M9995667
Rev 02/2016

meliconi

SLIM STYLE 400ST

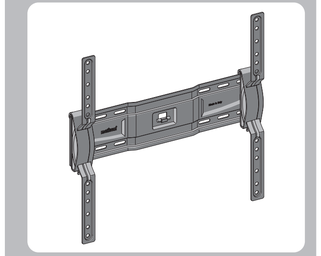

IT	ISTRUZIONI DI MONTAGGIO
FR	INSTRUCTIONS DE MONTAGE
EN	MOUNTING INSTRUCTIONS
DE	MONTAGEANLEITUNG
NL	MONTAGEVOORSCHRIFT
ES	GUÍA DE MONTAJE
PT	INSTRUÇÕES DE MONTAGEM
EL	ΟΔΗΓΙΕΣ ΣΥΝΑΡΜΟΛΟΓΗΣΗ
RU	ИНСТРУКЦИИ ПО УСТАНОВКЕ
PL	INSTRUKCJA MONTAŻU
CZ	NÁVOD K MONTÁŽI
RO	INSTRUCȚIUNI DE MONTARE
HU	SZERELÉSI ÚTMUTATÓ
SE	MONTERINGSANVISNINGAR
NO	MONTERINGSINSTRUKSJONER
FI	ASENNUSOHJEET

TÜV SÜD

Qualità certificata
Certified quality

Meliconi S.p.A. - V. Minghetti, 10
40057 Cadriano di Granarolo E. (BO) Italy
www.meliconi.com e-mail: info@meliconi.com

IT Attrezzatura per montaggio FR Outillage pour le montage EN Assembly equipment ES Herramientas de montaje

IT Dati tecnici FR Caractéristiques techniques EN Technical data ES Datos técnicos

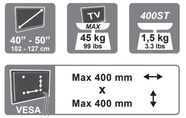

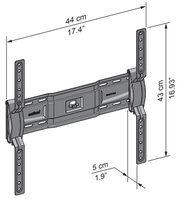

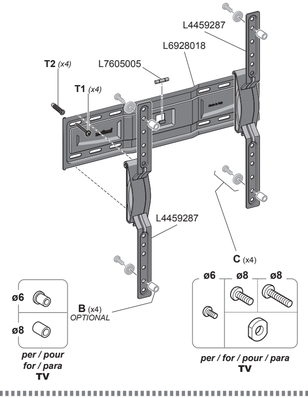

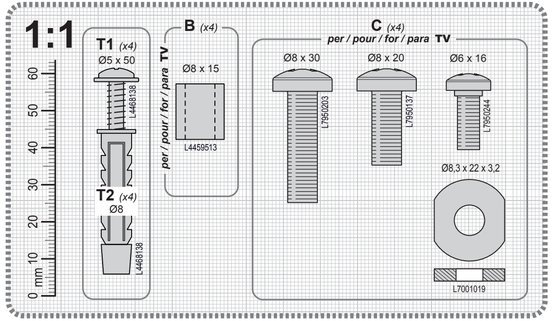

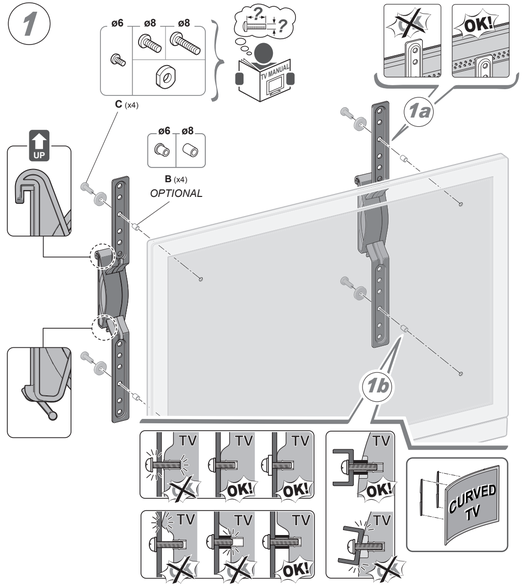

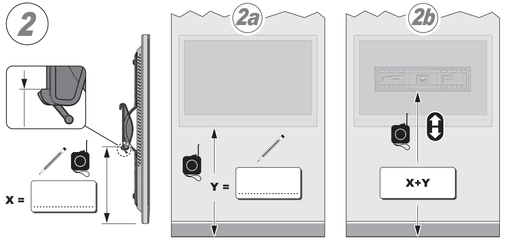

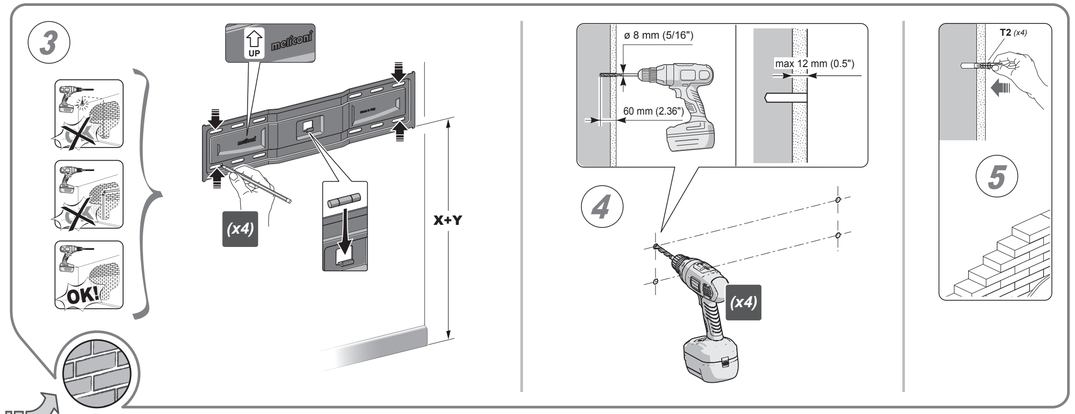

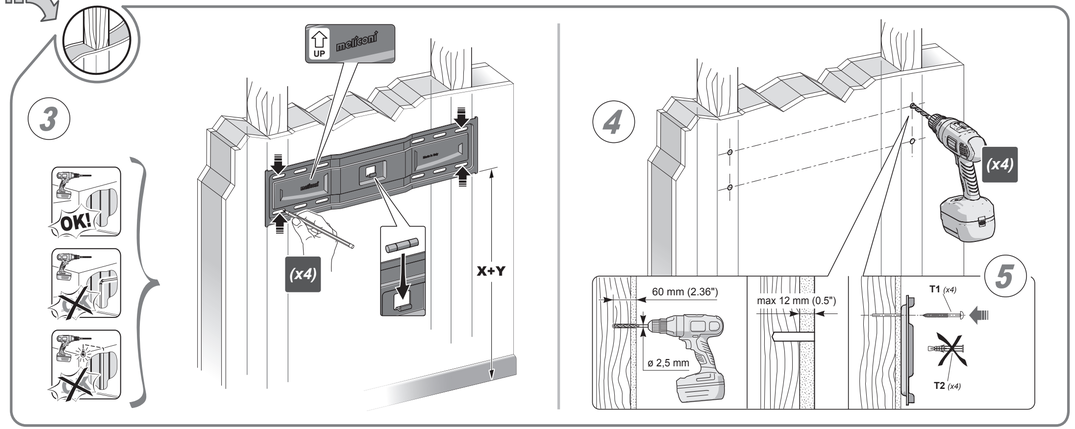

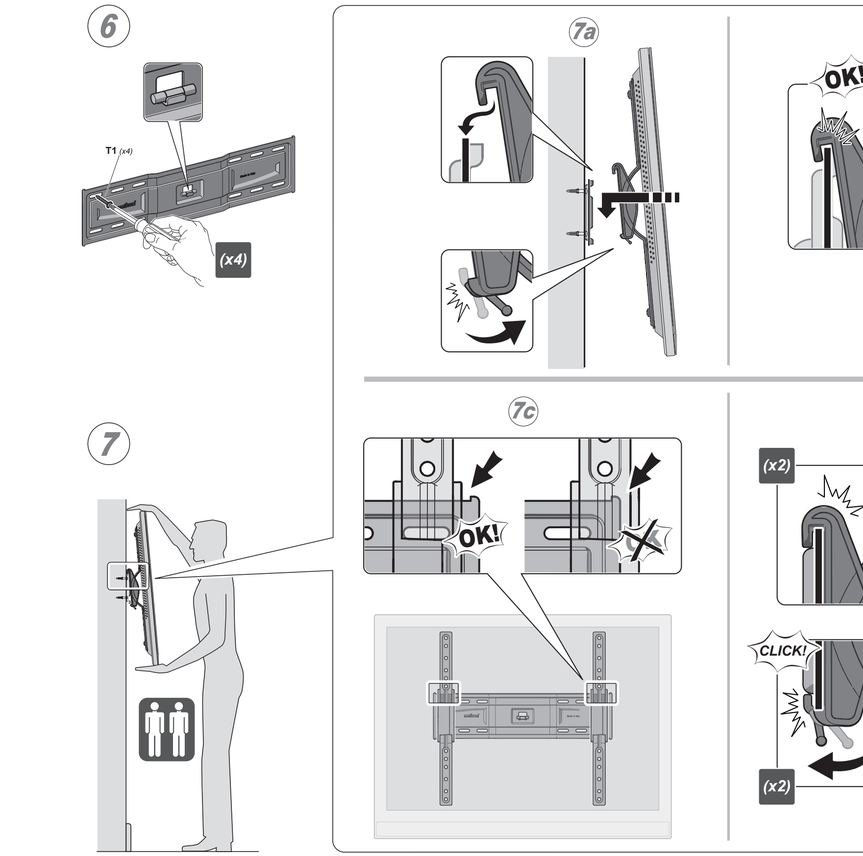

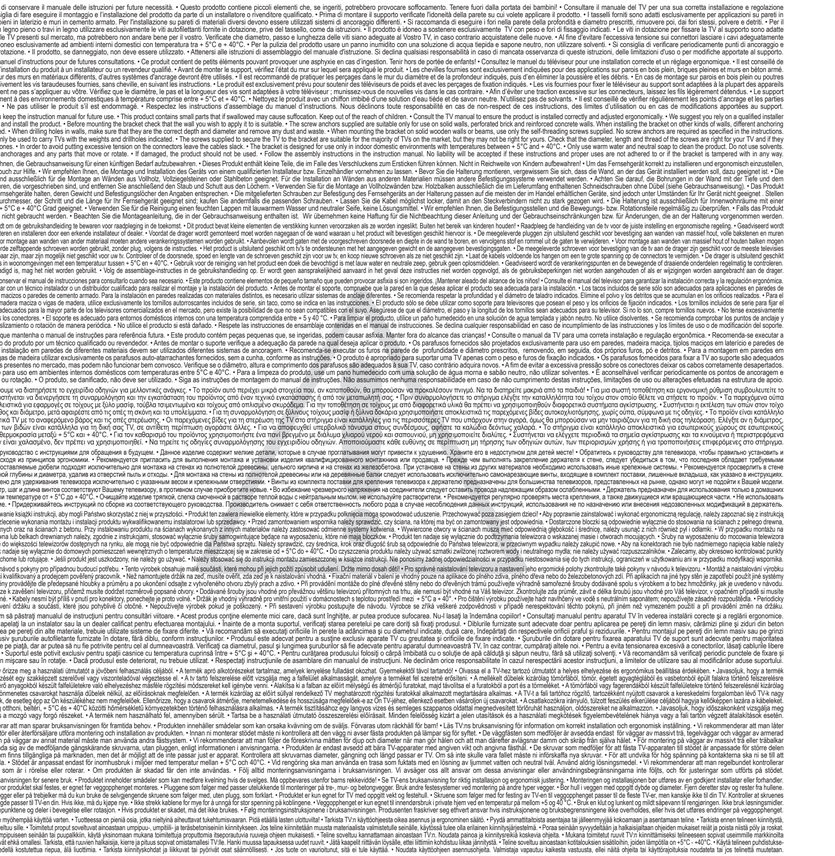

IT Vi consigliamo di conservare il manuale delle istruzioni per future necessità. • Questo prodotto contiene piccoli elementi che, se ingeriti, potrebbero provocare soffocamento. Tenere fuori dalla portata dei bambini! • Consultare il manuale del TV per una sua corretta installazione e regolazione ergonomica. • Scegliere una parete sia per l'installazione del prodotto da parte di un installatore o rivenditore qualificato. • Prima di montare il supporto verificarne l'idoneità della parete su cui volete applicare il prodotto. • I tasselli forniti sono adatti esclusivamente per applicazioni su pareti in legno pieno, mattoni pieni in laterizio e muri in cemento armato. Per l'installazione su pareti di materiali diversi devono essere utilizzati sistemi di ancoraggio differenti. • Si raccomanda di eseguire i fori nella parete della profondità e diametro prescritti, rimuovere poi, dai fori stessi, polvere e detriti. • Per il montaggio su pareti in legno pieno o in legno lamellare si consiglia di fissare il legno utilizzare esclusivamente le viti autofilettanti fornite in dotazione, prive del tassello, come da istruzioni. • Il prodotto è idoneo a sostenere esclusivamente TV con peso e fori di fissaggio indicati. • Le viti in dotazione per fissare la TV al supporto sono adatte alla maggior parte delle TV presenti sul mercato, ma potrebbero non andare bene per il vostro. Verificate che diametro, passo e lunghezza delle viti siano adeguate al Vostro TV, in caso contrario acquistatene delle nuove. • Al fine d'evitare l'eccessiva tensione su connettori lasciare i cavi adeguatamente lenti. • È supposto il idoneo esclusivamente ad ambienti interni domestici con temperatura tra + 5° C e + 40°C. • Per la pulizia del prodotto usare un panno inumidito con una soluzione di acqua liquida e sapone neutro, non utilizzare solventi. • Si consiglia di verificare periodicamente quanti di ancoraggio e parti in movimento o rotazione. • Il prodotto, se danneggiato, non deve essere utilizzato. • Attenersi alle istruzioni di assemblaggio del manuale d'istruzione. Si declina qualsiasi responsabilità in caso di mancata osservanza di queste istruzioni, delle limitazioni d'uso o per modifiche operate al supporto.

FR Conserver le manuel d'instructions pour de futures consultations. • Ce produit contient de petits éléments pouvant provoquer une asphyxie en cas d'ingestion. Tenir hors de portée de enfants! • Consultez le manuel du téléviseur pour une installation correcte et un réglage ergonomique. • Il est conseillé de confier le montage et l'installation du produit à un installateur ou un revendeur qualifié. • Avant de monter le support, vérifiez l'état du mur sur lequel sera appliqué le produit. • Les chevilles fournies sont exclusivement indiquées pour des applications sur parois en bois plein, briques pleines et murs en béton armé. En cas d'installation sur des murs en matériaux différents, d'autres systèmes d'ancrage devront être utilisés. • Il est recommandé de pratiquer les perçages dans le mur du diamètre et de la profondeur indiqués, puis d'en éliminer la poussière et les débris. • En cas de montage sur parois en bois plein ou poutres en bois, utiliser exclusivement les vis taraudeuses fournies, sans cheville, en suivant les instructions. • Le produit est seulement adaptées à la pose d'écrans plats de poids et avec les perçages de fixation indiqués. • Les vis fournies pour fixer le téléviseur au support sont adaptées à la plupart des téléviseurs; munissez-vous de nouvelles vis dans le cas contraire. • Afin d'éviter une traction excessive sur les connecteurs, laissez les fils légèrement détendus. • Le support est destiné exclusivement à des locaux non-fumeurs avec une température comprise entre + 5° C et + 40°C. • Nettoyez le produit avec un chiffon imbibé d'une solution d'eau liquide et de savon neutre. N'utilisez pas de solvants. • Il est conseillé de vérifier régulièrement les points d'ancrage et les parties mobiles ou rotatives. • Ne pas utiliser le produit s'il est endommagé. • Respectez les instructions d'assemblage du manuel d'instructions. Nous décilonns toute responsabilité en cas de non-respect de ces instructions, des limites d'utilisation ou en cas de modifications apportées au support.

EN We suggest you keep the instruction manual for future use. • This product contains small parts that could cause suffocation. Keep out of the reach of children! • Consult the TV manual to ensure the product is installed correctly and adjusted ergonomically. • We suggest you rely on a qualified installer or retailer to assemble and install the product. • Before mounting the bracket check that the wall you wish to apply it to is suitable. • The screw anchors supplied are suitable only for use on solid walls, perforated brick and reinforced concrete walls. When installing the bracket on other kinds of walls, different anchoring systems should be used. • When drilling holes in walls, make sure that they are the correct depth and diameter and remove any dust and waste. • When mounting the bracket on solid wooden walls or beams, use only the self-threading screws supplied. No screw anchors are required as specified in the instructions. • The product should only be used to carry TVs with the weights and drillholes indicated. • The screws supplied to secure the TV to the bracket are suitable for the majority of TVs on the market, but they may not be right for yours. Check that the diameter, length and thread of the screws are right for your TV and if they are not purchase new ones. • In order to avoid putting excessive tension on the connectors leave the cables slack. • The bracket is designed for use only in indoor domestic environments with temperatures between + 5°C and + 40°C. • Only use warm water and neutral soap to clean the product. Do not use solvents. • Regularly check the anchorages and any parts that move or rotate. • If damaged, the product should not be used. • Follow the assembly instructions in the instruction manual. No liability will be accepted if these instructions and proper uses are not adhered to or if the bracket is tampered with in any way.

DE Wir empfehlen Ihnen, die Gebrauchsanweisung für einen künftigen Bedarf aufzubewahren. • Dieses Produkt enthält kleine Teile, die im Falle des Verschluckens zum Ersticken führen können. Nicht in Reichweite von Kindern aufbewahren! • Um das Fernsehgerät korrekt zu installieren und ergonomisch einzustellen, nehmen Sie das Fernsehgerät zur Hilfe. • Wir empfehlen Ihnen, die Montage und Installation des Geräts von einem qualifizierten Installateur bzw. Einzelhändler vornehmen zu lassen. • Bevor Sie die Halterung montieren, vergewissern Sie sich, dass die Wand, an der Sie das Gerät anbringen wollen, für die Montage geeignet ist. • Die mitgelieferten Dübel sind ausschließlich für die Montage an Wänden aus Vollholz, Vollziegelsteinen oder Stahlbeton geeignet. Für die Installation an Wänden aus anderen Materialien müssen andere Befestigungssysteme verwendet werden. • Achten Sie darauf, die Bohrungen in der Wand mit der Tiefe und dem Durchmesser gemäß der Anleitung zu bohren und entfernen Sie anschließend den Staub und Schutt aus den Löchern. • Verwenden Sie für die Montage an Vollholzwänden bzw. Holzbalken ausschließlich die im Lieferumfang enthaltenen Schrauben. Das Produkt kann ausschließlich Fernsehgeräte halten, deren Gewicht und Befestigungslöcher den Angaben entsprechen. • Die mitgelieferten Schrauben zur Befestigung des Fernsehgerätes an der Halterung passen auf die meisten der im Handel erhältlichen Geräte, sind jedoch unter Umständen für Ihr Gerät nicht geeignet . Stellen Sie sicher, dass der Durchmesser, der Schritt und die Länge der im Fernsehgerät gewind. kaufen Sie andernfalls die passenden Schrauben. • Lassen Sie die Kabel möglichst locker, damit an den Steckverbindern nicht zu stark gezogen wird. • Die Halterung ist ausschließlich für Innenräume mit einer Temperatur zwischen + 5°C e + 40°C Grad geeignet. • Verwenden Sie für die Reinigung einen feuchten Lappen mit lauwarmem Wasser und neutraler Seife, keine Lösungsmittel. • Wir empfehlen Ihnen, die Befestigungsstellen und die Bewegungs- bzw. Rotationsteile regelmäßig zu überprüfen. • Falls das Produkt beschädigt ist, darf es nicht gebraucht werden. • Beachten Sie die Montageanleitung, die in der Gebrauchsanweisung enthalten ist. Wir übernehmen keine Haftung für die Nichtbeachtung dieser Anleitung und der Gebrauchsanweisungen oder bei Änderungen, die an der Halterung vorgenommen werden.

NL Geebruiksaanwijzing goed bewaren voor de gebruiksaanwijzing te bewaren voor raadpleging in de toekomst. • Dit product bevat kleine elementen die verstikking kunnen veroorzaken als ze worden ingeslikt. Buiten het bereik van kinderen houden! • Raadpleeg de handleiding van de tv voor een correcte installatie en ergonomische instellingen. • We adviseren de installatie van de televisie door een erkende installateur of dealer. • Voordat de drager wordt gemonteerd moet worden nagegaan of de wand waaraan u het product wilt bevestigen geschikt hiervoor is. • De meegeleverde pluggen zijn uitsluitend geschikt voor bevestiging aan wanden van massief hout, volle bakstenen en muren van gewapend beton. Voor montage aan wanden van ander materiaal moeten andere verankeringsopties worden gebruikt. • Aanbevolen wordt gaten met de voorgeschreven diameter en diepte in de wand te boren, en vervolgens stof en rommel uit de gaten te verwijderen. • Voor montage aan wanden van massief hout of houten balken mogen uitsluitend de meegeleverde zelftappende schroeven worden gebruikt, zonder plug, volgens de instructies. • Het product is uitsluitend geschikt om tv's te ondersteunen met het aangegeven gewicht en de aangegeven bevestigingsgaten. • De meegeleverde schroeven voor bevestiging van de tv aan de drager zijn geschikt voor de meeste televisies die in de handel verkrijgbaar zijn, maar de schroeven passen misschien niet goed bij uw tv. Controleer of de diameter, de spoed en lengte van de schroeven geschikt zijn voor uw tv, en koop nieuwe schroeven als ze niet geschikt zijn. • Laat de kabels voldoende los hangen om een te grote spanning op de connectors te vermijden. • De drager is uitsluitend geschikt voor binnenshuis in woonomgevingen met een temperatuur tussen + 5°C en + 40°C. • Gebruik voor de reiniging van het product een doek die bevochtigd is met lauw water en neutrale zeep; gebruik geen oplosmiddelen. • Geebruiksaanwijzing goed bewaren voor de toekomstige raadpleeg. • Controleer regelmatig de verankeringspunten en de bewegende of draaiende onderdelen regelmatig te controleren. • Als het product beschadigd is, mag het niet worden gebruikt. • Volg de assemblage-instructies in de gebruiksaanleiding op. Er wordt geen aansprakelijkheid aanvaard in het geval deze instructies niet worden opgevolgd, als de gebruiksgegevens niet worden aangehouden of als er wijzigingen worden aangebracht aan de drager.

ES Se recomienda conservar el manual de instrucciones para consultarlo cuando sea necesario. • Este producto contiene elementos de pequeño tamaño que pueden provocar asfixia si son ingeridos. ¡Mantener alejado del alcance de los niños! • Consulte el manual del televisor para garantizar la instalación correcta y la regulación ergonómica. • Se recomienda contratar con un técnico instalador o un distribuidor cualificado para realizar el montaje y la instalación del producto. • Antes de montar el soporte, comprueve que la pared en la que desea aplicar el producto sea adecuada para la instalación. • Los tacos incluidos de serie sólo son adecuados para aplicaciones en paredes de madera maciza, ladrillos macizos y paredes de cemento armado. Para la instalación en paredes realizadas con materiales distintos, es necesario utilizar sistemas de anclaje diferentes. • Se recomienda respetar la profundidad y el diámetro de taladro indicados. Elimine el polvo y los restos que se acumulan en los orificios realizados. • Para el montaje en paredes de madera maciza o vigas de madera, utilice exclusivamente los tornillos autorroscantes incluidos de serie, sin taco, como se indica en las instrucciones. • El producto sólo se debe utilizar como soporte para televisores que posean el peso y los orificios de fijación indicados. • Los tornillos incluidos de serie para fijar el televisor al soporte son adecuados para la mayoría de los televisores comercializados, pero existe la posibilidad de que no sean compatibles con el suyo. Asegúrese de que el diámetro, el paso y la longitud de los tornillos sean adecuados para su televisor. Si no lo son, compre tornillos nuevos. • No tense excesivamente los cables, podría dañar los conectores. • El soporte es adecuado para entornos domésticos internos con una temperatura comprendida entre + 5 y 40 °C. • Para limpiar el producto, utilice un paño humedecido en una solución de agua templada y jabón neutro. No utilice disolventes. • Se recomienda comprobar los puntos de anclaje y los componentes de desplazamiento o rotación cada determinado período. • No utilice el producto si está dañado. • Respete las instrucciones de ensamblaje contenidas en el manual de instrucciones. Se declina cualquier responsabilidad en caso de incumplimiento de estas instrucciones o los límites de uso o de modificación del soporte.

PT Aconselhamos que mantenha o manual de instruções para referência futura. • Este produto contém peças pequenas que, se ingeridas, podem causar asfixia. Manter fora do alcance das crianças! • Consulte o manual da TV para uma correta instalação e regulação ergonómica. • Recomenda-se executar a montagem e instalação do produto por um técnico qualificado ou revendedor. • Antes de montar o suporte verifique a adequação da parede na qual deseja aplicar o produto. • Os parafusos fornecidos são projetados exclusivamente para uso em paredes, madeira maciça, tijolos maciços em laterício e paredes de betão armado. Para a instalação em paredes de diferentes materiais devem ser utilizados sistemas de ancoragem. • Recomenda-se executar os furos na parede de profundidade e diâmetro prescritos, removendo, em seguida, dos próprios furos, pó e detritos. • Para a montagem em paredes em madeira maciça ou vigas de madeira utilizar exclusivamente os parafusos auto-atarraxantes fornecidos, sem a cunha, conforme as instruções. • O produto é apropriado para suportar uma TV apenas com o peso e furos de fixação indicados. • Os parafusos fornecidos para fixar a TV ao suporte são adequados para a maior parte das TVs presentes no mercado, mas podem não funcionar bem convosco. Verifique se o diâmetro, altura e comprimento dos parafusos são adequados à sua TV; caso contrário adquira novos. • A fim de evitar a excessiva pressão sobre os conectores deixe os cabos frouxos. • O apoio é adequado para uso em ambientes internos domésticos com temperaturas entre 5°C e 40°C. • Para a limpeza do produto, use um pano humedecido com uma solução de água morna e sabão neutro, não utilizar solventes. • É aconselhável verificar periodicamente os pontos de ancoragem e partes em movimento ou rotação. • Se danificado, não deve ser utilizado. • Siga as instruções de montagem do manual de instruções. Não assumimos nenhuma responsabilidade em caso de não cumprimento destas instruções, limitações de uso ou de alterações efectuadas no suporte.

EL Σας συμβουλεύουμε να διατηρήσετε το εγχειρίδιο οδηγιών για μελλοντές ανάγκες. • Το προϊόν αυτό περιέχει μικρά αντικείμενα, τα οποία κατά πιθανό! • Για μια σωστή τοποθέτηση και εργονομική ρύθμιση συμβουλευτείτε τα εγχειρίδιο της TV. • Συστήνεται η τοποθέτηση τη συναρμολόγηση και την εγκατάσταση του προϊόντος από ένα πιστοποιημένο τεχνικό ή κατάστημα. • Πριν συναρμολογήσετε τη στήριγμα ελέγξτε την κατάλληλη κατάλληλότητα ενός τοίχου στον οποίο θέλετε να εφαρμόσετε το προϊόν. • Τα παρεχόμενα κόλλες βιν κατάλληλα αποκλειστικά για εφαρμογές σε τοίχους με ξύλο μασίφ, τούβλα τσιμεντωμένο και τοίχους από οπλισμένο σκυρόδεμα. Για τη τοποθέτηση σε τοίχους άλλου τύπου θα χρειαστούν βίδες κατάλληλες. • Σε τρύπες στον τοίχο κατάλληλα για τη βιδά σας TV, σε αντίθεση περίπου αγορασμένα βίδες. • Για τη συναρμολόγηση σε τοίχους ξύλινο μασίφ ή δοκάρια ξύλινο μόνο τα παρεχόμενα βίδες αυτοκόχλιας χωρίς ούτε, σύμφωνα με τις οδηγίες. • Το προϊόν είναι κατάλληλο για τη συγκράτηση μόνο τα μέγεθος και τις τρυποτρυπήματα TV. Η υπόχρεος στην ανωτέρω, όμως βρ μπορούσαν να μην παρόξενο για τη στερέωση της βιδάς σας τηλεόρασης. Ελέγξτε ότι η διάμετρος, η βήμα και η μήκος των βιδών αυτοκόχλιας είναι κατάλληλα για τη δική σας TV, σε αντίθεση περίπου αγοράστε βίδες. • Για τη σύμφωνα είναι κατάλληλα αποκλειστικά για εσωτερικούς χώρους σε εσωτερικούς χώρους σε θερμοκρ. χωρίς μη κυκλοφορεί μπαλώ • Σε τυπικά κλίμα θερμοκρασία μεταξύ + 5° C και + 40°C. • Για τον καθαρισμό του προϊόντος χρησιμοποιήστε ένα πανί βρεγμένο με διαλυμένο υγρό σε ουδέτερο σαπούνι. Μη χρησιμοποιείτε διαλυτικά. • Ελέγχετε τακτικά τα σημεία αγκύλωσης και τα κινούμενα μέρη. • Το προϊόν, αν είναι χαλασμένο, δεν πρέπει να χρησιμοποιηθεί. • Με πρόστιτ τις οδηγίες συναρμολόγησης του εγχειριδίου οδηγιών. Αποποιούμαστε κάθε ευθύνης σε περίπτωση μη τήρησης των οδηγιών αυτών, των περιορισμών χρήσης ή για τροποποιήσεις επιφερόμενες στο στήριγμα.

RU Сохраняйте это руководство с инструкциями для дальнейшего использования. • Данное изделие содержит мелкие детали, которые в случае проглатывания могут привести к удушению. Хранить его в недоступном для детей месте! • Обратитесь к руководству по эксплуатации телевизора для правильной установки и эргономичного использования. • Рекомендуется доверить монтаж и установку изделия квалифицированному монтажному или продавцу. • Прежде чем выполнить закрепление держателя к стене, следует убедиться в том, что последняя обладает требуемыми характеристиками. • Поставляемые дюбели подходят исключительно для монтажа на стенах из полнотелого кирпича, цельного кирпича и на стенах из железобетона. При установке на стены из других материалов необходимо использовать иные крепежные системы. • Рекомендуется проделывать отверстия предписанной глубины и диаметра, удалить из отверстий пыль и отходы. • Для монтажа на стены из полнотелой древесины или на деревянные балки следует использовать исключительно самонарезающие винты, входящие в комплект поставки, лишенные вкладыша, как указано в инструкциях. • Изделие предназначено для удерживания телевизора исключительно с указанным весом и крепежными отверстиями. • Винты из комплекта поставки для крепления телевизора к держателю предназначены для большинства телевизоров, представленных на рынке, однако могут не подойти к Вашей модели. Проверьте, что диаметр, шаг и длина винтов соответствуют Вашему телевизору, в противном случае приобретите новые. • Во избежание чрезмерного натяжения на соединителе оставьте провисание кабелей. • Держатель предназначен для использования только в закрытых жилых помещениях при температуре от + 5°C до + 40 °C. • Очищайте изделие влажной, слегка смоченной в растворе теплой воды с нейтральным мылом; не используйте растворители. • Рекомендуется регулярно проверять места крепления, а также движущиеся или вращающиеся части. • Не использовать поврежденное изделие. • Придерживайтесь инструкций по использованию, использованию не по назначению и изменениям, внесенным производителем. Производитель оставляет за собой ответственность любого рода в случае несоблюдения данных инструкций.

PL Zalecamy zachowanie książki instrukcji, aby mogli Państwo skorzystać z niej w przyszłości. • Produkt ten zawiera niewielkie elementy, które w przypadku połknięcia mogą spowodować uduszenie. Przechowywać poza zasięgiem dzieci! • Zapoznać się z instrukcją telewizora. • Zaleca się montaż oraz montaż produktu wykwalifikowanemu instalatorowi lub sprzedawcy. • Przed zamontowaniem wspornika należy sprawdzić, czy ściana, do której ma być przyczepiony jest odpowiednia. • Dołączone kołki są odpowiednie wyłącznie do montażu w pełnych drewnianych belkach, pełnych cegłach ceramicznych oraz na ścianach z betonu. Przy instalowaniu produktu na ścianach wykonanych z innych materiałów należy zastosować odmienne systemy kotwienia. • Wywiercone otwory w ścianach muszą mieć odpowiednią głębokość i średnicę, należy usunąć z nich również pył i odłamki. • W przypadku montażu na ścianach z litego drewna lub belkach należy używać wyłącznie dołączonych wkrętów samogwintujących bez wspornika, które nie mają tulejek. • Produkt jest przeznaczony wyłącznie do montażu telewizora o wymiarach i rozstawie otworów do wspornika nadającą się do większości telewizorów dostępnych na rynku, ale mogą nie być odpowiednie dla Państwa sprzętu. Należy sprawdzić, czy średnica, krok oraz długość śrub są odpowiednie do Państwa telewizora; w przeciwnym wypadku należy zakupić nowe. • Aby na konektorach nie było nadmiernego napięcia kable należy ułożyć luźno. • Wspornik nadaje się wyłącznie do domowych wewnętrznych warunków, w temperaturze otoczenia pomiędzy + 5°C a + 40°C. • Do czyszczenia produktu należy używać ciepłej wody z neutralnym szamponem; nie używać rozpuszczalników. • Zalecamy, aby okresowo sprawdzać punkty kotwienia oraz części ruchome lub rotujące. • Jeśli produkt jest uszkodzony, nie należy go używać. • Należy stosować się do instrukcji montażu zamieszczonej w książce instrukcji. Nie ponosimy żadnej odpowiedzialności w przypadku niestosowania się do tych instrukcji, ograniczeń w użytkowaniu ani w przypadku modyfikacji wspornika.

CZ Uchovejte tento návod k použití pro případnou budoucí potřebu. • Tento výrobek obsahuje malé součásti, které mohou při jejich polknutí způsobit udušení. Drželo mimo dosah dětí! • Pro správná nastavování televizoru a nastavení jeho ergonomické polohy zkontrolujte také pokyny v návodu k televizoru. • Montáž a nastavování výrobku by měl provádět nainstalovat nebo prodejce. • Ujistěte se, zda je zdobená pro montáž výrobku vhodná, • Pouze montáž na dřevěné nosníky. • Pouze montáž na betonové zdi. Při aplikaci do jiných povrchů pouze na aplikace do jiného zdiva, jiného dřeva nebo betonové zdi. • Dodržujte doporučené hloubky a průměry a po ukončení odsaje z vyhotovného otvoru zbytý prach a úlomky. • Při provádění montáže do zdi dřevěné stěny nebo do dřevěných trámů používejte výhradně samořezné šrouby dodávané spolu s výrobkem a to bez hmoždinky, jak je uvedeno v návodu. • Výrobek je určený pouze k zavěšení televizorů jejichž hmotnost a vzdálenost mezi otvory pro montáž pro upevnění televizoru odpovídá vlastnostem výrobku. • Ověřte, zda vaše televizor. Zkontrolujte zda průměr, závit a délka šroubů jsou vhodné pro upevnění vašeho televizoru (v případě že ne, koupte nové). • Kabely nesmí být příliš v pnutí pro konektory, ponechejte je proto volné. • Držák je vhodný výhradně pro vnitřní použití v domácnostech s teplotou prostředí mezi + 5°C a + 40°C. • Pro čištění výrobku používejte hadr navlhčený ve vodě s neutrálním saponátem; nepoužívejte zásadně rozpouštědla. • Pravidelně prohlížejte místa pro zavěšení a pohyblivé nebo rotující části. • Nepoužívejte výrobek pokud je poškozený. • Při sestavení výrobku postupujte dle návodu. Jakékoliv změny na výrobku, při jiném než vymezeném použití a při zrušení záruk na výrobek.

HU Vásárlásunk, hogy győztes meg a használati útmutatót a jövőben felhasználás céljából. • A termék apró alkotórészeket tartalmaz, amelyek lenyelése fulladást okozhat. Gyermekektől távol tartandó! • Olvassa el a TV-hez tartozó útmutatót a helyes elhelyezése és ergonómikus beállítása érdekében. • Javasoljuk, hogy a termék telepítésére és elhelyezése egy szakképzett szerelővel vagy viszonteladóval végezteessék el. • A tartó felszerelése előtt vizsgálja meg a falfelület alkalmasságát, amelyre a terméket fel szeretné erősíteni. • A tartó felszerelése és rögzítése az szilárd falak vagy gipszkartonból készült falszerkezetek falára szolgál. • Ha szilárd falban az előírt méretű és átmérőjű furatokat, majd távolítsa el a furatokban a port és a törmeléket. • A fa falban az előírt méretű és átmérőjű furatokat a fa szerkezetben vagy fagerendákban szilárd fa falszerkezetek esetén csak az szükséges és az szükséges csavarokat a tartozékként nyújtott, önmetesz csavarokat használja dübelek nélkül, az előírásoknak megfelelően. • A termék kizárólag az előírt súlyú rendelkező TV meghatározott rögzítés furatokat alkalmazott megtartására alkalmas. • A TV-t a fali tartóhoz rögzítő, tartozékként nyújtott csavarok a kereskedelmi forgalomban lévő TV-k nagy többségéhez alkalmasak, de esetleg az Ön televíziójához nem illenek. Ellenőrizze, hogy a csavarok átmérője, menetemelkedése és hosszúsága megfelelő-e az Ön TV-jéhez, ellenkező esetben vásároljon új csavarokat. • A csatlakozókra irányuló, túlzott feszültség elkerülése érdekében, hagyja a kábeleket laza állapotban. • A fali tartó kizárólag otthoni, beltéri, + 5°C és + 40°C közötti hőmérsékletű környezetekben történő felhasználásra alkalmas. • A termék tisztításához egy langyos vízes és semleges szappanos oldattal megnedvesített törölközőt használjon, oldószereket ne alkalmazzon. • Javasoljuk, hogy időszakonként vizsgálja meg a rögzítési pontokat és a mozgó vagy forgó részeket. • A termék nem használható fel, amennyiben sérült. • Tartsa be a használati útmutató összeszerelési előírásait. Nincs felelősség kizárt a jelen utasítások és a használati útmutató összeszerelési előírásai, illetve az szabályok betartása esetén.

SE Vi rekommenderar att man sparar bruksanvisningen för framtida behov. • Produkten innehåller smådelar som kan orsaka kvävning om de svälps. Förvaras utom räckhåll för barn! • Läs TV:ns bruksanvisning för information om korrekt installation och ergonomisk inställning. • Vi rekommenderar att man låter en kvalificerad installatör eller återförsäljare utföra montering och installation av produkten. • Innan m monterar stödet måste m kontrollera att den vägg m avser fästa produkten på lämpar sig för detta. • De väggbilder som medföljer är avsedda endast för vägar av massivt trä, tegelvägar och vägar av armerad betong. För installation på vägar av annat material måste man använda andra fästsystem. • Vi rekommenderar att man följer de föreskrivna djupen och diameter när man gör hålen och att man därefter avlägsnar damm och skräp från själva hålet. • Om produkten ska monteras på massivt trä eller träbalkar ska man enbart använda sig av de medföljande gängskärande skruvarna, utan pluggen, enligt informationen i anvisningarna. • Produkten är endast avsedd att bära TV-apparater med angiven vikt och angivna fästhål. • De skruvar som medföljer för att fästa TV-apparaten till stödet är anpassade för större delen av de TV-apparater som finns på marknaden, men de möjligt att de inte passar just er apparat. Kontrollera att skruvarnas diameter, gängning och längd passar er TV-apparat och om de inte passar just er apparat. Kontrollera att skruvarnas diameter, gängning och längd passar er TV-apparat och om de inte passar just er apparat. Köp nya om de inte passar. • Lägg kablarna i en lös slinga för att undvika för hårt spänningar på de anslutningarna. • Stödet är avsett för att det ska kunna fästas med en lösning av ljummet vatten och neutral tvål. Använd aldrig lösningsmedel. • Vi rekommenderar att man regelbundet kontrollerar fästpunkter och delar som är i rörelse eller roterar. • Om produkten är skadad får den inte användas. • Följ alltid monteringsanvisningarna i bruksanvisningen. Vi avsäger oss allt ansvar om dessa anvisningar eller användningsbegränsningarna inte följts, och för justeringar som utförts på stödet.

NO Ta vare på bruksanvisningen for senere bruk. • Produktet inneholder smådeler som kan medføre kvelning hvis de svelges. Må oppbevares utenfor barns rekkevidde! • Se TV-ens bruksanvisning for riktig installasjon og ergonomisk justering. • Monteringen og installasjonen bør utføres av en godkjent installatør eller forhandler. • Kontroller at vegen hvor produktet skal festes er egnet til formålet. • Bare montering av vegger av massivt tre. • Bare montering av massivt tre. • Bare montering av betongvegger. Bruk andre festesystemer ved montering på andre typer vegger. • Bor hull i veggen med oppgitt dybde og diameter. Fjern deretter støv og rester fra hullene. • Bruk bare de medfølgende selvgjengende skruene, uten dugg, som bruker, i henhold til bruksanvisningen. • Produktet er kun egnet for TV med oppgitt vekt og festehull. • Skruene som følger med for festing av TV-en til stativet er egnet til de fleste TV-er, men kanskje ikke til din TV. Kontroller at skruenes diameter, stigning og lengde passer til TV-en din. Hvis ikke, må du kjøpe nye. • Ikke strekk kablene for mye for å unngå for stor spenning på koblingene. • Veggopphenget er kun egnet til innendørsbruk i private hjem ved en temperatur på mellom +5 og 40 °C. • Bruk en klut og lunkent og mildt såpevann til rengjøringen. Ikke bruk løsningsmidler. • Kontroller jevnlig festepunktene og deler i bevegelse eller rotasjon. • Hvis produktet er skadet, må det ikke brukes. • Følg monteringsinstruksjonene i bruksanvisningen. Produsenten fraskriver seg enhver ansvar hvis instruksjonene og bruksbegrensningene ikke overholdes, eller hvis det utføres endringer på veggopphenget.

FI Säilytä käyttöohje myöhempää käyttöä varten. • Tuotteessa on pieniä osia, jotka niellyinä aiheuttavat tukehtumisvaaran. Pidä haitaista lasten ulottuvilta! • Tarkista TV:n käyttöohjeesta oikea asennus ja ergonomisen säätö. • Pyydä ammattitaitoista asentaja tai jälleenmyyjää kokoamaan ja asentamaan teline. • Tarkista ennen telineen kiinnitystä, että käytettävä seinä soveltuu sille. • Toimitetut pruput soveltuvat ainoastaan umpipuu-, umpitiili- ja betoniseinämiin kiinnitykseen. Jos teline kiinnitetään muusta materiaalista valmistetulle seinälle, käytössä tulee olla erilainen kiinnitysjärjestelmä. • Poraa seinään syvyydeltä ja halkaisijaltaan ohjeiden mukaiset reiät ja poista niistä pöly ja roskat. • Jos asennat telineen umpipuisen seinän tai puupalkin, käytä ainoamaan mukana toimittaja pruputtomia itseporautuvia ruuveja ohjeen mukaisesti. • Teline soveltuu kannattamaan ainoastaan TV:n. Noudata painon ja kiinnitysreikä koskeva ohjeita. • Mukana toimitetut ruuvit TV:n kiinnittämiseksi telineeseen sopivat useimmille markkinoilla oleville TV:ille. Ne eivät ehkä sovellu omaasi. Tarkista, että ruuvien halkaisija, kierre ja pituus sopivat omaasi TV:lle. Hankki muusa kiinnitysruuvit uudet ruuvit. • Jätä kaapelit riittävän löysiksi, ettei liittimin kohdalla ilmenny ylimäärä jännitystä. • Teline soveltuu ainoastaan kotitalouksien sisätiloihin, joiden lämpötila on +5°C - +40°C. • Puhdista tuote kosteaa kosteaa kosteaa