REFRIGERATOR

USER'S MANUAL

PHILCO

Famous for Quality the World Over

PTL 3602 NX

Dear customer,
Thank you for buying a PHILCO brand product. So that your appliance serves you well, please read all the instructions in this user's manual.

CONTENTS

PART 1: BEFORE PUTTING INTO OPERATION 2
- Safety notices 2
- Safety instructions for gas R600a 4

PART 2: DESCRIPTION OF THE DEVICE 5

PART 3: INSTALLATION 6
- Transport and unpacking 6
- Installation location 7
- Cleaning before use 8
- Electrical connection 8
- Procedure for switching the door opening direction 10
- Installation of appliances as a pair 16

PART 4: OPERATING THE APPLIANCE 17

PART 5: ARRANGEMENT OF FOOD 22

PART 6: REGULAR MAINTENANCE 23

PART 7: WHAT SHOULD I DO WHEN 25

PART 8: INFORMATION SHEET 27

Copyright © 2013, Fast ČR, a. s.

PART 1: BEFORE PUTTING INTO OPERATION

Safety notice

Symbols:

General advice for the optimal operation of the appliance

General dangers

Hot surfaces

Before you put the appliance into operation

- Carefully study the user's manual and installation instructions before installing and using the appliance! This user's manual includes important information regarding the installation, operation and maintenance of the appliance. Store the user's manual also for future reference, or for other owners of the appliance if the appliance is sold.

If the appliance is transported in a horizontal position, the oil from the compressor may leak into the cooling circuit. For this reason, allow the appliance to rest in a vertical position for 12 hours before turning it on, so that the oil flows back into the compressor.

After unpacking the appliance, carefully inspect that it has in not been damaged in any way. Also check that the power cord is not damaged. If you discover any defects, turn off the appliance and contact the vendor or in the case of a damaged power cord contact the service centre. If the appliance and all its parts are in order, install it according to the instructions in the relevant chapter.

- When installing the appliance in its place, or when moving the appliance, the power cord could be penetrated or damaged. Check that the power cord is not interfering anywhere.
- Before connecting the appliance to the electricity power source check that the capacity of the system corresponds to the specifications on the appliance's rating label.
- Any kind of home electric wiring necessary for the connection of the appliance must only be carried out by a qualified electrician.

If you move the appliance from its usual position, it is necessary to understand, that although you have disconnected the power cord, the components on the rear side of the appliance may remain very hot for some time.

This appliance is not designed to be built-in. Do not cover or block the air inflow or outflow openings. Insufficient ventilation will cause bad operation and damage to the appliance.

Operating the appliance

- Use the appliance only for the purposes for which it has been designed.
- This appliance is designed only for household use, for storing food.
- The temperature inside the refrigerator may rise or fall slightly, and so these appliances are not suitable for storing products (e.g. medicines), which require a stable temperature.

Do not use any other electrical appliances (e.g. heating elements, electric ice cream machines, etc.) inside the appliance. There is a danger of explosion!

Copyright © 2013, Fast ČR, a. s.

Do not place food inside the refrigerator containing flammable propulsion gases (e.g. sprays) and no explosives, contaminants or volatile substances. There is a danger of explosion!

- Store liquor only with a firmly tightened cap and in a vertical position.
- Do not use the base, drawers, doors of the appliance, etc. as a step or as a support. There is a danger of injury to persons or damage to the appliance.
- Ensure that the plastic parts of the appliance and the door gasket seals are not covered with oil or grease. The plastic parts and the seals would then become porous.

We do not recommend placing hot liquids or food inside the refrigerator and filling containers all the way to the rim.

Do not put fragile, heavy or unstable objects on the refrigerator.

Children in the household

- Never leave packaging and its parts with the children. There is a danger of poisoning or suffocation by the cardboard boxes and plastic sheets!
- This appliance is in no way a toy for children!
- For appliances with door locks: do not leave keys within the reach of children!
- If you will no longer be using the refrigerator, remove the doors, gasket seals and store it in a safe place. In this way you will prevent the danger of children becoming trapped inside the refrigerator.

Maintenance and cleaning

Before you begin with regular or exceptional maintenance, disconnect the appliance's power cord or disengage the fuse or circuit breaker. Never pull the electric power cord, only pull on the power plug.

General instructions

- This appliance must not be used by persons (including children) with physical, sensory or psychological impairments or by inexperienced persons, unless properly trained or schooled in the safe use of the appliance, or unless they have been properly supervised by a person who will be responsible for their safety. Children should be supervised so as not to play with the appliance.
- This appliance has been tested in accordance with the directives in force in the European Union.
- The tightness of the cooling circuit has been verified.
- This appliance conforms to the relevant safety provisions for electrical appliances in force in the European Union.

Copyright © 2013, Fast ČR, a. s.

Technical safety

The appliance contains a cooling gas, ISOBUTHAN (R600a). Only transport or move the appliance with the utmost care, prevent excessive impacts and shaking to prevent damaging the appliance. If the cooling circuit becomes damaged and the cooling gas may be escaping, there is a risk of an explosion, which may be ignited by a spark or flame. If the appliance shows signs of damage, it must not be put into operation. In such a case contact the service centre, ventilate the room where the appliance is located and prevent the spreading of flames or other interference with the appliance.

Safety instructions for gas R600a

Measures in case of an unexpected release

If ventilation is possible, allow the material to evaporate.

Characteristics of the gas

The gas is highly flammable, it is necessary to completely prevent contact with an open flame and hot surfaces. Because the R600a gas is heavier than air, it may become very concentrated at the level of the ground, where ventilation is weak.

First aid

Inhalation

Take the affected person from the contaminated area to a warm, well ventilated location. Staying in a contaminated location for a long time may cause suffocation, or potentially loss of consciousness. If necessary, provide mouth-to-mouth resuscitation and in exceptionally serious situations, under expert medical supervision, give oxygen.

Contact with the skin

Random contact with the skin will not endanger health, it is better to thoroughly wash the affected area. The liquid spray or dispersed liquid may cause frost bite, wash the affected area with large amounts of water and contact a medical doctor.

Contact with the eyes

If eyes have been affected, wash out with large amounts of water, while trying to keep the eyes open, and call a specialised doctor as soon as possible.
If contact or inhalation of the R600a gas occurs, contact your medical doctor.

Copyright © 2013, Fast ČR, a. s.

PART 2: DESCRIPTION OF DEVICE

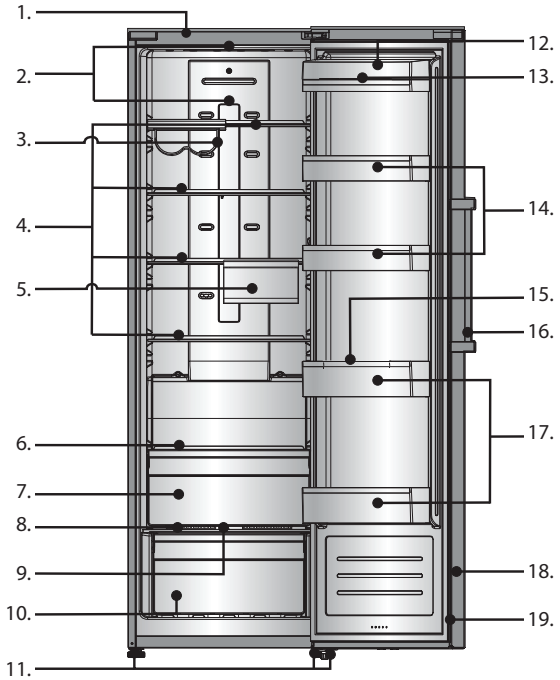

1. Outer case
2. LED light
3. Flexible wine rack
4. Glass shelf
5. Flexi box for fresh food
6. Small glass shelf
7. 0°C cool plus zone
8. Cover of the fruit and vegetable drawer
9. Slider for controlling humidity
10. Fresh food drawer
11. Adjustable levelling feet
12. Shelf for dairy products with a cover
13. Egg tray (inside)
14. Middle shelf
15. Suspended bottle shelf
16. Handle
17. Bottle shelf
18. Refrigerator door
19. Door gasket seals

NOTE:
Due to the continuous innovation of products, the actual appliance may differ from this user's manual but the functions and methods of use remain the same. For more room in the refrigerator, you may remove the drawers (except for the bottom drawer) and install grates and the ice tray.

Copyright © 2013, Fast ČR, a. s.

PART 3: INSTALLATION

Transport and unpacking

If the appliance is transported in a horizontal position the oil from the compressor may leak into the cooling circuit. For this reason, allow the appliance to rest in a vertical position for 12 hours before turning it on, so that the oil flows back into the compressor.
Remove the external packaging, remove the protective plastic film from the surface of the appliance (if used) and clean the external parts of the appliance with an agent designed for this purpose. Do not use steel wool or any coarse agents, which could irreparably damage the surface of the appliance. Carefully remove all papers and adhesive tape from the appliance, doors and other parts packed in polystyrene. Remove documents and accessories from inside the appliance.
The packaging material is recyclable and is marked with a recycling symbol. For disposal follow the local regulations. Packaging materials (plastic bags, polystyrene parts, etc.) must be kept out of the reach of children, because they present a possible source of danger.
Carefully inspect the appliance. If you discover any defects, stop the installation and contact the vendor.

Operating conditions

The proper operation of the appliance, the refrigeration temperatures are guaranteed only when the following conditions are met:

- The temperature in the room where the appliance is located conforms to the climate class stated on the appliance's rating label.
- Maximum ambient relative humidity: 90%.
- The appliance must be placed at a sufficient distance from heat sources (e.g. baking ovens, central heating, direct sunlight, etc.).
- The appliance must be located in such a place that it is protected against weather effects.
- Regular maintenance is performed according to the instructions in this user's manual.
- The ventilation openings in the cover of the appliance must not be covered by anything.
- Correct installation (e.g. levelling, the capacity of the system correspond to the specifications on the rating label of the appliance.)

Table – Climatic class

Climatic class	Ambient temperature
SN	+10°C to +32°C
N	+16°C to +32°C
ST	+16°C to +38°C
T	+16°C to +43°C

Copyright © 2013, Fast ČR, a. s.

Installation location

The installation location of the appliance must meet the requirements in the paragraph "Operating conditions" and must have a stable floor with a load bearing capacity corresponding to the weight of the appliance.

Furthermore, you must maintain distances and dimensions of the appliance, so that correct operation is ensured:
1. Top part at least 20 cm;
2. Rear part at least 10 cm;
3. The wall on the side where the door opens at least 30 cm.

Ventilation requirements
The area behind the appliance must provide for sufficient air circulation.

Level the appliance using the adjustable feet, ensure there is a gap between the bottom edge of the appliance and the ground, so that there is sufficient circulation of the cooling air, by which you will ensure the optimal performance of the cooling circuit.

Check whether any cooling circulation pipes have been damaged during the installation.

- Use the appliance only for the purposes for which it has been designed.
- The appliance must be located on a rigid and even surface.

In this way you will ensure free circulation of the coolant and effective operation of your appliance.

- If possible, place the appliance into a cool, well ventilated and dry room.
- Do not locate the appliance in direct sunlight, or in a room with a high temperature, in the vicinity of any sources of direct heat, such as heating, an oven, a stove, etc. – this would mean that the compressor would need to work a lot harder resulting a substantially higher power consumption level.

If it is not possible to prevent the installation in the vicinity of a heat source, we recommend the insertion of an appropriate insulating board (do not use asbestos) between the appliance and the heat source; or at least to maintain the following minimum distances:

- From a gas or electric stove 5 cm;
- From a heater or oven, etc. 50 cm;
- From another cooling appliance 2 cm.

Do not place any appliances on the appliance, which release heat on to the appliance, such as microwave ovens, toasters, etc.

Never cover the ventilation grill. Pull out the power plug by pulling on the plug itself, never pull on the cord when disconnecting the appliance.

Copyright © 2013, Fast ČR, a. s.

Before turning on the appliance, allow it to stand in its final location for 12 hours, the coolant circuit will stabilise in this way and no operating problems will occur. Before connecting the appliance to the power grid check that it is perfectly dry inside – especially in the corners.

Danger warning
The coolant may be highly flammable, depending on its composition. The coolant circuit was hermetically closed and sealed and was tested many times for possible leaks. Any unqualified tampering with the product may cause a fire hazard. Check that there is no mechanical interruption or effect on the coolant circulation, namely in the accessible parts around the compressor.
Only professionally qualified persons may work on the cooling system.

Recommendation: We recommend that sufficient space of 135° is kept in the front part for the opening of the door – see the following picture.

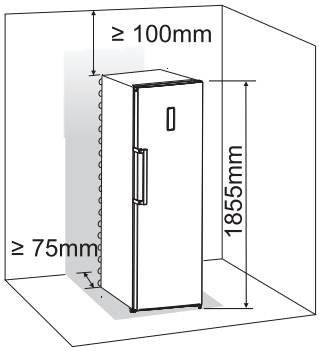

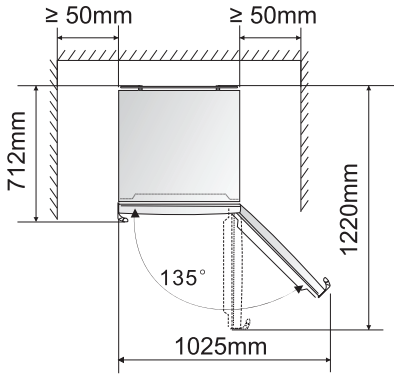

Cleaning before use

Check that you have removed from the appliance all adhesive tape used to hold accessories . Then clean all the inside parts using lukewarm water with a neutral cleaning agent, vinegar or sodium carbonate – in this way you will remove the characteristic odour of new parts – then dry carefully. Do not use detergents or aggressive agents, which could damage the surfaces.

Electrical wiring connection

Before connecting the power plug to the power socket, check that:

- Your hands are completely dry.
- The voltage and frequency shown on the rating label of the appliance corresponds to that in the home power grid (permitted tolerance from -6% to +6% for nominal voltage, for use with different voltages, use a voltage converter with the corresponding parameters).
- The cord and the plug are not damaged or caught under heavy objects.
- The power cord is not excessively tensioned; it is not permitted to use an extension cord.

Copyright © 2013, Fast ČR, a. s.

Do not connect the appliance to a voltage rectifier (e.g. solar power plant) or use an extension cord.

The appliance must be connected to a working grounding lead. If the power socket of the home system is not grounded in accordance with the current legal regulations, connect the appliance after consulting a specialised technician to the grounding lead itself. The manufacturer takes no responsibility for injuries caused as a result of not following these instructions.

If you do not correctly level the refrigerator during the installation, the door may not close shut and seal properly, which may cause problems with the cooling, ice build up or moisture. Levelling the refrigerator is very important.

Level the refrigerator using the adjustable feet – turn them clockwise to lift the refrigerator and turn them anticlockwise to lower the refrigerator.

Installing the handles

For easier transport, the handles are supplied separately in a plastic bag and it is necessary to install them.

1. Remove the screw covers on the left side of the door and place them in the plastic bag.
2. Place the handle on to the left part of the door. The axis of the screw holes in the handle and the holes in the door should be aligned as shown in the picture below.
3. Screw on the handles with the supplied screws found in the plastic bag. Then install the handle covers.

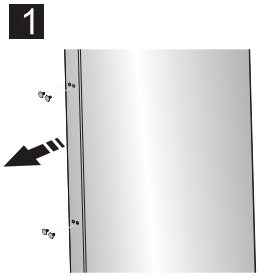

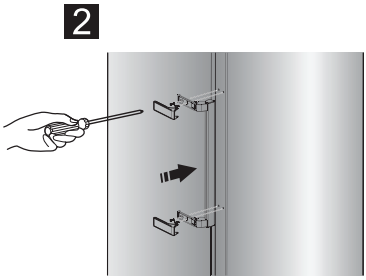

NOTE:
Install the handle covers as shown in the picture: first secure the clip, then close the cover from the inner side until you hear an audible click.

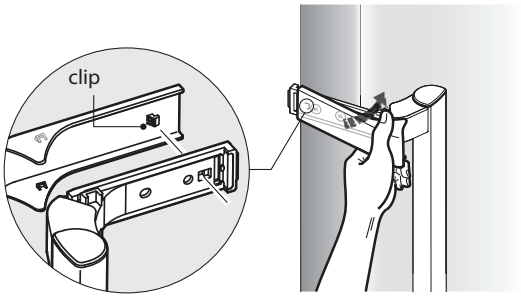

Copyright © 2013, Fast ČR, a. s.

Procedure for switching the door opening direction

You can change the door opening direction - from the right (as supplied by the manufacturer) to the left if the location of the refrigerator requires it.

> ⚠ ***WARNING!***
> ***When changing the door opening direction, the appliance must not be connected to the power supply. Check that you have disconnected the plug of the power cord from the mains power socket.***

Tools

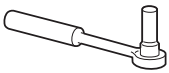	
8mm socket wrench	Philips screwdriver
Narrow flat screwdriver	8mm double-ended wrench

> ***NOTE:***
> ***Prior to starting with the change, place the appliance on its back so as to gain access to its underside. Lay the appliance down on to a soft mat or similar material so that the cooling circuit located in the rear of the appliance is not damaged.***

To change the door opening direction, proceed as follows.

1. Stand the refrigerator upright. Open the door of the top part and remove all the shelves (careful not to break the shelves) and then close the door.

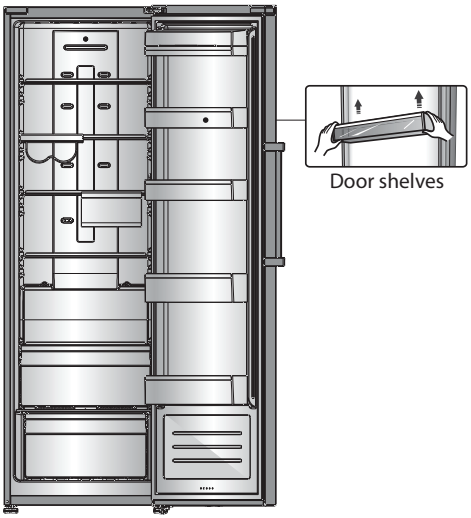

Copyright © 2013, Fast ČR, a. s.

2. Open part 1 in the top part of the refrigerator from the right side and then remove part 3 and part 4 on the door in the same manner. Remove part 2 and put it back into the plastic bag.

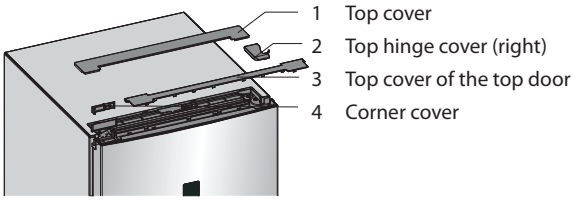

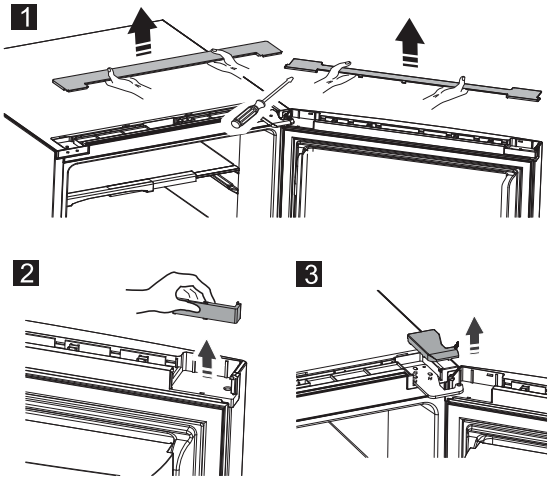

3. Disconnect electrical connector 1 and electrical connector 2 and then remove part 3.

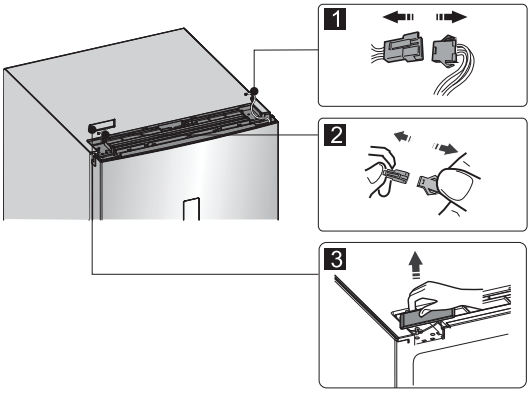

Copyright © 2013, Fast ČR, a. s.

4. Remove screws 1, release cables 2 and remove part 3.

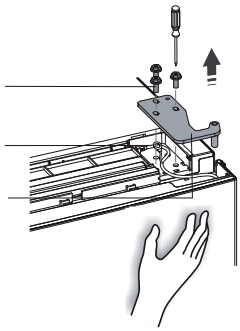

NOTE:
During step 4, hold the door with your hand so that it does not fall off.

5. Remove the door and place it on a soft surface with the front part facing upwards. Lift up part 1 and part 4, then loosen screws 2 as shown in the picture. Change the handle 3 to the right side, then insert screw 2, part 1 and part 4 afterwards. Loosen screws 7, remove part 6 and part 5, turn part 6 and then install part 5 and part 6 on the right side using screws 7.

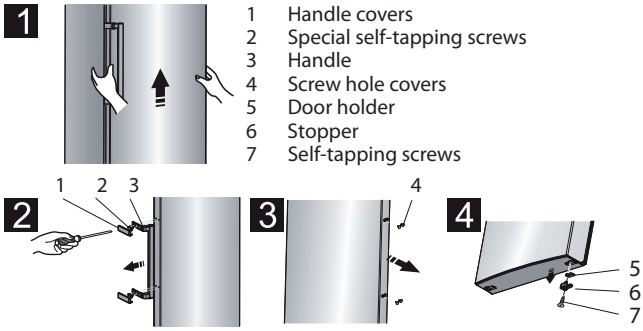

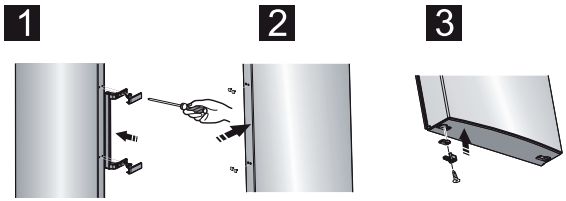

NOTES:
Remove the handle cover as shown on the picture: bend the top wing and remove the top clip from the handle and also on the other side, then remove the handle cover.

Copyright © 2013, Fast ČR, a. s.

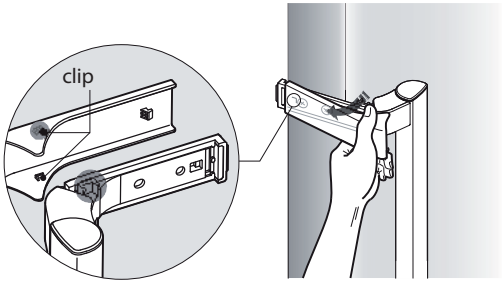

Install the handle covers as shown in the picture: first secure the clip, then close the cover from the inner side until you hear an audible click.

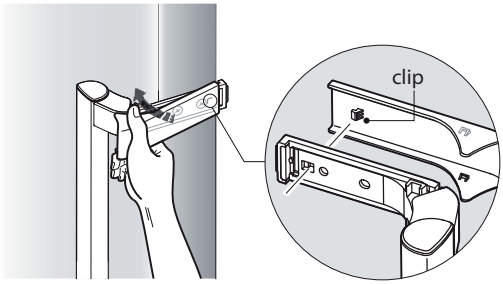

6. Lay the refrigerator down flat, remove part 3 and release screw 4. Remove part 2 and part 1.

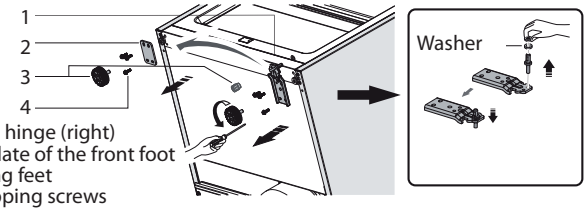

1 Bottom hinge (right)
2 Fixed plate of the front foot
3 Levelling feet
4 Self-tapping screws

NOTE:
The washer may stick to the bottom door.

7. Screw out the bottom hinge, move it to the other side with the screw holes and then screw it on and then also the washer.
8. Perform step 6 again, change part 1 to the left side and part 2 to the right side and then secure with screw s4. Finally install part 3.

Copyright © 2013, Fast ČR, a. s.

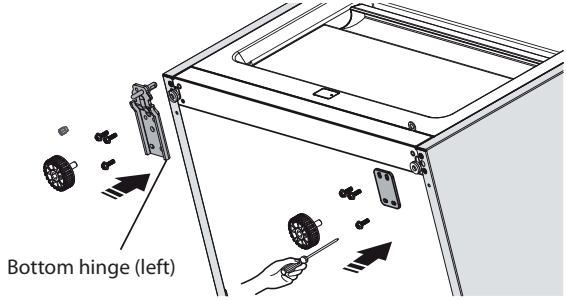

9. Screw out the top hinge, turn it over and secure it on the other side. Then put it aside for further use.

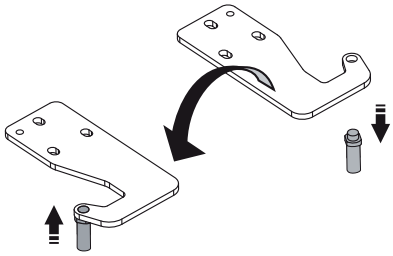

10. Exchange the wires on both sides of the refrigerator.

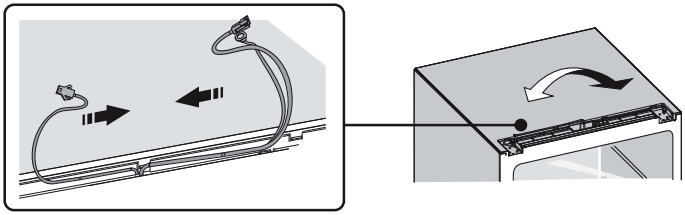

11. Place the top door in the correct position, set part 1 and the top door, move the connecting wire 2 into the holes in the top part of the door from left to right and then secure part 1 and wire 2 with screws 3. (Hold the door in place with your hand during the installation.)

Copyright © 2013, Fast ČR, a. s.

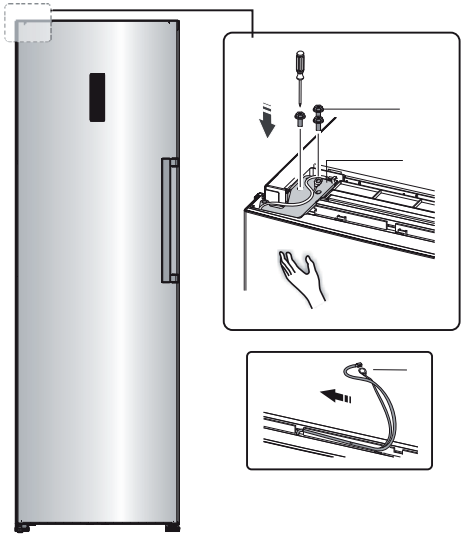

12. Connect the power supply connector 1 according to the connection in step 3 and then install part 2 (it is found in the plastic bag).

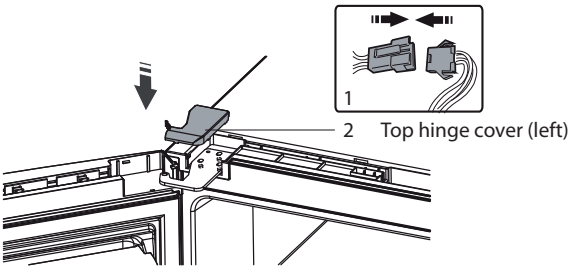

13. Turn part 1 by 180° and install it on the right corner of the top door, then install part 2, (you removed both in step 2).

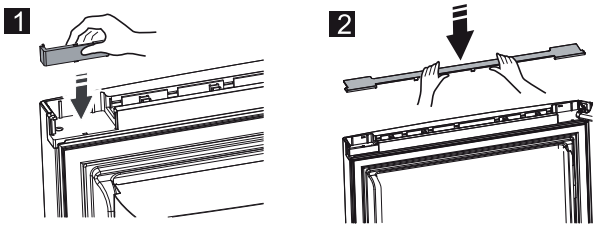

Copyright © 2013, Fast ČR, a. s.

14. Disconnect the connecting cable from the connector (part 3 in step 3) and install it on to the second connector, which you will use (it is marked with the letter "R" and is located in the plastic bag). Place the removed connector into the plastic bag.

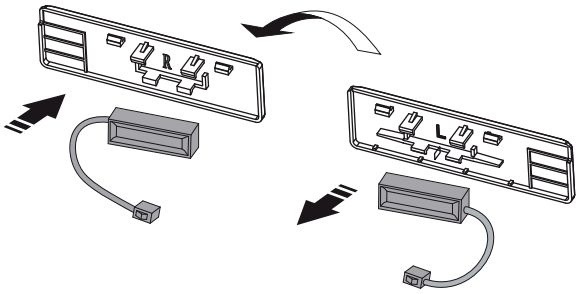

NOTE:
Check that the coupling of the connecting cable fits properly into the connector.

15. Install part 1, connect connector 2 and then install part 3.

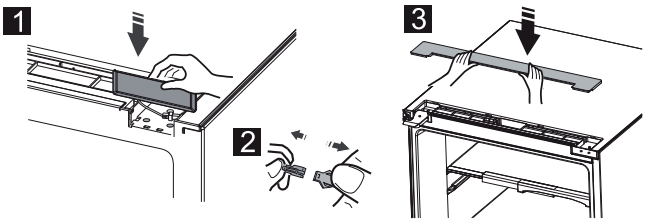

16. Open the top door, reinsert the drawers and close it.

Installation of appliances as a pair

Your appliance may be installed as a pair. Install according to the instructions on the picture.

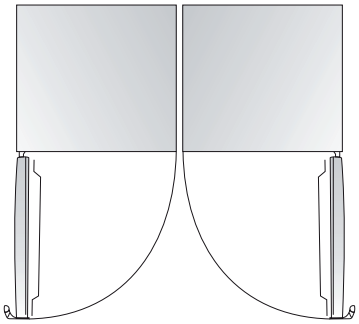

Copyright © 2013, Fast ČR, a. s.

PART 4: OPERATING THE APPLIANCE

Display and indicator lights on the display

The appliance is controlled by means of the display and the indicator lights on the display; the appliance is equipped with corresponding functions and modes as shown on the displays on the pictures below. As soon as the appliance is turned on for the first time, a backlit icon on the display will remain in operation. If you do not press any button and the door is closed, the backlight will turn off.

Setting the temperature

We recommend that the temperature inside the refrigerator is set to 4°C when you turn the appliance on for the first time. If you wish to change the temperature, proceed as follows.

WARNING
Please remember that the temperature that you set will be the average temperature of the entire refrigerator. The temperature inside a compartment may differ from the temperature shown on the display, as it depends on the amount of stored food and its location in the appliance. Ambient temperature also has an effect on the final temperature inside the appliance.

Copyright © 2013, Fast ČR, a. s.

1. Refrigerator

Press the "Fridge" button to set the temperature in the refrigerator in the range from 2°C to 8°C as required; the respective setting will be shown on the control panel.

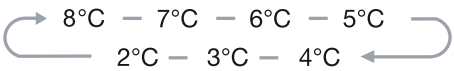

2. Super Cool

The "Super Cool" function makes it possible to cool food down faster compared to the standard cooling process and keeps the stored food fresher for longer. Press the "Super Cool" button to activate this function. An indicator light will be lit. The "Super Cool" function will turn off automatically after 6 hours and the refrigerator temperature of 2°C will appear on the display. When the "Super Cool" function is activated, you can deactivate it by pressing the "Super Cool" or "Fridge" button and the refrigerator temperature will return to the initially set value.

3. Holiday

If you are going to be away for an extended period of time, you can activate the "Holiday" function by holding down the "Holiday" button for approx. 3 seconds, until the respective indicator light is lit. When the "Holiday" function is activated, the temperature automatically changes to 15°C to achieve minimal power consumption.

IMPORTANT!
Do not store any food inside during this time. When the "Holiday" function is activated, you can deactivate it by pressing the "Holiday", "Fridge" or "Super Cool" buttons. The temperature of the refrigerator will automatically return to the previously set temperature.

4. Sound alarm

As soon as the sound alarm is activated, the "Alarm" indicator light will be lit and a sound will be made. Press the "Alarm" button to cancel the sound alarm and the "Alarm" indicator light will turn off and the alarm will stop. Door alarm. If the refrigerator door is left open for longer than 2 minutes, an alarm will be sounded. The door alarm will be sounded 3 times every minute and will automatically turn off after 10 minutes. To save power, do not leave the refrigerator door open for too long. The alarm will also be turned off by closing the door.

5. Power button

If you need to clean the appliance or is you will not be using it for an extended period of time, press the "Power" button. If the appliance is in operation, you can turn it off by holding down the "Power" button for approx. 5 seconds and the display will turn off.

IMPORTANT!
Do not store any food inside during this time. If the appliance is turned off, turn it on by holding down the "Power" button for approx. 1 second and the previous settings will be renewed.

6. Child Safety Lock

Press the "Child Lock" button to prevent children. If the child safety lock function is activated, none of the buttons will be active, with the exception of the "Alarm" button. To activate the child safety lock function hold down the "Child Lock" button for approx. 3 seconds and the child lock icon will be lit. To deactivate the child safety lock function hold down the "Child Lock" button for approx. 3 seconds and the child lock icon will turn off.

Copyright © 2013, Fast ČR, a. s.

7. Refrigerator accessories

Door shelves

They are suitable for storing eggs, beverages in can, beverages in bottles, packed foods, etc. Do not, however, store food that is too heavy.

The middle door shelf can be variably located depending on your requirements. Remove food from the shelves.

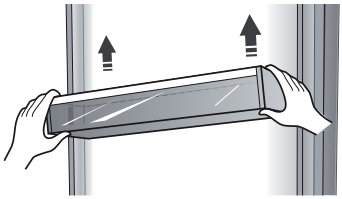

NOTE:
In the top shelf there is a special egg tray and in the bottom shelf there is a special bottle holder.

Refrigerator shelves

There are several shelves inside the refrigerator, which can be removed and easily cleaned as required.

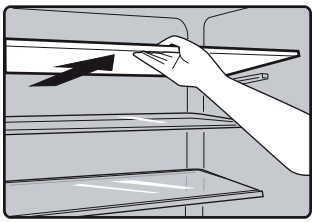

Flexi box for fresh food

It is suitable for storing small foods, such as eggs, cheeses, marmalades, butter, pieces of cake, fruit and vegetables. It can be located also next to the shelf.

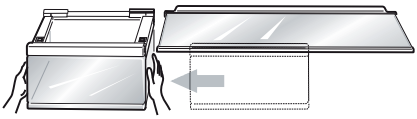

NOTE:
Carefully press down on its right or left side to slide it. If necessary, remove it also with its attachment part as required in order to gain more space inside the refrigerator.

Copyright © 2013, Fast ČR, a. s.

Wine rack
Serves for storing bottles of wine or other beverages. It can also be slid to the side if necessary. If necessary, remove it also with its attachment part as required in order to gain more space inside the refrigerator.

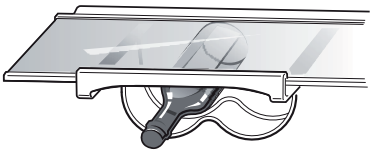

NOTE:
Carefully press down on the right or left side of the bottle holder to slide it. The bottle holder may also be folded up as required.

0°C cool plus zone
The temperature in this part is 2-4°C lower than in other parts of the refrigerator. It is used for storing fish, meat and other similar foods.

Cover of the fruit and vegetable drawer
It serves to control the temperature inside the fruit and vegetable drawer and prevents undesirable humidity loss.

Fresh food drawer
It is used for storing fruit and vegetables.

Controlling the humidity inside the fruit and vegetable drawer
The fruit and vegetable drawer fitted on telescopic rails is used for storing fruit and vegetables. You can control the humidity inside using the slider.
The slider is a part of the fruit and vegetable drawer cover and can be moved to the left or right side and thereby increase or decrease the opening for airflow. Making the opening larger reduces humidity and making it smaller conversely increases it.
We recommend that vegetables are stored at a higher humidity and fruit at a lower humidity.

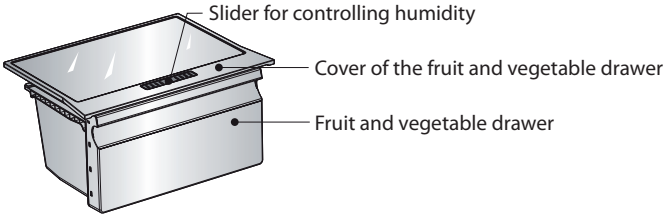

To take out the drawer, pull it out and then lift out of the rails. However, always first remove food out of the drawer. As soon as the drawer is removed, make sure that the rails are reinserted back into the inside area of the refrigerator.

Copyright © 2013, Fast ČR, a. s.

Bottle holder

The bottle holder serves to hold bottles. It can be located in the middle or lower part of the refrigerator and moved to the left or right as required.

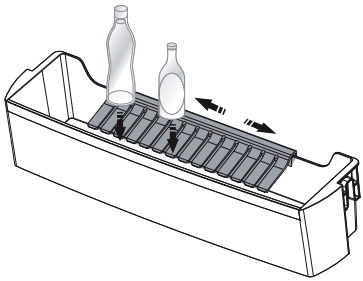

Copyright © 2013, Fast ČR, a. s.

PART 5: ARRANGEMENT OF FOOD

- Food products, which are susceptible to the absorption of odours or that release odours must always be stored in closed boxes or in appropriate packaging.
- Fruit, vegetables and salad products can be stored unpacked in the vegetable drawers.
- Appropriate wrapping materials for food is plastic wrap, aluminium foil, glass jars, etc.
- The products should not touch the back wall, otherwise they may freeze on.
- Always allow hot dishes to cool down before placing them into the refrigerator.
- Open the door only for a short time so that the inside area of the fridge is not heated. This saves energy.
- Never store explosive materials or products with flammable compressed gasses (e.g. whipped cream sprayers with pressurised capsules/cartridges, spray cans) – **DANGER OF EXPLOSION**!
- Do not place oils intended for meal preparation into the removable drawers in the refrigerator door. This may cause cracks caused by the pressure in the plastic on the door.
- Alcoholic beverages must always be stored in the cold zone, in a vertical position and firmly and safely closed.

Advice about refrigerating food

While the air in the refrigerator circulates, areas with various temperatures arise. These areas are especially useful for storing various types of food. Arrange the food in such a way that air can freely flow around the food. The coldest zones (suitable for example for storing meat) are found immediately above the vegetable drawers. On the other hand the zones that are less cold are at the top towards the outside and inside the door (ideal for storing butter and cheese).

Table - Storing food in the refrigerator

Food	Storage method	Zone	Durability
Meat and fish (various), hard cheeses	Plastic foil, aluminium foil, closed glass containers, plastic containers	Bottom part of the refrigerator	1-2 days
Cooked dishes, cold dishes, confectionery	Closed glass or plastic containers	Any shelf	1-2 days
Fruit and vegetables	Closed packaging or in bulk	Fruit and vegetable drawer	3-4 days
Bananas, potatoes, onion, garlic	Do not store in the refrigerator.	-	-
Water, wine, beer, milk, fruit juices, fizzy drinks	Food grade glass or plastic bottles	Tray in the door	Depends on expiry date
Pickled or in oil marinated food, sauces, butter, soft cheese, eggs	Original packaging	Tray in the door	Depends on expiry date
Yoghurt	Original packaging	Any shelf	Depends on expiry date

Copyright © 2013, Fast ČR, a. s.

PART 6: REGULAR MAINTENANCE

For hygiene reasons, it is necessary to regularly clean the appliance (including the outside and inside accessories) at least once every two months.

WARNING
The appliance must not be connected to the power socket during cleaning. Danger of injury by electric shock! Before cleaning the appliance, disconnect the power plug from the power socket.

Cleaning the outer surface

In order for the appliance to serve you long and well, it is necessary to clean it regularly.
- Wipe the control panel and display using a soft clean wiping cloth.
- Apply water on to the wiping cloth instead of on the appliance. This will ensure that the water is spread evenly over the surface of the appliance.
- Wipe the door, handles, sides with a wiping cloth dipped in lukewarm water with a little kitchen detergent and then wipe dry.

WARNING
- ***Do not use sharp objects, coarse cleaning agents which could scratch the surface of the appliance.***
- ***Do not use thinners, car cleaners, chlorine, petrol, coarse cleaning agents, benzene or any other similar agents for cleaning. They can damage the surface of the appliance and cause a fire.***

The use of steam cleaning appliances is extremely dangerous and so is strictly forbidden.

Cleaning the inside area

It is necessary to regularly clean the inside area. It will be easier to clean the inside area if there is not too much food inside the appliance. Wipe the inside area using a soft wiping cloth dipped in a weak solution of water and baking soda or vinegar, wipe using a wiping cloth dipped in clean warm water. Then wipe dry using a clean wiping cloth before reinserting the shelves and drawers.
Thoroughly dry out the inside area and accessories.

Cleaning gasket seals

Keep the door gasket seals clean.
Sticky foods and beverages may cause the gasket seal to stick to the inner edge and result in damage when the door is opened. Wash the gasket seal with a soft wiping cloth dipped in warm water with a small amount of kitchen detergent. Rinse and thoroughly wipe dry.

WARNING
Only turn on the appliance once the gasket seal is thoroughly dry.

Copyright © 2013, Fast ČR, a. s.

Replacing the LED light

WARNING!
The LED light must be replaced by a service technician or qualified person! If the LED light is damaged, please contact an authorised service centre. To replace the LED light, proceed as follows:

1. ***Disconnect the appliance from the power socket.***
2. ***Remove the light cover by pushing it up and out.***
3. ***Hold the LED light cover with one hand and pull it out with the other hand while holding down the clip.***
4. ***Replace the LED light and put the cover back in its place.***

Taking out of operation for an extended period

If you are not going to use the refrigerator for an extended period of time, do the following:
Disconnect the refrigerator from the power source by pulling it out of the power socket. Clean out the inside and dry it out as described in the part Cleaning the refrigerator. Leave the door open to prevent an unpleasant odour forming inside.

Please be aware:

Compressor

The compressor is controlled by the thermostat, which is set by the temperature dial, and turns itself on automatically when temperatures inside the appliance is exceeded and then turns itself off as soon as it again reaches this temperature.
When any compressor – cooling system is turned on – noise can be heard. These sounds are made when the motor in the compressor is working and they are also made by the coolant circulating in the circuit of the cooling system. These noises are normal and do not indicate any malfunction in the operation of the appliance.
In unheated rooms or in cold weather conditions condensate may form on the exterior walls of the appliance. This does not indicate a malfunction and this condensate will disappear as soon as the temperature rises.

Contact the service department only when, after analysing all possible factors of the malfunction you cannot find any cause for the malfunction or you are unable to remedy the malfunction yourself. So, first focus on: " **What should I do when**...."

Copyright © 2013, Fast ČR, a. s.

PART 7: WHAT SHOULD I DO WHEN...

If you notice problems with your appliance or if you find that the appliance is not working properly, you can remedy some of the most common faults yourself prior to contacting an authorised service centre. Check the appliance and proceed according to the instructions below before contacting an authorised service centre.

WARNING!
Do not attempt to repair the appliance on your own. If the problem persists after performing the inspection, please contact an authorised service centre, a qualified technician or the vendor from whom you purchased the appliance.

Problem	**Possible cause and solution.**
The appliance is not working properly.	Check that the power cord is correctly connected to the power socket.
	Check that there is power in the fuse or circuit, replace as necessary.
	Ambient temperature is too low. Set a lower temperature in the refrigerator.
	It is normal for the refrigerator not to be in operation during automatic defrosting or for a short time after being turned on; this protects the compressor.
Unpleasant odour	It is necessary to clean the inside area of the appliance.
	Certain foods, containers or wrapped foods may cause unpleasant odours.
Noise from the appliance	Certain noises are completely normal:
	• Operation of the compressor.
	• Noise of air flowing from the fan in the refrigerator or in other parts of the appliance.
	• Gurgling similar to the sound of water boiling.
	• Banging during automatic defrosting.
	• Click before the compressor starts running.
	Other unusual noises may be caused for the following reasons and may indicate that you should check the appliance:
	The appliance is not levelled.
	The rear part is touching a wall.
	Bottles or containers have fallen or are rolling around.
The compressor is running non-stop.	It is normal to hear the compressor motor, which under the following conditions may run more than normal:
	• Temperature is lower than usual.
	• You have place a larger amount of hot food into the appliance at once.
	• The temperature inside the refrigerator is too high.
	• The door was opened for an extended period of time.
	• You have just installed the appliance or it was turned on for a longer time.

Copyright © 2013, Fast ČR, a. s.

Problem	Possible cause and solution.
A layer of ice has appeared in the refrigerator.	Check whether air circulation has been blocked, and make sure that food is located in such a way that proper ventilation is ensured. Check that the door is fully closed. To remove ice deposits, follow the instructions in the chapter Cleaning and care.
The temperature inside the refrigerator is too high.	The door was opened for a longer period of time or were opened too frequently, or the door was not closed due to an obstruction; or the appliance was installed without sufficient ventilation being provided on the sides, top and underside.
The temperature inside the refrigerator is too low.	Increase the temperature - further instructions in a previous part of this user's manual.
The door does not close properly.	Check that the top part is bent by 10 - 15 mm so that the door closes on its own or whether there is something preventing the door from closing.
Water is dripping on to the floor.	The water tank (located in the bottom part of the appliance) is not correctly levelled or the drain tube (located under the top part of the compressor mount) is not correctly located to drain the water from the tank or the drain tube is clogged. It is necessary to move the appliance away from the wall and to check the tank and the tube.
The light does not light up.	• The LED light is destroyed. More information in chapter Cleaning and care.
	• The control system turned off the light because the door was left open for an extended period of time. Closing and again opening the door will turn the light back on again.

Copyright © 2013, Fast ČR, a. s.

PART 8: INFORMATION SHEET

INFORMATION SHEET: Philco

Philco brand: PHILCO	
Brand	Philco
Product number	PTL 3602 NIL
Type of appliance 3)	1
Energy efficiency class (A... low electricity consumption to G high electricity consumption)	A++
Electricity consumption per 365 days 1) kWh	131
Total available volume: l	
of which: refrigerator part l	360
of which: freezer part l	
Star mark for the freezer area	
Freezing capacity kg/24h	
Climatic class 2)	SN/N/ST/T
Voltage	220-240 V ~ 50 Hz
Noise level 4) dB (re 1pW)	40
Dimensions cm (h x w x d) cm	1855/595/712
Weight kg	72

1) Electricity consumption in kWh / year is based on the results of a normalised test carried out over a period of 24 hours.
   Actual electricity consumption depends on the use and location of the appliance.
2) SN: ambient temperatures from +10 °C to +32 °C
   ST: ambient temperatures from +16 °C to +38 °C
   N: ambient temperatures from +16 °C to +32 °C
3) 1 = Refrigerator without low temperature areas
   7 = Refrigerator/freezer with low temperature areas *(***)
   8 = Box freezer
4) Noise level according to European norm EN 60704

NOTE:
All the here provided data is subject to change.

Copyright © 2013, Fast ČR, a. s.

INSTRUCTIONS AND INFORMATION REGARDING THE DISPOSAL OF USED PACKAGING MATERIALS

Dispose of packaging material at a public waste disposal site.

DISPOSAL OF USED ELECTRICAL AND ELECTRONIC APPLIANCES

The meaning of the symbol on the product, its accessory or packaging indicates that this product shall not be treated as household waste. Please, dispose of this product at your applicable collection point for the recycling of electrical & electronic equipment waste. Alternatively in some states of the European Union or other European states you may return your products to your local retailer when buying an equivalent new product. The correct disposal of this product will help save valuable natural resources and help in preventing the potential negative impact on the environment and human health, which could be caused as a result of improper liquidation of waste. Please ask your local authorities or the nearest waste collection centre for further details. The improper disposal of this type of waste may fall subject to national regulations for fines.

For business entities in the European Union
If you wish to dispose of an electrical or electronic device, request the necessary information from your seller or supplier.

Disposal in other countries outside the European Union
If you wish to dispose of this product, request the necessary information about the correct disposal method from local government departments or from your seller.

This product meets all the basic EU regulation requirements that relate to it.

Changes to the text, design and technical specifications may occur without prior notice and we reserve the right to make these changes.

Copyright © 2013, Fast ČR, a. s.

CHLADNIČKA

NÁVOD K OBSLUZE

PHILCO

Famous for Quality the World Over

PTL 3602 NX

Vážený zákazníku,
Děkujeme, že jste zakoupil výrobek značky PHILCO. Aby váš spotřebič sloužil co nejlépe, přečtěte si všechny pokyny v tomto návodu.

OBSAH

ČÁST 1: PŘED UVEDENÍ DO PROVOZU 2
- Bezpečnostní upozornění 2
- Bezpečnostní pokyny pro plyn R600a 4

ČÁST 2: POPIS PŘÍSTROJE 5

ČÁST 3: INSTALACE 6
- Přeprava a rozbalení 6
- Umístění 7
- Čištění před použitím 8
- Elektrické zapojení 8
- Postup otočení otevírání dvířek 10
- Instalace spotřebičů v páru 16

ČÁST 4: OVLÁDÁNÍ SPOTŘEBIČE 17

ČÁST 5: USPOŘÁDÁNÍ POTRAVIN 22

ČÁST 6: PRAVIDELNÁ UDRŽBA 23

ČÁST 7: CO MÁM DĚLAT, JESTLIŽE 25

ČÁST 8: INFORMAČNÍ LIST 27

Copyright © 2013, Fast ČR, a. s.

ČÁST 1: PŘED UVEDENÍM DO PROVOZU

Bezpečnostní upozornění

Symboly:

Obecné rady pro optimální provoz spotřebiče

Obecné nebezpečí

Horké povrchy

Než uvedete spotřebič do provozu

- Pročtete si pozorně návod k použití a k montáži před instalací, zapnutím a používáním přístroje! Tento návod obsahuje důležité informace týkající se instalace, použití a údržby spotřebiče. Návod si uschovejte i pro pozdější nahlédnutí, případně pro další majitele spotřebiče v případě dalšího prodeje výrobku.

Pokud je spotřebič přepravován v horizontální poloze, olej z kompresoru může zatéct do chladicího okruhu. Proto ponechte spotřebič po dobu 12 hodin před zapnutím ve vertikální poloze, aby olej natekl zpět do kompresoru.

Po vybalení spotřebič pečlivě prohlédněte, zda není nikterak poškozen. Přesvědčte se také, že kabel není poškozen. Zjistíte-li nějaké závady, vypněte spotřebič a kontaktujte prodejce nebo v případě poškozeného přívodního kabelu servisní centrum. Pokud je přístroj a všechny jeho součásti v pořádku, nainstalujte podle pokynů v příslušné kapitole.

- Při instalaci spotřebiče na místo, popř. při posouvání spotřebiče, by mohlo dojít k jeho promáčknutí nebo poškození přívodního kabelu. Zkontrolujte, zda přívodní kabel nikde nepřekáží.
- Před připojením spotřebiče ke zdroji elektrické energie se ujistěte, že kapacita systému odpovídá údajům uvedených na výkonnostním štítku spotřebiče.
- Jakékoliv úpravy domácí elektroinstalace nezbytné pro připojení spotřebiče mohou být provedeny pouze odborným pracovníkem.

Přesouváte-li spotřebič z jeho obvyklé pozice, je nutné si uvědomit, že i když jste odpojili přívodní kabel, součásti na zadní straně spotřebiče mohou být ještě po určitou dobu velmi horké.

Tento spotřebič není určen pro vestavby. Nezakrývejte nebo nezastavujte otvory přívodu a odvodu vzduchu. Nedostatečné odvětrání způsobí špatnou funkci a poškození spotřebiče.

Provoz přístroje

- Používejte spotřebič pouze k účelům, ke kterým je určen.
- Tento spotřebič je určen výhradně pro domácí použití, pro uchovávání potravin.
- Teplota uvnitř chladničky může mírně stoupat nebo klesat, tato zařízení nejsou proto vhodná k uchovávání výrobků (např. léků), které vyžadují stabilní teplotu.

Nepoužívejte uvnitř spotřebiče žádné další elektrospotřebiče (např. topná tělesa, elektrické zmrzlinové strojky atd.) Hrozí nebezpečí výbuchu!

Copyright © 2013, Fast ČR, a. s.

Neukládejte do chladničky potraviny s hořlavými hnacími plyny (např. spreje) a žádné výbušném, kontaminující nebo těkavé látky. Hrozí nebezpečí výbuchu!

- Vysokoprocentní alkohol ukládejte jen s pevným uzávěrem a ve svislé poloze.
- Nepoužívejte podstavec, zásuvky, dvířka spotřebiče atd. jako stupátko nebo jako opěrku. Hrozí nebezpečí zranění osob nebo poškození spotřebiče.
- Dbejte na to, aby se plastové součásti spotřebiče a těsnění dveří neznečistilo olejem nebo tukem. Plastové součásti a těsnění se pak stávají porézní.

Nedoporučujeme vkládat horké tekutiny nebo jídla dovnitř chladničky a plnit nádoby až po okraj.

Nepokládejte na chladničku křehké, těžké nebo nestabilní předměty.

Děti v domácnosti

- Nikdy nenechávejte obaly a jejich součásti dětem. Hrozí nebezpečí otravy nebo udušení skládacími kartony a fóliemi!
- Tento spotřebič není žádnou hračkou pro děti!
- U spotřebičů se zámkem na dveřích: nenechávejte klíče v dosahu dětí!
- Pokud již chladničku nebudete používat, demontujte dvířka, těsnění, police a uložte je na bezpečné místo. Předejdete tak nebezpečí uvíznutí dítěte uvnitř chladničky.

Údržba a čištění

Dříve než začnete s pravidelnou nebo mimořádnou údržbou, odpojte přívodní kabel spotřebiče nebo vypínejte jištění. Netahejte nikdy za síťový přívodní kabel, ale vždy přímo za vidlici.

Všeobecné pokyny

- Zařízení není určeno pro použití osobami (včetně dětí) se sníženými fyzickými, smyslovými nebo psychickými schopnostmi, nedostatkem zkušeností a znalostí, pokud nejsou pod dozorem nebo nebyly poučeny o použití zařízení osobou odpovědnou za jejich bezpečnost. Děti by měly být pod dozorem, aby si se zařízením nehrály.
- Tento spotřebič je otestován v souladu se směrnicemi platnými v Evropské Unii.
- Těsnost chladicího okruhu je přezkoušena.
- Tento výrobek odpovídá příslušným bezpečnostním ustanovením pro elektrické spotřebiče platným v Evropské Unii.

Copyright © 2013, Fast ČR, a. s.

Technická bezpečnost

Spotřebič obsahuje chladicí plyn, ISOBUTHAN (R600a). Spotřebič přepravujte či přesouvejte jen s maximální opatrností, vyhněte se nadměrným nárazům a otřesům, aby nedošlo k poškození spotřebiče. Pokud dojde k poškození chladicího okruhu a možnému úniku chladicího plynu, vzniká riziko výbuchu, který může být vyvolán jiskrou nebo plameny. Pokud spotřebič vykazuje známky poškození, nesmí být uveden do provozu. V takovém případě kontaktujte servisní centrum, vyvětrejte místnost, kde je zařízení umístěno a zamezte šíření plamenů nebo jiným zásahům do zařízení.

Bezpečnostní pokyny pro plyn R600a

Opatření v případě nenadálého úniku

Pokud lze větrat, nechte materiál odpařit.

Vlastnosti plynu

Plyn je vysoce hořlavý, je nutno zcela vyloučit kontakt s otevřeným ohněm a horkými povrchy. Protože je plyn R600a těžší než vzduch, může docházet k jeho vysoké koncentraci u země, kde je větrání slabé.

První pomoc

Vdechnutí

Odveďte zasaženou osobu ze zamořeného prostoru na teplé, dobře větrané místo. Dlouhodobý pobyt v zamořeném území může způsobit dušení, případně ztrátu vědomí. Pokud je to nutné, zaveďte umělé dýchání a v mimořádně vážné situaci, pod odborným lékařským dohledem, podejte kyslík.

Kontakt s pokožkou

Při nahodilém kontaktu s pokožkou nedojde k ohrožení zdraví, raději důkladně omyjte postižené místo. Tekutý postřik nebo rozprášená tekutina mohou způsobit omrzliny, omyjte postižené místo velkým množstvím vody a přivolejte ošetřujícího lékaře.

Kontakt s očima

Pokud jsou zasaženy oči, vymyjte je velkým množstvím vody, snažte se přitom mít oči otevřené, a co nejdříve zavolejte specializovaného lékaře.
Pokud dojde ke styku s plynem nebo vdechnutí plynu R600a, kontaktujte svého lékaře.

Copyright © 2013, Fast ČR, a. s.

ČÁST 2: POPIS PŘÍSTROJE

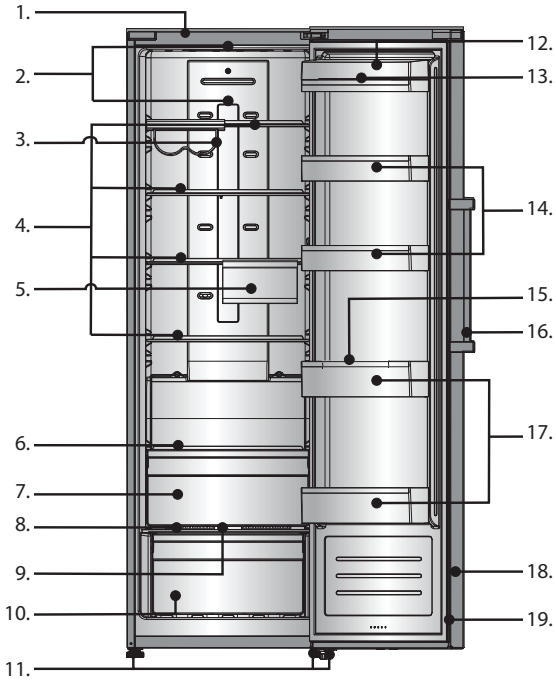

1. Vnější plášť
2. LED osvětlení
3. Flexibilní držák na víno
4. Skleněná police
5. Flexi box na čerstvé potraviny
6. Malé skleněná police
7. Zóna 0°C cool plus
8. Kryt zásuvky na ovoce a zeleninu
9. Posuvný blok na kontrolu vlhkosti
10. Zásuvka na čerstvé potraviny
11. Nastavitelné nohy
12. Police pro mléčné výrobky s krytem
13. Tácek na vejce (uvnitř)
14. Střední police
15. Závěsná police na lahve
16. Madlo
17. Police na láhve
18. Dvířka chladničky
19. Těsnění dvířek

POZNÁMKA:
Z důvodu neustálého zdokonalování produktů se může vlastní spotřebič lišit od tohoto návodu k použití, ale funkce a metody použití zůstávají stejné. Pro více místa v mrazáku můžete vyjmout zásuvky (s výjimkou dolní zásuvky) a instalovat mřížky a tácek na led.

Copyright © 2013, Fast ČR, a. s.

ČÁST 3: INSTALACE

Přeprava a rozbalení

Pokud je spotřebič přepravován v horizontální poloze, olej z kompresoru může natéct do chladicího okruhu. Proto ponechte spotřebič po dobu 12 hodin před zapnutím ve vertikální poloze, aby olej natekl zpět do kompresoru.
Odstraňte vnější obal, sejměte ochranný film z povrchu spotřebiče (je-li použit) a očistěte vnější část spotřebiče k tomu určeným přípravkem. Nepoužívejte škrabky ani hrubé látky, které by mohly nevratně poškodit povrchy spotřebiče. Opatrně odstraňte veškeré papíry a lepicí pásky ze spotřebiče, dveří a dalších části zabalených v polystyrénu. Vyjměte dokumenty a příslušenství zevnitř spotřebiče.
Obalový materiál je recyklovatelný a je označen symbolem recyklace. Při likvidaci se řiďte místními předpisy. Obalové materiály (plastové sáčky, polystyrenové části, atd.) musí být uchovány mimo dosah dětí, protože představují možný zdroj nebezpečí.
Spotřebič pečlivě prohlédněte. Zjistíte-li nějaké vady, ukončete instalaci a kontaktujte prodejce.

Provozní podmínky

Správný provoz spotřebiče, teploty chlazení jsou garantovány pouze při zachování následujících podmínek:

- Teplota místnosti, ve které je spotřebič umístěn, odpovídá klimatické třídě uvedené na výkonnostním štítku spotřebiče.
- Maximální relativní vlhkost okolí: 90%.
- Spotřebič musí být umístěn v dostatečné vzdálenosti od zdrojů tepla (např. pečicí trouby, centrálního vytápění, přímých slunečních paprsků atd.).
- Zařízení musí být umístěno tak, aby bylo chráněno před povětrnostními vlivy.
- Pravidelná údržba je prováděna dle pokynů v tomto návodu.
- Větrací otvory v krytu spotřebiče nesmí být zakryty žádnými zábranami.
- Správná instalace (např. vyvážení, kapacita systému odpovídá údajům na výkonnostním štítku spotřebiče.)

Tabulka – Klimatická třída

Klimatická třída	Teplota okolí
SN	+10°C až +32°C
N	+16°C až +32°C
ST	+16°C až +38°C
T	+16°C až +43°C

Copyright © 2013, Fast ČR, a. s.

Umístění

Prostor pro umístění spotřebiče musí splňovat požadavky uvedené v odstavci „Provozní podmínky“ a musí mít stabilní podlahu s nosností odpovídající nosnosti spotřebiče.

Dále musíte zachovat vzdálenosti a rozměry spotřebiče, aby byla zajištěna jeho správná funkce:
1. Horní část nejméně 20 cm;
2. Zadní část nejméně 10 cm;
3. Stěna na straně, kde se otevírají dveře nejméně 30 cm.

Požadavky na větrání
Prostor za spotřebičem musí umožňovat dostatečné proudění vzduchu.

Vyrovnejte spotřebič pomocí nastavitelných noh, zajistěte mezeru mezi spodním okrajem spotřebiče a zemí, aby byla zajištěna cirkulace chladicího vzduchu, čímž zajistíte optimální výkon chladicího okruhu.

Zkontrolujte, zda žádné potrubí pro oběh chladiva není během instalace žádným způsobem poškozeno.

- Používejte spotřebič pouze k účelům, ke kterým je určen.
- Spotřebič musí být umístěn na pevném a rovném povrchu.

Tímto způsobem bude zajištěn volný oběh chladiva a účinný provoz vašeho spotřebiče.

- Pokud je to možné, umístěte spotřebič do chladné, dobře větrané a suché místnosti.
- Neumisťujte spotřebič na přímé sluneční světlo, ani do místnosti s vysokou teplotou, do blízkosti jakýchkoliv zdrojů přímého tepla, jako je topení, trouba, sporák atd. – to by znamenalo, že kompresor by musel pracovat mnohem více a výsledkem by byla i znatelně vyšší spotřeba energie.

Pokud nelze předejít instalaci v blízkosti přímého zdroje tepla, doporučujeme mezi spotřebič a tepelný zdroj umístit vhodnou izolační desku (nepoužívejte azbest), nebo alespoň dodržet následující minimální vzdálenosti:

- Od plynového nebo elektrického sporáku 5 cm;
- Od radiátoru nebo trouby, apod. 50 cm;
- Od jiného chladícího spotřebiče 2 cm.

Na spotřebič neumisťujte žádné spotřebiče, které na spotřebič uvolňují teplo, jako jsou mikrovlnné trouby, opékače topinek, apod.

Nikdy nezakrývejte ventilační mřížku. Zástrčku vytahujte zatažením za samotnou vidlici, při odpojování spotřebiče od sítě nikdy netahejte za kabel.

Copyright © 2013, Fast ČR, a. s.

Před zapnutím, spotřebič nechte v konečném umístění stát 12 hodin, oběh chladiva se tak stabilizuje a nevyskytnou se žádné provozní problémy. Před připojením spotřebiče k síti se přesvědčte, že je uvnitř zcela suchý – zejména v rozích.

Varování před nebezpečím
Chladivo může být vysoce hořlavé, v závislosti na složení. Okruh chladiva byl hermeticky uzavřen a utěsněn a byl mnohokrát testován na možné úniky. Jakýkoliv neodborný zásah může způsobit nebezpečí požáru. Ujistěte se, že nedochází k žádnému mechanickému narušení či vlivu na oběh paliva, zejména v přístupných částech okolo kompresoru.
Do chladicího systému může zasahovat pouze odborně kvalifikovaný personál.

Doporučení: Doporučujeme ponechat v přední části dostatečný prostor 135° pro otevření dvířek – viz následující obrázek.

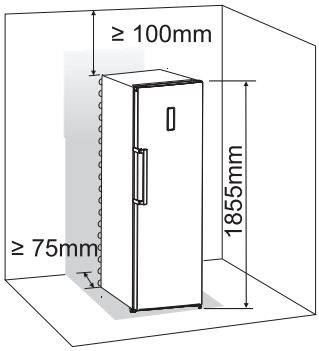

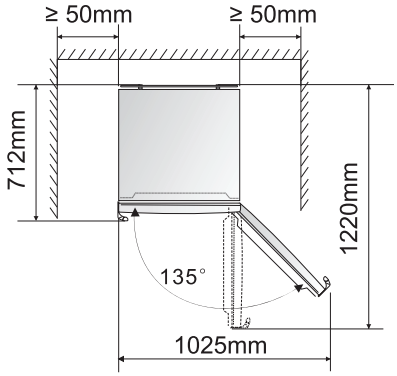

Čištění před použitím

Přesvědčte se, že jste odstranili ze spotřebiče veškeré lepicí pásky sloužící k uchycení příslušenství. Pak očistěte veškeré vnitřní části vlažnou vodou s neutrálním čisticím prostředkem, octem nebo uhličitanem sodným – tím odstraníte charakteristický zápach nových součástí – následně pečlivě vysušte. Nepoužívejte saponáty nebo agresivní přípravky, které by mohly poškodit povrchy.

Elektrické zapojení

Předtím, než zapojíte zástrčku do síťové zásuvky, zajistěte, zda:

- Máte zcela suché ruce.
- Napětí a frekvence uvedené na výkonnostním štítku spotřebiče odpovídají údajům, které jsou v domácí napájecí síti (povolena tolerance od -6% do +6% pro jmenovité napětí, pro použití při jiných napětích, použijte měnič napětí odpovídajících parametrů).
- Kabel a zástrčka nejsou poškozeny nebo skřípnutý těžkými předměty.
- Přívodní kabel není příliš napnutý, není povoleno používat prodlužovací kabel.

Copyright © 2013, Fast ČR, a. s.

Nepřipojujte spotřebič k usměrňovači proudu (např. sluneční elektrárna) nebo pomocí prodlužovacího kabelu.

Spotřebič musí být připojen k fungujícímu uzemnění. V případě, že síťová zásuvka domácího systému není uzemněna v souladu se současnými právními předpisy, připojte spotřebič po konzultaci se specializovaným technikem k samostatnému uzemnění. Výrobce není zodpovědný za úrazy vzniklé následkem nerespektování těchto pokynů.

Pokud chladničku během instalace nevyrovnáte, nemusí se dvířka správně dovírat a těsnění nemusí řádně těsnit, což bude mít za následek problémy s chlazením, námrazou nebo vlhkostí. Je velmi důležité vyrovnání chladničky.

Chladničku vyrovnáte pomocí nastavitelných noh – jejich otáčením ve směru hodinových ručiček chladničku zdviháte a jejich otáčením proti směru hodinových ručiček chladničku spouštíte.

Instalace madel

Pro pohodlnější transport jsou madla dodávána odděleně v plastovém sáčku a je třeba je následovně instalovat.

1. Odstraňte krytky šroubů na levé straně dvířek a vložte je do plastového sáčku.
2. Přiložte madlo k levé části dvířek, osy otvorů pro šrouby v rukojeti a otvory ve dvířkách by měly být v jedné rovině, jak je zobrazeno na obrázku níže.
3. Přišroubujte madlo pomocí dodávaných šroubů z plastového sáčku. Poté nainstalujte kryty madla.

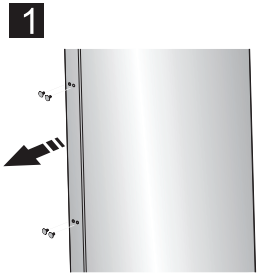

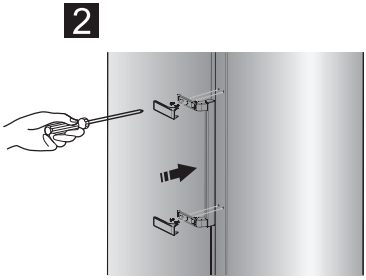

POZNÁMKA:
Instalujte kryt madla, jak je zobrazeno na obrázku: nejprve zajistěte sponu, poté zavřete kryt z vnitřní strany, dokud neuslyšíte znatelné cvaknutí.

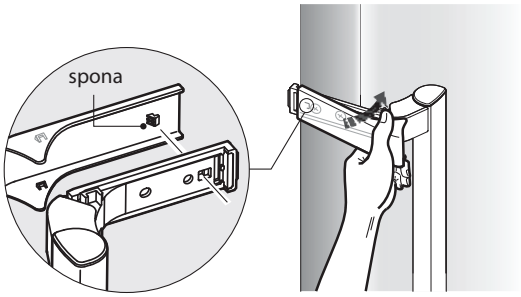

Copyright © 2013, Fast ČR, a. s.

Postup otočení otevírání dvířek

Stranu, na které se dvířka otevírají, můžete otočit - z pravé (jak je dodáno výrobcem) na levou, pokud to umístění chladničky vyžaduje.

VAROVÁNÍ!
Při výměně směru otevírání dvířek nesmí být spotřebič připojený ke zdroji energie. Ujistěte se, že jste odpojili zástrčku přívodního kabelu od síťové zásuvky.

Nástroje

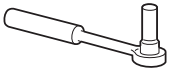	
8mm nástrčný klíč	Křížový šroubovák
Úzký plochý šroubovák	8mm oboustranný klíč na matky

POZNÁMKA:
Před zahájením výměny položte spotřebiče na záda, abyste se dostali k její spodní části. Spotřebič uložte na měkkou pěnovou podložku nebo podobný materiál, aby nedošlo k poškození chladicího okruhu v zadní části spotřebiče.

Pro otočení směru otevírání dvířek postupujte následovně.

1. Postavte chladničku na rovno. Otevřete dvířka horní části a vyjměte všechny police (pozor aby se police nerozbily) a poté zavřete dvířka.

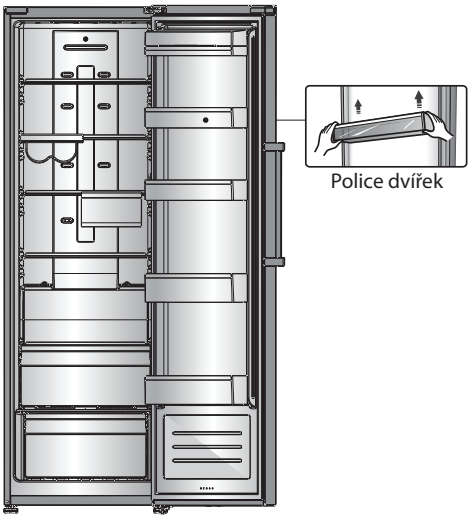

Copyright © 2013, Fast ČR, a. s.

2. Otevřete část 1 v horní části chladničky z pravé strany a poté vyjměte část 3 a část 4 na dveřích stejným způsobem. Sejměte část 2 a uložte zpět do plastového sáčku.

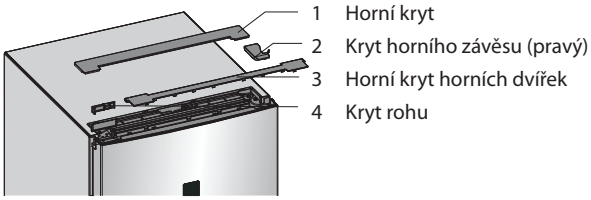

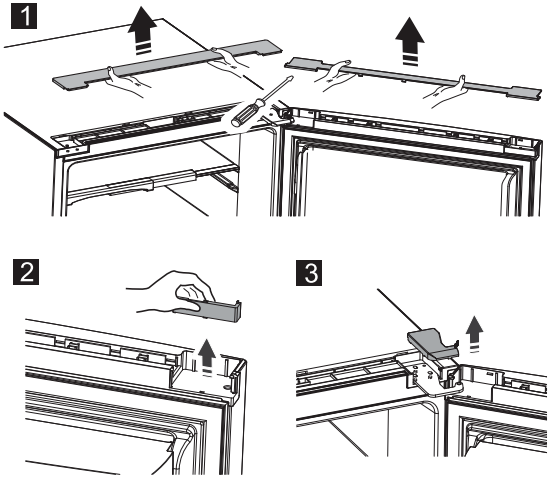

3. Odpojte elektrický konektor 1 i elektrický konektor 2 a poté odstraňte část 3.

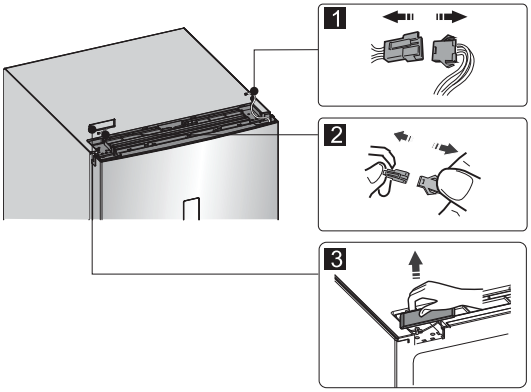

Copyright © 2013, Fast ČR, a. s.

4. Odstraňte šrouby 1, uvolněte kabely 2 a odstraňte část 3.

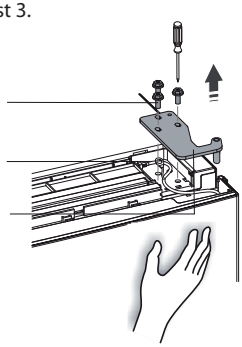

POZNÁMKA:
Během kroku 4 přidržujte dvířka rukou, aby dvířka neupadla.

5. Sejměte dvířka a položte je na měkký povrch přední částí nahoru. Zdvihněte část 1 a část 4, poté uvolněte šrouby 2, jak je znázorněno na obrázku. Změňte madlo 3 na pravou stranu, poté vložte šrouby 2, část 1 a část 4 následně. Uvolněte šrouby 7, odstraňte část 6 a část 5, otočte část 6 a poté nainstalujte část 5 a část 6 na pravou stranu pomocí šroubů 7.

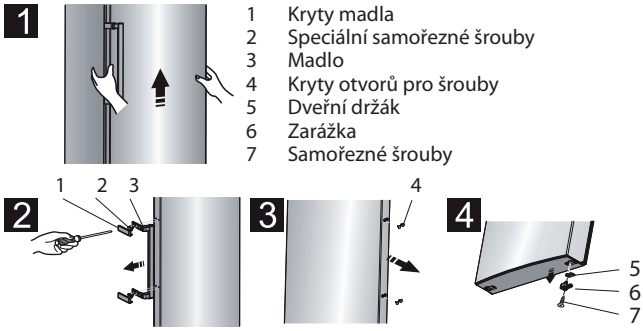

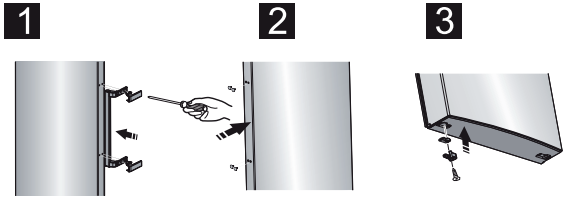

POZNÁMKY:
Vyjměte kryt madla, jak je znázorněno na obrázku: ohněte horní křídlo a sejměte horní sponu z madla a také na druhé straně, poté sejměte kryt madla.

Copyright © 2013, Fast ČR, a. s.

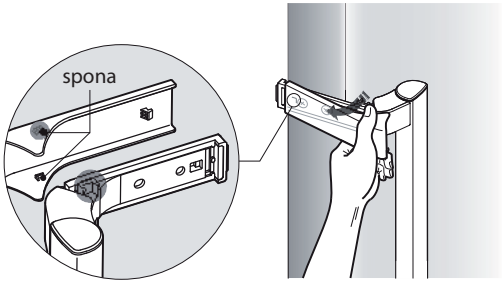

Instalujte kryt madla, jak je zobrazeno na obrázku: nejprve zajistěte sponu, poté zavřete kryt z vnitřní strany, dokud neuslyšíte znatelné cvaknutí.

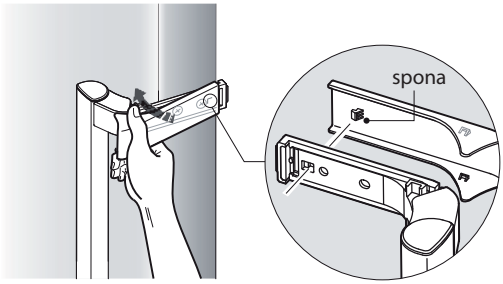

6. Položte chladničku naplocho, odstraňte část 3 a uvolněte šrouby 4. Vyjměte část 2 a část 1.

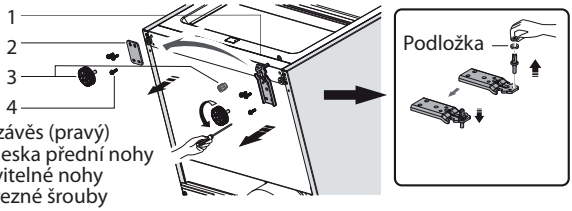

1 Dolní závěs (pravý)
2 Fixní deska přední nohy
3 Nastavitelné nohy
4 Samořezné šrouby

POZNÁMKA:
Podložka se může přilepit k dolním dvířkům.

7. Vyšroubujte dolní závěs, přemístěte jej na druhou stranu s otvory pro šrouby a poté zašroubujte a následně i podložku.
8. Znovu proveďte krok 6, změňte část 1 na levou stranu a část 2 na pravou stranu a poté zajistěte šrouby4. Nakonec instalujte část 3.

Copyright © 2013, Fast ČR, a. s.

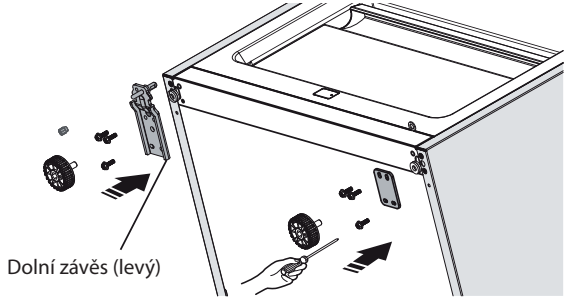

9. Vyšroubujte horní závěs, otočte jej a zajistěte na druhé straně. Poté jej uložte stranou pro další použití.

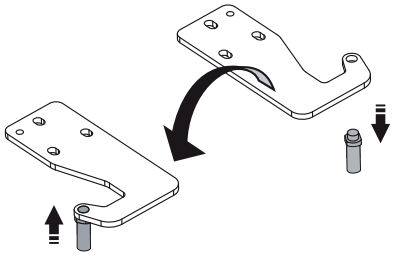

10. Vyměňte dráty na obou stranách chladničky.

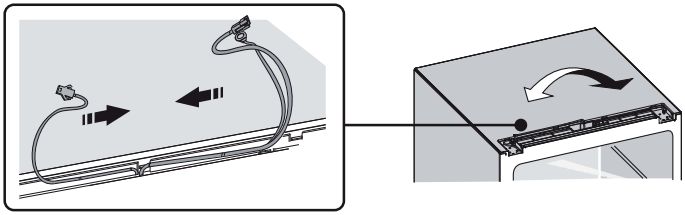

11. Horní dvířka umístěte do správné pozici, nastavte část 1 a horní dvířka, posuňte propojovací drát 2 do otvoru v horní části dvířek zleva doprava a poté zajistěte část 1 a drát 2 šrouby 3. (Při instalaci přidržujte dvířka rukou.)

Copyright © 2013, Fast ČR, a. s.

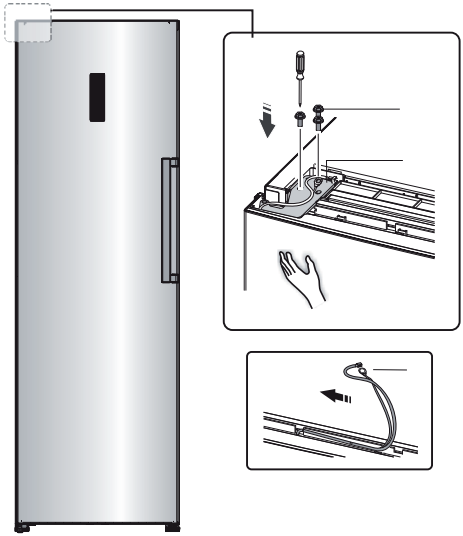

12. Připojte elektrický konektor 1 podle zapojení v kroku 3 a poté instalujte část 2 (ta je v plastovém sáčku).

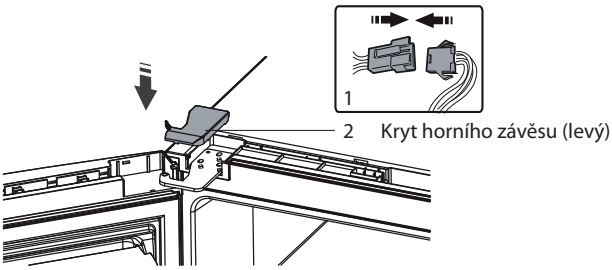

13. Otočte část 1 o 180° a instalujte ji na pravý roh horních dvířek, poté nainstalujte část 2, (obě jste odstranili v kroku 2).

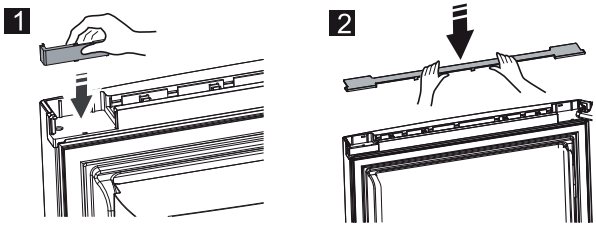

Copyright © 2013, Fast ČR, a. s.

14. Odpojte propojovací kabel z konektoru (část 3 v kroku 3) a namontujte jej na druhý konektor, který budete používat (je označen písmenem „R“ a je umístěn v plastovém sáčku). Vložte odmontovaný konektor do plastového sáčku.

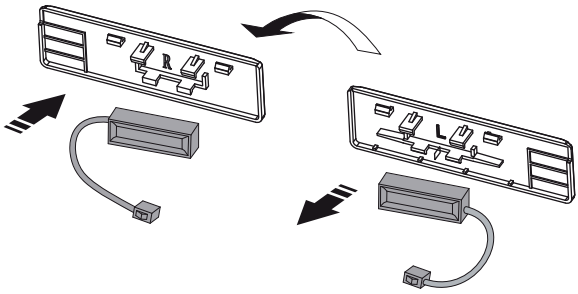

POZNÁMKA:
Ujistěte se, že spojka propojovacího kabelu správně pasuje do konektoru.

15. Instalujte část 1, zapojte konektor 2 a poté instalujte část 3.

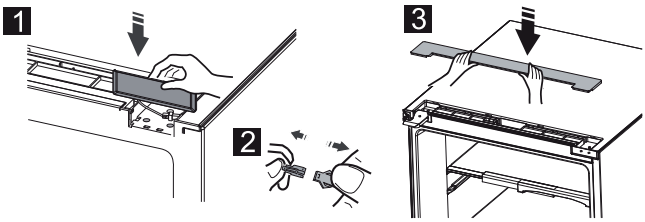

16. Otevřete horní dvířka, vložte zpět police a zavřete je.

Instalace spotřebičů v páru

Váš spotřebič může být uložen v páru. Instalujte je podle instrukcí na obrázku.

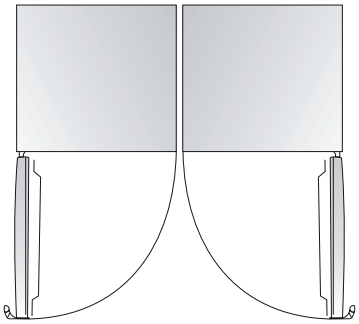

Copyright © 2013, Fast ČR, a. s.

ČÁST 4: OVLÁDÁNÍ SPOTŘEBIČE

Displej a kontrolky na displeji

Ovládání spotřebiče se provádí prostřednictvím displeje a kontrolek na displeji; spotřebič je vybaven odpovídajícím funkcemi a režimy, jak ukazují displeje na obrázcích níže. Jakmile je spotřebič zapnut poprvé, podsvícení ikon na displeji bude v provozu. Pokud nestisknete žádné tlačítko a dvířka jsou zavřena, podsvícení zhasne.

Nastavení teploty

Doporučujeme nastavit teplotu uvnitř chladničky na 4°C, pokud jste zapnuli spotřebič poprvé. Pokud chcete změnit teplotu, postupujte následovně.

UPOZORNĚNÍ
Mějte na paměti, že teplota, kterou nastavíte, bude průměrná teplota celé chladničky. Teplota uvnitř oddělení se může lišit od teploty zobrazené na displeji, neboť závisí na množství skladovaných potravin a jejich umístění ve spotřebiči. Okolní teplota má rovněž vliv na výslednou teplotu uvnitř spotřebiče.

Copyright © 2013, Fast ČR, a. s.

1. Chladnička

Stiskněte tlačítko „Fridge“ pro nastavení teploty v chladničce v rozmezí od 2°C do 8°C podle potřeby, na ovládacím panelu se zobrazí příslušná nastavení.

8°C – 7°C – 6°C – 5°C – 4°C – 3°C – 2°C

2. Super Cool

Funkce „Super Cool“ umožňuje zchladit potraviny rychleji v porovnání se standardním procesem chlazení, navíc udržuje potraviny čerstvé po delší dobu. Stiskněte tlačítko „ Super Cool“ pro aktivaci této funkce. Rozsvítí se světelná kontrolka. Funkce „Super Cool“ se automaticky vypne po 6 hodinách a na displeji se zobrazí teplota chladničky 2°C. Když je funkce „Super Cool“ zapnutá, můžete ji vypnout stisknutím tlačítka „Super Cool“ nebo „Fridge“ a teplota chladničky se vrátí na původní nastavenou hodnotu.

3. Dovolená

Pokud jedete na delší dobu mimo domov, můžete aktivovat funkci „Dovolená“ stisknutím tlačítka „Holiday“ asi na 3 sekundy, dokud se nerozsvítí příslušná světelná kontrolka. Když je funkce „Dovolená“ zapnuta, teplota se automaticky změní na 15°C, aby došlo k minimální spotřebě energie.

DŮLEŽITÉ!
Během této doby neskladujte žádné potraviny.
Když je funkce „Dovolená“ zapnuta, můžete ji vypnout stisknutím tlačítka „Holiday“, „Fridge“ nebo „Super Cool“. Teplota chladničky se automaticky vrátí na předchozí nastavenou teplotu.

4. Zvukové upozornění

Jakmile je aktivováno zvukové upozornění, rozsvítí se světelná kontrolka „Alarm“ a zazní zvukový signál. Stiskněte tlačítko „Alarm“ pro zrušení zvukového upozornění a světelná kontrolka „Alarm“ zhasne a zvukové upozornění přestane. Zvukové upozornění dvířek. Pokud jsou dvířka chladničky otevřeny déle než 2 minuty, zazní zvukové upozornění. Zvukové upozornění dvířek zazní 3krát každou minutu a automaticky se vypne po 10 minutách. Pro úsporu energie nenechávejte dvířka chladničky příliš dlouho otevřené. Zavřením dvířek zvukové upozornění rovněž vypnete.

5. Tlačítko Power

Pokud potřebujete spotřebič vyčistit nebo ho nebudete delší dobu používat, stiskněte tlačítko „Power“.
Pokud je spotřebič v provozu, můžete ho vypnout stisknutím tlačítka „Power“ na asi 5 sekund a displej zhasne.

DŮLEŽITÉ!
Během této doby neskladujte žádné potraviny. Pokud je spotřebič vypnutý, zapněte jej stisknutím tlačítka „Power“ na asi 1 sekundu, obnoví se předchozí nastavení teploty.

6. Dětský zámek

Stiskněte tlačítko “Child Lock”, abyste zabránili dětem. Pokud je funkce dětského zámku zapnuta, žádná tlačítka nebudou aktivní s výjimkou tlačítka „Alarm“. Pro aktivaci funkce dětského zámku stiskněte tlačítko „Child Lock“ po dobu asi 3 sekund a ikona dětského zámku se rozsvítí. Pro deaktivaci funkce dětského zámku stiskněte tlačítko „Child Lock“ po dobu asi 3 sekund a ikona dětského zámku se zhasne.

Copyright © 2013, Fast ČR, a. s.

7. Příslušenství chladničky

Police dvířek

Jsou vhodné ke skladování vajec, nápojů v plechovkách, nápojů v lahvích, balených potravin apod. Neskladujte však příliš těžké potraviny.

Prostřední police dvířek může být variabilně umístěna v závislosti na vašich požadavcích. Vyjměte potraviny z polic.

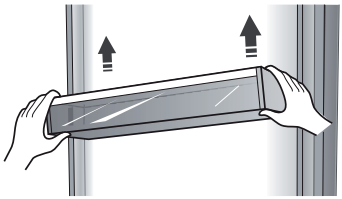

POZNÁMKA:
V horní polici se nachází speciální tácek na vajíčka a v dolní polici se nachází speciální držák na lahve.

Police v chladničce

V chladničce se nachází několik polic, které mohou být podle potřeby vyjmuty a jednoduše vyčištěny.

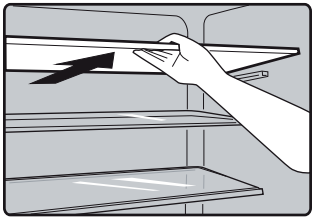

Flexi box na čerstvé potraviny

Je vhodný pro skladování drobných potravin, jako jsou vejce, sýry, marmeláda, máslo, kousky dortů, ovoce a zeleniny. Může být umístěn i vedle police.

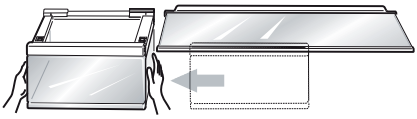

POZNÁMKA:
Opatrně zatlačte buď na pravou, nebo na levou stranu pro jeho posunutí. Pokud je třeba, vyjměte jej i s fixační částí dle potřeby pro zajištění většího prostoru uvnitř chladničky.

Copyright © 2013, Fast ČR, a. s.

Držák na víno
Slouží pro skladování lahví vína nebo jiných nápojů. Může být také zasunut na stranu, pokud je třeba. Pokud je třeba, vyjměte jej i s fixační částí dle potřeby pro zajištění většího prostoru uvnitř chladničky.

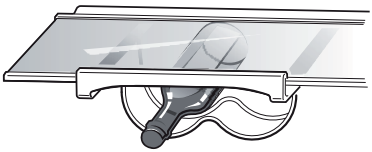

POZNÁMKA:
Opatrně zatlačte buď na pravou, nebo na levou stranu držáku na lahve pro jeho posunutí. Držák na lahve může být rovněž složen dle potřeby.

Zóna 0°C cool plus
Teplota v této části je o 2-4°C nižších než v jiných částech chladničky. Slouží ke skladování ryb, masa a podobných potravin.

Kryt zásuvky na ovoce a zeleninu
Slouží k ovládání teploty uvnitř zásuvky na ovoce a zeleninu a zamezuje nežádoucí ztrátě vlhkosti.

Zásuvka na čerstvé potraviny
Slouží ke skladování ovoce a zeleniny.

Ovládání vlhkosti v zásuvce na ovoce a zeleniny
Zásuvka na ovoce a zeleninu, upevněná na teleskopických kolejnicích, slouží pro skladování ovoce a zeleniny. Můžete kontrolovat vlhkost pomocí posuvného bloku.
Posuvný blok, který je součástí krytu zásuvky na ovoce a zeleninu, můžete posunout na levou nebo pravou stranu a zvětšit, respektive zmenšit otvor pro proud vzduchu. Zvětšením otvoru snižujete vlhkost a zmenšením naopak ji zvyšujete.
Doporučujeme skladovat zeleninu při vyšší vlhkosti a ovoce při nižší vlhkosti.

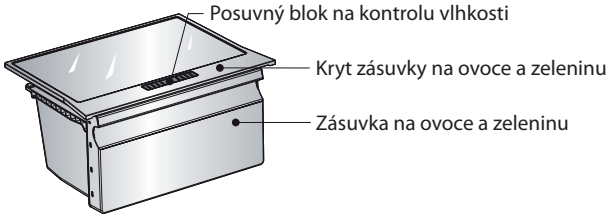

Pro vyjmutí zásuvku vytáhněte a poté zvedněte z kolejnic. Nejprve však vždy vyjměte potraviny ze zásuvky. Jakmile zásuvka vyjmuta, ujistěte se, že jsou kolejnice zasunuty zpět do vnitřního prostoru chladničky.

Copyright © 2013, Fast ČR, a. s.

Držák na lahve

Držák na lahve slouží k zajištění lahví. Můžete být umístěn do střední nebo spodní části chladničky a posunut nalevo nebo napravo dle potřeby.

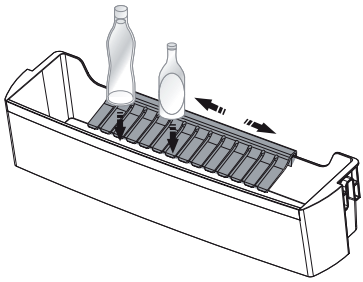

Copyright © 2013, Fast ČR, a. s.

ČÁST 5: USPOŘÁDÁNÍ POTRAVIN

- Potravinové výrobky, které jsou náchylné na absorbci pachů nebo uvolňují aroma, je vždy třeba ukládat do uzavřených schránek nebo do vhodného balení.
- Ovoce, zelenina a salátové výrobky lze skladovat nebalené v zásuvkách na zeleninu.
- Vhodnými balícími materiály na potraviny jsou: potravinová folie, alobal, skleněné schránky apod.
- Výrobky by se neměly dotýkat zadní stěny, jinak mohou přimrzat.
- Horká jídla a nápoje vždy před vložením do lednice nechte dostatečně vychladnout.
- Dveře otevírejte pouze na krátkou dobu, aby nedošlo k oteplení vnitřního prostoru lednice. Šetří to energii.
- Nikdy neskladujte výbušné materiály nebo výrobky s hořlavými stlačenými plyny (např. dávkovače šlehačky s tlakovými kapslemi/bombičkami, sprejové plechovky) – **RIZIKO VÝBUCHU**!
- Oleje, určené k přípravě pokrmu, neumisťujte do vyjímatelných schránek ve dveřích lednice. Může způsobit trhliny vzniklé napětím v plastu na dveřích.
- Alkoholické nápoje je nutné vždy skladovat v chladné zóně, ve svislé poloze a zcela bezpečně uzavřené.

Rady pro chlazení potravin

Při cirkulaci vzduchu v chladničce vznikají oblasti s různou teplotou. Tyto oblasti jsou zvlášť vhodné pro uchování různých druhů potravin. Umisťujte potraviny tak, aby vzduch mohl kolem potravin volně proudit. Nejchladnější zóny (vhodné např. pro uchovávání masa) se nachází hned nad zásuvkami na zeleninu. Naproti tomu méně chladné zóny jsou nahoře směrem ven a ve dveřích (ideální pro uchovávání másla či sýrů).

Tabulka – Uchovávání potravin v chladničce

Potravina	Způsob uchovávání	Zóna	Trvanlivost
Maso a ryby (různé), tvrdé sýry	Ochranná folie, alobal, uzavřené skleněné kontejnery, plastové nádoby	Dolní část chladničky	1-2 dny
Vařená jídla, studená jídla, cukrovinky	Uzavřené skleněné, plastové kontejnery	Jakákoliv police	1-2 dny
Ovoce a zelenina	Uzavřené balení nebo hromadně	Zásuvka na ovoce/ zeleninu	3-4 dny
Banány, brambory, cibule, česnek	Neuchovávejte v chladničce.	-	-
Voda, víno, pivo, mléko, ovocné džusy, perlivé nápoje	Potravinové láhve ze skla či plastu	Přihrádka na dveřích	Dle data spotřeby
Nakládané nebo v oleji uložené potraviny, omáčky, máslo, měkké sýry, vejce	Původní balení	Přihrádka na dveřích	Dle data spotřeby
Jogurt	Původní balení	Jakákoliv police	Dle data spotřeby

Copyright © 2013, Fast ČR, a. s.

ČÁST 6: PRAVIDELNÁ ÚDRŽBA

Z hygienických důvodů je třeba, aby byl spotřebič (včetně vnějších a vnitřních příslušenství) čištěn pravidelně alespoň jednou za dva měsíce.

UPOZORNĚNÍ
Během čištění nesmíte spotřebič zapojit do zásuvky. Riziko úrazu elektrickým proudem! Před čištěním vypněte spotřebič a vyjměte zástrčku ze síťové zásuvky.

Čištění vnějšího povrchu

Aby vám spotřebič dobře a dlouho sloužil, je třeba jej pravidelně čistit.

- Otřete ovládací panel a displej čistou a měkkou utěrkou.
- Vodu aplikujte na utěrku místo na spotřebič. Zajistíte tak rovnoměrné rozetření vody po povrchu spotřebiče.
- Otřete dvířka, madla, strany utěrkou namočenou ve vlažné vodě s trochou prostředku na mytí nádobí a poté otřete do sucha.

UPOZORNĚNÍ
- ***Nepoužívejte ostré předměty, hrubé čisticí prostředky, které by mohly poškrábat povrch spotřebiče.***
- ***Nepoužívejte ředidlo, čistidlo na auta, chlór, benzín, hrubé čisticí prostředky, benzen ani jiné podobné prostředky k čištění. Mohou poničit povrch spotřebiče a způsobit požár.***

Používání parních čisticích spotřebičů je extremně nebezpečné a je tedy i přísně zakázané.

Čištění vnitřního prostoru

Je třeba vnitřní prostor pravidelně čistit. Snadněji se bude vnitřní prostor čistit, pokud je ve spotřebiči málo potravin. Otřete vnitřní prostor měkkou utěrkou namočenou ve slabém roztoku vody a jedlé sody nebo octa, otřete utěrkou namočenou v čisté teplé vodě. Poté otřete dosucha čistou utěrkou před vložením polic a zásuvek.
Důkladně vysušte vnitřní prostor a příslušenství.

Čištění těsnění

Udržujte těsnění dvířek v čistotě.
Lepkavé potraviny a nápoje mohou způsobit přilepení těsnění k vnitřní hraně a následnému poškození při otevírání. Omyjte těsnění měkkou utěrkou namočenou v teplé vodě s trochou prostředku na mytí nádobí. Opláchněte a otřete řádně dosucha.

UPOZORNĚNÍ
Zapněte spotřebič, až co je těsnění řádně suché.

Copyright © 2013, Fast ČR, a. s.

Výměna LED osvětlení

VAROVÁNÍ!
LED osvětlení musí být vyměněno servisním technikem nebo kvalifikovanou osobou! Pokud je LED osvětlení poškozeno, obraťte se na autorizované servisní středisko. Pro výměnu LED osvětlení postupujte následovně:

1. ***Odpojte spotřebič ze zásuvky.***
2. ***Sejměte kryt osvětlení zatlačením nahoru a ven.***
3. ***Držte kryt LED osvětlení jednou rukou a vytáhněte jej druhou rukou při stisknutí západky.***
4. ***Vyměňte LED osvětlení a nasaďte kryt zpět.***

Dlouhodobé vyřazení z provozu

Pokud chladničku nebudete delší dobu používat, proveďte následující:
Odpojte chladničku od zdroje energie jejím vytažením ze zásuvky. Vnitřek vyčistěte a vysušte, jak je uvedeno v části o čištění chladničky. Nechte dvířka otevřená, aby se uvnitř netvořil nepříjemný zápach.

Prosím, pozor:

Kompresor

Kompresor je ovládán termostatem, který nastavujete na otočném ovladači teploty, a spíná se automaticky v okamžiku, kdy dojde k překročení teploty ve spotřebiči, a vypne se, jakmile se této teploty opět dosáhne.
Při spuštění každého kompresoru – chladicího systému – je slyšet hluk. Tyto zvuky jsou vytvářeny tehdy, když motor v kompresoru pracuje, a vytváří je i chladivo, obíhající v okruhu chladicího systému. Tyto zvuky jsou normální, neznamenají žádnou poruchu ve funkci spotřebiče.
V nevyhřívaných místnostech nebo v chladných povětrnostních podmínkách se na vnějších stěnách spotřebiče může vytvářet kondenzát. To neznamená poruchu a tento kondenzát zmizí, jakmile se zvýší teplota.

Servisní oddělení kontaktujte pouze tehdy, jestliže po analýze všech možných faktorů poruchy nemůžete nalézt žádnou příčinu nebo nejste schopni poruchu sami eliminovat. Nejdříve se tedy zaměřte na: „ **Co mám dělat, jestliže**….“.

Copyright © 2013, Fast ČR, a. s.

ČÁST 7: CO MÁM DĚLAT, JESTLIŽE

Pokud zaznamenáte problém se svým spotřebičem nebo zjistíte, že spotřebič nefunguje správně, můžete některé běžné závady odstranit sami před kontaktováním autorizovaného servisního centra. Proveďte kontrolu spotřebiče a postupujte podle instrukcí níže před kontaktováním autorizovaného servisního centra.

VAROVÁNÍ!
Nepokoušejte se spotřebič vlastními silami opravit. Pokud problém přetrvává, poté co jste provedli kontrolu, obraťte se na autorizované servisní středisko, kvalifikovaného technika nebo prodejce, u kterého jste spotřebič zakoupili.

Problém	**Možná příčina a řešení.**
Spotřebič nefunguje správně.	Zkontrolujte, zda je napájecí kabel zapojený do zásuvky.
	Zkontrolujte, zda je pojistka nebo obvod napájeny, dle potřeby vyměňte.
	Venkovní teplota je příliš nízká. Nastavte nižší teplotu v chladničce.
	Je normální, že mrazák není v provozu během automatického rozmrazování nebo po krátkou dobu, poté co byl zapnut, aby se ochránil kompresor.
Nepříjemný zápach	Je nutné vyčistit vnitřní prostor spotřebiče.
	Některé potraviny, nádoby nebo zabalené potraviny způsobují nepříjemný zápach.
Hluk ze spotřebiče	Určité zvuky jsou zcela normální:
	• Chod kompresoru.
	• Zvuk proudění vzduchu od ventilátoru v mrazáku nebo v jiné části spotřebiče.
	• Zurčení podobné varu vody.
	• Bouchání během automatické odmrazování.
	• Cvaknutí před spuštěním kompresoru.
	Jiné neobvyklé zvuku mohou být způsoben z následujících důvodů a mohou vás upozornit na zkontrolování spotřebiče:
	Spotřebič není vyrovnán.
	Zadní část se dotýká stěny.
	Lahve a nádoby spadly nebo se kutálejí.
Kompresor trvale běží.	Je běžné slýchávat motor kompresoru, který může za následujících okolností běžet více než obvykle:
	• Teplota je nižší nebo obvykle.
	• Vložili jste větší množství teplých potravin do spotřebiče najednou.
	• Teplota uvnitř chladničky je příliš vysoká.
	• Dvířka byla delší dobu otevřena.
	• Právě jste spotřebič instalovali nebo byl zapnut po delší době.

Copyright © 2013, Fast ČR, a. s.

Problém	Možná příčina a řešení.
Vrstva ledu se objevila v mrazáku.	Zkontrolujte, zda není blokováno proudění vzduchu, a ujistěte se, že jsou potraviny umístěny tak, aby byla zajištěna správná ventilace. Ujistěte, že jsou dvířka zcela zavřena. Pro odstranění námrazy se řiďte instrukcemi v kapitole čištění a péče.
Teplota uvnitř mrazničky je příliš vysoká.	Dvířka byla otevřena delší dobu nebo byla příliš často otevírána; nebo byla dvířka nezavřena z důvodu překážky; nebo je spotřebič instalován s nedostatečným zajištěním ventilace na stranách, nahoře a dole.
Teplota uvnitř mrazničky je příliš nízká.	Zvyšte teplotu - více instrukcí v předchozí části návodu.
Dvířka se špatně zavírají.	Zkontrolujte, zda je horní část ohnuta o 10 - 15 mm, aby se dvířka zavírala sama, nebo zda něco nebrání zavírání dvířkům se zavřít.
Voda kape na podlahu.	Vodní nádržka (umístěná v dolní části spotřebiče) není správně vyrovnána, nebo je odvodňovací trubka (umístěna pod horní části uložení kompresoru) není správně umístěna, aby odváděla vodu do nádržky, nebo je odvodňovací trubka ucpaná. Je třeba posunout spotřebič ode zdi a zkontrolovat nádržku a trubku.
Osvětlení nesvítí.	• LED osvětlení je rozbité. Více informací v kapitole čištění a péče.
	• Ovládací systém zhasl osvětlení, neboť byla dvířka otevřena delší dobu, zavřením a znovu otevřením dvířek se osvětlení znovu rozsvítí.

Copyright © 2013, Fast ČR, a. s.

ČÁST 8: INFORMAČNÍ LIST

INFORMAČNÍ LIST: Philco

Obchodní značka Philco: PHILCO	
Značka	Philco
Prodejní označení	PTL 3602 NIL
Typ spotřebiče 3)	1
Třída energet. účinnosti (A… nízká spotřeba el. energie až G… vysoká spotřeba el. energie)	A++
Spotřeba energie za 365 dní 1) kWh	131
Užitný objem celkem: l	
z toho: objem chladicí části l	360
z toho: objem mrazicí části l	
Hvězdičkové označení mrazicího prostoru	
Mrazicí kapacita kg/24 h	
Klimatická třída 2)	SN/N/ST/T
Napětí	220-240 V ~ 50 Hz
Hlučnost 4) dB (re 1pW)	40
Rozměry cm (vxšxh)	1855/595/712
Váha kg	72

1) Spotřeba energie v kWh /rok založená na výsledcích normalizované zkoušky po dobu 24 hod. Skutečná spotřeba energie závisí na způsobu použití a umístění spotřebiče.
2) SN: okolní teploty od +10 °C do +32 °C
ST: okolní teploty od +16 °C do +38 °C
N: okolní teploty od +16 °C do +32 °C
3) 1 = Chladnička bez prostorů o nízké teplotě
7 = Chladnička/mraznička, s prostory o nízké teplotě *(***)
8 = Skříňová mraznička
4) Hlučnost dle Evropské normy EN 60704.

POZNÁMKA:
Výše uvedená data podléhají změnám.

Copyright © 2013, Fast ČR, a. s.

POKYNY A INFORMACE O NAKLÁDÁNÍ S POUŽITÝM OBALEM

Použitý obalový materiál odložte na místo určené obcí k ukládání odpadu.

LIKVIDACE POUŽITÝCH ELEKTRICKÝCH A ELEKTRONICKÝCH ZAŘÍZENÍ

Tento symbol na produktech anebo v průvodních dokumentech znamená, že použité elektrické a elektronické výrobky nesmí být přidány do běžného komunálního odpadu. Ke správné likvidaci, obnově a recyklaci předejte tyto výrobky na určená sběrná místa. Alternativně v některých zemích Evropské unie nebo jiných evropských zemích můžete vrátit své výrobky místnímu prodejci při koupi ekvivalentního nového produktu. Správnou likvidací tohoto produktu pomůžete zachovat cenné přírodní zdroje a napomáháte prevenci potenciálních negativních dopadů na životní prostředí a lidské zdraví, což by mohly být důsledky nesprávné likvidace odpadů. Další podrobnosti si vyžádejte od místního úřadu nebo nejbližšího sběrného místa. Při nesprávné likvidaci tohoto druhu odpadu mohou být v souladu s národními předpisy uděleny pokuty.

Pro podnikové subjekty v zemích Evropské unie
Chcete-li likvidovat elektrická a elektronická zařízení, vyžádejte si potřebné informace od svého prodejce nebo dodavatele.

Likvidace v ostatních zemích mimo Evropskou unii
Tento symbol je platný v Evropské unii. Chcete-li tento výrobek zlikvidovat, vyžádejte si potřebné informace o správném způsobu likvidace od místních úřadů nebo od svého prodejce.

Tento výrobek je v souladu s požadavky směrnic EU o elektromagnetické kompatibilitě a elektrické bezpečnosti.

Změny v textu, designu a technických specifikací se mohou měnit bez předchozího upozornění a vyhrazujeme si právo na jejich změnu.

Copyright © 2013, Fast ČR, a. s.

CHLADNIČKA

NÁVOD NA OBSLUHU

PHILCO

Famous for Quality the World Over

PTL 3602 NX

Vážený zákazník,
Ďakujeme, že ste si kúpili výrobok značky PHILCO. Aby váš spotrebič slúžil čo najlepšie, prečítajte si všetky pokyny v tomto návode.

OBSAH

ČASŤ 1: PRED UVEDENÍM DO PREVÁDZKY 2
- Bezpečnostné upozornenia 2
- Bezpečnostné pokyny pre plyn R600a 4

ČASŤ 2: POPIS PRÍSTROJA 5

ČASŤ 3: INŠTALÁCIA 6
- Preprava a rozbalenie 6
- Umiestnenie 7
- Čistenie pred použitím 8
- Elektrické zapojenie 8
- Postup otočenia otvárania dvierok 10
- Inštalácia spotrebičov v páre 16

ČASŤ 4: OVLÁDANIE SPOTREBIČA 17

ČASŤ 5: USPORIADANIE POTRAVÍN 22

ČASŤ 6: PRAVIDELNÁ ÚDRŽBA 23

ČASŤ 7: ČO MÁM ROBIŤ, AK 25

ČASŤ 8: KARTA INFORMAČNÝCH ÚDAJOV 27

Copyright © 2013, Fast ČR, a. s.

ČASŤ 1: PRED UVEDENÍM DO PREVÁDZKY

Bezpečnostné upozornenia

Symboly:

Všeobecné rady pre optimálnu prevádzku spotrebiča

Všeobecné nebezpečenstvo

Horúce povrchy

Skôr ako uvediete spotrebič do prevádzky

- Prečítajte si pozorne návod na použitie a na montáž pred inštaláciou, zapnutím a používaním prístroja! Tento návod obsahuje dôležité informácie týkajúce sa inštalácie, použitia a údržby spotrebiča. Návod si uschovajte aj na neskoršie nahliadnutie, prípadne pre ďalších majiteľov spotrebiča v prípade ďalšieho predaja výrobku.

Ak sa spotrebič prepravuje v horizontálnej polohe, olej z kompresora môže zatiecť do chladiaceho okruhu. Preto ponechajte spotrebič 12 hodín pred zapnutím vo vertikálnej polohe, aby olej natiekol späť do kompresora.

Po vybalení spotrebič starostlivo prezrite, či nie je nejako poškodený. Presvedčte sa tiež, že kábel nie je poškodený. Ak zistíte nejaké poruchy, vypnite spotrebič a kontaktujte predajcu alebo v prípade poškodeného prívodného kábla servisné centrum. Ak je prístroj a všetky jeho súčasti v poriadku, nainštalujte podľa pokynov v príslušnej kapitole.

- Pri inštalácii spotrebiča na miesto, príp. pri posúvaní spotrebiča, by mohlo dôjsť k jeho zatlačeniu alebo poškodeniu prívodného kábla. Skontrolujte, či prívodný kábel nikde neprekáža.
- Pred pripojením spotrebiča k zdroju elektrickej energie sa uistite, že kapacita systému zodpovedá údajom uvedeným na výkonnostnom štítku spotrebiča.
- Akékoľvek úpravy domovej elektroinštalácie nutné na pripojenie spotrebiča môže vykonať iba odborný pracovník.

Ak presúvate spotrebič z jeho obvyklej pozície, je nutné si uvedomiť, že aj keď ste odpojili prívodný kábel, súčasti na zadnej strane spotrebiča môžu byť ešte určitý čas veľmi horúce.

Tento spotrebič nie je určený na zabudovanie. Nezakrývajte alebo nezaložte otvory prívodu a odvodu vzduchu. Nedostatočné vetranie spôsobí zlú funkciu a poškodenie spotrebiča.

Prevádzka prístroja

- Používajte spotrebič iba na účely, na ktoré je určený.
- Tento spotrebič je určený výhradne na domáce použitie, na uchovávanie potravín.
- Teplota vnútri chladničky môže mierne stúpať alebo klesať – tieto zariadenia nie sú preto vhodné na uchovávanie výrobkov (napr. liekov), ktoré vyžadujú stabilnú teplotu.

Nepoužívajte vnútri spotrebiča žiadne ďalšie elektrospotrebiče (napr. vyhrievacie telesá, elektrické zmrzlinové strojčeky atď.). Hrozí nebezpečenstvo výbuchu!

Copyright © 2013, Fast ČR, a. s.

Neukladajte do chladničky potraviny s horľavými hnacími plynmi (napr. spreje) a žiadne výbušné, kontaminujúce alebo prchavé látky. Hrozí nebezpečenstvo výbuchu!

- Vysokopercentný alkohol ukladajte len s pevným uzáverom a vo zvislej polohe.
- Nepoužívajte podstavec, zásuvky, dvierka spotrebiča atď. ako stúpadlo alebo ako opierku. Hrozí nebezpečenstvo zranenia osôb alebo poškodenie spotrebiča.
- Dbajte na to, aby sa plastové súčasti spotrebiča a tesnenie dverí neznečistili olejom alebo tukom. Plastové súčasti a tesnenie sa potom stávajú poréznymi.

Neodporúčame vkladať horúce tekutiny alebo jedlá dovnútra chladničky a plniť nádoby až po okraj.

Neukladajte na chladničku krehké, ťažké alebo nestabilné predmety.

Deti v domácnosti

- Nikdy nenechávajte obaly a ich súčasti deťom. Hrozí nebezpečenstvo otravy alebo udusenia skladacími kartónmi a fóliami!
- Tento spotrebič nie je žiadna hračka pre deti!
- Pri spotrebičoch so zámkou na dverách: nenechávajte kľúče v dosahu detí!
- Ak už chladničku nebudete používať, demontujte dvierka, tesnenie, police a uložte ich na bezpečné miesto. Predídete tak nebezpečenstvu uviaznutia dieťaťa vnútri chladničky.

Údržba a čistenie

Skôr než začnete s pravidelnou alebo mimoriadnou údržbou, odpojte prívodný kábel spotrebiča alebo vypínajte istenie. Neťahajte nikdy za sieťový prívodný kábel, ale vždy priamo za vidlicu.

Všeobecné pokyny

- Zariadenie nie je určené na použitie osobami (vrátane detí) so zníženými fyzickými, zmyslovými alebo psychickými schopnosťami, nedostatkom skúseností a znalostí, pokiaľ nie sú pod dozorom alebo neboli poučené o použití zariadenia osobou zodpovednou za ich bezpečnosť. Deti by mali byť pod dozorom, aby sa so zariadením nehrali.
- Tento spotrebič je otestovaný v súlade so smernicami platnými v Európskej únii.
- Tesnosť chladiaceho okruhu je preskúšaná.
- Tento výrobok zodpovedá príslušným bezpečnostným ustanoveniam pre elektrické spotrebiče platným v Európskej únii.

Copyright © 2013, Fast ČR, a. s.

Technická bezpečnosť

Spotrebič obsahuje chladiaci plyn izobután (R600a). Spotrebič prepravujte či presúvajte len s maximálnou opatrnosťou, vyhnite sa nadmerným nárazom a otrasom, aby nedošlo k poškodeniu spotrebiča. Ak dôjde k poškodeniu chladiaceho okruhu a možnému úniku chladiaceho plynu, vzniká riziko výbuchu, ktorý môže byť vyvolaný iskrou alebo plameňmi. Ak spotrebič vykazuje známky poškodenia, nesmie byť uvedený do prevádzky. V takom prípade kontaktujte servisné centrum, vyvetrajte miestnosť, kde je zariadenie umiestnené a zamedzte šíreniu plameňov alebo iným zásahom do zariadenia.

Bezpečnostné pokyny pre plyn R600a

Opatrenia v prípade náhleho úniku

Ak je možné vetrať, nechajte materiál odpariť.

Vlastnosti plynu

Plyn je vysoko horľavý, je nutné celkom vylúčiť kontakt s otvoreným ohňom a horúcimi povrchmi. Pretože je plyn R600a ťažší než vzduch, môže dochádzať k jeho vysokej koncentrácii pri zemi, kde je vetranie slabé.

Prvá pomoc

Vdýchnutie

Odveďte zasiahnutú osobu zo zamoreného priestoru na teplé, dobre vetrané miesto. Dlhodobý pobyt v zamorenom území môže spôsobiť dusenie, prípadne stratu vedomia. Ak je to nutné, zaveďte umelé dýchanie a v mimoriadne vážnej situácii, pod odborným lekárskym dohľadom, podajte kyslík.

Kontakt s pokožkou

Pri náhodnom kontakte s pokožkou nedôjde k ohrozeniu zdravia, radšej dôkladne umyte postihnuté miesto. Tekutý postrek alebo rozprášená tekutina môžu spôsobiť omrzliny, umyte postihnuté miesto veľkým množstvom vody a privolajte ošetrujúceho lekára.

Kontakt s očami

Ak sú zasiahnuté oči, vymyte ich veľkým množstvom vody, snažte sa pri tom mať oči otvorené, a čo najskôr zavolajte špecializovaného lekára.
Ak dôjde k styku s plynom alebo vdýchnutiu plynu R600a, kontaktujte svojho lekára.

Copyright © 2013, Fast ČR, a. s.

ČASŤ 2: POPIS PRÍSTROJA

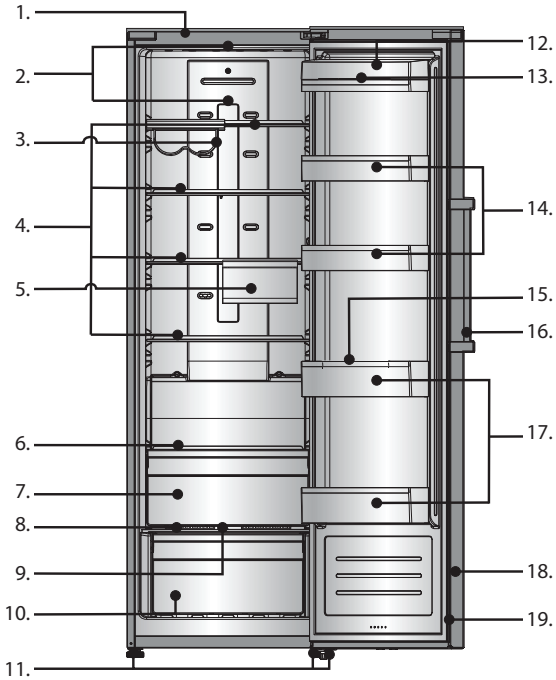

1. Vonkajší plášť
2. LED osvetlenie
3. Flexibilný držiak na víno
4. Sklenená polica
5. Flexi box na čerstvé potraviny
6. Malá sklenená polica
7. Zóna 0 °C cool plus
8. Kryt zásuvky na ovocie a zeleninu
9. Posuvný blok na kontrolu vlhkosti
10. Zásuvka na čerstvé potraviny
11. Nastaviteľné nohy
12. Polica na mliečne výrobky s krytom
13. Tácka na vajcia (vnútri)
14. Stredná polica
15. Závesná polica na fľaše
16. Držadlo
17. Polica na fľaše
18. Dvierka chladničky
19. Tesnenie dvierok

POZNÁMKA:
Z dôvodu neustáleho zdokonaľovania produktov sa môže vlastný spotrebič líšiť od tohto návodu na použitie, ale funkcie a metódy použitia zostávajú rovnaké. Pre viac miesta v chladničke môžete vybrať zásuvky (s výnimkou dolnej zásuvky) a inštalovať mriežky a tácku na ľad.

Copyright © 2013, Fast ČR, a. s.

ČASŤ 3: INŠTALÁCIA

Preprava a rozbalenie

Ak je spotrebič prepravovaný v horizontálnej polohe, olej z kompresora môže natiecť do chladiaceho okruhu. Preto ponechajte spotrebič 12 hodín pred zapnutím vo vertikálnej polohe, aby olej natiekol späť do kompresora. Odstráňte vonkajší obal, odstráňte ochranný film z povrchu spotrebiča (ak je použitý) a očistite vonkajšiu časť spotrebiča na to určeným prípravkom. Nepoužívajte škrabky ani hrubé látky, ktoré by mohli nenávratne poškodiť povrchy spotrebiča. Opatrne odstráňte všetky papiere a lepiace pásky zo spotrebiča, dverí a ďalších častí zabalených v polystyréne. Vyberte dokumenty a príslušenstvo znútra spotrebiča.
Obalový materiál je recyklovateľný a je označený symbolom recyklácie. Pri likvidácii sa riaďte miestnymi predpismi. Obalové materiály (plastové vrecká, polystyrénové časti atď.) sa musia uchovávať mimo dosahu detí, pretože predstavujú možný zdroj nebezpečenstva.
Spotrebič dôkladne prezrite. Ak zistíte nejaké chyby, ukončite inštaláciu a kontaktujte predajcu.

Prevádzkové podmienky

Správna prevádzka spotrebiča, teploty chladenia sú garantované iba pri zachovaní nasledujúcich podmienok:

- Teplota miestnosti, v ktorej je spotrebič umiestnený, zodpovedá klimatickej triede uvedenej na výkonnostnom štítku spotrebiča.
- Maximálna relatívna vlhkosť okolia: 90 %.
- Spotrebič musí byť umiestnený v dostatočnej vzdialenosti od zdrojov tepla (napr. rúry na pečenie, centrálneho vykurovania, priamych slnečných lúčov atď.).
- Zariadenie musí byť umiestnené tak, aby bolo chránené pred poveternostnými vplyvmi.
- Pravidelná údržba je vykonávaná podľa pokynov v tomto návode.
- Vetracie otvory v kryte spotrebiča nesmú byť zakryté žiadnymi zábranami.
- Správna inštalácia (napr. vyváženie, kapacita systému zodpovedá údajom na výkonnostnom štítku spotrebiča).

Tabuľka – Klimatická trieda

Klimatická trieda	Teplota okolia
SN	+10 °C až +32 °C
N	+16 °C až +32 °C
ST	+16 °C až +38 °C
T	+16 °C až +43 °C

Copyright © 2013, Fast ČR, a. s.

Umiestnenie

Priestor na umiestnenie spotrebiča musí spĺňať požiadavky uvedené v odseku „Prevádzkové podmienky“ a musí mať stabilnú podlahu s nosnosťou zodpovedajúcou nosnosti spotrebiča.

Musíte zachovať vzdialenosti a rozmery spotrebiča, aby bola zaistená jeho správna funkcia:
1. Horná časť najmenej 20 cm;
2. Zadná časť najmenej 10 cm;
3. Stena na strane, kde sa otvárajú dvere najmenej 30 cm.

Požiadavky na vetranie
Priestor za spotrebičom musí umožňovať dostatočné prúdenie vzduchu.

Vyrovnajte spotrebič pomocou nastaviteľných nôh, zaistite medzeru medzi spodným okrajom spotrebiča a zemou, aby bola zaistená cirkulácia chladiaceho vzduchu, čím zaistíte optimálny výkon chladiaceho okruhu.

Skontrolujte, či žiadne potrubie na obeh chladiaceho média nie je počas inštalácie žiadnym spôsobom poškodené.

- Používajte spotrebič iba na účely, na ktoré je určený.
- Spotrebič musí byť umiestnený na pevnom a rovnom povrchu.

Týmto spôsobom bude zaistený voľný obeh chladiaceho média a účinná prevádzka vášho spotrebiča.

- Ak je to možné, umiestnite spotrebič do chladnej, dobre vetranej a suchej miestnosti.
- Neumiestňujte spotrebič na priame slnečné svetlo, ani do miestnosti s vysokou teplotou, do blízkosti akýchkoľvek zdrojov priameho tepla, ako je kúrenie, rúra, sporák atď. – to by znamenalo, že kompresor by musel pracovať omnoho viac a výsledkom by bola i znateľne vyššia spotreba energie.

Ak nie je možné predísť inštalácii v blízkosti priameho zdroja tepla, odporúčame medzi spotrebič a tepelný zdroj umiestniť vhodnú izolačnú dosku (nepoužívajte azbest) alebo aspoň dodržať nasledujúce minimálne vzdialenosti:

- Od plynového alebo elektrického sporáka 5 cm;
- Od radiátora alebo rúry a pod. 50 cm;
- Od iného chladiaceho spotrebiča 2 cm.

Na spotrebič neumiestňujte žiadne spotrebiče, ktoré na spotrebič uvoľňujú teplo, ako sú mikrovlnné rúry, hriankovače a pod.

Nikdy nezakrývajte ventilačnú mriežku. Zástrčku vyťahujte zatiahnutím za samotnú vidlicu, pri odpájaní spotrebiča od siete nikdy neťahajte za kábel.

Copyright © 2013, Fast ČR, a. s.

Pred zapnutím nechajte spotrebič v konečnom umiestnení stáť 12 hodín, obeh chladiaceho média sa tak stabilizuje a nevyskytnú sa žiadne prevádzkové problémy. Pred pripojením spotrebiča k sieti sa presvedčte, že je vnútri celkom suchý – najmä v rohoch.

Varovanie pred nebezpečenstvom
Chladiace médium môže byť vysokohorľavé, v závislosti od zloženia. Okruh chladiaceho média bol hermeticky uzatvorený a utesnený a bol mnohokrát testovaný na možné úniky. Akýkoľvek neodborný zásah môže spôsobiť nebezpečenstvo požiaru. Ubezpečte sa, že nedochádza k žiadnemu mechanickému narušeniu či vplyvu na obeh paliva, najmä v prístupných častiach okolo kompresora.
Do chladiaceho systému môže zasahovať iba odborne kvalifikovaný personál.

Odporúčanie: Odporúčame ponechať v prednej časti dostatočný priestor 135° na otvorenie dvierok – pozrite nasledujúci obrázok.

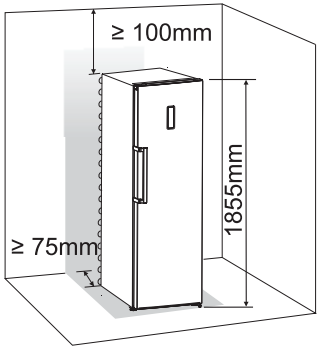

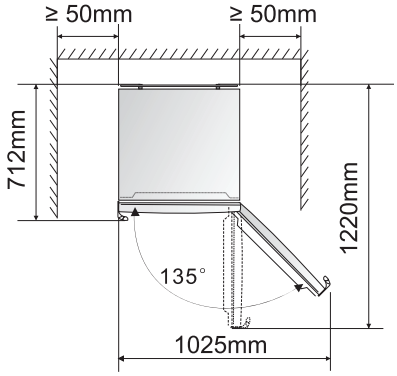

Čistenie pred použitím

Presvedčte sa, že ste odstránili zo spotrebiča všetky lepiace pásky slúžiace na uchytenie príslušenstva. Potom očistite všetky vnútorné časti vlažnou vodou s neutrálnym čistiacim prostriedkom, octom alebo uhličitanom sodným – tým odstránite charakteristický zápach nových súčastí – následne dôkladne vysušte. Nepoužívajte saponáty alebo agresívne prípravky, ktoré by mohli poškodiť povrchy.

Elektrické zapojenie

Pred tým, než zapojíte zástrčku do sieťovej zásuvky, zaistite, že:

- Máte úplne suché ruky.
- Napätie a frekvencia uvedené na výkonnostnom štítku spotrebiča zodpovedajú údajom, ktoré sú v domovej napájacej sieti (povolená tolerancia od -6 % do +6 % pre menovité napätie, v prípade použitia pri iných napätiach použite menič napätia zodpovedajúcich parametrov).
- Kábel a zástrčka nie sú poškodené alebo prištiknuté ťažkými predmetmi.
- Prívodný kábel nie je príliš napnutý, nie je povolené používať predlžovací kábel.

Copyright © 2013, Fast ČR, a. s.

Nepripájajte spotrebič k usmerňovaču prúdu (napr. slnečná elektráreň) alebo pomocou predlžovacieho kábla.

Spotrebič musí byť pripojený k fungujúcemu uzemneniu. V prípade, že sieťová zásuvka domáceho systému nie je uzemnená v súlade so súčasnými právnymi predpismi, pripojte spotrebič po konzultácii so špecializovaným technikom k samostatnému uzemneniu. Výrobca nie je zodpovedný za úrazy vzniknuté následkom nerešpektovania týchto pokynov.

Ak chladničku počas inštalácie nevyrovnáte, nemusia sa dvierka správne dovierať a tesnenie nemusí riadne tesniť, čo bude mať za následok problémy s chladením, námrazou alebo vlhkosťou. Je veľmi dôležité vyrovnanie chladničky.

Chladničku vyrovnáte pomocou nastaviteľných nôh – ich otáčaním v smere hodinových ručičiek chladničku zdvíhate a ich otáčaním proti smeru hodinových ručičiek chladničku spúšťate.

Inštalácia držadiel

Pre pohodlnejší transport sa držadlá dodávajú oddelene v plastovom vrecúšku a je potrebné ich nasledovne inštalovať.

1. Odstráňte kryty skrutiek na ľavej strane dvierok a vložte ich do plastového vrecúška.
2. Priložte držadlo k ľavej časti dvierok, osi otvorov na skrutky v rukoväti a otvory vo dvierkach by mali byť v jednej rovine, ako je zobrazené na obrázku nižšie.
3. Priskrutkujte držadlo pomocou dodávaných skrutiek z plastového vrecúška. Potom nainštalujte kryty držadla.

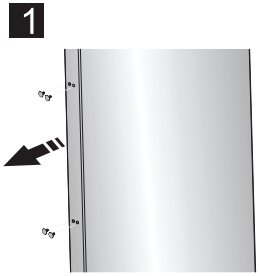

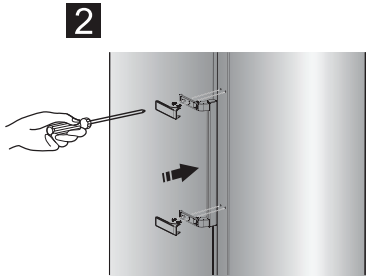

POZNÁMKA:
Inštalujte kryt držadla, ako je zobrazené na obrázku: najprv zaistite sponu, potom zavrite kryt z vnútornej strany, kým nezačujete znateľné cvaknutie.

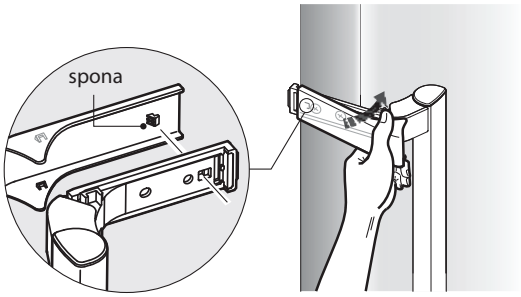

Copyright © 2013, Fast ČR, a. s.

Postup otočenia otvárania dvierok

Stranu, na ktorej sa dvierka otvárajú, môžete otočiť – z pravej (ako je dodané výrobcom) na ľavú, ak to umiestnenie chladničky vyžaduje.

VAROVANIE!
Pri výmene smeru otvárania dvierok nesmie byť spotrebič pripojený k zdroju energie. Uistite sa, či ste odpojili zástrčku prívodného kábla od sieťovej zásuvky.

Nástroje

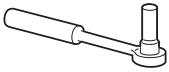	
8 mm nástrčný kľúč	Krížový skrutkovač
Úzky plochý skrutkovač	8 mm obojstranný kľúč na matice

POZNÁMKA:
Pred začatím výmeny položte spotrebič na chrbát, aby ste sa dostali k jeho spodnej časti. Spotrebič uložte na mäkkú penovú podložku alebo podobný materiál, aby nedošlo k poškodeniu chladiaceho okruhu v zadnej časti spotrebiča.

Na otočenie smeru otvárania dvierok postupujte nasledovne.

1. Postavte chladničku narovno. Otvorte dvierka hornej časti a vyberte všetky police (pozor, aby sa police nerozbili) a potom zavrite dvierka.

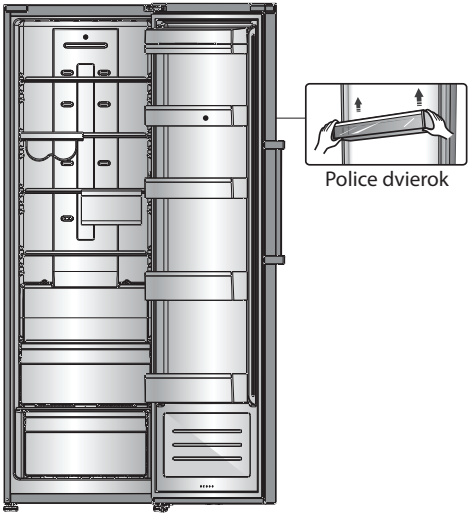

Copyright © 2013, Fast ČR, a. s.

2. Otvorte časť 1 v hornej časti chladničky z pravej strany a potom vyberte časť 3 a časť 4 na dverách rovnakým spôsobom. Odoberte časť 2 a uložte späť do plastového vrecúška.

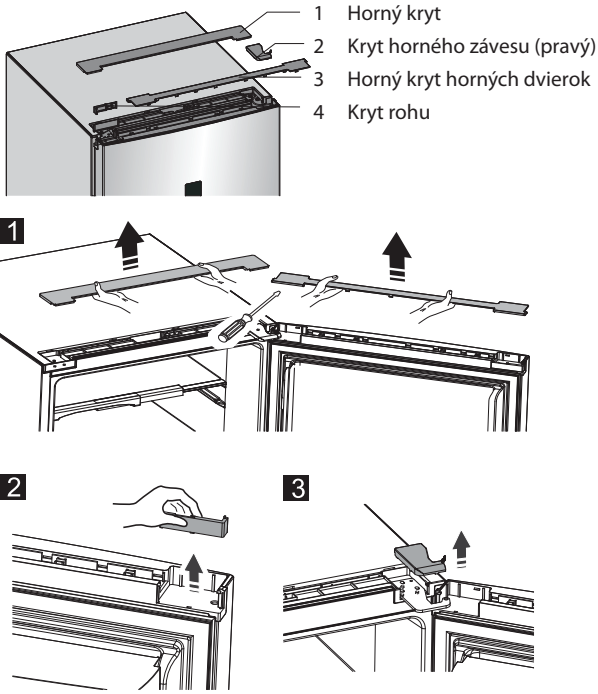

3. Odpojte elektrický konektor 1 aj elektrický konektor 2 a potom odstráňte časť 3.

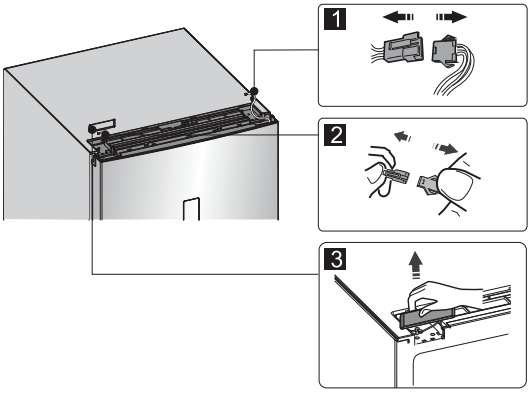

Copyright © 2013, Fast ČR, a. s.

4. Odstráňte skrutky 1, uvoľnite káble 2 a odstráňte časť 3.

1 Špeciálne samorezné skrutky

2 Uzemňovací drôt

3 Horná závesná časť

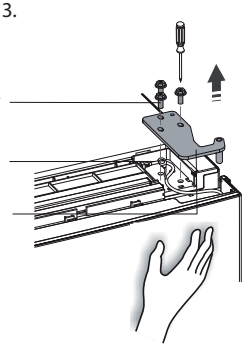

POZNÁMKA:
Počas kroku 4 pridržujte dvierka rukou, aby dvierka nespadli.

5. Odoberte dvierka a položte ich na mäkký povrch prednej časti nahor. Zdvihnite časť 1 a časť 4, potom uvoľnite skrutky 2, ako je znázornené na obrázku. Zmeňte držadlo 3 na pravú stranu, potom vložte skrutky 2, časť 1 a časť 4 následne. Uvoľnite skrutky 7, odstráňte časť 6 a časť 5, otočte časť 6 a potom nainštalujte časť 5 a časť 6 na pravú stranu pomocou skrutiek 7.

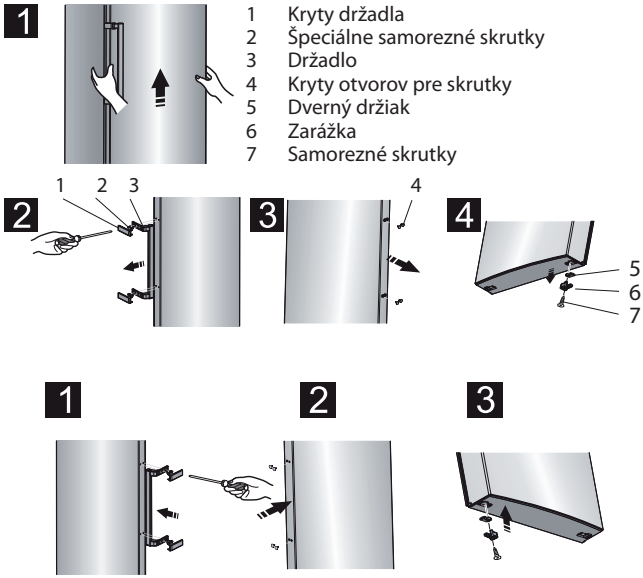

POZNÁMKY:
Vyberte kryt držadla, ako je znázornené na obrázku: ohnite horné krídlo a odoberte hornú sponu z držadla a tiež na druhej strane, potom odoberte kryt držadla.

Copyright © 2013, Fast ČR, a. s.

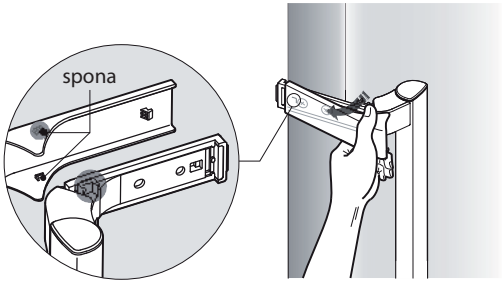

Inštalujte kryt držadla, ako je zobrazené na obrázku: najprv zaistite sponu, potom zavrite kryt z vnútornej strany, kým nezačujete znateľné cvaknutie.

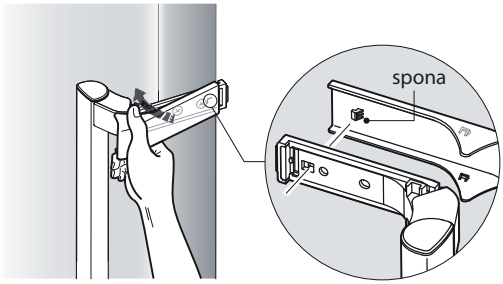

6. Položte chladničku naplocho, odstráňte časť 3 a uvoľnite skrutky 4. Vyberte časť 2 a časť 1.

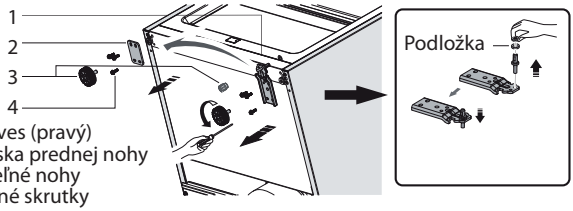

1 Dolný záves (pravý)
2 Fixná doska prednej nohy
3 Nastaviteľné nohy
4 Samorezné skrutky

POZNÁMKA:
Podložka sa môže prilepiť k dolným dvierkam.

7. Vyskrutkujte dolný záves, premiestnite ho na druhú stranu s otvormi na skrutky a potom zaskrutkujte a následne aj podložku.
8. Znovu vykonajte krok 6, zmeňte časť 1 na ľavú stranu a časť 2 na pravú stranu a potom zaistite skrutkami4. Nakoniec inštalujte časť 3.

Copyright © 2013, Fast ČR, a. s.

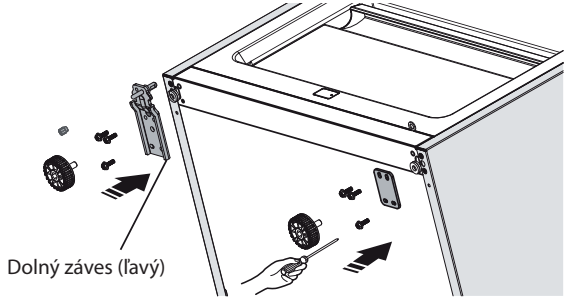

9. Vyskrutkujte horný záves, otočte ho a zaistite na druhej strane. Potom ho uložte bokom na ďalšie použitie.

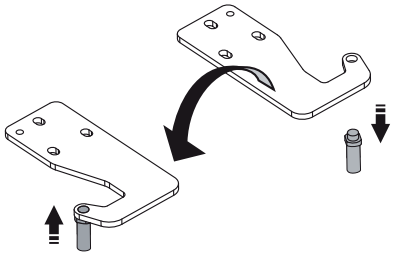

10. Vymeňte drôty na oboch stranách chladničky.

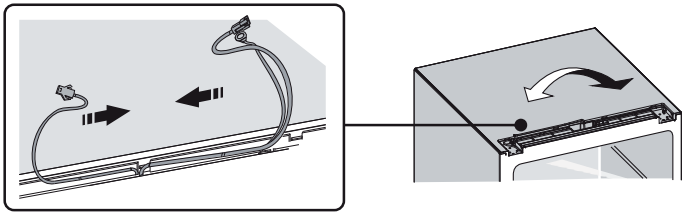

11. Horné dvierka umiestnite do správnej pozície, nastavte časť 1 a horné dvierka, posuňte prepojovací drôt 2 do otvoru v hornej časti dvierok zľava doprava a potom zaistite časť 1 a drôt 2 skrutkami 3. (Pri inštalácii pridržujte dvierka rukou.)

Copyright © 2013, Fast ČR, a. s.

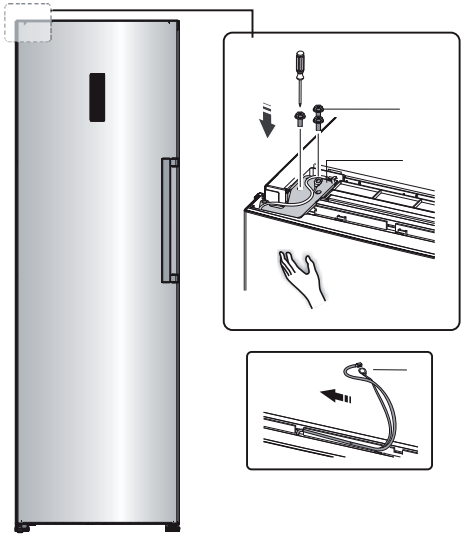

12. Pripojte elektrický konektor 1 podľa zapojenia v kroku 3 a potom inštalujte časť 2 (tá je v plastovom vrecúšku).

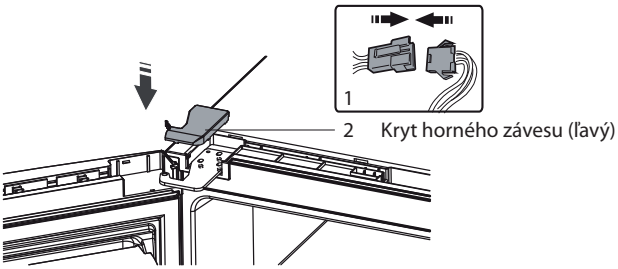

13. Otočte časť 1 o 180° a inštalujte ju na pravý roh horných dvierok, potom nainštalujte časť 2 (obe ste odstránili v kroku 2).

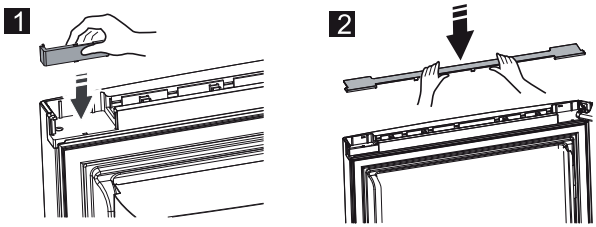

Copyright © 2013, Fast ČR, a. s.

14. Odpojte prepojovací kábel z konektora (časť 3 v kroku 3) a namontujte ho na druhý konektor, ktorý budete používať (je označený písmenom „R“ a je umiestnený v plastovom vrecúšku). Vložte odmontovaný konektor do plastového vrecúška.

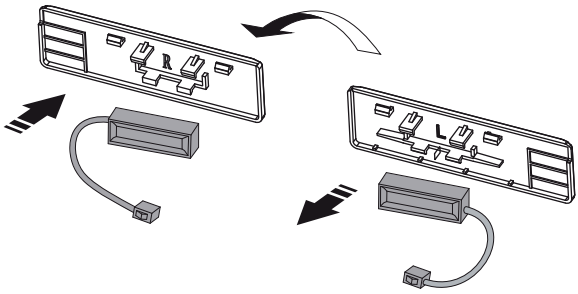

POZNÁMKA:
Uistite sa, či spojka prepojovacieho kábla správne pasuje do konektora.

15. Inštalujte časť 1, zapojte konektor 2 a potom inštalujte časť 3.

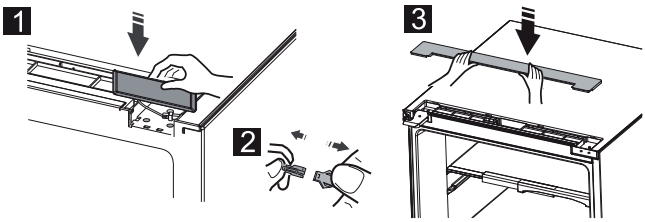

16. Otvorte horné dvierka, vložte späť police a zavrite ich.

Inštalácia spotrebičov v páre

Váš spotrebič môže byť uložený v páre. Inštalujte ich podľa inštrukcií na obrázku.

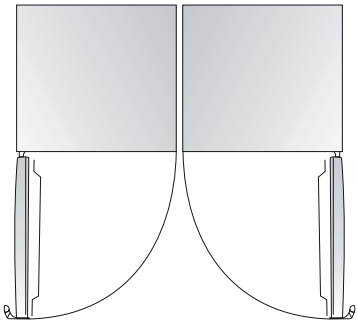

Copyright © 2013, Fast ČR, a. s.

ČASŤ 4: OVLÁDANIE SPOTREBIČA

Displej a kontrolky na displeji

Spotrebič sa ovláda prostredníctvom displeja a kontroliek na displeji; spotrebič je vybavený zodpovedajúcim funkciami a režimami, ako ukazujú displeje na obrázkoch nižšie. Hneď ako je spotrebič zapnutý prvýkrát, podsvietenie ikon na displeji bude v prevádzke. Ak nestlačíte žiadne tlačidlo a dvierka sú zatvorené, podsvietenie zhasne.

Nastavenie teploty

Odporúčame nastaviť teplotu vnútri chladničky na 4 °C, ak ste zapli spotrebič prvýkrát. Ak chcete zmeniť teplotu, postupujte nasledovne.

UPOZORNENIE
Majte na pamäti, že teplota, ktorú nastavíte, bude priemerná teplota celej chladničky. Teplota vnútri oddelenia sa môže líšiť od teploty zobrazenej na displeji, pretože závisí od množstva skladovaných potravín a ich umiestnenia v spotrebiči. Okolitá teplota má tiež vplyv na výslednú teplotu vnútri spotrebiča.

Copyright © 2013, Fast ČR, a. s.

1. Chladnička

Stlačte tlačidlo „Fridge“ na nastavenie teploty v chladničke v rozmedzí od 2 °C do 8 °C podľa potreby, na ovládacom paneli sa zobrazia príslušné nastavenia.

8°C – 7°C – 6°C – 5°C – 4°C – 3°C – 2°C

2. Super Cool

Funkcia „Super Cool“ umožňuje schladiť potraviny rýchlejšie v porovnaní so štandardným procesom chladenia, navyše udržuje potraviny čerstvé dlhší čas. Stlačte tlačidlo „Super Cool“ na aktiváciu tejto funkcie. Rozsvieti sa svetelná kontrolka. Funkcia „Super Cool“ sa automaticky vypne po 6 hodinách a na displeji sa zobrazí teplota chladničky 2 °C. Keď je funkcia „Super Cool“ zapnutá, môžete ju vypnúť stlačením tlačidla „Super Cool“ alebo „Fridge“ a teplota chladničky sa vráti na pôvodnú nastavenú hodnotu.

3. Dovolenka

Ak budete dlhší čas mimo domova, môžete aktivovať funkciu „Dovolenka“ stlačením tlačidla „Holiday“ asi na 3 sekundy, kým sa nerozsvieti príslušná svetelná kontrolka. Keď je funkcia „Dovolenka“ zapnutá, teplota sa automaticky zmení na 15 °C, aby došlo k minimálnej spotrebe energie.

DÔLEŽITÉ!
Za tento čas neskladujte žiadne potraviny.
Keď je funkcia „Dovolenka“ zapnutá, môžete ju vypnúť stlačením tlačidla „Holiday“, „Fridge“ alebo „Super Cool“. Teplota chladničky sa automaticky vráti na predchádzajúcu nastavenú teplotu.

4. Zvukové upozornenie

Hneď ako je aktivované zvukové upozornenie, rozsvieti sa svetelná kontrolka „Alarm“ a zaznie zvukový signál. Stlačte tlačidlo „Alarm“ na zrušenie zvukového upozornenia a svetelná kontrolka „Alarm“ zhasne a zvukové upozornenie prestane. Zvukové upozornenie dvierok. Ak sú dvierka chladničky otvorené dlhšie než 2 minúty, zaznie zvukové upozornenie. Zvukové upozornenie dvierok zaznie 3-krát každú minútu a automaticky sa vypne po 10 minútach. Na úsporu energie nenechávajte dvierka chladničky príliš dlho otvorené. Zatvorením dvierok zvukové upozornenie tiež vypnete.

5. Tlačidlo Power

Ak potrebujete spotrebič vyčistiť alebo ho nebudete dlhší čas používať, stlačte tlačidlo „Power“.
Ak je spotrebič v prevádzke, môžete ho vypnúť stlačením tlačidla „Power“ na asi 5 sekúnd a displej zhasne.

DÔLEŽITÉ!
Za tento čas neskladujte žiadne potraviny. Ak je spotrebič vypnutý, zapnite ho stlačením tlačidla „Power“ na asi 1 sekundu, obnoví sa predchádzajúce nastavenie teploty.

6. Detská zámka

Stlačte tlačidlo „Child Lock“, aby ste zabránili deťom. Ak je funkcia detskej zámky zapnutá, žiadne tlačidlá nebudú aktívne s výnimkou tlačidla „Alarm“. Na aktiváciu funkcie detskej zámky stlačte tlačidlo „Child Lock“ na asi 3 sekundy a ikona detskej zámky sa rozsvieti. Na deaktiváciu funkcie detskej zámky stlačte tlačidlo „Child Lock“ na asi 3 sekundy a ikona detskej zámky zhasne.

Copyright © 2013, Fast ČR, a. s.

7. Príslušenstvo chladničky

Police dvierok

Sú vhodné na skladovanie vajec, nápojov v plechovkách, nápojov vo fľašiach, balených potravín a pod. Neskladujte však príliš ťažké potraviny.

Prostredná polica dvierok môže byť variabilne umiestnená v závislosti od vašich požiadaviek. Vyberte potraviny z políc.

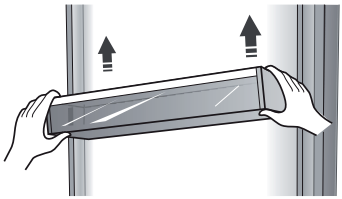

POZNÁMKA:
V hornej polici sa nachádza špeciálna tácka na vajíčka a v dolnej polici sa nachádza špeciálny držiak na fľaše.

Police v chladničke

V chladničke sa nachádza niekoľko políc, ktoré sa môžu podľa potreby vybrať a jednoducho vyčistiť.

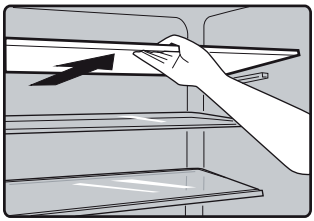

Flexi box na čerstvé potraviny

Je vhodný na skladovanie drobných potravín, ako sú vajcia, syry, marmeláda, maslo, kúsky tort, ovocie a zelenina. Môže byť umiestnený aj vedľa police.

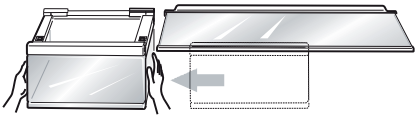

POZNÁMKA:
Opatrne zatlačte buď na pravú, alebo na ľavú stranu pre jeho posunutie. Ak je potrebné, vyberte ho aj s fixačnou časťou podľa potreby na zaistenie väčšieho priestoru vnútri chladničky.

Copyright © 2013, Fast ČR, a. s.

Držiak na víno
Slúži na skladovanie fliaš vína alebo iných nápojov. Môže sa tiež zasunúť na stranu, ak je potrebné. Ak je potrebné, vyberte ho aj s fixačnou časťou podľa potreby na zaistenie väčšieho priestoru vnútri chladničky.

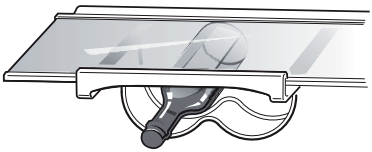

POZNÁMKA:
Opatrne zatlačte buď na pravú, alebo na ľavú stranu držiaka na fľaše na jeho posunutie. Držiak na fľaše môže byť tiež zložený podľa potreby.

Zóna 0 °C cool plus
Teplota v tejto časti je o 2 – 4 °C nižšia než v iných častiach chladničky. Slúži na skladovanie rýb, mäsa a podobných potravín.

Kryt zásuvky na ovocie a zeleninu
Slúži na ovládanie teploty vnútri zásuvky na ovocie a zeleninu a zabraňuje nežiaducej strate vlhkosti.

Zásuvka na čerstvé potraviny
Slúži na skladovanie ovocia a zeleniny.

Ovládanie vlhkosti v zásuvke na ovocie a zeleninu
Zásuvka na ovocie a zeleninu, upevnená na teleskopických koľajniciach, slúži na skladovanie ovocia a zeleniny. Môžete kontrolovať vlhkosť pomocou posuvného bloku.
Posuvný blok, ktorý je súčasťou krytu zásuvky na ovocie a zeleninu, môžete posunúť na ľavú alebo pravú stranu a zväčšiť, respektíve zmenšiť otvor pre prúd vzduchu. Zväčšením otvoru znižujete vlhkosť a zmenšením naopak ju zvyšujete.
Odporúčame skladovať zeleninu pri vyššej vlhkosti a ovocie pri nižšej vlhkosti.

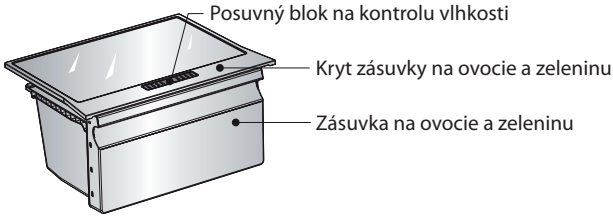

Na vybratie zásuvku vytiahnite a potom zdvihnite z koľajníc. Najprv však vždy vyberte potraviny zo zásuvky. Hneď ako je zásuvka vybratá, uistite sa, či sú koľajnice zasunuté späť do vnútorného priestoru chladničky.

Copyright © 2013, Fast ČR, a. s.

Držiak na fľaše

Držiak na fľaše slúži na zaistenie fliaš. Môže sa umiestniť do strednej alebo spodnej časti chladničky a posunúť naľavo alebo napravo podľa potreby.

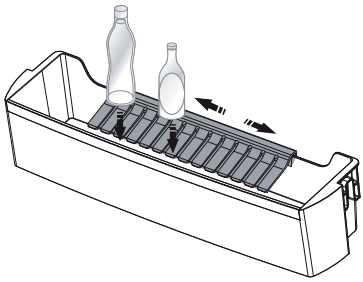

Copyright © 2013, Fast ČR, a. s.

ČASŤ 5: USPORIADANIE POTRAVÍN

- Potravinové výrobky, ktoré sú náchylné na absorpciu pachov alebo uvoľňujú arómu, je vždy potrebné ukladať do uzatvorených schránok alebo do vhodného balenia.
- Ovocie, zeleninu a šalátové výrobky je možné skladovať nebalené v zásuvkách na zeleninu.
- Vhodnými baliacimi materiálmi na potraviny sú: potravinová fólia, alobal, sklenené schránky a pod.
- Výrobky by sa nemali dotýkať zadnej steny, inak môžu primŕzať.
- Horúce jedlá a nápoje vždy pred vložením do chladničky nechajte dostatočne vychladnúť.
- Dvere otvárajte iba na krátky čas, aby nedošlo k otepleniu vnútorného priestoru chladničky. Šetrí to energiu.
- Nikdy neskladujte výbušné materiály alebo výrobky s horľavými stlačenými plynmi (napr. dávkovače šľahačky s tlakovými kapsulami/bombičkami, sprejové plechovky) – **RIZIKO VÝBUCHU**!
- Oleje, určené na prípravu pokrmu, neumiestňujte do vyberateľných schránok vo dverách chladničky. Môžu spôsobiť trhliny vzniknuté napätím v plaste na dverách.
- Alkoholické nápoje je nutné vždy skladovať v chladnej zóne, vo zvislej polohe a celkom bezpečne uzavreté.

Rady pre chladenie potravín

Pri cirkulácii vzduchu v chladničke vznikajú oblasti s rôznou teplotou. Tieto oblasti sú zvlášť vhodné na uchovanie rôznych druhov potravín. Umiestňujte potraviny tak, aby vzduch mohol okolo potravín voľne prúdiť. Najchladnejšie zóny (vhodné napr. na uchovávanie mäsa) sa nachádzajú hneď nad zásuvkami na zeleninu. Naproti tomu, menej chladné zóny sú hore smerom von a vo dverách (ideálne na uchovávanie masla či syrov).

Tabuľka – Uchovávanie potravín v chladničke

Potravina	Spôsob uchovávania	Zóna	Trvanlivosť
Mäso a ryby (rôzne), tvrdé syry	Ochranná fólia, alobal, uzatvorené sklenené kontajnery, plastové nádoby	Dolná časť chladničky	1 – 2 dni
Varené jedlá, studené jedlá, cukrovinky	Uzatvorené sklenené, plastové kontajnery	Akákoľvek polica	1 – 2 dni
Ovocie a zelenina	Uzatvorené balenie alebo hromadne	Zásuvka na ovocie/ zeleninu	3 – 4 dni
Banány, zemiaky, cibuľa, cesnak	Neuchovávajte v chladničke.	-	-
Voda, víno, pivo, mlieko, ovocné džúsy, perlivé nápoje	Potravinové fľaše zo skla či plastu	Priehradka na dverách	Podľa dátumu spotreby
Nakladané alebo v oleji uložené potraviny, omáčky, maslo, mäkké syry, vajcia	Pôvodné balenie	Priehradka na dverách	Podľa dátumu spotreby
Jogurt	Pôvodné balenie	Akákoľvek polica	Podľa dátumu spotreby

Copyright © 2013, Fast ČR, a. s.

ČASŤ 6: PRAVIDELNÁ ÚDRŽBA

Z hygienických dôvodov je potrebné, aby sa spotrebič (vrátane vonkajších a vnútorných príslušenstiev) čistil pravidelne aspoň raz za dva mesiace.

UPOZORNENIE
Počas čistenia nesmiete spotrebič zapojiť do zásuvky. Riziko úrazu elektrickým prúdom! Pred čistením vypnite spotrebič a vyberte zástrčku zo sieťovej zásuvky.

Čistenie vonkajšieho povrchu

Aby vám spotrebič dobre a dlho slúžil, je potrebné ho pravidelne čistiť.
- Utrite ovládací panel a displej čistou a mäkkou utierkou.
- Vodu aplikujte na utierku, nie na spotrebič. Zaistíte tak rovnomerné rozotrenie vody po povrchu spotrebiča.
- Utrite dvierka, držadlá, strany utierkou namočenou vo vlažnej vode s trochou prostriedku na umývanie riadu a potom utrite do sucha.

UPOZORNENIE
- ***Nepoužívajte ostré predmety, hrubé čistiace prostriedky, ktoré by mohli poškrabať povrch spotrebiča.***
- ***Nepoužívajte riedidlo, čistidlo na autá, chlór, benzín, hrubé čistiace prostriedky, benzén ani iné podobné prostriedky na čistenie. Môžu poničiť povrch spotrebiča a spôsobiť požiar.***

Používanie parných čistiacich spotrebičov je extrémne nebezpečné a je teda i prísne zakázané.

Čistenie vnútorného priestoru

Je potrebné vnútorný priestor pravidelne čistiť. Jednoduchšie sa bude vnútorný priestor čistiť, ak je v spotrebiči málo potravín. Utrite vnútorný priestor mäkkou utierkou namočenou v slabom roztoku vody a jedlej sódy alebo octu, utrite utierkou namočenou v čistej teplej vode. Potom utrite dosucha čistou utierkou pred vložením políc a zásuviek.
Dôkladne vysušte vnútorný priestor a príslušenstvo.

Čistenie tesnenia

Udržujte tesnenie dvierok v čistote.
Lepkavé potraviny a nápoje môžu spôsobiť prilepenie tesnenia k vnútornej hrane a následnému poškodeniu pri otváraní. Umyte tesnenie mäkkou utierkou namočenou v teplej vode s trochou prostriedku na umývanie riadu. Opláchnite a utrite riadne dosucha.

UPOZORNENIE
Zapnite spotrebič, kým nie je tesnenie suché.

Copyright © 2013, Fast ČR, a. s.

Výmena LED osvetlenia

VAROVANIE!
LED osvetlenie musí vymeniť servisný technik alebo kvalifikovaná osoba! Ak je LED osvetlenie poškodené, obráťte sa na autorizované servisné stredisko. Pre výmenu LED osvetlenia postupujte nasledovne:

1. ***Odpojte spotrebič od zásuvky.***
2. ***Odoberte kryt osvetlenia zatlačením nahor a von.***
3. ***Držte kryt LED osvetlenia jednou rukou a vytiahnite ho druhou rukou pri stlačení západky.***
4. ***Vymeňte LED osvetlenie a nasaďte kryt späť.***

Dlhodobé vyradenie z prevádzky

Ak nebudete chladničku dlhší čas používať, vykonajte nasledujúce:
Odpojte chladničku od zdroja energie vytiahnutím zo zásuvky. Vnútro vyčistite a vysušte, ako je uvedené v časti o čistení chladničky. Nechajte dvierka otvorené, aby sa vnútri netvoril nepríjemný zápach.

Prosím, pozor:

Kompresor

Kompresor je ovládaný termostatom, ktorý nastavujete na otočnom ovládači teploty, a spína sa automaticky v okamihu, keď dôjde k prekročeniu teploty v spotrebiči, a vypne sa, hneď ako sa táto teplota opäť dosiahne.
Pri spustení každého kompresora – chladiaceho systému – je počuť hluk. Tieto zvuky sa vytvárajú vtedy, keď motor v kompresore pracuje, a vytvára ich aj chladiace médium prúdiace v okruhu chladiaceho systému. Tieto zvuky sú normálne, neznamenajú žiadnu poruchu vo funkcii spotrebiča.
V nevyhrievaných miestnostiach alebo v chladných poveternostných podmienkach sa na vonkajších stenách spotrebiča môže vytvárať kondenzát. To neznamená poruchu a tento kondenzát zmizne, hneď ako sa zvýši teplota.

Servisné oddelenie kontaktujte iba vtedy, ak po analýze všetkých možných faktorov poruchy nemôžete nájsť žiadnu príčinu alebo nie ste schopní poruchu sami eliminovať. Najskôr sa teda zamerajte na: „**Čo mám robiť, ak**….“.

Copyright © 2013, Fast ČR, a. s.

ČASŤ 7: ČO MÁM ROBIŤ, AK

Ak zaznamenáte problém so svojím spotrebičom alebo zistíte, že spotrebič nefunguje správne, môžete niektoré bežné poruchy odstrániť sami pred kontaktovaním autorizovaného servisného centra. Urobte kontrolu spotrebiča a postupujte podľa inštrukcií nižšie pred kontaktovaním autorizovaného servisného centra.

VAROVANIE!
Nepokúšajte sa spotrebič vlastnými silami opraviť. Ak problém pretrváva po tom, čo ste urobili kontrolu, obráťte sa na autorizované servisné stredisko, kvalifikovaného technika alebo predajcu, u ktorého ste spotrebič kúpili.

Problém	**Možná príčina a riešenie.**
Spotrebič nefunguje správne.	Skontrolujte, či je napájací kábel zapojený do zásuvky.
	Skontrolujte, či sú poistka alebo obvod napájané, podľa potreby vymeňte.
	Vonkajšia teplota je príliš nízka. Nastavte nižšiu teplotu v chladničke.
	Je normálne, že chladnička nie je v prevádzke počas automatického rozmrazovania alebo krátky čas po tom, čo sa zapla, aby sa ochránil kompresor.
Nepríjemný zápach	Je nutné vyčistiť vnútorný priestor spotrebiča.
	Niektoré potraviny, nádoby alebo zabalené potraviny spôsobujú nepríjemný zápach.
Hluk zo spotrebiča	Určité zvuky sú celkom normálne:
	• Chod kompresora.
	• Zvuk prúdenia vzduchu od ventilátora v chladničke alebo v inej časti spotrebiča.
	• Bublanie podobné varu vody.
	• Búchanie počas automatického odmrazovania.
	• Cvaknutie pred spustením kompresora.
	Iné neobvyklé zvuky môžu byť spôsobené z nasledujúcich dôvodov a môžu vás upozorniť na skontrolovanie spotrebiča:
	Spotrebič nie je vyrovnaný.
	Zadná časť sa dotýka steny.
	Fľaše a nádoby spadli alebo sa kotúľajú.
Kompresor trvalo beží.	Je bežné počuť motor kompresora, ktorý môže za nasledujúcich okolností bežať viac než obvykle:
	• Teplota je nižšia než obvykle.
	• Vložili ste väčšie množstvo teplých potravín do spotrebiča naraz.
	• Teplota vnútri chladničky je príliš vysoká.
	• Dvierka boli dlhší čas otvorené.
	• Práve ste spotrebič inštalovali alebo bol zapnutý dlhší čas.

Copyright © 2013, Fast ČR, a. s.

Problém	Možná príčina a riešenie.
Vrstva ľadu sa objavila v chladničke.	Skontrolujte, či nie je blokované prúdenie vzduchu, a uistite sa, či sú potraviny umiestnené tak, aby bola zaistená správna ventilácia. Uistite sa, či sú dvierka celkom zatvorené. Na odstránenie námrazy sa riaďte inštrukciami v kapitole Čistenie a starostlivosť.
Teplota vnútri mrazničky je príliš vysoká.	Dvierka boli otvorené dlhší čas alebo sa príliš často otvárali; alebo neboli dvierka zatvorené z dôvodu prekážky; alebo je spotrebič inštalovaný s nedostatočným zaistením ventilácie na stranách, hore a dole.
Teplota vnútri mrazničky je príliš nízka.	Zvýšte teplotu – viac inštrukcií v predchádzajúcej časti návodu.
Dvierka sa zle zatvárajú.	Skontrolujte, či je horná časť ohnutá o 10 – 15 mm, aby sa dvierka zatvárali sami, alebo či niečo nebráni zatváraniu dvierkam.
Voda kvapká na podlahu.	Vodná nádržka (umiestnená v dolnej časti spotrebiča) nie je správne vyrovnaná alebo nie je odvodňovacia rúrka (umiestnená pod hornou časťou uloženia kompresora) správne umiestnená, aby odvádzala vodu do nádržky alebo je odvodňovacia rúrka upchatá. Je potrebné odsunúť spotrebič od steny a skontrolovať nádržku a rúrku.
Osvetlenie nesvieti.	• LED osvetlenie je pokazené. Viac informácií v kapitole Čistenie a starostlivosť.
	• Ovládací systém zhasol osvetlenie, pretože boli dvierka otvorené dlhší čas, zatvorením a znovu otvorením dvierok sa osvetlenie znovu rozsvieti.

Copyright © 2013, Fast ČR, a. s.

ČASŤ 8: KARTA INFORMAČNÝCH ÚDAJOV

KARTA INFORMAČNÝCH ÚDAJOV: Philco

Obchodná značka Philco: PHILCO	
Značka	Philco
Predajné označenie	PTL 3602 NIL
Typ spotrebiča 3)	1
Trieda energet. účinnosti (A… nízka spotreba el. energie až G… vysoká spotreba el. energie)	A++
Spotreba energie za 365 dní 1) kWh	131
Úžitkový objem celkovo: l	
z toho: objem chladiacej časti l	360
z toho: objem mraziacej časti l	
Hviezdičkové označenie mraziaceho priestoru	
Mraziaca kapacita kg/24 h	
Klimatická trieda 2)	SN/N/ST/T
Napätie	220 – 240 V ~ 50 Hz
Hlučnosť 4) dB (re 1pW)	40
Rozmery cm (v × š × h)	1855/595/712
Hmotnosť kg	72

1) Spotreba energie v kWh/rok založená na výsledkoch normalizovanej skúšky za 24 hod.
Skutočná spotreba energie závisí od spôsobu použitia a umiestnenia spotrebiča.
2) SN: okolité teploty od +10 °C do +32 °C
ST: okolitá teplota od +16 °C do +38 °C
N: okolitá teplota od +16 °C do +32 °C
3) 1 = Chladnička bez priestorov s nízkou teplotou
7 = Chladnička/mraznička s priestormi s nízkou teplotou *(***)
8 = Skriňová mraznička
4) Hlučnosť podľa európskej normy EN 60704.

POZNÁMKA:
Vyššie uvedené dáta podliehajú zmenám.

Copyright © 2013, Fast ČR, a. s.

POKYNY A INFORMÁCIE O ZAOBCHÁDZANÍ S POUŽITÝM OBALOM

Použitý obalový materiál odložte na miesto určené obcou na ukladanie odpadu.

LIKVIDÁCIA POUŽITÝCH ELEKTRICKÝCH A ELEKTRONICKÝCH ZARIADENÍ

Tento symbol na produktoch alebo v sprievodných dokumentoch znamená, že použité elektrické a elektronické výrobky nesmú byť pridané do bežného komunálneho odpadu. Pre správnu likvidáciu, obnovu a recykláciu odovzdajte tieto výrobky na určené zberné miesta. Alternatívne v niektorých krajinách Európskej únie alebo v iných európskych krajinách môžete vrátiť svoje výrobky miestnemu predajcovi pri kúpe ekvivalentného nového produktu. Správnou likvidáciou tohto produktu pomôžete zachovať cenné prírodné zdroje a napomáhate prevencii potenciálnych negatívnych dopadov na životné prostredie a ľudské zdravie, čo by mohli byť dôsledky nesprávnej likvidácie odpadov. Ďalšie podrobnosti si vyžiadajte od miestneho úradu alebo najbližšieho zberného miesta. Pri nesprávnej likvidácii tohto druhu odpadu môžu byť v súlade s národnými predpismi udelené pokuty.

Pre podnikové subjekty v krajinách Európskej únie
Ak chcete likvidovať elektrické a elektronické zariadenia, vyžiadajte si potrebné informácie od svojho predajcu alebo dodávateľa.

Likvidácia v ostatných krajinách mimo Európskej únie
Tento symbol je platný v Európskej únii. Ak chcete tento výrobok zlikvidovať, vyžiadajte si potrebné informácie o správnom spôsobe likvidácie od miestnych úradov alebo od svojho predajcu.

Tento výrobok spĺňa všetky základné požiadavky smerníc EÚ, ktoré sa naň vzťahujú.

Zmeny v texte, dizajne a technických špecifikáciách sa môžu meniť bez predchádzajúceho upozornenia a vyhradzujeme si právo na ich zmenu.

Copyright © 2013, Fast ČR, a. s.

POZNÁMKY

Copyright © 2013, Fast ČR, a. s.

Dovozce:
FAST ČR, a.s.
Černokostelecká 1621
CZ-25101 Říčany

Dovozca:
FAST PLUS s.r.o.
Na pántoch 18
SK-831 06 Bratislava

PHILCO®

is a registered trademark used under license from Electrolux International Company, U.S.A.