UPRIGHT FREEZER

USER'S MANUAL

PHILCO

Famous for Quality the World Over

PF 2602 NX

Dear customer,
Thank you for buying a PHILCO brand product. So that your appliance serves you well, please read all the instructions in this user's manual.

CONTENTS

PART 1: BEFORE PUTTING INTO OPERATION 2
- Safety notices 2
- Safety instructions for gas R600a 4

PART 2: DESCRIPTION OF THE DEVICE 5

PART 3: INSTALLATION 6
- Transport and unpacking 6
- Placement 7
- Cleaning before use 8
- Electrical connection 8
- Installing the handles 9
- Procedure for switching the door opening direction 9
- Installation of freezers as a pair 16

PART 4: SETTING THE TEMPERATURE 17

PART 5: ARRANGEMENT OF FOOD 21
- Storage of frozen food 21
- Chart on storing food in the freezer 22

PART 6: DEFROSTING AND REGULAR MAINTENANCE 23

PART 7: WHAT SHOULD I DO WHEN 26

PART 8: INFORMATION SHEET 28

Copyright © 2013, Fast ČR, a. s.

PART 1: BEFORE PUTTING INTO OPERATION

Safety notice

Symbols:

General advice for the optimal operation of the appliance

General dangers

Hot surfaces

Before you put the appliance into operation

- Carefully study the user's manual and installation instructions before installing and using the appliance! This user's manual includes important information regarding the installation, operation and maintenance of the appliance. Store the user's manual also for future reference, or for other owners of the appliance if the appliance is sold.

If the appliance is transported in a horizontal position the oil from the compressor may leak into the cooling circuit. For this reason, allow the appliance to rest in a vertical position for 12 hours before turning it on, so that the oil flows back into the compressor.

After unpacking the appliance, carefully inspect that it has in not been damaged in any way. Also check that the power cord is not damaged. If you discover any defects, turn off the appliance and contact the vendor or in the case of a damaged power cord contact the service centre. If the appliance and all its parts are in order, install it according to the instructions in the relevant chapter.

- When installing the appliance in its place, or when moving the appliance, the power cord could be penetrated or damaged. Check that the power cord is not interfering anywhere.
- Before connecting the appliance to the electricity power source check that the capacity of the system corresponds to the specifications on the appliance's rating label.
- Any kinds of home electric wiring necessary for the connection of the appliance must only be carried out by a qualified electrician.

If you move the appliance from its usual position, it is necessary to understand, that although you have disconnected the power cord, the components on the rear side of the appliance may remain very hot for some time.

This appliance is not designed to be built-in. Do not cover or block the air inflow or outflow openings. Insufficient ventilation will cause bad operation and damage to the appliance.

Operating the appliance

- Use the appliance only for the purposes for which it has been designed.
- This appliance is designed only for household use, for storing or freezing food and for preparing ice.
- The temperature inside the freezer may rise or fall slightly, and so these appliances are not suitable for storing products (e.g. medicines), which require a stable temperature.

Do not use any other electric appliances (e.g. heating elements, electric ice cream machines, etc.) inside the appliance. There is a danger of explosion!

Copyright © 2013, Fast ČR, a. s.

Do not place food inside the freezer containing flammable propulsion gases (e.g. sprays) and no explosive, contaminating or volatile substances. There is a danger of explosion!

Do not store liquids inside bottles and cans (especially beverages containing carbon dioxide) inside the freezer compartment. The bottles and cans could crack!

- Store liquor only with a firmly tightened cap and in a vertical position.
- Do not use the base, drawers, doors of the appliance, etc. as a step or as a support. There is a danger of injury to persons or damage to the appliance.
- Ensure that the plastic parts of the appliance and the door gasket seals are not soiled with oil or grease. The plastic parts and the gasket seals would then become porous.
- Do not consume frozen food immediately after taking it out of the freezer compartment. There is a danger of frost bite!

Avoid prolonged hand contact with frozen food, ice or evaporating pipes. There is a danger of frost bite and freezing to these objects!

We do not recommend placing hot liquids or food inside the freezer and filling containers all the way to the rim.

Do not put fragile, heavy or unstable objects on the freezer.

Children in the household

- Never leave packaging and its parts with the children. There is a danger of poisoning or suffocation by the cardboard boxes and plastic sheets!
- This appliance is in no way a toy for children!
- For appliances with door locks: do not leave keys within the reach of children!
- If you will not be using the freezer anymore, remove the doors, gasket seals and store it in a safe place. In this way you will prevent the danger of children becoming trapped inside the freezer.

Maintenance and cleaning

Before you begin with regular or exceptional maintenance, disconnect the appliance's power cord or disengage the fuse or circuit breaker. Never pull the electric power cord, only pull on the power plug.

Do not use mechanical or any other devices, except for devices recommended by the manufacturer for the purpose of accelerating the defrosting process.

- Do not defrost or clean the appliance using a steam cleaning device! The steam may come into contact with the electric components inside the appliance, where a short circuit could occur. There is a danger of electric shock!
- Do not remove the frozen ice layer and frozen on food using a knife or a sharp object. This could damage the cooling medium pipes. The escape of the cooling medium may cause eye injuries or it may catch on fire.

General instructions

- This appliance must not be used by persons (including children) with physical, sensory or psychological impairments or by inexperienced persons, unless properly trained or schooled in the safe use of the appliance, or unless they have been properly supervised by a person who will be responsible for their safety. Children should be supervised so as not to play with the appliance.
- This appliance has been tested in accordance with the directives in force in the European Union.
- The tightness of the cooling circuit has been verified.
- This appliance conforms to the relevant safety provisions for electrical appliances in force in the European Union.

Copyright © 2013, Fast ČR, a. s.

Technical safety

The appliance contains a cooling gas, ISOBUTHAN (R600a). Only transport or move the appliance with the utmost care, prevent excessive impacts and shaking to prevent damaging the appliance. If the cooling circuit becomes damaged and the cooling gas may be escaping, there is a risk of an explosion, which may be ignited by a spark or flame. If the appliance shows signs of damage, it must not be put into operation. In such a case contact the service centre, ventilate the room where the appliance is located and prevent the spreading of flames or other interference with the appliance.

Safety instructions for gas R600a

Measures in case of an unexpected release
If ventilation is possible, allow the material to evaporate.

Characteristics of the gas
The gas is highly flammable, it is necessary to completely prevent contact with an open flame and hot surfaces. Because the R600a gas is heavier than air, it may become very concentrated at the level of the ground, where ventilation is weak.

First aid

Inhalation
Take the affected person from the contaminated area to a warm, well ventilated location. Staying in a contaminated location for a long time may cause suffocation, or potentially loss of consciousness. If necessary, provide mouth-to-mouth resuscitation and in exceptionally serious situations, under expert medical supervision, give oxygen.

Contact with the skin
Random contact with the skin will not endanger health, it is better to thoroughly wash the affected area. The liquid spray or dispersed liquid may cause frost bite, wash the affected area with large amounts of water and contact a medical doctor.

Contact with the eyes
If eyes have been affected, wash out with large amounts of water, while trying to keep the eyes open, and call a specialised doctor as soon as possible.
If contact or inhalation of the R600a gas occurs, contact your medical doctor.

Copyright © 2013, Fast ČR, a. s.

PART 2: DESCRIPTION OF DEVICE

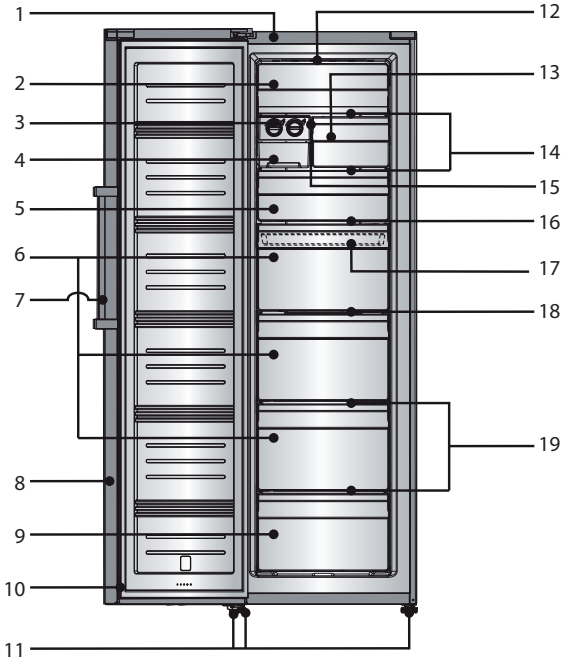

1. Outer case
2. Cover
3. Ice drawer.
4. Drawer with roller wheels
5. Top freezer drawer
6. Middle freezer drawer
7. Handle
8. Freezer door
9. Bottom freezer drawer
10. Door gasket seals
11. Levelling feet
12. LED light
13. Narrow freezer drawer
14. Glass shelf
15. Shelf holder
16. Top compartment
17. Small storage box (inside)
18. Middle shelf
19. Bottom shelf

NOTE:
Due to the continuous innovation of products, the actual appliance may differ from this user's manual but the functions and methods of use remain the same. For more room in the freezer, you may remove the drawers (except for the bottom drawer) and install grates and the ice tray.

Copyright © 2013, Fast ČR, a. s.

PART 3: INSTALLATION

Transport and unpacking

If the appliance is transported in a horizontal position the oil from the compressor may leak into the cooling circuit. For this reason, allow the appliance to rest in a vertical position for 12 hours before turning it on, so that the oil flows back into the compressor.
Remove the external packaging, remove the protective plastic film from the surface of the appliance (if used) and clean the external parts of the appliance with an agent designed for this purpose. Do not use steel wool or any coarse agents, which could irreparably damage the surface of the appliance. Carefully remove all papers and adhesive tape from the appliance, doors and other parts packed in polystyrene. Remove documents and accessories from inside the appliance.
The packaging material is recyclable and is marked with a recycling symbol. For disposal follow the local regulations. Packaging materials (plastic bags, polystyrene parts, etc.) must be kept out of the reach of children, because they present a possible source of danger.
Carefully inspect the appliance. If you discover any faults, stop the installation and contact the vendor.

Operating conditions

The proper operation of the appliance, the freezing temperatures are guaranteed only when the following conditions are met:

- The temperature in the room where the appliance is located conforms to the climate class stated on the appliance's rating label.
- Maximum ambient relative humidity: 90%.
- The appliance must be placed at a sufficient distance from heat sources (e.g. baking ovens, central heating, direct sunlight, etc.).
- The appliance must be located in such a place that it is protected against the effects of weather.
- Regular maintenance is performed according to the instructions in this user's manual.
- The ventilation openings in the cover of the appliance must not be covered by anything.
- Correct installation (e.g. levelling, the capacity of the system correspond to the specifications on the rating label of the appliance.)

Table – Climatic class

Climatic class	Ambient temperature
SN	+10°C to +32°C
N	+16°C to +32°C
ST	+16°C to +38°C
T	+16°C to +43°C

Copyright © 2013, Fast ČR, a. s.

Installation location

The installation location of the appliance must meet the requirements in the paragraph "Operating conditions" and must have a stable floor with a load bearing capacity corresponding to the weight of the appliance.
Furthermore you must maintain distances and dimensions of the appliance, so that correct operation is ensured:

1. Top part at least 20 cm;
2. Rear part at least 10 cm;
3. The wall on the side where the door opens at least 30 cm.

Level the appliance using the levelling feet, ensure there is a gap between the bottom edge of the appliance and the ground, so that there is sufficient circulation of the cooling air, by which you will ensure the optimal performance of the cooling circuit.

Check whether any cooling circulation pipes have been damaged during the installation.

- Use the appliance only for the purposes for which it has been designed.
- The appliance must be located on a rigid and even surface.

In this way you will ensure free circulation of the coolant and effective operation of your appliance.

- If possible, place the appliance into a cool, well ventilated and dry room.
- Do not locate the appliance in direct sunlight, or in a room with a high temperature, in the vicinity of any sources of direct heat, such as heating, an oven, a stove, etc. – this would mean that the compressor would need to work a lot harder resulting a substantially higher power consumption level.

If it is not possible to prevent the installation in the vicinity of a heat source, we recommend the insertion of an appropriate insulating board (do not use asbestos) between the appliance and the heat source; or at least to maintain the following minimum distances:

- From a gas or electric stove 3 cm;
- From a heater or oven, etc. 30 cm;
- From another cooling appliance 2 cm.

Do not place any appliances on the appliance, which release heat on to the appliance, such as microwave ovens, toasters, etc.

Never cover the ventilation grill. Pull out the power plug by pulling on the plug itself, never pull on the cord when disconnecting the appliance.

Before turning on the appliance allow it to stand in its final location for 12 hours, the coolant circuit will stabilise in this way and no operating problems will occur. Before connecting the appliance to the power grid check that it is perfectly dry inside – especially in the corners.

Danger warning
The coolant may be highly flammable, depending on its composition. The coolant circuit was hermetically closed and sealed and was tested many times for possible leaks. Any unqualified tampering with the product may cause a fire hazard. Check that there is no mechanical interruption or effect on the coolant circulation, namely in the accessible parts around the compressor.
Only professionally qualified persons may work on the cooling system.

Copyright © 2013, Fast ČR, a. s.

Recommendation: We recommend that sufficient space of 135° is kept in the front part for the opening of the door – see the following picture.

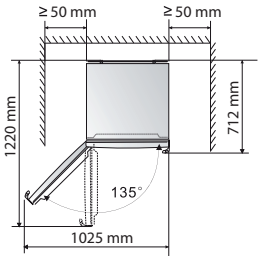

Cleaning before use

Check that you have removed from the appliance all adhesive tape used to hold accessories . Then clean all the inside parts using lukewarm water with a neutral cleaning agent, vinegar or sodium carbonate – in this way you will remove the characteristic odour of new parts – then dry carefully. Do not use detergents or aggressive agents, which could damage the surfaces.

Electrical connection

Before connecting the power plug to the power socket, check that:

- Your hands are completely dry.
- The voltage and frequency shown on the performance label of the appliance corresponds to that in the home power grid (permitted tolerance from -6 % to +6 % for nominal voltage, for use with different voltages, use a voltage changer with the corresponding parameters).
- The power cord and the plug are not damaged or caught under heavy objects.
- The power cord is not excessively tensioned, it is not permitted to use an extension cord.

Do not connect the appliance to a voltage rectifier (e.g. solar power plant) or use an extension cord.

The appliance must be connected to a working grounding lead. If the power socket of the home system is not grounded in accordance with the current legal regulations, connect the appliance after consulting a specialised technician to the grounding lead itself. The manufacturer takes no responsibility for injuries caused as a result of not following these instructions.

If you do not correctly level the freezer during the installation, the door may not close shut and seal properly, which may cause problems with the cooling, ice build up or moisture. Levelling the freezer is very important.

Level the freezer using the levelling feet – turn them clockwise to lift the freezer and turn them anticlockwise to lower the freezer.

Copyright © 2013, Fast ČR, a. s.

Installing the handles

For easier transport, the handles are supplied separately in a plastic bag and it is necessary to install them.

1. Remove the screw covers on the left side of the door and place them in the plastic bag.
2. Place the handle on to the left part of the door. The axis of the screw holes in the handle and the holes in the door should be aligned as shown in the picture below.

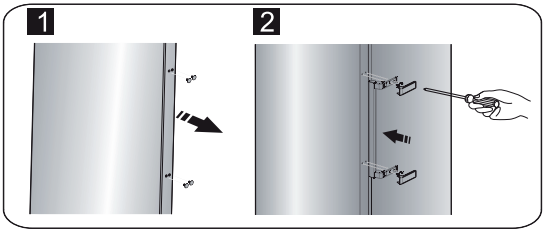

3. Screw on the handles with the supplied screws found in the plastic bag. Then install the handle covers.

Procedure for switching the door opening direction

You can change the door opening direction - from the left (as supplied by the manufacturer) to the right if the location of the appliance requires it.

WARNING:
When changing the door opening direction, the appliance must not be connected to the power supply. Check that you have disconnected the plug of the power cord from the mains power socket.

Tools

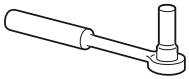	
8 mm socket wrench	Narrow flat screwdriver
Philips screwdriver	8 mm double-ended wrench

NOTE:
Prior to starting with the change, place the appliance on its back so as to gain access to its underside. Lay the appliance down on to a soft mat or similar material so that the cooling circuit located in the rear of the appliance is not damaged.

Copyright © 2013, Fast ČR, a. s.

To change the door opening direction, proceed as follows.

1. Stand the appliance upright.
2. Open part ① in the top part of the appliance from the left side and then remove part ③ and finally part ④ from the top part in the same manner. Remove part ② and put it back into the plastic bag.

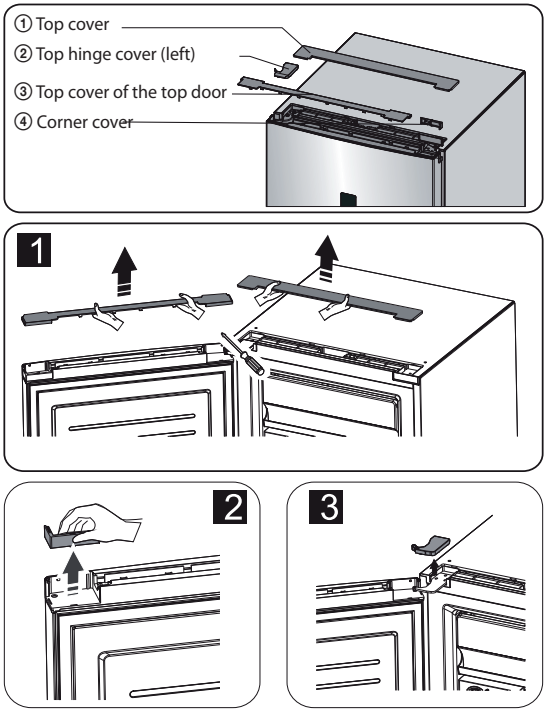

Copyright © 2013, Fast ČR, a. s.

3. Disconnect electrical connector ① and electrical connector ② and then remove part ③.

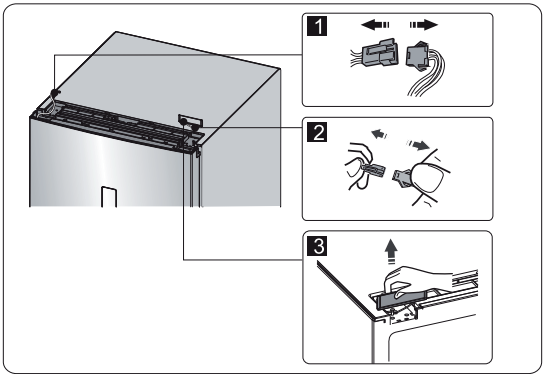

4. Remove screws ①, release cables ② and remove part ③.

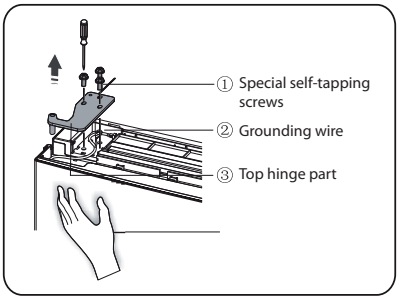

NOTE:
During step ④, hold the door with your hand so that it does not fall off.

5. Remove the door and place it on a soft surface with the front part facing upwards. Lift up part ① and part ④, then loosen screws ② as shown in the picture. Change the handle ③ to the left side, then insert screw ②, part ① and part ④ afterwards. Loosen screws ⑦, remove part ⑥ and part ⑤, turn part ⑥ and then install part ⑤ and part ⑥ on the right side using screws ⑦.

Copyright © 2013, Fast ČR, a. s.

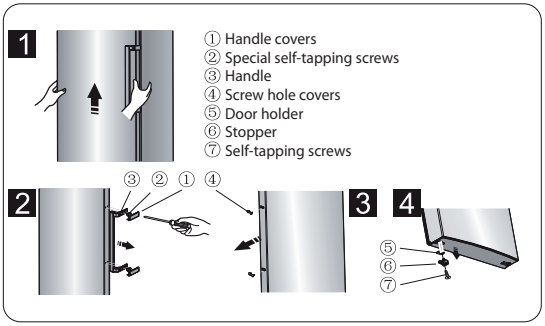

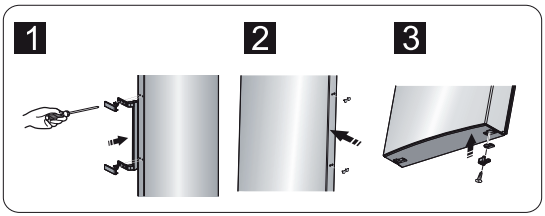

NOTE:
Remove the handle cover as shown on the picture: bend the top wing and remove the top clip from the handle and also on the other side, then remove the handle cover.

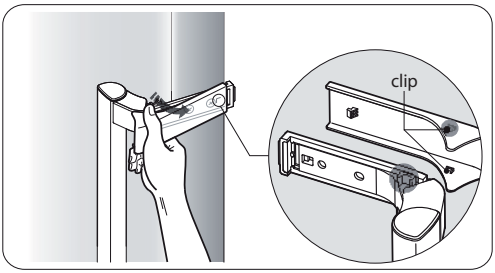

NOTE:
Install the handle covers as shown in the picture: first secure the clip, then close the cover from the inner side until you hear an audible click.

Copyright © 2013, Fast ČR, a. s.

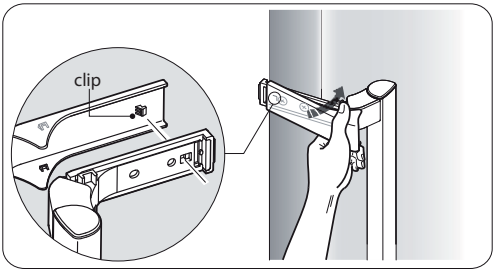

6. Lay the appliance down flat, remove part ③ and loosen screw ④. Remove part ② and part ①.

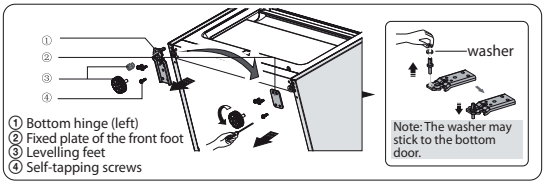

7. Screw out the bottom hinge, move it to the other side with the screw holes and then screw it on and then also the washer.

8. Perform step ⑥ again, change part ① to the right side and part ② to the left side and then secure with screws ④. Finally install part ③.

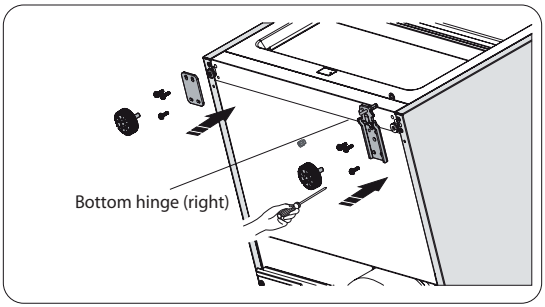

Copyright © 2013, Fast ČR, a. s.

9. Screw out the top hinge, turn it over and secure it on the other side. Then put it aside for further use.

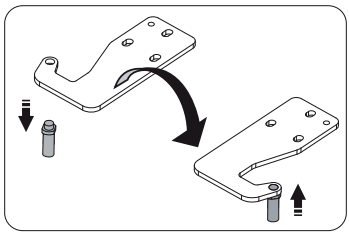

10. Exchange the wires on both sides of the appliance.

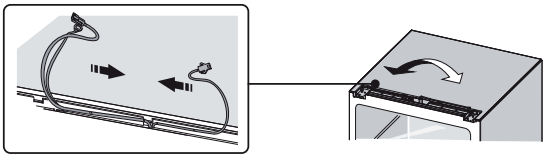

11. Place the top door in the correct position, set part ① and the top door, move the connecting wire ② into the holes in the top part of the door from left to right and then secure part ① and wire ② with screws ③. (Hold the door in place with your hand during the installation.)

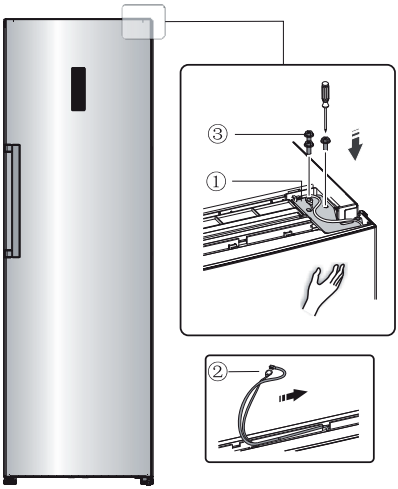

Copyright © 2013, Fast ČR, a. s.

12. Connect the power supply connector ① according to the connection in step 3 and then install part ② (it is found in the plastic bag).

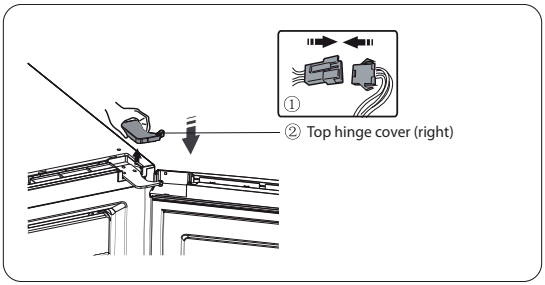

13. Turn part ① by 180° and install it in the left corner of the door, then secure part ②. (both were removed in step 2.)

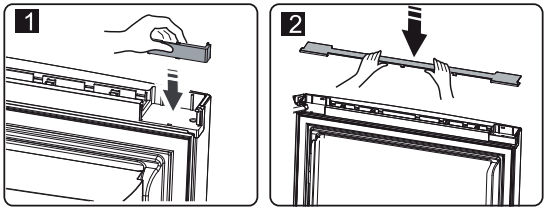

14. Disconnect the connecting cable from the connector (part ③ in step 3) and install it on to the second connector, which you will use (it is marked with the letter "L" and is located in the plastic bag). Place the removed connector into the plastic bag.

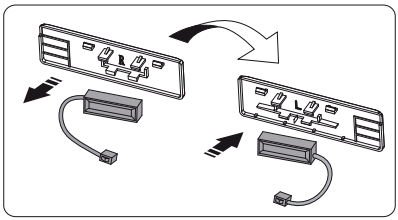

NOTE:
Check that the coupling of the connecting cable fits properly into the connector.

Copyright © 2013, Fast ČR, a. s.

15. Install part ①, connect connector ② and then install part ③.

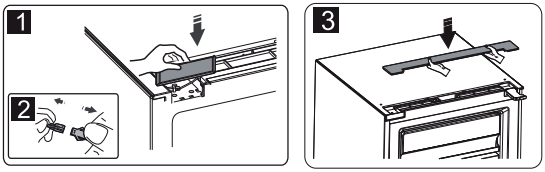

Installation of freezers as a pair

- Your freezer may be installed as a pair.
- Install according to the instructions on the picture.

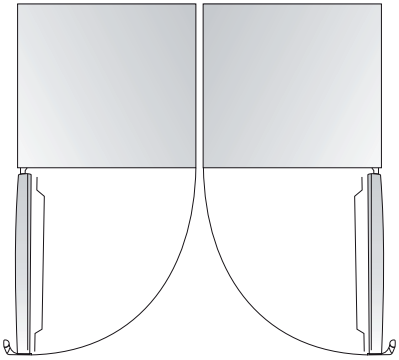

Copyright © 2013, Fast ČR, a. s.

PART 4: SETTING THE TEMPERATURE

Display and indicator lights on the display

The appliance is controlled by means of the display and the indicator lights on the display; the appliance is equipped with corresponding functions and modes as shown on the displays on the pictures below. As soon as the appliance is turned on for the first time, a backlit icon on the display will remain in operation. If you do not press any button and the door is closed, the backlight will turn off.

Setting the temperature
We recommend that the temperature inside the freezer is set to -18°C when you turn the appliance on for the first time. If you wish to change the temperature, proceed as follows.

CAUTION!
Please remember that the temperature that you set will be the average temperature of the entire freezer. The temperature inside a compartment may differ from the temperature shown on the display, as it depends on the amount of stored food and its location in the appliance. Ambient temperature also has an effect on the final temperature inside the appliance.

1. Freezer
Press the "Freezer" button to set the temperature in the freezer in the range from -14°C to -24°C as required; the respective setting will be shown on the control panel.

2. Super Freeze

The "Super Freeze" function makes it possible to freeze inserted food quickly with minimal power consumption. Rapid freezing retains vitamins and the nutritional values of fresh food and keeps food fresh for longer.
Press the "Super Freeze" button to activate the "Super Freeze" function. The indicator light is lit and the temperature is automatically set to -24°C.
Freezing the maximum possible amount that can be frozen using this function may take up to 24 hours.
The "Super Freeze" function automatically turns itself off after 26 hours.
When the "Super Freeze" function is activated, it can be deactivated by pressing the "Super Freeze" or "Freezer" button and the temperature of the freezer will return to the initially set value.

3. Eco mode

This function makes it possible to run the freezer in an power saving mode, which is useful, for example, when going on holiday, by reducing power consumption. Hold down the "Eco Energy" button for approx. 3 seconds, until the indicator light is lit.
When the "Eco Energy" function is activated, the temperature automatically changes to -15°C to achieve minimal power consumption.
When the "Eco Energy" function is activated, you can deactivate it by pressing the "Eco Energy" or "Freezer" button. The temperature of the freezer will automatically return to the previously set temperature.

Copyright © 2013, Fast ČR, a. s.

4. Sound alarm

If the sound alarm is activated, the "Alarm" icon will be lit and a signal will be made. Press the "Alarm" button to cancel the sound alarm and the "Alarm" indicator light will turn off and the alarm will stop.
Door alarm
If the freezer door is left open for longer than 2 minutes, an alarm will be sounded. The door alarm will be sounded 3 times every minute and will automatically turn off after 10 minutes.
To save power, do not leave the appliance's door open for too long. The alarm will also be turned off by closing the door.

Temperature alarm
If the freezer temperature is too high due to a power outage or due to another reason, a temperature alarm will be sounded and "--" or nothing will appear on the display.
The alarm will be sounded ten times and then it will turn off automatically.
In the event of a temperature alarm, press the "Alarm" button for approx. 3 seconds to check the highest freezer temperature. The temperature value and the "Alarm" icon will be lit at the same time for approx. 5 seconds. This function is not available on all models.

Caution!
As soon as the power supply is restored, it is normal for the temperature alarm to sound again; press the "Alarm" button to cancel it.

5. Power button
If you need to clean the appliance or is you will not be using it for an extended period of time, press the "Power" button.
If the freezer is in operation, you can turn it off by holding down the "Power" button for approx. 5 seconds and the display will turn off.

Important!
Do not store any food inside during this time. If the appliance is turned off, turn it on by holding down the "Power" button for approx. 1 second and the previous settings will be renewed.

6. Child Safety Lock

Press the "Child Lock" button to prevent children
from accidentally changing settings. If the child safety lock function is activated, none of the buttons will be active, with the exception of the "Alarm" button.
To activate the child safety lock function hold down the "Child Lock" button for approx. 3 seconds and the child lock icon will be lit.
To deactivate the child safety lock function hold down the "Child Lock" button for approx. 3 seconds and the child lock icon will turn off.

7. Freezer accessories

Slide-out cover
Pull out the slide-out cover upwards when you need to take out food from the top drawer.
Before pulling the cover out or closing it, you must lift it up in the direction of the rails. Then the slide-out cover will wind up into the top or bottom part of the drawer.

Copyright © 2013, Fast ČR, a. s.

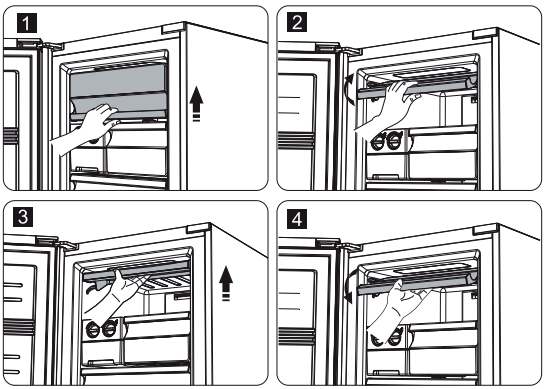

Freezer drawers
They are used for storing food such as meat, fish, ice cream, etc.

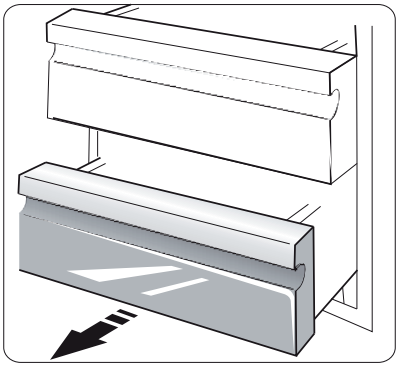

Small storage box (inside)
It is used for storing small amounts of food, which needs to be frozen such as ravioli, dumplings, frozen desserts, etc. It can be placed inside the larger box (the highest one) or into the top drawer.

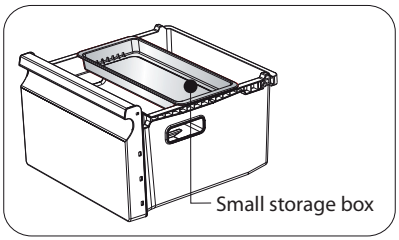

Copyright © 2013, Fast ČR, a. s.

Ice drawer.
If you are using the ice drawer for the first time or if you have not used it for a long time, it is necessary to clean it first.
The ice drawer is used for making and storing ice cubes. It is necessary to proceed as follows.

1. Pull the ice drawer out of the holder.
2. Pour water into the ice drawer, water should not exceed the top edge.

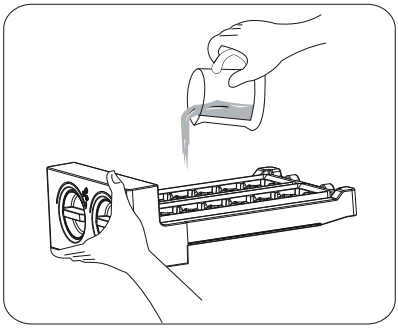

3. Insert the ice drawer back into the holder.
4. As soon as the ice cubes are finished, turn the ice drawer clockwise and the ice cubes will fall out into the ice cube container.
5. The ice cubes may be stored in the container and when required simply pull out the container and take out the ice cubes.

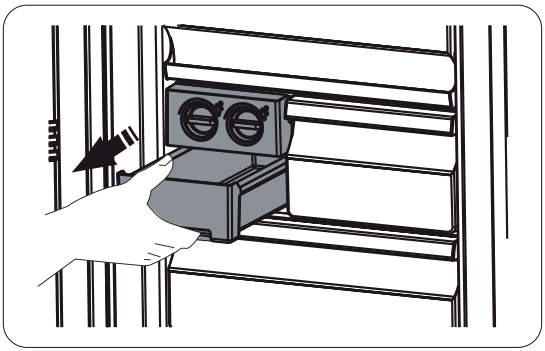

Copyright © 2013, Fast ČR, a. s.

PART 5: ARRANGEMENT OF FOOD

- Appropriate wrapping materials for food are plastic containers, aluminium foil, polyethylene freezing bags, etc.
- Always allow hot dishes to cool down before placing them into the freezer.
- Open the door only for a short time so that the inside area of the freezer is not heated. This saves energy.
- Never store explosive materials or products with flammable compressed gasses (e.g. whipped cream sprayers with pressurised capsules/cartridges, spray cans) – **DANGER OF EXPLOSION**!

Storage of frozen food

If you have turned on the freezer for the first time or you have just defrosted it, wait at least for 2 hours before putting food into the the freezer.
All frozen food must be put into the freezer as soon as possible after being bought, so that they do not defrost and cause potential contamination.
Store frozen products according to the manufacturer's instructions on the packaging.
Pay increased attention to handling the drawer, so that you do not damage the cooling circuit.

Placing fresh food into a freezer

Ensure that the freezer is clean as the freezing process itself does not sterilise food. We recommend freezing food in the original packaging, or in various containers suitable for freezing or in special freezer bags. Never place hot or warm dishes into the freezer. Allow dishes to fully cool down before placing them into the freezer, wrap them in a plastic bag, aluminium foil or put them in a jar. Check the label on the freezer, to check how many kilos of fresh food (at a room temperature of 25°C) the freezer is able to freeze in 24 hours. Never insert more food than the permitted amount.

⚠ Never place bottles with fizzy drinks into the freezer nor any other bottles.

For better freezing results give the food sufficient room for air circulation.

We recommend a setting between the medium and maximum value for standard use and for long term food storage in the freezer.

CAUTION!
- ***Do not store cans and bottles with beverages containing carbon dioxide in the freezer. The contents expand during the freezing process, which may rip the bottle or can apart. Risk of injury and damage!***
- ***Consume ice cream only several minutes after removing it from the freezer – you will avoid injury to your lips and tongue. Do not touch the inside of the freezer if you have wet hands.***

Copyright © 2013, Fast ČR, a. s.

Important information

- Place only properly wrapped food into the freezer.
- When storing deep frozen food intended for immediate consumption, note the expiry date marked by the manufacturer.
- Remember that only quality fresh food is suitable for freezing.
- Freeze fresh food in appropriately sized portions.
- Ensure that you use an appropriate wrapping material (plastic wrap, aluminium foil, freezing bays).
- Push all air out of the packages.
- To close the packages use rubber bands, plastic clips, tie wire or adhesive tape resistant to cold.
- Plastic bags and tubes can also be closed using a food sealing appliance.
- On the closed package, write down the contents, weight and date of freezing.
- Before placing plastic bags into the freezer check that they are dry so as to prevent them from freezing to each other.
- To prevent partial defrosting, place the food that is to be frozen in such a way that it is not touching the already frozen food.
- Do not refreeze fully or partially defrosted food apart from the case where they were heat processed (cooked or fried/baked).
- Do not consume food that has been stored for a period longer than its expiry date. You may cause yourself food poisoning.

Chart on storing food in the freezer

Food	Storage method	Zone	Durability
Storing frozen food, ice cubes and ice creams	Original packaging, well sealed	Top part of the freezer	Depends on expiry date
Frozen food: meat and fish	Original packaging, well sealed. Food containers suitable for low temperatures, hermetically sealed.	Best in the bottom part of the freezer	Beef: 12 months Pork: 12 months Minced pork: 6 months Rabbit: 6 months Veal: 9 months Mutton: 9 months Poultry: 6 months Fish: 6 months
Frozen food: pasta dishes, fruit, vegetables, confectionery	Food containers suitable for low temperatures, hermetically sealed.	Top part of the freezer	6-12 months

Copyright © 2013, Fast ČR, a. s.

PART 6: DEFROSTING AND REGULAR MAINTENANCE

For hygiene reasons, it is necessary to regularly clean the appliance (including the outside and inside accessories) at least once every two months.

CAUTION!
The appliance must not be connected to the power socket during cleaning. Danger of injury by electric shock! Before cleaning the appliance, disconnect the power plug from the power socket.

Cleaning the outer surface
In order for the appliance to serve you long and well, it is necessary to clean it regularly.
- Wipe the control panel and display using a soft clean wiping cloth.
- Apply water on to the wiping cloth instead of on the appliance. This will ensure that the water is spread evenly over the surface of the appliance.
- Wipe the door, handles, sides with a wiping cloth dipped in lukewarm water with a little kitchen detergent and then wipe dry.

CAUTION!
- ***Do not use sharp objects, coarse cleaning agents which could scratch the surface of the appliance.***
- ***Do not use thinners, car cleaners, chlorine, petrol, coarse cleaning agents, benzene or any other similar agents for cleaning. They can damage the surface of the appliance and cause a fire.***

The use of steam cleaning appliances is extremely dangerous and so is strictly forbidden.

Cleaning the inside area
It is necessary to regularly clean the inside area. It will be easier to clean the inside area if there is not too much food inside the appliance. Wipe the inside area using a soft wiping cloth dipped in a weak solution of water and baking soda or vinegar, wipe using a wiping cloth dipped in clean warm water. Then wipe dry using a clean wiping cloth before reinserting the shelves and drawers.
Thoroughly dry out the inside area and accessories.

Defrosting
Despite the appliance being equipped with the automatic defrosting function, a layer of ice may appear from time to time on the inner walls of the freezer, especially if the freezer door is being opened too frequently or left open for longer periods of time. If the ice layer is too thick, remove the food from the freezer and proceed as follows:
1. Take out the food and accessories, turn off the appliance and disconnect the power cord from the power socket. Ensure ventilation in the room to speed up the defrosting process.
2. As soon as the freezer is defrosted, clean it in the same way as described above.

Copyright © 2013, Fast ČR, a. s.

CAUTION!

- ***Do not use sharp objects for the removal of frozen food or ice, the wall of the freezer could be scratched.***
- ***When defrosting a freezer never use electric appliances such as hair fans, hot air fans, steam cleaners, de-icing sprays or open flames (e.g. candles). The plastic interior could melt and the resulting foam gas could be ignited from a spark or an open flame. Never use a steam cleaner to melt a layer of ice in the appliance (high risk of injury by electrical shock).***
- ***Remove the frozen food and wrap into several newspaper layers.***
- ***Place the frozen food in a cold place until it is possible to use the freezer again.***
- ***Do not scratch the ice deposit layer because you could damage the evaporation surface.***
- ***Perform the defrosting process as fast as possible to prevent the removed food from defrosting.***
- ***You can speed up the defrosting process by placing a bowl with hot water (not boiling) into the freezer. In this case close the freezer door.***
- ***The appliance may be connected to the power grid and turned on only after the inside area is completely dry.***

Cleaning gasket seals

Keep the door gasket seals clean.

Sticky foods and beverages may cause the gasket seal to stick to the inner edge and result in damage when the door is opened. Wash the gasket seal with a soft wiping cloth dipped in warm water with a small amount of kitchen detergent. Rinse and thoroughly wipe dry.

CAUTION!

Only turn on the appliance once the gasket seal is thoroughly dry.

Replacing the LED light

Warning:

The LED light must be replaced by a service technician or qualified person! If the LED light is damaged, please contact an authorised service centre. To replace the LED light, proceed as follows:

1. Disconnect the appliance from the power socket.
2. Remove the light cover by pushing it up and out.
3. Hold the LED light cover with one hand and pull it out with the other hand while holding down the clip.
4. Replace the LED light and put the cover back in its place.

Taking out of operation for an extended period

If you are not going to use the appliance for an extended period of time, do the following:

Disconnect the freezer from the power source by pulling it out of the power socket. Clean out the inside and dry it out as described in the part Cleaning the freezer. Leave the door open to prevent an unpleasant odour forming inside.

Copyright © 2013, Fast ČR, a. s.

Please be aware:

Compressor

The compressor is controlled by the thermostat, which is set by the temperature dial, and turns itself on automatically when temperature inside the appliance is exceeded and then turns itself off as soon as it again reaches this temperature.
When any compressor – cooling system is turned on – noise can be heard. These sounds are made when the motor in the compressor is working and they are also made by the coolant circulating in the circuit of the cooling system. These noises are normal and do not indicate any malfunction in the operation of the appliance.
In unheated rooms or in cold weather conditions condensate may form on the exterior walls of the appliance. This does not indicate a malfunction and this condensate will disappear as soon as the temperature rises.

Contact the service department only when, after analysing all possible factors of the malfunction you cannot find any cause for the malfunction or you are unable to remedy the malfunction yourself. So, first focus on: **" What should I do when...."**

Copyright © 2013, Fast ČR, a. s.

PART 7: WHAT SHOULD I DO WHEN...

If you notice problems with your appliance or if you find that the appliance is not working properly, you can remedy some of the most common faults yourself prior to contacting an authorised service centre. Check the appliance and proceed according to the instructions below before contacting an authorised service centre.

WARNING!
Do not attempt to repair the appliance on your own. If the problem persists after performing the inspection, please contact an authorised service centre, a qualified technician or the vendor from whom you purchased the appliance.

Problem	Possible cause and solution.
The appliance is not working properly.	Check that the power cord is correctly connected to the power socket.
	Check that there is power in the fuse or circuit, replace as necessary.
	Ambient temperature is too low. Set a lower temperature.
	It is normal for the freezer not to be in operation during automatic defrosting or for a short time after being turned on; this protects the compressor.
Unpleasant odour	It is necessary to clean the inside area of the appliance.
	Certain foods, containers or wrapped foods may cause unpleasant odours.
Noise from the appliance	Certain noises are completely normal: • Operation of the compressor. • Noise of air flowing from the fan in the freezer or in other parts of the appliance. • Gurgling similar to the sound of water boiling. • Banging during automatic defrosting. • Click before the compressor starts running.
	Other unusual noises may be caused for the following reasons and may indicate that you should check the appliance: • The appliance is not levelled. • The rear part is touching a wall. • Bottles or containers have fallen or are rolling around.
The compressor is running non-stop.	It is normal to hear the compressor motor, which under the following conditions may run more than normal: • Temperature is lower than usual. • You have placed a larger amount of hot food into the appliance at once. • The temperature inside the appliance is too high. • The door was opened for an extended period of time. • You have just installed the appliance or it was turned on for a longer time.
A layer of ice has appeared in the freezer.	Check whether air circulation has been blocked, and make sure that food is located in such a way that proper ventilation is ensured. Check that the door is fully closed. To remove ice deposits, follow the instructions in the chapter Cleaning and care.

Copyright © 2013, Fast ČR, a. s.

The temperature inside the freezer is too high.	The door was opened for a longer period of time or were opened too frequently, or the door was not closed due to an obstruction; or the appliance was installed without sufficient ventilation being provided on the sides, top and underside.
The temperature inside the freezer is too low.	Increase the temperature - further instructions in a previous part of this user's manual.
The door does not close properly.	Check that the top part is bent by 10 - 15 mm so that the door closes on its own or whether there is something preventing the door from closing.
Water is dripping on to the floor.	The water tank (located in the bottom part of the appliance) is not correctly levelled or the drain tube (located under the top part of the compressor mount) is not correctly located to drain the water from the tank or the drain tube is clogged. It is necessary to move the appliance away from the wall and to check the tank and the tube.
The light does not light up.	• The LED light is destroyed. More information in chapter Cleaning and care. • The control system turned off the light because the door was left open for an extended period of time. Closing and again opening the door will turn the light back on again.

Copyright © 2013, Fast ČR, a. s.

PART 8: INFORMATION SHEET

Information Sheet
INFORMATION SHEET: Philco

Philco brand: PHILCO

Brand	Philco
Product number	PF 2602 IL
Type of appliance [3)]	8
Energy efficiency class (A... low electricity consumption to G high electricity consumption)	A++
Electricity consumption per 365 days [1)] kWh	247
Total available volume: l	260
of which: refrigerator part l	
of which: freezer part l	260
Star mark for the freezer area	****
Freezing capacity kg/24h	20
Climatic class [2)]	SN/N/ST/T
Voltage	220-240 V ~ 50 Hz
Noise level [4)] dB (re 1pW)	42
Dimensions cm (h x w x d) cm	1855/595/712
Weight kg	77

1) Electricity consumption in kWh / year is based on the results of a normalised test carried out over a period of 24 hours. Actual electricity consumption depends on the use and location of the appliance.
2) SN: ambient temperatures from +10 °C to +32 °C
ST: ambient temperatures from +16 °C to +38 °C
N: ambient temperatures from +16 °C to +32 °C
3) 1 = Refrigerator without low temperature areas
7 = Refrigerator/freezer with low temperature areas *(***)
8 = Box freezer
4) Noise level according to European norm EN 60704.

NOTE:
All the here mentioned data is subject to change.

Copyright © 2013, Fast ČR, a. s.

Copyright © 2013, Fast ČR, a. s.

INSTRUCTIONS AND INFORMATION REGARDING THE DISPOSAL OF USED PACKAGING MATERIALS

Dispose of packaging material at a public waste disposal site.

DISPOSAL OF USED ELECTRICAL AND ELECTRONIC APPLIANCES

The meaning of the symbol on the product, its accessory or packaging indicates that this product shall not be treated as household waste. Please, dispose of this product at your applicable collection point for the recycling of electrical & electronic equipment waste. Alternatively in some states of the European Union or other European states you may return your products to your local retailer when buying an equivalent new product. The correct disposal of this product will help save valuable natural resources and help in preventing the potential negative impact on the environment and human health, which could be caused as a result of improper liquidation of waste. Please ask your local authorities or the nearest waste collection centre for further details. The improper disposal of this type of waste may fall subject to national regulations for fines.

For business entities in the European Union
If you wish to dispose of an electrical or electronic device, request the necessary information from your seller or supplier.

Disposal in other countries outside the European Union
If you wish to dispose of this product, request the necessary information about the correct disposal method from local government departments or from your seller.

This product meets all the basic EU regulation requirements that relate to it.

Changes to the text, design and technical specifications may occur without prior notice and we reserve the right to make these changes.

Copyright © 2013, Fast ČR, a. s.

ŠUPLÍKOVÝ MRAZÁK

NÁVOD K OBSLUZE

PHILCO

Famous for Quality the World Over

PF 2602 NX

Vážený zákazníku,
Děkujeme, že jste zakoupil výrobek značky PHILCO. Aby váš spotřebič sloužil co nejlépe, přečtěte si všechny pokyny v tomto návodu.

OBSAH

ČÁST 1: PŘED UVEDENÍM DO PROVOZU 2
- Bezpečnostní upozornění 2
- Bezpečnostní pokyny pro plyn R600a 4

ČÁST 2: POPIS PŘÍSTROJE 5

ČÁST 3: INSTALACE 6
- Přeprava a rozbalení 6
- Umístění 7
- Čištění před použitím 8
- Elektrické zapojení 8
- Instalace madel 9
- Postup otočení otevírání dvířek 9
- Instalace mrazáků v páru 16

ČÁST 4: NASTAVENÍ TEPLOTY 17

ČÁST 5: USPOŘÁDÁNÍ POTRAVIN 21
- Ukládání mražených potravin 21
- Tabulka uchovávání potravin v mrazáku 22

ČÁST 6: ODMRAZOVÁNÍ A PRAVIDELNÁ UDRŽBA 23

ČÁST 7: CO MÁM DĚLAT, JESTLIŽE 26

ČÁST 8: INFORMAČNÍ LIST 28

Copyright © 2013, Fast ČR, a. s.

ČÁST 1: PŘED UVEDENÍM DO PROVOZU

Bezpečnostní upozornění

Symboly:

Obecné rady pro optimální provoz spotřebiče

Obecné nebezpečí

Horké povrchy

Než uvedete spotřebič do provozu

- Pročtete si pozorně návod k použití a k montáži před instalací, zapnutím a používáním přístroje! Tento návod obsahuje důležité informace týkající se instalace, použití a údržby spotřebiče. Návod si uschovejte i pro pozdější nahlédnutí, případně pro další majitele spotřebiče v případě dalšího prodeje výrobku.

Pokud je spotřebič přepravován v horizontální poloze, olej z kompresoru může zatéct do chladicího okruhu. Proto ponechte spotřebič po dobu 12 hodin před zapnutím ve vertikální poloze, aby olej natekl zpět do kompresoru.

Po vybalení spotřebič pečlivě prohlédněte, zda není nikterak poškozen. Přesvědčte se také, že kabel není poškozen. Zjistíte-li nějaké závady, vypněte spotřebič a kontaktujte prodejce nebo v případě poškozeného přívodního kabelu servisní centrum. Pokud je přístroj a všechny jeho součásti v pořádku, nainstalujte podle pokynů v příslušné kapitole.

- Při instalaci spotřebiče na místo, popř. při posouvání spotřebiče, by mohlo dojít k jeho promáčknutí nebo poškození přívodního kabelu. Zkontrolujte, zda přívodní kabel nikde nepřekáží.
- Před připojením spotřebiče ke zdroji elektrické energie se ujistěte, že kapacita systému odpovídá údajům uvedených na výkonnostním štítku spotřebiče.
- Jakékoliv úpravy domácí elektroinstalace nezbytné pro připojení spotřebiče mohou být provedeny pouze odborným pracovníkem.

Přesouváte-li spotřebič z jeho obvyklé pozice, je nutné si uvědomit, že i když jste odpojili přívodní kabel, součásti na zadní straně spotřebiče mohou být ještě po určitou dobu velmi horké.

Tento spotřebič není určen pro vestavby. Nezakrývejte nebo nezastavujte otvory přívodu a odvodu vzduchu. Nedostatečné odvětrání způsobí špatnou funkci a poškození spotřebiče.

Provoz přístroje

- Používejte spotřebič pouze k účelům, ke kterým je určen.
- Tento spotřebič je určen výhradně pro domácí použití, pro uchovávání nebo zmrazování potravin a k přípravě ledu.
- Teplota uvnitř mrazáku může mírně stoupat nebo klesat, tato zařízení nejsou proto vhodná k uchovávání výrobků (např. léků), které vyžadují stabilní teplotu.

Nepoužívejte uvnitř spotřebiče žádné další elektrospotřebiče (např. topná tělesa, elektrické zmrzlinové strojky atd.) Hrozí nebezpečí výbuchu!

Copyright © 2013, Fast ČR, a. s.

Neukládejte do mrazáku potraviny s hořlavými hnacími plyny (např. spreje) a žádné výbušném, kontaminující nebo těkavé látky. Hrozí nebezpečí výbuchu!

Neskladujte v mrazicím prostoru tekutiny v lahvích a plechovkách (zejména nápoje s obsahem oxidu uhličitého). Láhve a plechovky mohou prasknout!

- Vysokoprocentní alkohol ukládejte jen s pevným uzávěrem a ve svislé poloze.
- Nepoužívejte podstavec, zásuvky, dvířka spotřebiče atd. jako stupátko nebo jako opěrku. Hrozí nebezpečí zranění osob nebo poškození spotřebiče.
- Dbejte na to, aby se plastové součásti spotřebiče a těsnění dveří neznečistilo olejem nebo tukem. Plastové součásti a těsnění se pak stávají porézní.
- Nekonzumujte zmrazené potraviny ihned po vyjmutí z mrazicího prostoru. Hrozí nebezpečí omrzlin!

Vyhněte se delšímu kontaktu rukou se zmrazenými potravinami, ledem nebo odpařovacími trubkami. Hrozí nebezpečí omrzlin a přimrznutí!

Nedoporučujeme vkládat horké tekutiny nebo jídla dovnitř mrazáku a plnit nádoby až po okraj.

Nepokládejte na mrazák křehké, těžké nebo nestabilní předměty.

Děti v domácnosti

- Nikdy nenechávejte obaly a jejich součásti dětem. Hrozí nebezpečí otravy nebo udušení skládacími kartony a fóliemi!
- Tento spotřebič není žádnou hračkou pro děti!
- U spotřebičů se zámkem na dveřích: nenechávejte klíče v dosahu dětí!
- Pokud již mrazák nebudete používat, demontujte dvířka, těsnění, police a uložte je na bezpečné místo. Předejdete tak nebezpečí uvíznutí dítěte uvnitř mrazáku.

Údržba a čištění

Dříve než začnete s pravidelnou nebo mimořádnou údržbou, odpojte přívodní kabel spotřebiče nebo vypínejte jištění. Netahejte nikdy za síťový přívodní kabel, ale vždy přímo za vidlici.

Nepoužívejte mechanická ani jiná zařízení, mimo zařízení doporučených výrobcem, k tomu, abyste urychlili proces rozmrazování.

- Neodmrazujte nebo nečistěte spotřebič pomocí parního čisticího přístroje! Pára může vniknout do elektrických součástí spotřebiče, kde by mohlo dojít ke zkratu. Hrozí nebezpečí zásahu elektrickým proudem!
- Zmrzlou vrstvu ledu a přimrzlé potraviny neodstraňujte nožem nebo ostrým předmětem. Můžete tím poškodit trubky na chladicí médium. Při úniku chladícího média může dojít k poranění očí, nebo se může vznítit.

Všeobecné pokyny

- Zařízení není určeno pro použití osobami (včetně dětí) se sníženými fyzickými, smyslovými nebo psychickými schopnostmi, nedostatkem zkušeností a znalostí, pokud nejsou pod dozorem nebo nebyly poučeny o použití zařízení osobou odpovědnou za jejich bezpečnost. Děti by měly být pod dozorem, aby si se zařízením nehrály.
- Tento spotřebič je otestován v souladu se směrnicemi platnými v Evropské Unii.
- Těsnost chladicího okruhu je přezkoušena.
- Tento výrobek odpovídá příslušným bezpečnostním ustanovením pro elektrické spotřebiče platným v Evropské Unii.

Copyright © 2013, Fast ČR, a. s.

Technická bezpečnost

Spotřebič obsahuje chladicí plyn, ISOBUTHAN (R600a). Spotřebič přepravujte či přesouvejte jen s maximální opatrností, vyhněte se nadměrným nárazům a otřesům, aby nedošlo k poškození spotřebiče. Pokud dojde k poškození chladicího okruhu a možnému úniku chladicího plynu, vzniká riziko výbuchu, který může být vyvolán jiskrou nebo plameny. Pokud spotřebič vykazuje známky poškození, nesmí být uveden do provozu. V takovém případě kontaktujte servisní centrum, vyvětrejte místnost, kde je zařízení umístěno a zamezte šíření plamenů nebo jiným zásahům do zařízení.

Bezpečnostní pokyny pro plyn R600a

Opatření v případě nenadálého úniku
Pokud lze větrat, nechte materiál odpařit.

Vlastnosti plynu
Plyn je vysoce hořlavý, je nutno zcela vyloučit kontakt s otevřeným ohněm a horkými povrchy. Protože je plyn R600a těžší než vzduch, může docházet k jeho vysoké koncentraci u země, kde je větrání slabé.

První pomoc

Vdechnutí
Odveďte zasaženou osobu ze zamořeného prostoru na teplé, dobře větrané místo. Dlouhodobý pobyt v zamořeném území může způsobit dušení, případně ztrátu vědomí. Pokud je to nutné, zaveďte umělé dýchání a v mimořádně vážné situaci, pod odborným lékařským dohledem, podejte kyslík.

Kontakt s pokožkou
Při nahodilém kontaktu s pokožkou nedojde k ohrožení zdraví, raději důkladně omyjte postižené místo. Tekutý postřik nebo rozprášená tekutina mohou způsobit omrzliny, omyjte postižené místo velkým množstvím vody a přivolejte ošetřujícího lékaře.

Kontakt s očima
Pokud jsou zasaženy oči, vymyjte je velkým množstvím vody, snažte se přitom mít oči otevřené, a co nejdříve zavolejte specializovaného lékaře.
Pokud dojde ke styku s plynem nebo vdechnutí plynu R600a, kontaktujte svého lékaře.

Copyright © 2013, Fast ČR, a. s.

ČÁST 2: POPIS PŘÍSTROJE

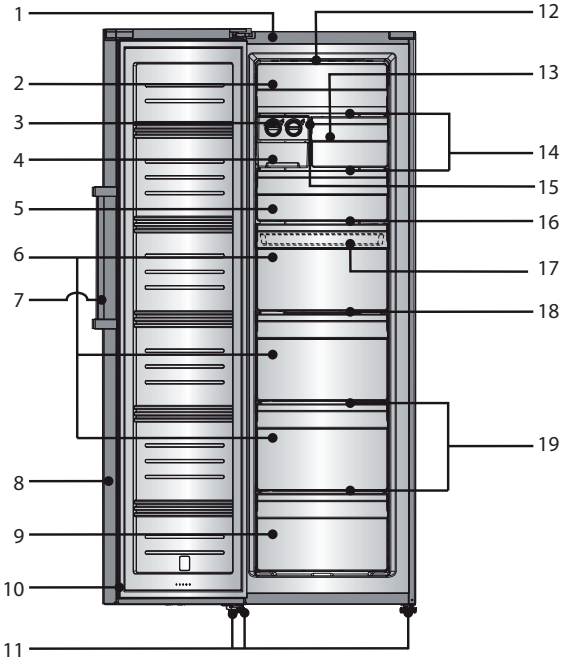

1. Vnější plášť
2. Kryt
3. Zásuvka na led
4. Zásuvka s válečkovým posuvem
5. Horní zásuvka mrazáku
6. Střední zásuvka mrazáku
7. Madlo
8. Dvířka mrazáku
9. Spodní zásuvka mrazáku
10. Těsnění dvířek
11. Nastavitelné nohy
12. LED osvětlení
13. Úzká zásuvka mrazáku
14. Skleněná police
15. Držák police
16. Horní přihrádka
17. Malý úložný box (uvnitř)
18. Střední police
19. Dolní police

POZNÁMKA:
Z důvodu neustálého zdokonalování produktů se může vlastní spotřebič lišit od tohoto návodu k použití, ale funkce a metody použití zůstávají stejné. Pro více místa v mrazáku můžete vyjmout zásuvky (s výjimkou dolní zásuvky) a instalovat mřížky a tácek na led.

Copyright © 2013, Fast ČR, a. s.

ČÁST 3: INSTALACE

Přeprava a rozbalení

Pokud je spotřebič přepravován v horizontální poloze, olej z kompresoru může natéct do chladicího okruhu. Proto ponechte spotřebič po dobu 12 hodin před zapnutím ve vertikální poloze, aby olej natekl zpět do kompresoru.
Odstraňte vnější obal, sejměte ochranný film z povrchu spotřebiče (je-li použit) a očistěte vnější část spotřebiče k tomu určeným přípravkem. Nepoužívejte škrabky ani hrubé látky, které by mohly nevratně poškodit povrchy spotřebiče. Opatrně odstraňte veškeré papíry a lepicí pásky ze spotřebiče, dveří a dalších části zabalených v polystyrénu. Vyjměte dokumenty a příslušenství zevnitř spotřebiče.
Obalový materiál je recyklovatelný a je označen symbolem recyklace. Při likvidaci se řiďte místními předpisy. Obalové materiály (plastové sáčky, polystyrenové části, atd.) musí být uchovány mimo dosah dětí, protože představují možný zdroj nebezpečí.
Spotřebič pečlivě prohlédněte. Zjistíte-li nějaké vady, ukončete instalaci a kontaktujte prodejce.

Provozní podmínky

Správný provoz spotřebiče, teploty mražení jsou garantovány pouze při zachování následujících podmínek:

- Teplota místnosti, ve které je spotřebič umístěn, odpovídá klimatické třídě uvedené na výkonnostním štítku spotřebiče.
- Maximální relativní vlhkost okolí: 90%.
- Spotřebič musí být umístěn v dostatečné vzdálenosti od zdrojů tepla (např. pečící trouby, centrálního vytápění, přímých slunečních paprsků atd.).
- Zařízení musí být umístěno tak, aby bylo chráněno před povětrnostními vlivy.
- Pravidelná údržba je prováděna dle pokynů v tomto návodu.
- Větrací otvory v krytu spotřebiče nesmí být zakryty žádnými zábranami.
- Správná instalace (např. vyvážení, kapacita systému odpovídá údajům na výkonnostním štítku spotřebiče).

Tabulka – Klimatická třída

Klimatická třída	Teplota okolí
SN	+10°C až +32°C
N	+16°C až +32°C
ST	+16°C až +38°C
T	+16°C až +43°C

Copyright © 2013, Fast ČR, a. s.

Umístnění

Prostor pro umístění spotřebiče musí splňovat požadavky uvedené v odstavci „Provozní podmínky“ a musí mít stabilní podlahu s nosností odpovídající nosnosti spotřebiče.
Dále musíte zachovat vzdálenosti a rozměry spotřebiče, aby byla zajištěna jeho správná funkce:

1. Horní část nejméně 20 cm;
2. Zadní část nejméně 10 cm;
3. Stěna na straně, kde se otevírají dveře nejméně 30 cm.

Vyrovnejte spotřebič pomocí nastavitelných noh, zajistěte mezeru mezi spodním okrajem spotřebiče a zemí, aby byla zajištěna cirkulace chladicího vzduchu, čímž zajistíte optimální výkon chladicího okruhu.

Zkontrolujte, zda žádné potrubí pro oběh chladiva není během instalace žádným způsobem poškozeno.

- Používejte spotřebič pouze k účelům, ke kterým je určen.
- Spotřebič musí být umístěn na pevném a rovném povrchu.

Tímto způsobem bude zajištěn volný oběh chladiva a účinný provoz vašeho spotřebiče.

- Pokud je to možné, umístěte spotřebič do chladné, dobře větrané a suché místnosti.
- Neumisťujte spotřebič na přímé sluneční světlo, ani do místnosti s vysokou teplotou, do blízkosti jakýchkoliv zdrojů přímého tepla, jako je topení, trouba, sporák atd. – to by znamenalo, že kompresor by musel pracovat mnohem více a výsledkem by byla i znatelně vyšší spotřeba energie.

Pokud nelze předejít instalaci v blízkosti přímého zdroje tepla, doporučujeme mezi spotřebič a tepelný zdroj umístit vhodnou izolační desku (nepoužívejte azbest), nebo alespoň dodržet následující minimální vzdálenosti:

- Od plynového nebo elektrického sporáku 3 cm;
- Od radiátoru nebo trouby, apod. 30 cm;
- Od jiného chladícího spotřebiče 2 cm.

Na spotřebič neumisťujte žádné spotřebiče, které na spotřebič uvolňují teplo, jako jsou mikrovlnné trouby, opékače topinek, apod.

Nikdy nezakrývejte ventilační mřížku. Zástrčku vytahujte zatažením za samotnou vidlici, při odpojování spotřebiče od sítě nikdy netahejte za kabel.

Před zapnutím, spotřebič nechte v konečném umístění stát 12 hodin, oběh chladiva se tak stabilizuje a nevyskytnou se žádné provozní problémy. Před připojením spotřebiče k síti se přesvědčte, že je uvnitř zcela suchý – zejména v rozích.

Varování před nebezpečím
Chladivo může být vysoce hořlavé, v závislosti na složení. Okruh chladiva byl hermeticky uzavřen a utěsněn a byl mnohokrát testován na možné úniky. Jakýkoliv neodborný zásah může způsobit nebezpečí požáru. Ujistěte se, že nedochází k žádnému mechanickému narušení či vlivu na oběh paliva, zejména v přístupných částech okolo kompresoru.
Do chladicího systému může zasahovat pouze odborně kvalifikovaný personál.

Copyright © 2013, Fast ČR, a. s.

Doporučení: Doporučujeme ponechat v přední části dostatečný prostor 135° pro otevření dvířek – viz následující obrázek.

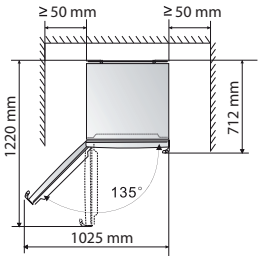

Čištění před použitím

Přesvědčte se, že jste odstranili ze spotřebiče veškeré lepicí pásky sloužící k uchycení příslušenství. Pak očistěte veškeré vnitřní části vlažnou vodou s neutrálním čisticím prostředkem, octem nebo uhličitanem sodným – tím odstraníte charakteristický zápach nových součástí – následně pečlivě vysušte. Nepoužívejte saponáty nebo agresivní přípravky, které by mohly poškodit povrchy.

Elektrické zapojení

Předtím, než zapojíte zástrčku do síťové zásuvky, zajistěte, zda:

- Máte zcela suché ruce.
- Napětí a frekvence uvedené na výkonnostním štítku spotřebiče odpovídají údajům, které jsou v domácí napájecí síti (povolena tolerance od -6 % do +6 % pro jmenovité napětí, pro použití při jiných napětích, použijte měnič napětí odpovídajících parametrů).
- Kabel a zástrčka nejsou poškozeny nebo skřípnutý těžkými předměty.
- Přívodní kabel není příliš napnutý, není povoleno používat prodlužovací kabel.

Nepřipojujte spotřebič k usměrňovači proudu (např. sluneční elektrárna) nebo pomocí prodlužovacího kabelu.

Spotřebič musí být připojen k fungujícímu uzemnění. V případě, že síťová zásuvka domácího systému není uzemněna v souladu se současnými právními předpisy, připojte spotřebič po konzultaci se specializovaným technikem k samostatnému uzemnění. Výrobce není zodpovědný za úrazy vzniklé následkem nerespektování těchto pokynů.

Pokud mrazák během instalace nevyrovnáte, nemusí se dvířka správně dovírat a těsnění nemusí řádně těsnit, což bude mít za následek problémy s chlazením, námrazou nebo vlhkostí. Je velmi důležité vyrovnání mrazáku.

Mrazák vyrovnáte pomocí nastavitelných noh – jejich otáčením ve směru hodinových ručiček mrazák zdviháte a jejich otáčením proti směru hodinových ručiček mrazák spouštíte.

Copyright © 2013, Fast ČR, a. s.

Instalace madel

Pro pohodlnější transport jsou madla dodávána odděleně v plastovém sáčku a je třeba je následovně instalovat.

1. Odstraňte krytky šroubů na levé straně dvířek a vložte je do plastového sáčku.
2. Přiložte madlo k levé části dvířek, osy otvorů pro šrouby v rukojeti a otvory ve dvířkách by měly být v jedné rovině, jak je zobrazeno na obrázku níže.

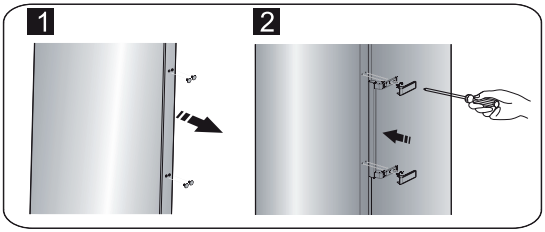

3. Přišroubujte madlo pomocí dodávaných šroubů z plastového sáčku. Poté nainstalujte kryty madla.

Postup otočení otevírání dvířek

Stranu, na které se dvířka otevírají, můžete otočit - z levé (jak je dodáno výrobcem) na pravou, pokud to umístění spotřebiče vyžaduje.

VAROVÁNÍ:
Při výměně směru otevírání dvířek nesmí být spotřebič připojený ke zdroji energie. Ujistěte se, že jste odpojili zástrčku přívodního kabelu od síťové zásuvky.

Nástroje

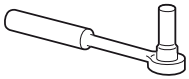	
8 mm nástrčný klíč	Úzký plochý šroubovák
Křížový šroubovák	8 mm oboustranný klíč na matky

POZNÁMKA:
Před zahájením výměny položte spotřebič na záda, abyste se dostali k její spodní části. Spotřebič uložte na měkkou pěnovou podložku nebo podobný materiál, aby nedošlo k poškození chladicího okruhu v zadní části spotřebiče.

Copyright © 2013, Fast ČR, a. s.

Pro otočení směru otevírání dvířek postupujte následovně.

1. Postavte spotřebič na rovno.
2. Otevřete část ① v horní části spotřebče z levé strany a poté vyjměte část ③ a nakonec část ④ z horní části stejným způsobem. Sejměte část ② a uložte zpět do plastového sáčku.

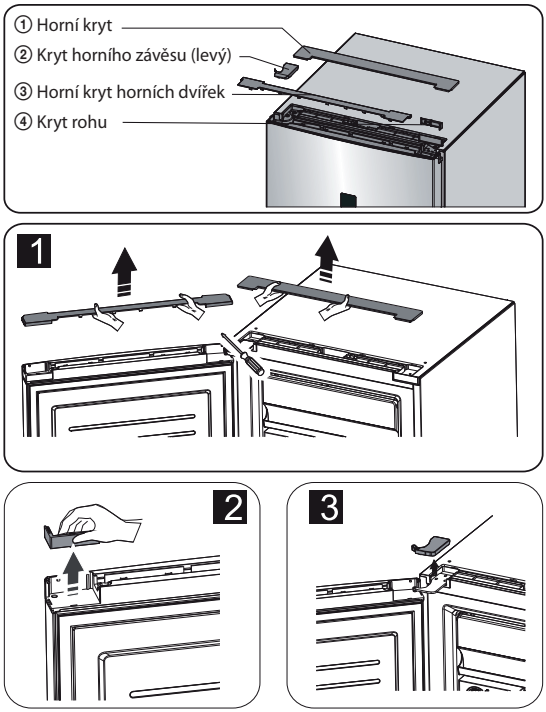

Copyright © 2013, Fast ČR, a. s.

3. Odpojte elektrický konektor ① i elektrický konektor ② a poté odstraňte část ③.

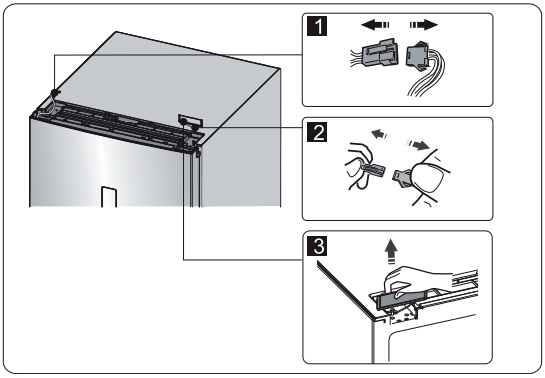

4. Odstraňte šrouby ①, uvolněte kabely ② a odstraňte část ③.

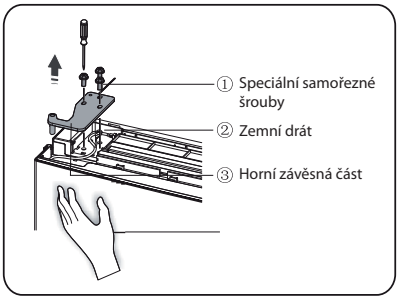

POZNÁMKA:
Během kroku ④ přidržujte dvířka rukou, aby dvířka neupadla.

5. Sejměte dvířka a položte je na měkký povrch přední částí nahoru. Zdvihněte část ① a část ④, poté uvolněte šrouby ②, jak je znázorněno na obrázku. Změňte madlo ③ na levou stranu, poté vložte šrouby ②, část ① a část ④ následně. Uvolněte šrouby ⑦, odstraňte část ⑥ a část ⑤, otočte část ⑥ a poté nainstalujte část ⑤ a část ⑥ na pravou stranu pomocí šroubů ⑦.

Copyright © 2013, Fast ČR, a. s.

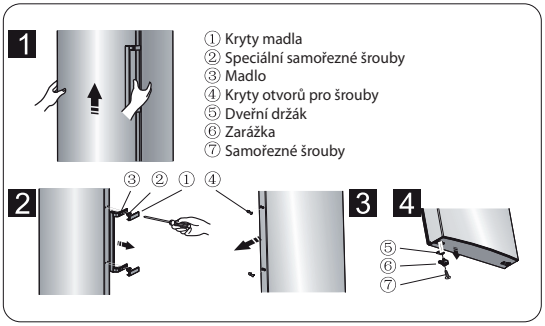

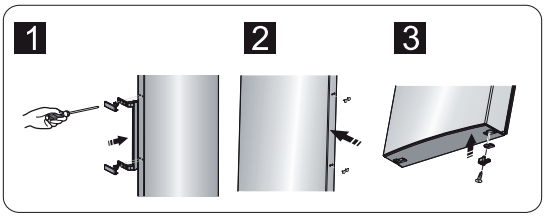

POZNÁMKA:
Vyjměte kryt madla, jak je znázorněno na obrázku: ohněte horní křídlo a sejměte horní sponu z madla a také na druhé straně, poté sejměte kryt madla.

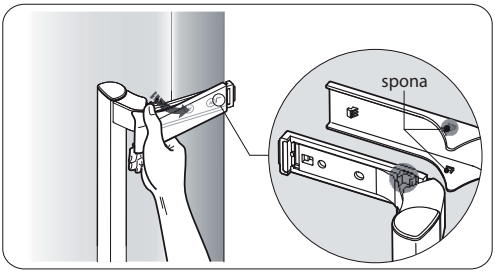

POZNÁMKA:
Instalujte kryt madla, jak je zobrazeno na obrázku: nejprve zajistěte sponu, poté zavřete kryt z vnitřní strany, dokud neuslyšíte znatelné cvaknutí.

Copyright © 2013, Fast ČR, a. s.

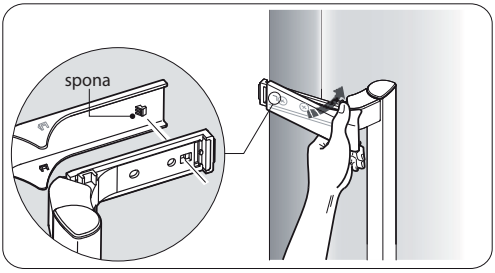

6. Položte spotřebič naplocho, odstraňte část ③ a uvolněte šrouby ④. Vyjměte část ② a část ①.

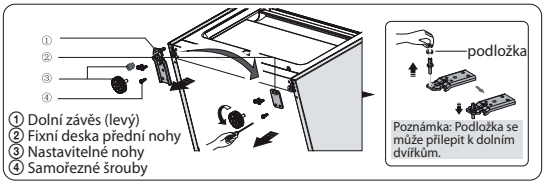

7. Vyšroubujte dolní závěs, přemístěte jej na druhou stranu s otvory pro šrouby a poté zašroubujte a následně i podložku.

8. Znovu proveďte krok ⑥, změňte část ① na pravou stranu a část ② na levou stranu a poté zajistěte šrouby ④. Nakonec instalujte část ③.

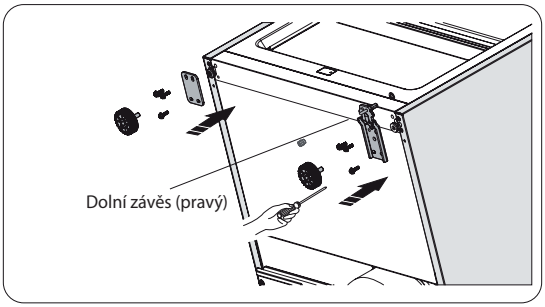

Copyright © 2013, Fast ČR, a. s.

9. Vyšroubujte horní závěs, otočte jej a zajistěte na druhé straně. Poté jej uložte stranou pro další použití.

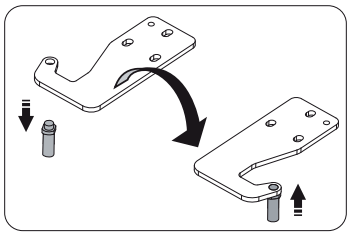

10. Vyměňte dráty na obou stranách spotřebiče.

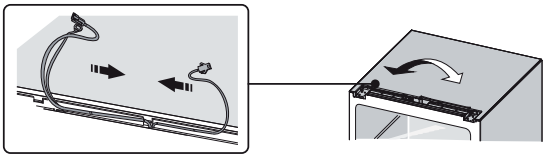

11. Horní dvířka umístěte do správné pozici, nastavte část ① a horní dvířka, posuňte propojovací drát ② do otvoru v horní části dvířek zleva doprava a poté zajistěte část ① a drát ② šrouby ③. (Při instalaci přidržujte dvířka rukou.)

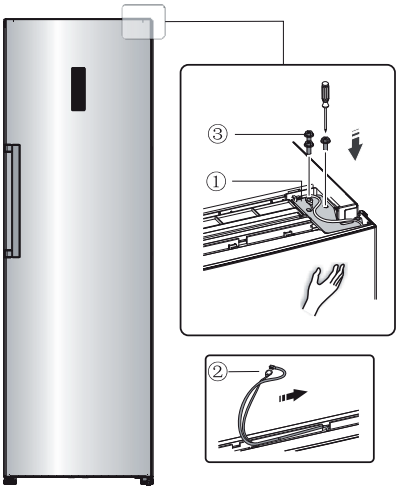

Copyright © 2013, Fast ČR, a. s.

12. Připojte elektrický konektor ① podle zapojení v kroku 3 a poté instalujte část ② (ta je v plastovém sáčku).

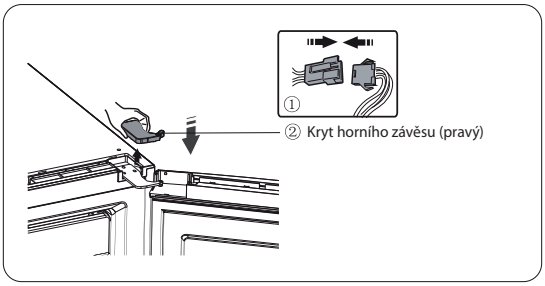

13. Otočte část ① o 180°a instalujte ji na do levého rohu dvířek, poté připevněte část ②. (obě, které byly odstraněny v kroku 2.)

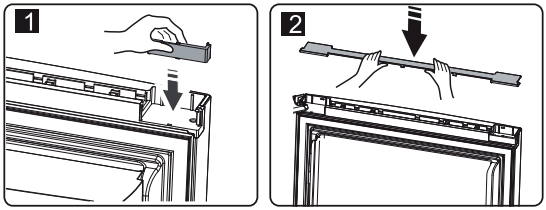

14. Odpojte propojovací kabel z konektoru (část ③ v kroku 3) a namontujte jej na druhý konektor, který budete používat (je označen písmenem "L" a je umístěn v plastovém sáčku). Vložte odmontovaný konektor do plastového sáčku.

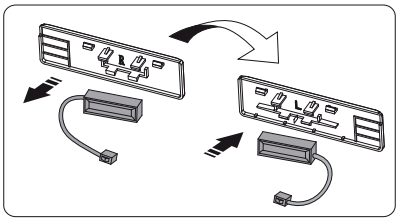

POZNÁMKA:
Ujistěte se, že spojka propojovacího kabelu správně pasuje do konektoru.

Copyright © 2013, Fast ČR, a. s.

15. Instalujte část ①, zapojte konektor ② a poté instalujte část ③.

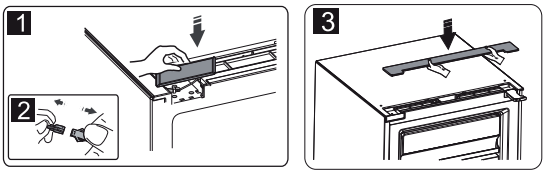

Instalace mrazáků v páru

- Váš mrazák může být uložen v páru.
- Instalujte je podle instrukcí na obrázku.

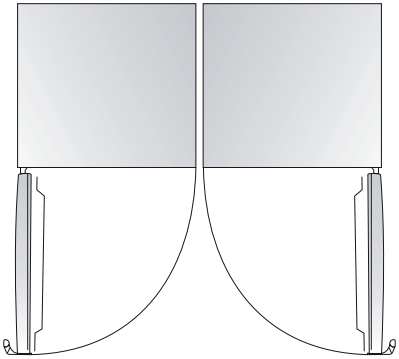

Copyright © 2013, Fast ČR, a. s.

ČÁST 4: NASTAVENÍ TEPLOTY

Displej a kontrolky na displeji

Ovládání spotřebiče se provádí prostřednictvím displeje a kontrolek na displeji; spotřebič je vybaven odpovídajícím funkcemi a režimy, jak ukazují displeje na obrázcích níže. Jakmile je spotřebič zapnut poprvé, podsvícení ikon na displeji bude v provozu. Pokud nestisknete žádné tlačítko a dvířka jsou zavřena, podsvícení zhasne.

Nastavení teploty
Doporučujeme nastavit teplotu uvnitř mrazáku na -18°C, pokud jste zapnuli spotřebič poprvé. Pokud chcete změnit teplotu, postupujte následovně.

UPOZORNĚNÍ!
Mějte na paměti, že teplota, kterou nastavíte, bude průměrná teplota celého mrazáku. Teplota uvnitř oddělení se může lišit od teploty zobrazené na displeji, neboť závisí na množství skladovaných potravin a jejich umístění ve spotřebiči. Okolní teplota má rovněž vliv na výslednou teplotu uvnitř spotřebiče.

1. Mrazák
Stiskněte tlačítko „Freezer“ pro nastavení teploty v mrazáku v rozmezí od -14°C do -24°C podle potřeby, na ovládacím panelu se zobrazí příslušná nastavení.

2. Super Freeze

Funkce „Super Freeze“ umožňuje zmrazit vložené potraviny rychle a s minimální spotřebou energie. Rychlé zmrazení uchová vitamíny a nutriční hodnotu čerstvých potravin a udrží potraviny déle čerstvé.
Stiskněte tlačítko „Super Freeze“ pro aktivaci funkce „Super Freeze“. Světelná kontrolka se rozsvítí a teplota se automaticky nastaví na -24°C.
Zmražení maximálního možného množství, které je možné pomocí této funkce zmrazit, může trvat až 24 h.
Funkce „Super Freeze“ se automaticky vypne po 26 hodinách.
Když je funkce „Super Freeze“ zapnutá, můžete ji vypnout stisknutím tlačítka „Super Freeze“ nebo „Freezer“ a teplota mrazáku se vrátí na původní nastavenou hodnotu.

3. Režim Eco

Tato funkce umožňuje provoz mrazáku v režimu úspory energie, což je užitečné např. při odjezdu na dovolenou, snížením spotřeby energie. Stiskněte tlačítko „Eco Energy“ po dobu asi 3 sekund, dokud se nerozsvítí světelná kontrolka.
Když je funkce „Eco Energy“ zapnuta, teplota se automaticky změní na -15°C, aby došlo k minimální spotřebě energie.
Když je funkce „Eco Energy“ zapnuta, můžete ji vypnout stisknutím tlačítka „Eco Energy“ nebo „Freezer“. Teplota mrazáku se automaticky vrátí na předchozí nastavenou teplotu.

Copyright © 2013, Fast ČR, a. s.

4. Zvukové upozornění

Pokud je zvukové upozornění aktivováno, ikona „Alarm“ se rozsvítí a zazní zvukový signál. Stiskněte tlačítko „Alarm“ pro zrušení zvukového upozornění a světelná kontrolka „Alarm“ zhasne a zvukové upozornění přestane.
Zvukové upozornění dvířek
Pokud jsou dvířka mrazáku otevřeny déle než 2 minuty, zazní zvukové upozornění. Zvukové upozornění dvířek zazní 3krát každou minutu a automaticky se vypne po 10 minutách.
Pro úsporu energie nenechávejte dvířka spotřebiče příliš dlouho otevřené. Zavřením dvířek zvukové upozornění rovněž vypnete.

Zvukové upozornění teploty
Pokud je teplota mrazáku příliš vysoká z důvodu přerušení dodávky energie nebo z jiného důvodu, zazní zvukové upozornění teploty a na displeji se zobrazí „--“ nebo nic.
Zvukové upozornění teploty zazní 10krát a poté se automaticky vypne.
V případě zvukového upozornění teploty stiskněte tlačítko „Alarm“ asi na 3 sekundy pro kontrolu nejvyšší teploty mrazáku. Hodnota teploty a ikona „Alarm“ se současně rozsvítí asi na 5 sekund.
Tato funkce není dostupná u všech modelů.

Upozornění!
Jakmile je dodávka elektrické energie obnovena, je běžné, že zvukové upozornění teploty znovu zazní, můžete jej zrušit stisknutím tlačítka „Alarm“.

5. Tlačítko Power
Pokud potřebujete spotřebič vyčistit nebo ho nebudete delší dobu používat, stiskněte tlačítko „Power“.
Pokud je mrazák v provozu, můžete ho vypnout stisknutím tlačítka „Power“ na asi 5 sekund a displej zhasne.

Důležité!
Během této doby neskladujte žádné potraviny. Pokud je spotřebič vypnutý, zapněte jej stisknutím tlačítka „Power“ na asi 1 sekundu, obnoví se předchozí nastavení teploty.

6. Dětský zámek

Stiskněte tlačítko “Child Lock”, abyste zabránili dětem
náhodnému nastavení. Pokud je funkce dětského zámku zapnuta, žádná tlačítka nebudou aktivní s výjimkou tlačítka „Alarm“.
Pro aktivaci funkce dětského zámku stiskněte tlačítko „Child Lock“ po dobu asi 3 sekund a ikona dětského zámku se rozsvítí.
Pro deaktivaci funkce dětského zámku stiskněte tlačítko „Child Lock“ po dobu asi 3 sekund a ikona dětského zámku se zhasne.

7. Příslušenství mrazáku

Vysouvací kryt
Vytáhněte vysouvací kryt směrem vzhůru, když potřebujete vyjmout potraviny v horní přihrádce.
Před vytáhnutím nebo zavřením krytu musíte ji zvednout ve směru kolejnic. Poté se vysouvací kryt navine do horní nebo dolní části přihrádky.

Copyright © 2013, Fast ČR, a. s.

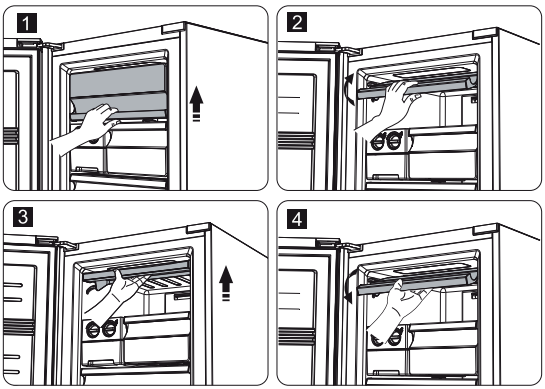

Zásuvky mrazničky
Používají se pro skladování potravin, jako je maso, ryby, zmrzlina apod.

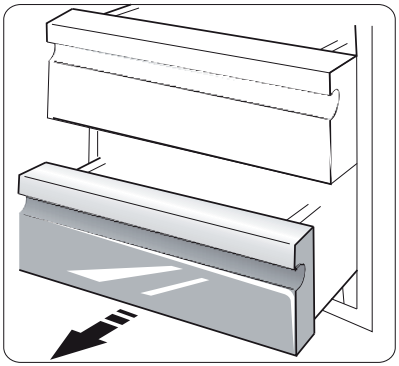

Malý úložný box (uvnitř)
Používá se pro skladování potravin v malém množství, které je třeba nechat zmrazit, jako jsou ravioli, knedlíky, mražené dezerty apod. Může být vložen do většího boxu (ten nejvrchnější) nebo do horní zásuvky.

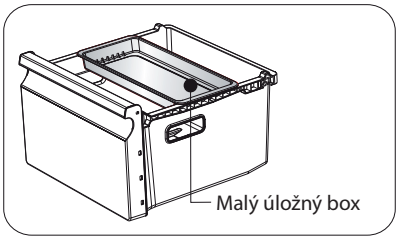

Copyright © 2013, Fast ČR, a. s.

Zásuvka na led
Pokud používáte zásuvku na led poprvé nebo jste ji použili po dlouhé době, je třeba ji nejprve vyčistit.
Zásuvka na led se používá k výrobě a uchovávání kostek ledu. Je třeba postupovat následovně.

1. Vytáhněte zásuvku na led z držáku.
2. Nalijte vodu do zásuvky na led; voda by neměla přesahovat horní okraj.

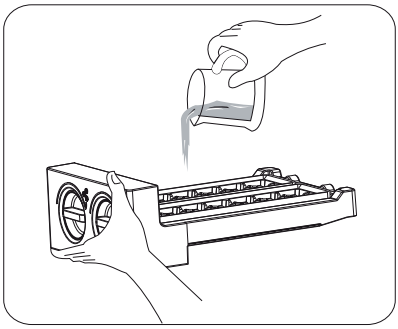

3. Vložte zásuvku na led zpět do držáku.
4. Jakmile jsou kostky hotové, otočte zásuvkou po směru hodinových ručiček a kostky vypadnou do zásobníku.
5. Kostky ledu mohou být uloženy v zásobníku a v případě potřeby stačí jen vytáhnout zásobníku a vyjmout kostky.

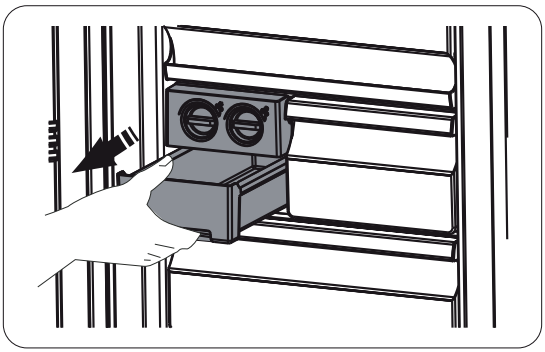

Copyright © 2013, Fast ČR, a. s.

ČÁST 5: USPOŘÁDÁNÍ POTRAVIN

- Vhodnými balícími materiály na potraviny jsou: plastová nádoba, alobal, polyethylenový mrazící sáček apod.
- Horká jídla vždy před vložením do mrazáku nechte dostatečně vychladnout.
- Dveře otevírejte pouze na krátkou dobu, aby nedošlo k oteplení vnitřního prostoru mrazáku. Šetří to energii.
- Nikdy neskladujte výbušné materiály nebo výrobky s hořlavými stlačenými plyny (např. dávkovače šlehačky s tlakovými kapslemi/bombičkami, sprejové plechovky) – **RIZIKO VÝBUCHU**!

Ukládání mražených potravin

Pokud jste zapnuli mrazák poprvé nebo jste ji právě rozmrazili, vyčkejte alespoň 2 hodiny před vložením potravin mrazáku.
Všechny mražené potraviny musí být uloženy do mrazáku co nejrychleji od nákupu, aby se zabránilo jejich rozmražení a případné kontaminace.
Skladujte mražené výrobky dle instrukcí uvedených na obale od výrobce.
Dbejte zvýšené opatrnosti při manipulaci se zásuvkou, aby se nepoškodil chladící obvod.

Ukládání čerstvých potravin do mrazáku

Ujistěte se, že je mrazák čistý, jelikož samotné mražení nesterilizuje potraviny. Doporučujeme mrazit potraviny v originálním obalu, popř. v dózách určených k mražení nebo v speciálních mrazících sáčcích. Nikdy nevkládejte do mrazáku horké nebo teplé potraviny. Před vložením do mrazáku nechte potraviny zcela vychladnout, zabalte do plastového sáčku, alobalu nebo dózy. Zkontrolujte štítek mrazáku, abyste se ujistili, kolik kilo čerstvých potravin (pokojová teplota 25°C) je mrazák schopen ve 24 hodin zmrazit. Nikdy nevkládejte více, než je povolené množství.

⚠ Nikdy nevkládejte do mrazáku láhve se sycenými nápoji ani jiné láhve.

Pro lepší výsledek mražení ponechte kolem potravin dostatečný prostor pro cirkulaci vzduchu.

Doporučujeme nastavení mezi střední a maximální hodnotou pro běžné užívání a pro dlouhodobé skladování potravin v prostoru mrazáku.

UPOZORNĚNÍ!
- ***V prostoru mrazáku neskladujte plechovky a láhve s nápoji obsahujícími oxid uhličitý. Obsah se při zmrazování roztahuje a může láhev nebo plechovku roztrhnout. Riziko úrazu a poškození!***
- ***Zmrzlinu konzumujte až několik minut po vyjmutí z mrazáku – vyhnete se tak poranění rtů a jazyka. Nedotýkejte se vnitřku mrazáku, pokud máte mokré ruce.***

Copyright © 2013, Fast ČR, a. s.

Důležité informace

- Do prostoru mrazáku ukládejte pouze řádně zabalené potraviny.
- Při ukládání hluboce zmrazených potravin určených k okamžité konzumaci si povšimněte data spotřeby označeného výrobcem.
- Pamatujte si, že ke zmrazování jsou vhodné pouze kvalitní čerstvé potraviny.
- Čerstvé potraviny zmrazujete ve vhodných velikostech porcí.
- Ujistěte se, že používáte vhodný balící materiál (potravinovou folii, alobal, mrazící schránky).
- Z balíčků vytlačte všechen vzduch.
- Balíčky uzavřete pomocí elastické pásky, plastových kolíčků, struny nebo lepicí pásky odolné proti chladu.
- Plastové sáčky a tuby lze také uzavřít pomocí zařízení na svařování.
- Uzavřený balíček označte obsahem, váhou a datem zmrazení.
- Před vložením sáčků do mrazáku se ujistěte, že jsou suché, tím zabráníte, aby k sobě přimrzaly.
- Abyste zabránili částečnému rozmrazení, umístěte potraviny, které se mají zmrazit tak, aby se nedotýkaly již zmrazených potravin.
- Zcela nebo zčásti rozmražené potraviny znovu nezmrazujte mimo případy, kdy byly tepelně zpracovány (vařené nebo smažené / pečené).
- Nekonzumujte potraviny, které byly skladovány po dobu delší, nežli je jejich datum spotřeby. Můžete si přivodit otravu jídlem.

Tabulka – uchovávání potravin v mrazáku

Potravina	Způsob uchovávání	Zóna	Trvanlivost
Uchovávání zmražených potravin, ledových kostek a zmrzlin	Původní balení, dobře uzavřené	Horní část mrazák	Dle data spotřeby
Zmražené potraviny: maso a ryby	Původní balení, dobře uzavřené. Kontejnery na potraviny vhodné pro nízké teploty, hermeticky uzavřené.	Nejlépe ve spodní části mrazák	Hovězí: 12 měsíců Vepřové: 12 měsíců Mleté vepřové: 6 měsíců Králičí: 6 měsíců Telecí: 9 měsíců Skopové: 9 měsíců Drůbež: 6 měsíců Ryby: 6 měsíců
Zmražené potraviny: těstovinová jídla, ovoce, zelenina, cukrovinky	Potravinové kontejnery vhodné pro nízké teploty, hermeticky uzavřené.	Horní část mrazák	6-12 měsíců

Copyright © 2013, Fast ČR, a. s.

ČÁST 6: ODMRAZOVÁNÍ A PRAVIDELNÁ UDRŽBA

Z hygienických důvodů je třeba, aby byl spotřebič (včetně vnějších a vnitřních příslušenství) čištěn pravidelně alespoň jednou za dva měsíce.

UPOZORNĚNÍ!
Během čištění nesmíte spotřebič zapojit do zásuvky. Riziko úrazu elektrickým proudem! Před čištěním vypněte spotřebič a vyjměte zástrčku ze síťové zásuvky.

Čištění vnějšího povrchu
Aby vám spotřebič dobře a dlouho sloužil, je třeba jej pravidelně čistit.
- Otřete ovládací panel a displej čistou a měkkou utěrkou.
- Vodu aplikujte na utěrku místo na spotřebič. Zajistíte tak rovnoměrné rozetření vody po povrchu spotřebiče.
- Otřete dvířka, madla, strany utěrkou namočenou ve vlažné vodě s trochou prostředku na mytí nádobí a poté otřete do sucha.

UPOZORNĚNÍ!
- ***Nepoužívejte ostré předměty, hrubé čisticí prostředky, které by mohly poškrábat povrch spotřebiče.***
- ***Nepoužívejte ředidlo, čistidlo na auta, chlór, benzín, hrubé čisticí prostředky, benzen ani jiné podobné prostředky k čištění. Mohou poničit povrch spotřebiče a způsobit požár.***

Používání parních čisticích spotřebičů je extremně nebezpečné a je tedy i přísně zakázané.

Čištění vnitřního prostoru
Je třeba vnitřní prostor pravidelně čistit. Snadněji se bude vnitřní prostor čistit, pokud je ve spotřebiči málo potravin. Otřete vnitřní prostor měkkou utěrkou namočenou ve slabém roztoku vody a jedlé sody nebo octa, otřete utěrkou namočenou v čisté teplé vodě. Poté otřete dosucha čistou utěrkou před vložením polic a zásuvek.
Důkladně vysušte vnitřní prostor a příslušenství.

Odmrazování
Ačkoliv je spotřebič vybaven funkcí automatického odmrazování, může se občas objevit vrstva ledu na vnitřních stranách mrazáku, zvláště pokud jsou dvířka mrazáku otevírána příliš často nebo ponechána delší dobu otevřená. Pokud je ledová vrstva příliš silná, vyjměte potraviny z mrazáku a postupujte následovně:
1. Vyjměte potraviny a příslušenství, vypněte spotřebič a odpojte zástrčku přívodního kabelu ze síťové zásuvky. Zajistěte odvětrávání místnosti pro urychlení procesu odmrazování.
2. Jakmile je odmražení dokončení, vyčistěte mrazák stejným způsobem, jako je uvedeno výše.

Copyright © 2013, Fast ČR, a. s.

UPOZORNĚNÍ!

- ***Nepoužívejte ostré předměty k odstranění zmrazených potravin nebo ledu, může dojít k poškrábání stěny mrazáku.***
- ***Při rozmrazování mrazničky nikdy nepoužívejte elektrické spotřebiče, jako jsou fény na vlasy, horkovzdušné ventilátory, parní čističe, rozmrazovací spreje nebo otevřené plameny (např. svíčky). Plastový vnitřek by se mohl roztéci a vznikající pěnový plyn by se mohl vznítit z jiskry nebo otevřeného plamene. K rozpuštění vrstvy ledu ve spotřebiči nikdy nepoužívejte parní čistič (vysoké riziko úrazu elektrickým proudem).***
- ***Vyjměte zmrazené potraviny a zabalte je do několika vrstev novin.***
- ***Zmrazené potraviny vložte na chladné místo do doby, nežli je možné mrazničku znovu používat.***
- ***Námrazu či ledovou pokrývku neškrábejte, neboť se může poškodit odpařovací povrch.***
- ***Odmrazení proveďte co nejrychleji, abyste zabránili rozmrazení vyjmutých potravin.***
- ***Odmrazování můžete urychlit umístěním misky s horkou (ne vařící) vodou do mrazničky. V tomto případě zavřete dveře mrazničky.***
- ***Spotřebič může být zapojen do sítě a zapnut, pouze pokud je vnitřní prostor zcela suchý.***

Čištění těsnění

Udržujte těsnění dvířek v čistotě.

Lepkavé potraviny a nápoje mohou způsobit přilepení těsnění k vnitřní hraně a následnému poškození při otevírání. Omyjte těsnění měkkou utěrkou namočenou v teplé vodě s trochou prostředku na mytí nádobí. Opláchněte a otřete řádně dosucha.

UPOZORNĚNÍ!
Zapněte spotřebič, až co je těsnění řádně suché.

Výměna LED osvětlení

Varování:

LED osvětlení musí být vyměněno servisním technikem nebo kvalifikovanou osobou! Pokud je LED osvětlení poškozeno, obraťte se na autorizované servisní středisko. Pro výměnu LED osvětlení postupujte následovně:

1. Odpojte spotřebič ze zásuvky.
2. Sejměte kryt osvětlení zatlačením nahoru a ven.
3. Držte kryt LED osvětlení jednou rukou a vytáhněte jej druhou rukou při stisknutí západky.
4. Vyměňte LED osvětlení a nasaďte kryt zpět.

Dlouhodobé vyřazení z provozu

Pokud spotřebič nebudete delší dobu používat, proveďte následující:

Odpojte mrazák od zdroje energie jejím vytažením ze zásuvky. Vnitřek vyčistěte a vysušte, jak je uvedeno v části o čištění mrazáku. Nechte dvířka otevřená, aby se uvnitř netvořil nepříjemný zápach.

Copyright © 2013, Fast ČR, a. s.

Prosím, pozor:

Kompresor

Kompresor je ovládán termostatem, který nastavujete na otočném ovladači teploty, a spíná se automaticky v okamžiku, kdy dojde k překročení teploty ve spotřebiči, a vypne se, jakmile se této teploty opět dosáhne.
Při spuštění každého kompresoru – chladicího systému – je slyšet hluk. Tyto zvuky jsou vytvářeny tehdy, když motor v kompresoru pracuje, a vytváří je i chladivo, obíhající v okruhu chladicího systému. Tyto zvuky jsou normální, neznamenají žádnou poruchu ve funkci spotřebiče.
V nevyhřívaných místnostech nebo v chladných povětrnostních podmínkách se na vnějších stěnách spotřebiče může vytvářet kondenzát. To neznamená poruchu a tento kondenzát zmizí, jakmile se zvýší teplota.

Servisní oddělení kontaktujte pouze tehdy, jestliže po analýze všech možných faktorů poruchy nemůžete nalézt žádnou příčinu nebo nejste schopni poruchu sami eliminovat. Nejdříve se tedy zaměřte na: **„ Co mám dělat, jestliže….“.**

Copyright © 2013, Fast ČR, a. s.

ČÁST 7: CO MÁM DĚLAT, JESTLIŽE

Pokud zaznamenáte problém se svým spotřebičem nebo zjistíte, že spotřebič nefunguje správně, můžete některé běžné závady odstranit sami před kontaktováním autorizovaného servisního centra. Proveďte kontrolu spotřebiče a postupujte podle instrukcí níže před kontaktováním autorizovaného servisního centra.

VAROVÁNÍ!
Nepokoušejte se spotřebič vlastními silami opravit. Pokud problém přetrvává, poté co jste provedli kontrolu, obraťte se na autorizované servisní středisko, kvalifikovaného technika nebo prodejce, u kterého jste spotřebič zakoupili.

Problém	Možná příčina a řešení.
Spotřebič nefunguje správně.	Zkontrolujte, zda je napájecí kabel zapojený do zásuvky.
	Zkontrolujte, zda je pojistka nebo obvod napájeny, dle potřeby vyměňte.
	Venkovní teplota je příliš nízká. Nastavte nižší teplotu.
	Je normální, že mrazák není v provozu během automatického rozmrazování nebo po krátkou dobu, poté co byl zapnut, aby se ochránil kompresor.
Nepříjemný zápach	Je nutné vyčistit vnitřní prostor spotřebiče.
	Některé potraviny, nádoby nebo zabalené potraviny způsobují nepříjemný zápach.
Hluk ze spotřebiče	Určité zvuky jsou zcela normální: • Chod kompresoru. • Zvuk proudění vzduchu od ventilátoru v mrazáku nebo v jiné části spotřebiče. • Zurčení podobné varu vody. • Bouchání během automatické odmrazování. • Cvaknutí před spuštěním kompresoru.
	Jiné neobvyklé zvuku mohou být způsoben z následujících důvodů a mohou vás upozornit na zkontrolování spotřebiče: • Spotřebič není vyrovnán. • Zadní část se dotýká stěny. • Lahve a nádoby spadly nebo se kutálejí.
Kompresor trvale běží.	Je běžné slýchávat motor kompresoru, který může za následujících okolností běžet více než obvykle: • Teplota je nižší nebo obvykle. • Vložili jste větší množství teplých potravin do spotřebiče najednou. • Teplota uvnitř spotřebiče je příliš vysoká. • Dvířka byla delší dobu otevřena. • Právě jste spotřebič instalovali nebo byl zapnut po delší době.
Vrstva ledu se objevila v mrazáku.	Zkontrolujte, zda není blokováno proudění vzduchu, a ujistěte se, že jsou potraviny umístěny tak, aby byla zajištěna správná ventilace. Ujistěte, že jsou dvířka zcela zavřena. Pro odstranění námrazy se řiďte instrukcemi v kapitole čištění a péče.

Copyright © 2013, Fast ČR, a. s.

Teplota uvnitř mrazničky je příliš vysoká.	Dvířka byla otevřena delší dobu nebo byla příliš často otevírána; nebo byla dvířka nezavřena z důvodu překážky; nebo je spotřebič instalován s nedostatečným zajištěním ventilace na stranách, nahoře a dole.
Teplota uvnitř mrazničky je příliš nízká.	Zvyšte teplotu - více instrukcí v předchozí části návodu.
Dvířka se špatně zavírají.	Zkontrolujte, zda je horní část ohnuta o 10 - 15 mm, aby se dvířka zavírala sama, nebo zda něco nebrání zavírání dvířkům se zavřít.
Voda kape na podlahu.	Vodní nádržka (umístěná v dolní části spotřebiče) není správně vyrovnána, nebo je odvodňovací trubka (umístěna pod horní části uložení kompresoru) není správně umístěna, aby odváděla vodu do nádržky, nebo je odvodňovací trubka ucpaná. Je třeba posunout spotřebič ode zdi a zkontrolovat nádržku a trubku.
Osvětlení nesvítí.	• LED osvětlení je rozbité. Více informací v kapitole čištění a péče. • Ovládací systém zhasl osvětlení, neboť byla dvířka otevřena delší dobu, zavřením a znovu otevřením dvířek se osvětlení znovu rozsvítí.

Copyright © 2013, Fast ČR, a. s.

ČÁST 8: INFORMAČNÍ LIST

Informační list
INFORMAČNÍ LIST: Philco

Obchodní značka Philco: PHILCO

Značka	Philco
Prodejní označení	PF 2602 IL
Typ spotřebiče [3)]	8
Třída energet. účinnosti (A… nízká spotřeba el. energie až G… vysoká spotřeba el. energie)	A++
Spotřeba energie za 365 dní [1)] kWh	247
Užitný objem celkem: l	260
z toho: objem chladicí části l	
z toho: objem mrazicí části l	260
Hvězdičkové označení mrazicího prostoru	****
Mrazicí kapacita kg/24 h	20
Klimatická třída [2)]	SN/N/ST/T
Napětí	220-240 V ~ 50 Hz
Hlučnost [4)] dB (re 1pW)	42
Rozměry cm (vxšxh)	1855/595/712
Váha kg	77

1) Spotřeba energie v kWh /rok založená na výsledcích normalizované zkoušky po dobu 24 hod. Skutečná spotřeba energie závisí na způsobu použití a umístění spotřebiče.
2) SN: okolní teploty od +10 °C do +32 °C
ST: okolní teploty od +16 °C do +38 °C
N: okolní teploty od +16 °C do +32 °C
3) 1 = Chladnička bez prostorů o nízké teplotě
7 = Chladnička/mraznička, s prostory o nízké teplotě *(***)
8 = Skříňová mraznička
4) Hlučnost dle Evropské normy EN 60704.

POZNÁMKA:
Výše uvedená data podléhají změnám.

Copyright © 2013, Fast ČR, a. s.

Copyright © 2013, Fast ČR, a. s.

POKYNY A INFORMACE O NAKLÁDÁNÍ S POUŽITÝM OBALEM

Použitý obalový materiál odložte na místo určené obcí k ukládání odpadu.

LIKVIDACE POUŽITÝCH ELEKTRICKÝCH A ELEKTRONICKÝCH ZAŘÍZENÍ

Tento symbol na produktech anebo v průvodních dokumentech znamená, že použité elektrické a elektronické výrobky nesmí být přidány do běžného komunálního odpadu. Ke správné likvidaci, obnově a recyklaci předejte tyto výrobky na určená sběrná místa. Alternativně v některých zemích Evropské unie nebo jiných evropských zemích můžete vrátit své výrobky místnímu prodejci při koupi ekvivalentního nového produktu. Správnou likvidací tohoto produktu pomůžete zachovat cenné přírodní zdroje a napomáháte prevenci potenciálních negativních dopadů na životní prostředí a lidské zdraví, což by mohly být důsledky nesprávné likvidace odpadů. Další podrobnosti si vyžádejte od místního úřadu nebo nejbližšího sběrného místa. Při nesprávné likvidaci tohoto druhu odpadu mohou být v souladu s národními předpisy uděleny pokuty.

Pro podnikové subjekty v zemích Evropské unie
Chcete-li likvidovat elektrická a elektronická zařízení, vyžádejte si potřebné informace od svého prodejce nebo dodavatele.

Likvidace v ostatních zemích mimo Evropskou unii
Tento symbol je platný v Evropské unii. Chcete-li tento výrobek zlikvidovat, vyžádejte si potřebné informace o správném způsobu likvidace od místních úřadů nebo od svého prodejce.

Tento výrobek je v souladu s požadavky směrnic EU o elektromagnetické kompatibilitě a elektrické bezpečnosti.

Změny v textu, designu a technických specifikací se mohou měnit bez předchozího upozornění a vyhrazujeme si právo na jejich změnu.

Copyright © 2013, Fast ČR, a. s.

ZÁSUVKOVÁ MRAZNIČKA

NÁVOD NA OBSLUHU

PHILCO

Famous for Quality the World Over

PF 2602 NX

Vážený zákazník,
Ďakujeme, že ste si kúpili výrobok značky PHILCO. Aby váš spotrebič slúžil čo najlepšie, prečítajte si všetky pokyny v tomto návode.

OBSAH

ČASŤ 1: PRED UVEDENÍM DO PREVÁDZKY 2
- Bezpečnostné upozornenia 2
- Bezpečnostné pokyny pre plyn R600a 4

ČASŤ 2: POPIS PRÍSTROJA 5

ČASŤ 3: INŠTALÁCIA 6
- Preprava a rozbalenie 6
- Umiestnenie 7
- Čistenie pred použitím 8
- Elektrické zapojenie 8
- Inštalácia držadiel 9
- Postup otočenia otvárania dvierok 9
- Inštalácia mrazničiek v páre 16

ČASŤ 4: NASTAVENIE TEPLOTY 17

ČASŤ 5: USPORIADANIE POTRAVÍN 21
- Ukladanie mrazených potravín 21
- Tabuľka uchovávania potravín v mrazničke 22

ČASŤ 6: ODMRAZOVANIE A PRAVIDELNÁ ÚDRŽBA 23

ČASŤ 7: ČO MÁM ROBIŤ, AK 26

ČASŤ 8: KARTA INFORMAČNÝCH ÚDAJOV 28

Copyright © 2013, Fast ČR, a. s.

ČASŤ 1: PRED UVEDENÍM DO PREVÁDZKY

Bezpečnostné upozornenia

Symboly:

Všeobecné rady pre optimálnu prevádzku spotrebiča

Všeobecné nebezpečenstvo

Horúce povrchy

Skôr ako uvediete spotrebič do prevádzky

- Prečítajte si pozorne návod na použitie a montáž pred inštaláciou, zapnutím a používaním prístroja! Tento návod obsahuje dôležité informácie týkajúce sa inštalácie, použitia a údržby spotrebiča. Návod si uschovajte aj na neskoršie nahliadnutie, prípadne pre ďalších majiteľov spotrebiča v prípade ďalšieho predaja výrobku.

Ak je spotrebič prepravovaný v horizontálnej polohe, olej z kompresora môže zatiecť do chladiaceho okruhu. Preto ponechajte spotrebič 12 hodín pred zapnutím vo vertikálnej polohe, aby olej natiekol späť do kompresora.

Po vybalení spotrebič dôkladne prezrite, či nie je nejako poškodený. Presvedčte sa tiež, že kábel nie je poškodený. Ak zistíte nejaké poruchy, vypnite spotrebič a kontaktujte predajcu alebo v prípade poškodeného prívodného kábla servisné centrum. Ak je prístroj a všetky jeho súčasti v poriadku, nainštalujte ho podľa pokynov v príslušnej kapitole.

- Pri inštalácii spotrebiča na miesto, príp. pri posúvaní spotrebiča, by mohlo dôjsť k jeho zatlačeniu alebo poškodeniu prívodného kábla. Skontrolujte, či prívodný kábel nikde neprekáža.
- Pred pripojením spotrebiča k zdroju elektrickej energie sa uistite, že kapacita systému zodpovedá údajom uvedeným na výkonnostnom štítku spotrebiča.
- Akékoľvek úpravy domovej elektroinštalácie nutné na pripojenie spotrebiča môže vykonať iba odborný pracovník.

Ak presúvate spotrebič z jeho obvyklej pozície, je nutné si uvedomiť, že aj keď ste odpojili prívodný kábel, súčasti na zadnej strane spotrebiča môžu byť ešte určitý čas veľmi horúce.

Tento spotrebič nie je určený na zabudovanie. Nezakrývajte alebo nezaložte otvory prívodu a odvodu vzduchu. Nedostatočné odvetranie spôsobí zlú funkciu a poškodenie spotrebiča.

Prevádzka prístroja

- Používajte spotrebič iba na účely, na ktoré je určený.
- Tento spotrebič je určený výhradne na domáce použitie, na uchovávanie alebo zmrazovanie potravín a na prípravu ľadu.
- Teplota vnútri mrazničky môže mierne stúpať alebo klesať, tieto zariadenia nie sú preto vhodné na uchovávanie výrobkov (napr. liekov), ktoré vyžadujú stabilnú teplotu.

Nepoužívajte vnútri spotrebiča žiadne ďalšie elektrospotrebiče (napr. vyhrievacie telesá, elektrické zmrzlinové strojčeky atď.). Hrozí nebezpečenstvo výbuchu!

Copyright © 2013, Fast ČR, a. s.

Neukladajte do mrazničky potraviny s horľavými hnacími plynmi (napr. spreje) a žiadne výbušné, kontaminujúce alebo prchavé látky. Hrozí nebezpečenstvo výbuchu!

Neskladujte v mraziacom priestore tekutiny vo fľašiach a plechovkách (najmä nápoje s obsahom oxidu uhličitého). Fľaše a plechovky môžu prasknúť!

- Vysokopercentný alkohol ukladajte len s pevným uzáverom a vo zvislej polohe.
- Nepoužívajte podstavec, zásuvky, dvierka spotrebiča atď. ako stúpadlo alebo ako opierku. Hrozí nebezpečenstvo zranenia osôb alebo poškodenie spotrebiča.
- Dbajte na to, aby sa plastové súčasti spotrebiča a tesnenie dverí neznečistili olejom alebo tukom. Plastové súčasti a tesnenie sa potom stávajú poréznymi.
- Nekonzumujte zmrazené potraviny ihneď po vybratí z mraziaceho priestoru. Hrozí nebezpečenstvo omrzlín!

Vyhnite sa dlhšiemu kontaktu rúk so zmrazenými potravinami, ľadom alebo odparovacími rúrkami. Hrozí nebezpečenstvo omrzlín a primrznutia!

Neodporúčame vkladať horúce tekutiny alebo jedlá dovnútra mrazničky a plniť nádoby až po okraj.

Nekladťe na mrazničku krehké, ťažké alebo nestabilné predmety.

Deti v domácnosti

- Nikdy nenechávajte obaly a ich súčasti deťom. Hrozí nebezpečenstvo otravy alebo udusenia skladacími kartónmi a fóliami!
- Tento spotrebič nie je žiadna hračka pre deti!
- V prípade spotrebičov so zámkou na dverách: nenechávajte kľúče v dosahu detí!
- Ak už mrazničku nebudete používať, demontujte dvierka, tesnenie, police a uložte ich na bezpečné miesto. Predídete tak nebezpečenstvu uviaznutia dieťaťa vnútri mrazničky.

Údržba a čistenie

Skôr než začnete s pravidelnou alebo mimoriadnou údržbou, odpojte prívodný kábel spotrebiča alebo vypínajte istenie. Neťahajte nikdy za sieťový prívodný kábel, ale vždy priamo za vidlicu.

Nepoužívajte mechanické ani iné zariadenia, okrem zariadení odporúčaných výrobcom, na to, aby ste urýchlili proces rozmrazovania.

- Neodmrazujte alebo nečistite spotrebič pomocou parného čistiaceho prístroja! Para môže vniknúť do elektrických súčastí spotrebiča, kde by mohlo dôjsť ku skratu. Hrozí nebezpečenstvo zásahu elektrickým prúdom!
- Zmrznutú vrstvu ľadu a primrznuté potraviny neodstraňujte nožom alebo ostrým predmetom. Môžete tým poškodiť rúrky na chladiace médium. Pri úniku chladiaceho média môže dôjsť k poraneniu očí alebo sa môže vznietiť.

Všeobecné pokyny

- Zariadenie nie je určené na použitie osobami (vrátane detí) so zníženými fyzickými, zmyslovými alebo psychickými schopnosťami, nedostatkom skúseností a znalostí, pokiaľ nie sú pod dozorom alebo neboli poučené o použití zariadenia osobou zodpovednou za ich bezpečnosť. Deti by mali byť pod dozorom, aby sa so zariadením nehrali.
- Tento spotrebič je otestovaný v súlade so smernicami platnými v Európskej únii.
- Tesnosť chladiaceho okruhu je preskúšaná.
- Tento výrobok zodpovedá príslušným bezpečnostným ustanoveniam pre elektrické spotrebiče platným v Európskej únii.

Copyright © 2013, Fast ČR, a. s.

Technická bezpečnosť

Spotrebič obsahuje chladiaci plyn izobután (R600a). Spotrebič prepravujte resp. presúvajte len s maximálnou opatrnosťou, vyhnite sa nadmerným nárazom a otrasom, aby nedošlo k poškodeniu spotrebiča. Ak dôjde k poškodeniu chladiaceho okruhu a možnému úniku chladiaceho plynu, vzniká riziko výbuchu, ktorý môže byť vyvolaný iskrou alebo plameňmi. Ak spotrebič vykazuje známky poškodenia, nesmie byť uvedený do prevádzky. V takom prípade kontaktujte servisné centrum, vyvetrajte miestnosť, kde je zariadenie umiestnené a zamedzte šíreniu plameňov alebo iným zásahom do zariadenia.

Bezpečnostné pokyny pre plyn R600a

Opatrenia v prípade náhleho úniku
Ak je možné vetrať, nechajte materiál odpariť.

Vlastnosti plynu
Plyn je vysoko horľavý, je nutné celkom vylúčiť kontakt s otvoreným ohňom a horúcimi povrchmi. Pretože je plyn R600a ťažší než vzduch, môže dochádzať k jeho vysokej koncentrácii pri zemi, kde je vetranie slabé.

Prvá pomoc

Vdýchnutie
Odveďte zasiahnutú osobu zo zamoreného priestoru na teplé, dobre vetrané miesto. Dlhodobý pobyt v zamorenom území môže spôsobiť dusenie, prípadne stratu vedomia. Ak je to nutné, zaveďte umelé dýchanie a v mimoriadne vážnej situácii, pod odborným lekárskym dohľadom, podajte kyslík.

Kontakt s pokožkou
Pri náhodnom kontakte s pokožkou nedôjde k ohrozeniu zdravia, radšej dôkladne umyte postihnuté miesto. Tekutý postrek alebo rozprášená tekutina môžu spôsobiť omrzliny, umyte postihnuté miesto veľkým množstvom vody a privolajte ošetrujúceho lekára.

Kontakt s očami
Ak sú zasiahnuté oči, vymyte ich veľkým množstvom vody, snažte sa pri tom mať oči otvorené, a čo najskôr zavolajte špecializovaného lekára.
Ak dôjde k styku s plynom alebo vdýchnutiu plynu R600a, kontaktujte svojho lekára.

Copyright © 2013, Fast ČR, a. s.

ČASŤ 2: POPIS PRÍSTROJA

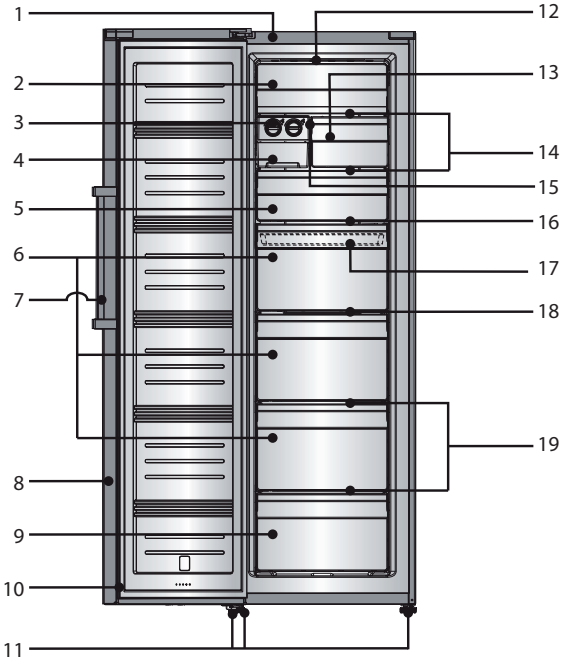

1. Vonkajší plášť
2. Kryt
3. Zásuvka na ľad
4. Zásuvka s valčekovým posuvom
5. Horná zásuvka mrazničky
6. Stredná zásuvka mrazničky
7. Držadlo
8. Dvierka mrazničky
9. Spodná zásuvka mrazničky
10. Tesnenie dvierok
11. Nastaviteľné nohy
12. LED osvetlenie
13. Úzka zásuvka mrazničky
14. Sklenená polica
15. Držiak police
16. Horná priehradka
17. Malý úložný box (vnútri)
18. Stredná polica
19. Dolná polica

POZNÁMKA:
Z dôvodu neustáleho zdokonaľovania produktov sa môže vlastný spotrebič líšiť od tohto návodu na použitie, ale funkcie a metódy použitia zostávajú rovnaké. Pre viac miesta v mrazničke môžete vybrať zásuvky (s výnimkou dolnej zásuvky) a inštalovať mriežky a tácku na ľad.

Copyright © 2013, Fast ČR, a. s.

ČASŤ 3: INŠTALÁCIA

Preprava a rozbalenie

Ak je spotrebič prepravovaný v horizontálnej polohe, olej z kompresora môže natiecť do chladiaceho okruhu. Preto ponechajte spotrebič počas 12 hodín pred zapnutím vo vertikálnej polohe, aby olej natiekol späť do kompresora.
Odstráňte vonkajší obal, odstráňte ochranný film z povrchu spotrebiča (ak je použitý) a očistite vonkajšiu časť spotrebiča na to určeným prípravkom. Nepoužívajte škrabky ani hrubé látky, ktoré by mohli nenávratne poškodiť povrchy spotrebiča. Opatrne odstráňte všetky papiere a lepiace pásky zo spotrebiča, dverí a ďalších častí zabalených v polystyréne. Vyberte dokumenty a príslušenstvo znútra spotrebiča.
Obalový materiál je recyklovateľný a je označený symbolom recyklácie. Pri likvidácii sa riaďte miestnymi predpismi. Obalové materiály (plastové vrecká, polystyrénové časti atď.) sa musia uchovávať mimo dosahu detí, pretože predstavujú možný zdroj nebezpečenstva.
Spotrebič dôkladne prezrite. Ak zistíte nejaké chyby, ukončite inštaláciu a kontaktujte predajcu.

Prevádzkové podmienky

Správna prevádzka spotrebiča, teploty mrazenia sú garantované iba pri zachovaní nasledujúcich podmienok:

- Teplota miestnosti, v ktorej je spotrebič umiestnený, zodpovedá klimatickej triede uvedenej na výkonnostnom štítku spotrebiča.
- Maximálna relatívna vlhkosť okolia: 90 %.
- Spotrebič musí byť umiestnený v dostatočnej vzdialenosti od zdrojov tepla (napr. rúry na pečenie, centrálneho vykurovania, priamych slnečných lúčov atď.).
- Zariadenie musí byť umiestnené tak, aby bolo chránené pred poveternostnými vplyvmi.
- Pravidelná údržba je vykonávaná podľa pokynov v tomto návode.
- Vetracie otvory v kryte spotrebiča nesmú byť zakryté žiadnymi zábranami.
- Správna inštalácia (napr. vyváženie, kapacita systému zodpovedá údajom na výkonnostnom štítku spotrebiča).

Tabuľka – Klimatická trieda

Klimatická trieda	Teplota okolia
SN	+10°C až +32°C
N	+16°C až +32°C
ST	+16°C až +38°C
T	+16°C až +43°C

Copyright © 2013, Fast ČR, a. s.

Umiestnenie

Priestor na umiestnenie spotrebiča musí spĺňať požiadavky uvedené v odseku „Prevádzkové podmienky“ a musí mať stabilnú podlahu s nosnosťou zodpovedajúcou hmotnosti spotrebiča.
Ďalej musíte zachovať vzdialenosti a rozmery spotrebiča, aby bola zaistená jeho správna funkcia:

1. Horná časť najmenej 20 cm;
2. Zadná časť najmenej 10 cm;
3. Stena na strane, kde sa otvárajú dvere najmenej 30 cm.

Vyrovnajte spotrebič pomocou nastaviteľných nôh, zaistite medzeru medzi spodným okrajom spotrebiča a zemou, aby bola zaistená cirkulácia chladiaceho vzduchu, čím zaistíte optimálny výkon chladiaceho okruhu.

Skontrolujte, či žiadne potrubie na obeh chladiaceho média nie je počas inštalácie žiadnym spôsobom poškodené.

- Používajte spotrebič iba na účely, na ktoré je určený.
- Spotrebič musí byť umiestnený na pevnom a rovnom povrchu.

Týmto spôsobom bude zaistený voľný obeh chladiaceho média a účinná prevádzka vášho spotrebiča.

- Ak je to možné, umiestnite spotrebič do chladnej, dobre vetranej a suchej miestnosti.
- Neumiestňujte spotrebič na priame slnečné svetlo, ani do miestnosti s vysokou teplotou, do blízkosti akýchkoľvek zdrojov priameho tepla, ako je kúrenie, rúra, sporák atď. – to by znamenalo, že kompresor by musel pracovať omnoho viac a výsledkom by bola i znateľne vyššia spotreba energie.

Ak nie je možné predísť inštalácii v blízkosti priameho zdroja tepla, odporúčame medzi spotrebič a tepelný zdroj umiestniť vhodnú izolačnú dosku (nepoužívajte azbest) alebo aspoň dodržať nasledujúce minimálne vzdialenosti:

- Od plynového alebo elektrického sporáka 3 cm;
- Od radiátora alebo rúry a pod. 30 cm;
- Od iného chladiaceho spotrebiča 2 cm.

Na spotrebič neumiestňujte žiadne spotrebiče, ktoré na spotrebič uvoľňujú teplo, ako sú mikrovlnné rúry, hriankovače a pod.

Nikdy nezakrývajte ventilačnú mriežku. Zástrčku vyťahujte zatiahnutím za samotnú vidlicu, pri odpájaní spotrebiča od siete nikdy neťahajte za kábel.

Pred zapnutím nechajte spotrebič v konečnom umiestnení stáť 12 hodín, obeh chladiaceho média sa tak stabilizuje a nevyskytnú sa žiadne prevádzkové problémy. Pred pripojením spotrebiča k sieti sa presvedčte, že je vnútri celkom suchý – najmä v rohoch.

Varovanie pred nebezpečenstvom
Chladiace médium môže byť vysoko horľavé, v závislosti od zloženia. Okruh chladiaceho média bol hermeticky uzatvorený a utesnený a bol mnohokrát testovaný na možné úniky. Akýkoľvek neodborný zásah môže spôsobiť nebezpečenstvo požiaru. Ubezpečte sa, že nedochádza k žiadnemu mechanickému narušeniu či vplyvu na obeh paliva, najmä v prístupných častiach okolo kompresora. Do chladiaceho systému môže zasahovať iba odborne kvalifikovaný personál.

Copyright © 2013, Fast ČR, a. s.

Odporúčanie: Odporúčame ponechať v prednej časti dostatočný priestor 135° na otvorenie dvierok – pozrite nasledujúci obrázok.

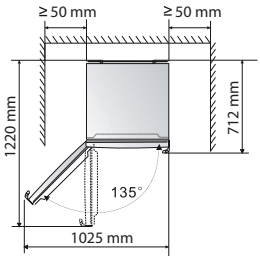

Čistenie pred použitím

Presvedčte sa, že ste odstránili zo spotrebiča všetky lepiace pásky slúžiace na uchytenie príslušenstva. Potom očistite všetky vnútorné časti vlažnou vodou s neutrálnym čistiacim prostriedkom, octom alebo uhličitanom sodným – tým odstránite charakteristický zápach nových súčastí – následne dôkladne vysušte. Nepoužívajte saponáty alebo agresívne prípravky, ktoré by mohli poškodiť povrchy.

Elektrické zapojenie

Pred tým, než zapojíte zástrčku do sieťovej zásuvky, zaistite, že:

- Máte úplne suché ruky.
- Napätie a frekvencia uvedené na výkonnostnom štítku spotrebiča zodpovedajú údajom, ktoré sú v domácej napájacej sieti (povolená tolerancia od -6 % do +6 % pre menovité napätie, na použitie pri iných napätiach použite menič napätia zodpovedajúcich parametrov).
- Kábel a zástrčka nie sú poškodené alebo priškripnuté ťažkými predmetmi.
- Prívodný kábel nie je príliš napnutý, nie je povolené používať predlžovací kábel.

Nepripájajte spotrebič k usmerňovaču prúdu (napr. slnečná elektráreň) alebo pomocou predlžovacieho kábla.

Spotrebič musí byť pripojený k fungujúcemu uzemneniu. V prípade, že sieťová zásuvka domáceho systému nie je uzemnená v súlade so súčasnými právnymi predpismi, pripojte spotrebič po konzultácii so špecializovaným technikom k samostatnému uzemneniu. Výrobca nie je zodpovedný za úrazy vzniknuté následkom nerešpektovania týchto pokynov.

Ak mrazničku počas inštalácie nevyrovnáte, nemusia sa dvierka správne dovierať a tesnenie nemusí riadne tesniť, čo bude mať za následok problémy s chladením, námrazou alebo vlhkosťou. Je veľmi dôležité vyrovnanie mrazničky.

Mrazničku vyrovnáte pomocou nastaviteľných nôh – ich otáčaním v smere hodinových ručičiek mrazničku zdvíhate a ich otáčaním proti smeru hodinových ručičiek mrazničku spúšťate.

Copyright © 2013, Fast ČR, a. s.

Inštalácia držadiel

Kvôli pohodlnejšiemu transportu sa držadlá dodávajú oddelene v plastovom vrecúšku a je potrebné ich nasledovne inštalovať.

1. Odstráňte kryty skrutiek na ľavej strane dvierok a vložte ich do plastového vrecúška.
2. Priložte držadlo k ľavej časti dvierok, osi otvorov na skrutky v rukoväti a otvory vo dvierkach by mali byť v jednej rovine, ako je zobrazené na obrázku nižšie.

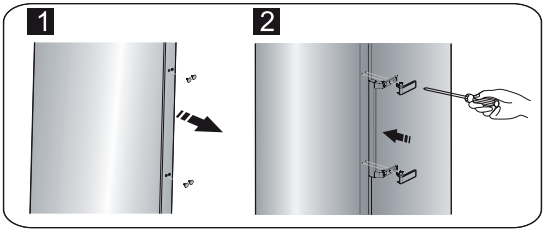

3. Priskrutkujte držadlo pomocou dodávaných skrutiek z plastového vrecúška. Potom nainštalujte kryty držadla.

Postup otočenia otvárania dvierok

Stranu, na ktorej sa dvierka otvárajú, môžete otočiť – z ľavej (ako je dodané výrobcom) na pravú, ak to umiestnenie spotrebiča vyžaduje.

VAROVANIE!
Pri výmene smeru otvárania dvierok nesmie byť spotrebič pripojený k zdroju energie. Uistite sa, či ste odpojili zástrčku prívodného kábla od sieťovej zásuvky.

Nástroje

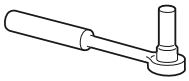	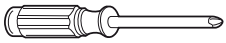
8 mm nástrčný kľúč	Úzky plochý skrutkovač
Krížový skrutkovač	8 mm obojstranný kľúč na matice

POZNÁMKA:
Pred začatím výmeny položte spotrebič na chrbát, aby ste sa dostali k jeho spodnej časti. Spotrebič uložte na mäkkú penovú podložku alebo podobný materiál, aby nedošlo k poškodeniu chladiaceho okruhu v zadnej časti spotrebiča.

Copyright © 2013, Fast ČR, a. s.

Na otočenie smeru otvárania dvierok postupujte nasledovne.

1. Postavte spotrebič rovno.
2. Otvorte časť ① v hornej časti spotrebiča z ľavej strany a potom vyberte časť ③ a nakoniec časť ④ z hornej časti rovnakým spôsobom. Odstráňte časť ② a uložte späť do plastového vrecúška.

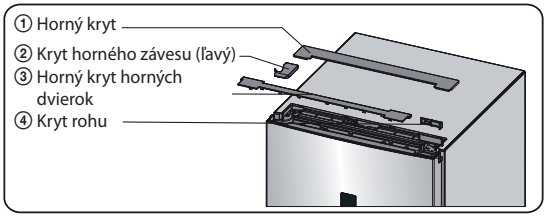

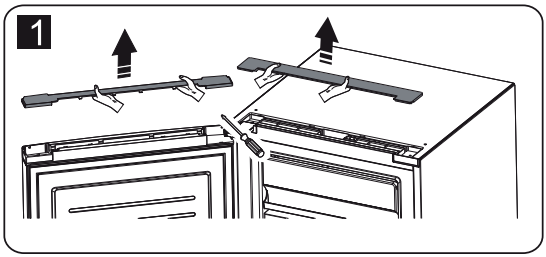

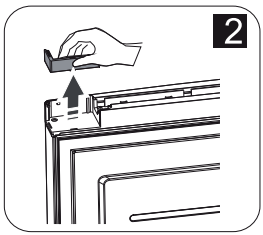

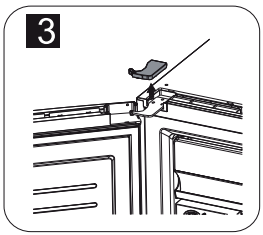

Copyright © 2013, Fast ČR, a. s.

3. Odpojte elektrický konektor ① aj elektrický konektor ② a potom odstráňte časť ③.

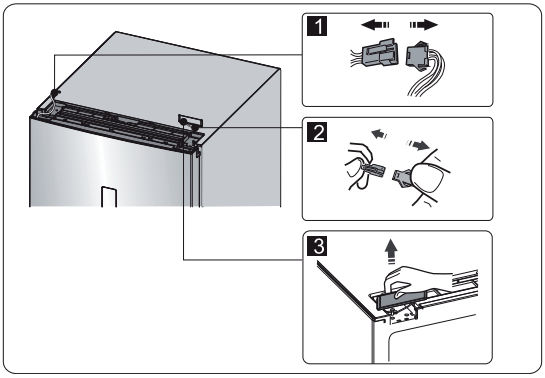

4. Odstráňte skrutky ①, uvoľnite káble ② a odstráňte časť ③.

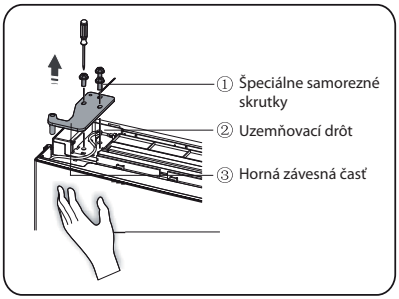

POZNÁMKA:
Počas kroku ④ pridržujte dvierka rukou, aby dvierka nespadli.

5. Odstráňte dvierka a položte ich na mäkký povrch prednou časťou nahor. Zdvihnite časť ① a časť ④, potom uvoľnite skrutky ②, ako je znázornené na obrázku. Zmeňte držadlo ③ na ľavú stranu, potom vložte skrutky ②, časť ① a časť ④ následne. Uvoľnite skrutky ⑦, odstráňte časť ⑥ a časť ⑤, otočte časť ⑥ a potom nainštalujte časť ⑤ a časť ⑥ na pravú stranu pomocou skrutiek ⑦.

Copyright © 2013, Fast ČR, a. s.

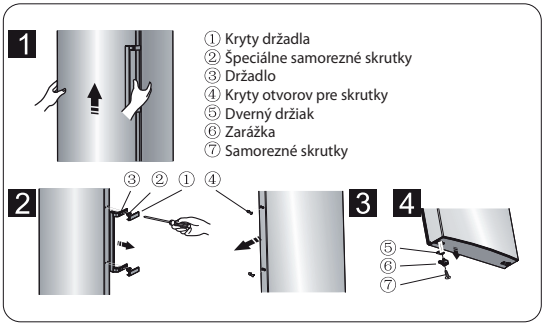

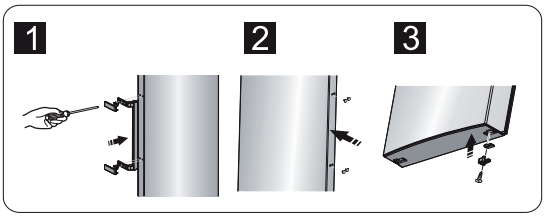

POZNÁMKA:
Vyberte kryt držadla, ako je znázornené na obrázku: ohnite horné krídlo a odoberte hornú sponu z držadla a tiež na druhej strane, potom odoberte kryt držadla.

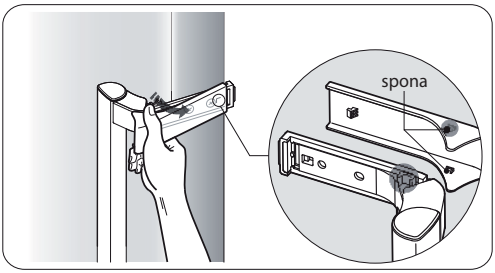

POZNÁMKA:
Inštalujte kryt držadla, ako je zobrazené na obrázku: najprv zaistite sponu, potom zavrite kryt z vnútornej strany, kým nezačujete znateľné cvaknutie.

Copyright © 2013, Fast ČR, a. s.

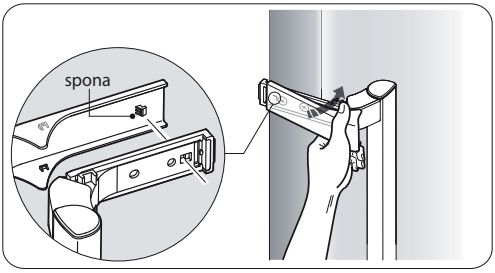

6. Položte spotrebič naplocho, odstráňte časť ③ a uvoľnite skrutky ④. Vyberte časť ② a časť ①.

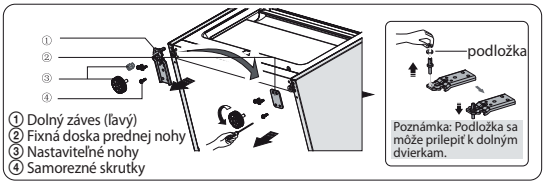

7. Vyskrutkujte dolný záves, premiestnite ho na druhú stranu s otvormi na skrutky a potom zaskrutkujte a následne aj podložku.

8. Znovu vykonajte krok ⑥, zmeňte časť ① na pravú stranu a časť ② na ľavú stranu a potom zaistite skrutkami ④. Nakoniec inštalujte časť ③.

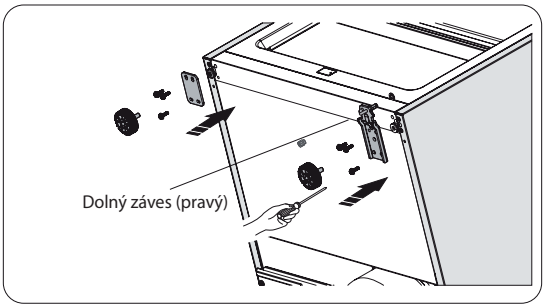

Copyright © 2013, Fast ČR, a. s.

9. Vyskrutkujte horný záves, otočte ho a zaistite na druhej strane. Potom ho uložte bokom na ďalšie použitie.

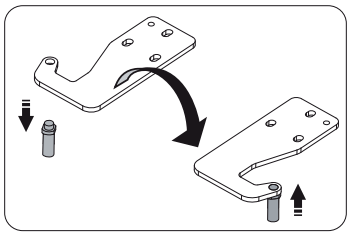

10. Vymeňte drôty na obidvoch stranách spotrebiča.

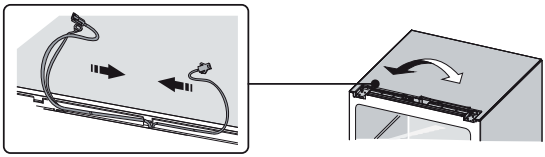

11. Horné dvierka umiestnite do správnej pozícii, nastavte časť ① a horné dvierka, posuňte prepájací drôt ② do otvoru v hornej časti dvierok zľava doprava a potom zaistite časť ① a drôt ② skrutkami ③. (Pri inštalácii pridržujte dvierka rukou.)

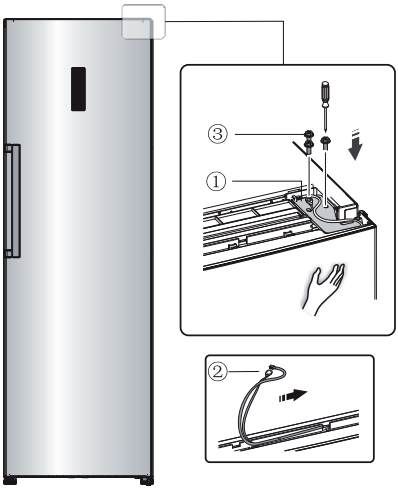

Copyright © 2013, Fast ČR, a. s.

12. Pripojte elektrický konektor ① podľa zapojenia v kroku 3 a potom inštalujte časť ② (tá je v plastovom vrecúšku).

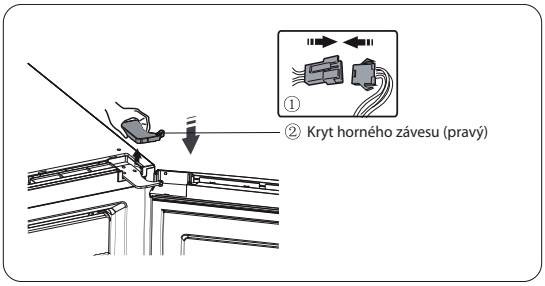

13. Otočte časť ① o 180° a inštalujte ju na do ľavého rohu dvierok, potom pripevnite časť ②. (obidve, ktoré boli odstránené v kroku 2.)

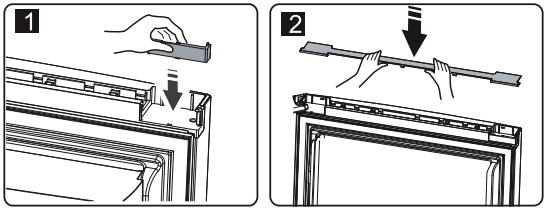

14. Odpojte prepájací kábel od konektora (časť ③ v kroku 3) a namontujte ho na druhý konektor, ktorý budete používať (je označený písmenom L a je umiestnený v plastovom vrecúšku). Vložte odmontovaný konektor do plastového vrecúška.

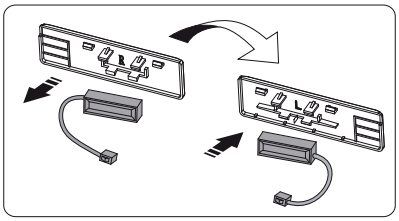

POZNÁMKA:
Uistite sa, či spojka prepájacieho kábla správne pasuje do konektora.

Copyright © 2013, Fast ČR, a. s.

15. Inštalujte časť ①, zapojte konektor ② a potom inštalujte časť ③.

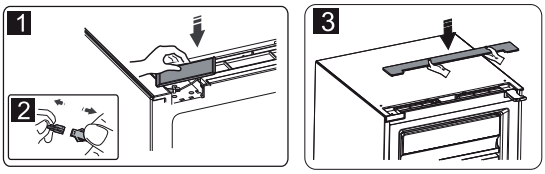

Inštalácia mrazničiek v páre

- Vaša mraznička môže byť uložená v páre.
- Inštalujte ich podľa inštrukcií na obrázku.

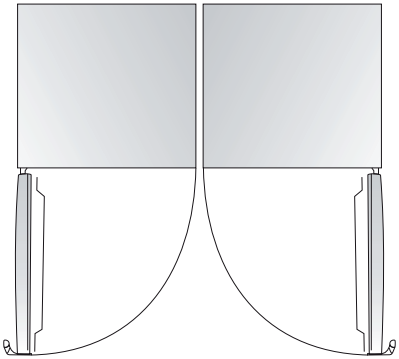

Copyright © 2013, Fast ČR, a. s.

ČASŤ 4: NASTAVENIE TEPLOTY

Displej a kontrolky na displeji

Spotrebič sa ovláda prostredníctvom displeja a kontroliek na displeji; spotrebič je vybavený zodpovedajúcim funkciami a režimami, ako ukazujú displeje na obrázkoch nižšie. Hneď ako je spotrebič zapnutý prvýkrát, podsvietenie ikon na displeji bude v prevádzke. Ak nestlačíte žiadne tlačidlo a dvierka sú zatvorené, podsvietenie zhasne.

Nastavenie teploty
Odporúčame nastaviť teplotu vnútri mrazničky na -18 °C, ak ste zapli spotrebič prvýkrát. Ak chcete zmeniť teplotu, postupujte nasledovne.

UPOZORNENIE!
Majte na pamäti, že teplota, ktorú nastavíte, bude priemerná teplota celej mrazničky. Teplota vnútri oddelenia sa môže líšiť od teploty zobrazenej na displeji, pretože závisí od množstva skladovaných potravín a ich umiestnenia v spotrebiči. Okolitá teplota má tiež vplyv na výslednú teplotu vnútri spotrebiča.

1. Mraznička
Stlačte tlačidlo „Freezer“ na nastavenie teploty v mrazničke v rozmedzí od -14 °C do -24 °C podľa potreby; na ovládacom paneli sa zobrazia príslušné nastavenia.

2. Super Freeze

Funkcia „Super Freeze“ umožňuje zmraziť vložené potraviny rýchlo a s minimálnou spotrebou energie. Rýchle zmrazenie uchová vitamíny a nutričnú hodnotu čerstvých potravín a udrží potraviny dlhšie čerstvé.
Stlačte tlačidlo „Super Freeze“ na aktiváciu funkcie „Super Freeze“. Svetelná kontrolka sa rozsvieti a teplota sa automaticky nastaví na -24 °C.
Zmrazenie maximálneho možného množstva, ktoré je možné pomocou tejto funkcie zmraziť, môže trvať až 24 h.
Funkcia „Super Freeze“ sa automaticky vypne po 26 hodinách.
Keď je funkcia „Super Freeze“ zapnutá, môžete ju vypnúť stlačením tlačidla „Super Freeze“ alebo „Freezer“ a teplota mrazničky sa vráti na pôvodnú nastavenú hodnotu.

3. Režim Eco

Táto funkcia umožňuje prevádzku mrazničky v režime úspory energie, čo je užitočné napr. pri odjazde na dovolenku, znížením spotreby energie. Stlačte tlačidlo „Eco Energy“ na asi 3 sekundy, pokým sa nerozsvieti svetelná kontrolka.
Keď je funkcia „Eco Energy“ zapnutá, teplota sa automaticky zmení na -15 °C, aby došlo k minimálnej spotrebe energie.
Keď je funkcia „Eco Energy“ zapnutá, môžete ju vypnúť stlačením tlačidla „Eco Energy“ alebo „Freezer“. Teplota mrazničky sa automaticky vráti na predchádzajúcu nastavenú teplotu.

Copyright © 2013, Fast ČR, a. s.

4. Zvukové upozornenie

Ak je zvukové upozornenie aktivované, ikona „Alarm“ sa rozsvieti a zaznie zvukový signál. Stlačte tlačidlo „Alarm“ na zrušenie zvukového upozornenia a svetelná kontrolka „Alarm“ zhasne a zvukové upozornenie prestane.
Zvukové upozornenie dvierok
Ak sú dvierka mrazničky otvorené dlhšie než 2 minúty, zaznie zvukové upozornenie. Zvukové upozornenie dvierok zaznie 3-krát každú minútu a automaticky sa vypne po 10 minútach.
Na úsporu energie nenechávajte dvierka spotrebiča príliš dlho otvorené. Zatvorením dvierok zvukové upozornenie tiež vypnete.

Zvukové upozornenie teploty
Ak je teplota mrazničky príliš vysoká z dôvodu prerušenia dodávky energie alebo z iného dôvodu, zaznie zvukové upozornenie teploty a na displeji sa zobrazí „--“ alebo nič.
Zvukové upozornenie teploty zaznie 10-krát a potom sa automaticky vypne.
V prípade zvukového upozornenia teploty stlačte tlačidlo „Alarm“ asi na 3 sekundy na kontrolu najvyššej teploty mrazničky. Hodnota teploty a ikona „Alarm“ sa súčasne rozsvietia asi na 5 sekúnd. Táto funkcia nie je dostupná pri všetkých modeloch.

Upozornenie!
Hneď ako je dodávka elektrickej energie obnovená, je bežné, že zvukové upozornenie teploty znovu zaznie; môžete ho zrušiť stlačením tlačidla „Alarm“.

5. Tlačidlo Power
Ak potrebujete spotrebič vyčistiť alebo ho nebudete dlhší čas používať, stlačte tlačidlo „Power“.
Ak je mraznička v prevádzke, môžete ju vypnúť stlačením tlačidla „Power“ na asi 5 sekúnd a displej zhasne.

Dôležité!
Za tento čas neskladujte žiadne potraviny. Ak je spotrebič vypnutý, zapnite ho stlačením tlačidla „Power“ na asi 1 sekundu, obnoví sa predchádzajúce nastavenie teploty.

6. Detská zámka

Stlačte tlačidlo “Child Lock”, aby ste zabránili deťom
náhodne mrazničku nastaviť. Ak je funkcia detskej zámky zapnutá, žiadne tlačidlá nebudú aktívne s výnimkou tlačidla „Alarm“.
Na aktiváciu funkcie detskej zámky stlačte tlačidlo „Child Lock“ na asi 3 sekundy a ikona detskej zámky sa rozsvieti.
Na deaktiváciu funkcie detskej zámky stlačte tlačidlo „Child Lock“ na asi 3 sekundy a ikona detskej zámky zhasne.

7. Príslušenstvo mrazničky

Vysúvací kryt
Vytiahnite vysúvací kryt smerom nahor, keď potrebujete vybrať potraviny v hornej priehradke.
Pred vytiahnutím alebo zavretím krytu ju musíte zdvihnúť v smere koľajníc. Potom sa vysúvací kryt navinie do hornej alebo dolnej časti priehradky.

Copyright © 2013, Fast ČR, a. s.

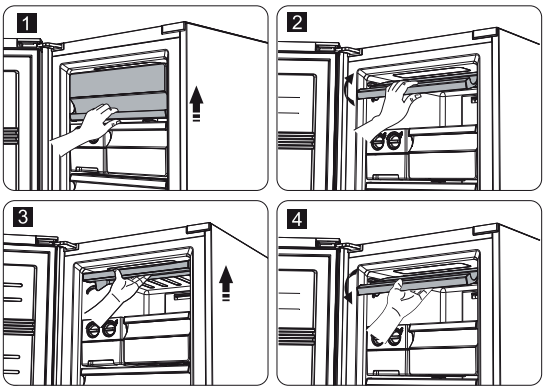

Zásuvky mrazničky
Používajú sa na skladovanie potravín, ako je mäso, ryby, zmrzlina a pod.

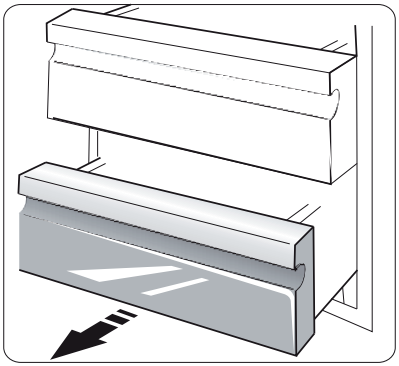

Malý úložný box (vnútri)
Používa sa na skladovanie potravín v malom množstve, ktoré treba nechať zmraziť, ako sú ravioli, knedle, mrazené dezerty a pod. Môže byť vložený do väčšieho boxu (ten najvrchnejší) alebo do hornej zásuvky.

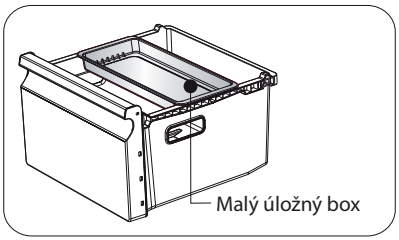

Copyright © 2013, Fast ČR, a. s.

Zásuvka na ľad

Ak používate zásuvku na ľad prvýkrát alebo ste ju použili po dlhom čase, treba ju najprv vyčistiť.
Zásuvka na ľad sa používa na výrobu a uchovávanie kociek ľadu. Treba postupovať nasledovne.

1. Vytiahnite zásuvku na ľad z držiaka.
2. Nalejte vodu do zásuvky na ľad; voda by nemala presahovať horný okraj.

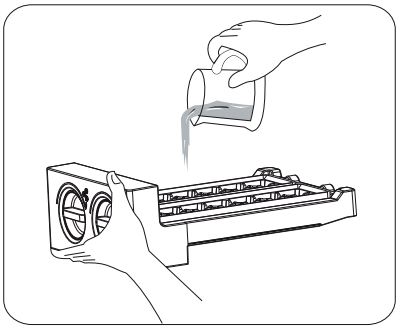

3. Vložte zásuvku na ľad späť do držiaka.
4. Hneď ako sú kocky hotové, otočte zásuvkou v smere hodinových ručičiek a kocky vypadnú do zásobníka.
5. Kocky ľadu môžu byť uložené v zásobníku a v prípade potreby stačí len vytiahnuť zásobník a vybrať kocky.

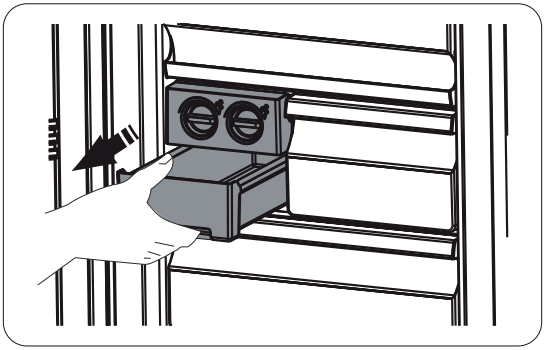

Copyright © 2013, Fast ČR, a. s.

ČASŤ 5: USPORIADANIE POTRAVÍN

- Vhodnými baliacimi materiálmi na potraviny sú: plastová nádoba, alobal, polyetylénové mraziace vrecúško a pod.
- Horúce jedlá vždy pred vložením do mrazničky nechajte dostatočne vychladnúť.
- Dvere otvárajte iba na krátky čas, aby nedošlo k otepleniu vnútorného priestoru mrazničky. Šetrí to energiu.
- Nikdy neskladujte výbušné materiály alebo výrobky s horľavými stlačenými plynmi (napr. dávkovače šľahačky s tlakovými kapsulami/bombičkami, sprejové plechovky) – **RIZIKO VÝBUCHU**!

Ukladanie mrazených potravín

Ak ste zapli mrazničku prvýkrát alebo ste ju práve rozmrazili, pred vložením potravín do mrazničky vyčkajte aspoň 2 hodiny.
Všetky mrazené potraviny musia byť uložené do mrazničky čo najrýchlejšie od nákupu, aby sa zabránilo ich rozmrazeniu a prípadnej kontaminácii.
Skladujte mrazené výrobky podľa inštrukcií uvedených na obale od výrobcu.
Dbajte na zvýšenú opatrnosť pri manipulácii so zásuvkou, aby sa nepoškodil chladiaci obvod.

Ukladanie čerstvých potravín do mrazničky

Uistite sa, že je mraznička čistá, keďže samotné mrazenie nesterilizuje potraviny. Odporúčame mraziť potraviny v originálnom obale, príp. v dózach určených na mrazenie alebo v špeciálnych mraziacich vrecúškach. Nikdy nevkladajte do mrazničky horúce alebo teplé potraviny. Pred vložením do mrazničky nechajte potraviny celkom vychladnúť, zabaľte do plastového vrecúška, alobalu alebo dózy. Skontrolujte štítok mrazničky, aby ste sa uistili, koľko kíl čerstvých potravín (izbová teplota 25 °C) je mraznička schopná za 24 hod. zmraziť. Nikdy nevkladajte viac, než je povolené množstvo.

Nikdy nevkladajte do mrazničky fľaše so sýtenými nápojmi ani iné fľaše.

Pre lepší výsledok mrazenia ponechajte okolo potravín dostatočný priestor na cirkuláciu vzduchu.

Odporúčame nastavenie medzi strednou a maximálnou hodnotou na bežné používanie a na dlhodobé skladovanie potravín v priestore mrazničky.

UPOZORNENIE!
- ***V priestore mrazničky neskladujte plechovky a fľaše s nápojmi obsahujúcimi oxid uhličitý. Obsah sa pri zmrazovaní rozťahuje a môže fľašu alebo plechovku roztrhnúť. Riziko úrazu a poškodenia!***
- ***Zmrzlinu konzumujte až niekoľko minút po vybratí z mrazničky – vyhnete sa tak poraneniu pier a jazyka. Nedotýkajte sa vnútra mrazničky, ak máte mokré ruky.***

Copyright © 2013, Fast ČR, a. s.

Dôležité informácie

- Do priestoru mrazničky ukladajte iba riadne zabalené potraviny.
- Pri ukladaní hlboko zmrazených potravín určených na okamžitú konzumáciu si všimnite dátum spotreby označený výrobcom.
- Pamätajte si, že na zmrazovanie sú vhodné iba kvalitné čerstvé potraviny.
- Čerstvé potraviny zmrazujte vo vhodných veľkostiach porcií.
- Uistite sa, že používate vhodný baliaci materiál (potravinovú fóliu, alobal, mraziace schránky).
- Z balíčkov vytlačte všetok vzduch.
- Balíčky uzavrite pomocou elastickej pásky, plastových kolíčkov, struny alebo lepiacej pásky odolnej proti chladu.
- Plastové vrecúška a tuby je možné tiež uzavrieť pomocou zariadenia na zváranie.
- Uzatvorený balíček označte obsahom, hmotnosťou a dátumom zmrazenia.
- Pred vložením vrecúšok do mrazničky sa uistite, že sú suché, tým zabránite, aby k sebe primŕzali.
- Aby ste zabránili čiastočnému rozmrazeniu, umiestnite potraviny, ktoré sa majú zmraziť tak, aby sa nedotýkali už zmrazených potravín.
- Celkom alebo sčasti rozmrazené potraviny znovu nezmrazujte okrem prípadov, keď boli tepelne spracované (varené alebo smažené/pečené).
- Nekonzumujte potraviny, ktoré boli skladované dlhšie, než je dátum ich spotreby. Môžete si privodiť otravu jedlom.

Tabuľka – uchovávanie potravín v mrazničke

Potravina	Spôsob uchovávania	Zóna	Trvanlivosť
Uchovávanie zmrazených potravín, ľadových kociek a zmrzlín	Pôvodné balenie, dobre uzatvorené	Horná časť mrazničky	Podľa dátumu spotreby
Zmrazené potraviny: mäso a ryby	Pôvodné balenie, dobre uzatvorené. Kontajnery na potraviny vhodné pre nízke teploty, hermeticky uzatvorené.	Najlepšie v spodnej časti mrazničky	Hovädzie: 12 mesiacov Bravčové: 12 mesiacov Mleté bravčové: 6 mesiacov Králičie: 6 mesiacov Teľacie: 9 mesiacov Baranie: 9 mesiacov Hydina: 6 mesiacov Ryby: 6 mesiacov
Zmrazené potraviny: cestovinové jedlá, ovocie, zelenina, cukrovinky	Potravinové kontajnery vhodné pre nízke teploty, hermeticky uzatvorené.	Horná časť mrazničky	6 – 12 mesiacov

Copyright © 2013, Fast ČR, a. s.

ČASŤ 6: ODMRAZOVANIE A PRAVIDELNÁ ÚDRŽBA

Z hygienických dôvodov je potrebné, aby sa spotrebič (vrátane vonkajších a vnútorných príslušenstiev) čistil pravidelne aspoň raz za dva mesiace.

UPOZORNENIE!
Počas čistenia nesmiete spotrebič zapojiť do zásuvky. Riziko úrazu elektrickým prúdom! Pred čistením vypnite spotrebič a vyberte zástrčku zo sieťovej zásuvky.

Čistenie vonkajšieho povrchu
Aby vám spotrebič dobre a dlho slúžil, treba ho pravidelne čistiť.
- Utrite ovládací panel a displej čistou a mäkkou utierkou.
- Vodu aplikujte na utierku miesto na spotrebič. Zaistíte tak rovnomerné rozotrenie vody po povrchu spotrebiča.
- Utrite dvierka, držadlá, strany utierkou namočenou vo vlažnej vode s trochou prostriedku na umývanie riadu a potom utrite dosucha.

UPOZORNENIE!
- ***Nepoužívajte ostré predmety, hrubé čistiace prostriedky, ktoré by mohli poškrabať povrch spotrebiča.***
- ***Nepoužívajte riedidlo, čistidlo na autá, chlór, benzín, hrubé čistiace prostriedky, benzén ani iné podobné prostriedky na čistenie. Môžu poničiť povrch spotrebiča a spôsobiť požiar.***

Používanie parných čistiacich spotrebičov je extrémne nebezpečné a je teda i prísne zakázané.

Čistenie vnútorného priestoru
Je potrebné vnútorný priestor pravidelne čistiť. Jednoduchšie sa bude vnútorný priestor čistiť, ak je v spotrebiči málo potravín. Utrite vnútorný priestor mäkkou utierkou namočenou v slabom roztoku vody a jedlej sódy alebo octu, utrite utierkou namočenou v čistej teplej vode. Potom utrite dosucha čistou utierkou pred vložením políc a zásuviek.
Dôkladne vysušte vnútorný priestor a príslušenstvo.

Odmrazovanie
Hoci je spotrebič vybavený funkciou automatického odmrazovania, môže sa občas objaviť vrstva ľadu na vnútorných stranách mrazničky, zvlášť ak sú dvierka mrazničky otvárané príliš často alebo ponechané dlhšie otvorené. Ak je ľadová vrstva príliš hrubá, vyberte potraviny z mrazničky a postupujte nasledovne:
1. Vyberte potraviny a príslušenstvo, vypnite spotrebič a odpojte zástrčku prívodného kábla od sieťovej zásuvky. Zaistite odvetrávanie miestnosti kvôli urýchleniu procesu odmrazovania.
2. Hneď ako je odmrazené dokončené, vyčistite mrazničku rovnakým spôsobom, ako je uvedené vyššie.

Copyright © 2013, Fast ČR, a. s.

UPOZORNENIE!

- ***Nepoužívajte ostré predmety na odstránenie zmrazených potravín alebo ľadu, môže dôjsť k poškriabaniu steny mrazničky.***
- ***Pri rozmrazovaní mrazničky nikdy nepoužívajte elektrické spotrebiče, ako sú fény na vlasy, teplovzdušné ventilátory, parné čističe, rozmrazovacie spreje alebo otvorené plamene (napr. sviečky). Plastový vnútrajšok by sa mohol roztiecť a vznikajúci penový plyn by sa mohol vznietiť z iskry alebo otvoreného plameňa. Na rozpustenie vrstvy ľadu v spotrebiči nikdy nepoužívajte parný čistič (vysoké riziko úrazu elektrickým prúdom).***
- ***Vyberte zmrazené potraviny a zabaľte ich do niekoľkých vrstiev novín.***
- ***Zmrazené potraviny vložte na chladné miesto dovtedy, kým nie je možné mrazničku znovu používať.***
- ***Námrazu či ľadovú pokrývku neškrabte, pretože sa môže poškodiť odparovací povrch.***
- ***Odmrazenie vykonajte čo najrýchlejšie, aby ste zabránili rozmrazeniu vybratých potravín.***
- ***Odmrazovanie môžete urýchliť umiestnením misky s horúcou (nie vriacou) vodou do mrazničky. V tomto prípade zavrite dvere mrazničky.***
- ***Spotrebič môže byť zapojený do siete a zapnutý iba vtedy, ak je vnútorný priestor úplne suchý.***

Čistenie tesnenia

Udržujte tesnenie dvierok v čistote.
Lepkavé potraviny a nápoje môžu spôsobiť prilepenie tesnenia k vnútornej hrane a následnému poškodeniu pri otváraní. Umyte tesnenie mäkkou utierkou namočenou v teplej vode s trochou prostriedku na umývanie riadu. Opláchnite a utrite riadne dosucha.

UPOZORNENIE!
Zapnite spotrebič, kým nie je tesnenie suché.

Výmena LED osvetlenia

Varovanie!

LED osvetlenie musí vymeniť servisný technik alebo kvalifikovaná osoba! Ak je LED osvetlenie poškodené, obráťte sa na autorizované servisné stredisko. Pre výmenu LED osvetlenia postupujte nasledovne:

1. Odpojte spotrebič od zásuvky.
2. Odstráňte kryt osvetlenia zatlačením hore a von.
3. Držte kryt LED osvetlenia jednou rukou a vytiahnite ho druhou rukou pri stlačení západky.
4. Vymeňte LED osvetlenie a nasaďte kryt späť.

Dlhodobé vyradenie z prevádzky

Ak spotrebič nebudete dlhší čas používať, vykonajte nasledujúce:

Odpojte mrazničku od zdroja energie jej vytiahnutím zo zásuvky. Vnútro vyčistite a vysušte, ako je uvedené v časti o čistení mrazničky. Nechajte dvierka otvorené, aby sa vnútri netvoril nepríjemný zápach.

Copyright © 2013, Fast ČR, a. s.

Prosím, pozor:

Kompresor

Kompresor je ovládaný termostatom, ktorý nastavujete na otočnom ovládači teploty, a spína sa automaticky v okamihu, keď dôjde k prekročeniu teploty v spotrebiči a vypne sa, hneď ako sa táto teplota opäť dosiahne.
Pri spustení každého kompresora – chladiaceho systému – je počuť hluk. Tieto zvuky sú vytvárané vtedy, keď motor v kompresore pracuje, a vytvára ich aj chladiace médium obiehajúce v okruhu chladiaceho systému. Tieto zvuky sú normálne, neznamenajú žiadnu poruchu vo funkcii spotrebiča.
V nevyhrievaných miestnostiach alebo v chladných poveternostných podmienkach sa na vonkajších stenách spotrebiča môže vytvárať kondenzát. To neznamená poruchu a tento kondenzát zmizne, hneď ako sa zvýši teplota.

Servisné oddelenie kontaktujte iba vtedy, ak po analýze všetkých možných faktorov poruchy nemôžete nájsť žiadnu príčinu alebo nie ste schopní poruchu sami eliminovať. Najskôr sa teda zamerajte na: **„ Čo mám robiť, ak….“.**

Copyright © 2013, Fast ČR, a. s.

ČASŤ 7: ČO MÁM ROBIŤ, AK

Ak zaznamenáte problém so svojím spotrebičom alebo zistíte, že spotrebič nefunguje správne, môžete niektoré bežné poruchy odstrániť sami pred kontaktovaním autorizovaného servisného centra. Urobte kontrolu spotrebiča a postupujte podľa inštrukcií nižšie pred kontaktovaním autorizovaného servisného centra.

VAROVANIE!
Nepokúšajte sa spotrebič vlastnými silami opraviť. Ak problém pretrváva po tom, čo ste urobili kontrolu, obráťte sa na autorizované servisné stredisko, kvalifikovaného technika alebo predajcu, u ktorého ste spotrebič kúpili.

Problém	Možná príčina a riešenie.
Spotrebič nefunguje správne.	Skontrolujte, či je napájací kábel zapojený do zásuvky.
	Skontrolujte, či sú poistka alebo obvod napájané, podľa potreby vymeňte.
	Vonkajšia teplota je príliš nízka. Nastavte nižšiu teplotu.
	Je normálne, že mraznička nie je v prevádzke počas automatického rozmrazovania alebo krátky čas po tom, čo sa zapla, aby sa ochránil kompresor.
Nepríjemný zápach	Je nutné vyčistiť vnútorný priestor spotrebiča.
	Niektoré potraviny, nádoby alebo zabalené potraviny spôsobujú nepríjemný zápach.
Hluk zo spotrebiča	Určité zvuky sú celkom normálne: • Chod kompresora. • Zvuk prúdenia vzduchu od ventilátora v mrazničke alebo v inej časti spotrebiča. • Bublanie podobné varu vody. • Búchanie počas automatického odmrazovania. • Cvaknutie pred spustením kompresora.
	Iné neobvyklé zvuky môžu byť spôsobené z nasledujúcich dôvodov a môžu vás upozorniť na skontrolovanie spotrebiča: • Spotrebič nie je vyrovnaný. • Zadná časť sa dotýka steny. • Fľaše a nádoby spadli alebo sa kotúľajú.
Kompresor trvalo beží.	Je bežné počuť motor kompresora, ktorý môže za nasledujúcich okolností bežať viac než obvykle: • Teplota je nižšia než obvykle. • Vložili ste väčšie množstvo teplých potravín do spotrebiča naraz. • Teplota vnútri spotrebiča je príliš vysoká. • Dvierka boli dlhší čas otvorené. • Práve ste spotrebič inštalovali alebo bol zapnutý po dlhšom čase.
Vrstva ľadu sa objavila v mrazničke.	Skontrolujte, či nie je blokované prúdenie vzduchu, a uistite sa, že sú potraviny umiestnené tak, aby bola zaistená správna ventilácia. Uistite sa, či sú dvierka celkom zatvorené. Na odstránenie námrazy sa riaďte inštrukciami v kapitole Čistenie a starostlivosť.

Copyright © 2013, Fast ČR, a. s.

Teplota vnútri mrazničky je príliš vysoká.	Dvierka boli otvorené dlhší čas alebo sa príliš často otvárali; alebo neboli dvierka zatvorené z dôvodu prekážky; alebo je spotrebič inštalovaný s nedostatočným zaistením ventilácie po bokoch, hore a dole.
Teplota vnútri mrazničky je príliš nízka.	Zvýšte teplotu – viac inštrukcií v predchádzajúcej časti návodu.
Dvierka sa zle zatvárajú.	Skontrolujte, či je horná časť ohnutá o 10 – 15 mm, aby sa dvierka zatvárali sami, alebo či niečo nebráni zatváraniu dvierok.
Voda kvapká na podlahu.	Vodná nádržka (umiestnená v dolnej časti spotrebiča) nie je správne vyrovnaná alebo nie je odvodňovacia rúrka (umiestnená pod hornou časťou uloženia kompresora) správne umiestnená, aby odvádzala vodu do nádržky alebo je odvodňovacia rúrka upchatá. Treba posunúť spotrebič od steny a skontrolovať nádržku a rúrku.
Osvetlenie nesvieti.	• LED osvetlenie je rozbité. Viac informácií v kapitole o čistení a starostlivosti. • Ovládací systém zhasol osvetlenie, pretože boli dvierka otvorené dlhší čas, zatvorením a znovu otvorením dvierok sa osvetlenie znovu rozsvieti.

Copyright © 2013, Fast ČR, a. s.

ČASŤ 8: KARTA INFORMAČNÝCH ÚDAJOV

Informačný list
KARTA INFORMAČNÝCH ÚDAJOV: Philco

Obchodná značka Philco: PHILCO

Značka	Philco
Predajné označenie	PF 2602 IL
Typ spotrebiča [3]	8
Trieda energet. účinnosti (A… nízka spotreba el. energie až G… vysoká spotreba el. energie)	A++
Spotreba energie za 365 dní [1] kWh	247
Úžitkový objem celkovo: l	260
z toho: objem chladiacej časti l	
z toho: objem mraziacej časti l	260
Hviezdičkové označenie mraziaceho priestoru	****
Mraziaca kapacita kg/24 h	20
Klimatická trieda [2]	SN/N/ST/T
Napätie	220 – 240 V ~ 50 Hz
Hlučnosť [4] dB (re 1pW)	42
Rozmery cm (v × š × h)	1855/595/712
Hmotnosť kg	77

1) Spotreba energie v kWh /rok založená na výsledkoch normalizovanej skúšky počas 24 hod. Skutočná spotreba energie závisí od spôsobu použitia a umiestnenia spotrebiča.
2) SN: okolité teploty od +10 °C do +32 °C
ST: okolitá teplota od +16 °C do +38 °C
N: okolitá teplota od +16 °C do +32 °C
3) 1 = Chladnička bez priestorov s nízkou teplotou
7 = Chladnička/mraznička, s priestormi s nízkou teplotou *(***)
8 = Skriňová mraznička
4) Hlučnosť podľa európskej normy EN 60704.

POZNÁMKA:
Vyššie uvedené dáta podliehajú zmenám.

Copyright © 2013, Fast ČR, a. s.

POKYNY A INFORMÁCIE O ZAOBCHÁDZANÍ S POUŽITÝM OBALOM

Použitý obalový materiál odložte na miesto určené obcou na ukladanie odpadu.

LIKVIDÁCIA POUŽITÝCH ELEKTRICKÝCH A ELEKTRONICKÝCH ZARIADENÍ

Tento symbol na produktoch alebo v sprievodných dokumentoch znamená, že použité elektrické a elektronické výrobky nesmú byť pridané do bežného komunálneho odpadu. Pre správnu likvidáciu, obnovu a recykláciu odovzdajte tieto výrobky na určené zberné miesta. Alternatívne v niektorých krajinách Európskej únie alebo v iných európskych krajinách môžete vrátiť svoje výrobky miestnemu predajcovi pri kúpe ekvivalentného nového produktu. Správnou likvidáciou tohto produktu pomôžete zachovať cenné prírodné zdroje a napomáhate prevencii potenciálnych negatívnych dopadov na životné prostredie a ľudské zdravie, čo by mohli byť dôsledky nesprávnej likvidácie odpadov. Ďalšie podrobnosti si vyžiadajte od miestneho úradu alebo najbližšieho zberného miesta. Pri nesprávnej likvidácii tohto druhu odpadu môžu byť v súlade s národnými predpismi udelené pokuty.

Pre podnikové subjekty v krajinách Európskej únie
Ak chcete likvidovať elektrické a elektronické zariadenia, vyžiadajte si potrebné informácie od svojho predajcu alebo dodávateľa.

Likvidácia v ostatných krajinách mimo Európskej únie
Tento symbol je platný v Európskej únii. Ak chcete tento výrobok zlikvidovať, vyžiadajte si potrebné informácie o správnom spôsobe likvidácie od miestnych úradov alebo od svojho predajcu.

Tento výrobok spĺňa všetky základné požiadavky smerníc EÚ, ktoré sa naň vzťahujú.

Zmeny v texte, dizajne a technických špecifikáciách sa môžu meniť bez predchádzajúceho upozornenia a vyhradzujeme si právo na ich zmenu.

Copyright © 2013, Fast ČR, a. s.

Dovozce:
FAST ČR, a.s.
Černokostelecká 1621
CZ-25101 Říčany

Dovozca:
FAST PLUS s.r.o.
Na pántoch 18
SK-831 06 Bratislava

PHILCO®

is a registered trademark used under license from Electrolux International Company, U.S.A.