CN 232120
CN 232120 S

NO FROST CHŁODZIARKO-ZAMRAŻARKA typu I

FROST ZDARMA CHLADNIČKA-MRAZNIČKA typu I

FROST ZDARMA CHLADNIČKA-MRAZÁK typu I

FROST FREE ХЛАДИЛНИК И ФРИЗЕР тип I

FROST FREE HLADNJAK-ZAMRZIVAČ tipa I

FAGYÁSMENTES HŰTŐSZEKRÉNY-FAGYASZTÓ I-es típus

BEKO

This product was manufactured using the latest technology in environmentally friendly conditions.

UWAGA!

Aby zapewnić normalną pracę tej, wykorzystującej całkowicie przyjazny środowisku (łatwopalny tylko w pewnych warunkach) środek chłodniczy R600a, chłodziarko-zamrażarki, należy przestrzegać następujących zasad:
- Nie należy blokować swobodnego przepływu powietrza wokół chłodziarko-zamrażarki.
- W celu przyśpieszenia rozmrażania nie należy używać żadnych innych urządzeń mechanicznych niż zalecane przez producenta.
- Nie wolno uszkodzić obwodu chłodniczego.
- Wewnątrz komory przechowywania żywności nie należy używać żadnych innych urządzeń elektrycznych niż ewentualnie zalecanych przez producenta.

VAROVANIE!

Aby sa zabezpečila normálna prevádzka vašej chladničky, ktorá používa úplne ekologicky nezávadné chladivo R600a (horľavé len pri určitých podmienkach), musíte dodržiavať nasledujúce pravidlá:
- Nebráňte voľnej cirkulácii vzduchu okolo spotrebiča.
- Nepoužívajte mechanické prístroje na urýchľovanie rozmrazovacieho procesu, iné ako odporúča výrobca.
- Neporušujte chladiaci okruh.
- Nepoužívajte elektrické spotrebiče vo vnútri pípacieho priestoru potravín, iné ako tie, ktoré odporúčal výrobca.

UPOZORNĚNÍ!

Aby byl zajištěn normální provoz vaší chladničky, která používá pro životní prostředí zcela neškodné chladicí médium R600a (vznětlivé pouze za určitých podmínek), musíte dodržet následující pravidla:
- Nebraňte ve volné cirkulaci vzduchu kolem přístroje.
- Nepoužívejte mechanická zařízení pro zrychlení odmražení kromě těch, která jsou doporučená výrobcem.
- Nelikvidujte chladicí okruh.
- Nepoužívejte elektrické spotřebiče uvnitř prostoru pro potraviny kromě těch, která by mohl doporučit výrobce.

ВНИМАНИЕ!

Вашия апарат съдържа хладилна течност R600a (запалим само при определени условия) газ от естествен произход който е силно съвместим със изискванията за опазване на околната среда. За да осигурите нормална работа на Вашият уред моля спазвайте следните правила:
- Осигурете нормална вентилация на уреда.
- Не използвайте механични устройства за размразяване на уреда, освен тези препоръчни от производителя.
- Не наранявайте хладилната верига.
- Не използвайте електрически уреди вътре в апарата.

UPOZORENJE!

Da biste osigurali normalan rad Vašeg hladnjaka, koji koristi potpuno po okoliš neškodljivu tvar za hlađenje R 600a (zapaljiv samo pod određenim uvjetima), morate se držati sljedećih pravila:
- Nemojte sprječavati slobodan protok zraka oko uređaja.
- Nemojte koristiti mehaničke uređaje da biste ubrzali odmrzavanje, osim onih koje je preporučio proizvođač.
- Ne uništavajte sklop za zamrzavanje.
- Ne koristite električne uređaje u odjeljku za čuvanje hrane, osim onih koje je moguće preporučio proizvođač.

FIGYELMEZTETÉS!

Az R600a (csak bizonyos körülmények között gyúlékony) teljesen környezetbarát gázzal működő hűtőberendezés normál üzemeltetése érdekében kövesse a következő szabályokat:
- Ne gátolja a levegő keringését a készülék körül!
- Ne használjon más mechanikus eszközöket a gyorsabb felolvasztás érdekében, mint amit a gyártó ajánl.
- Ne szakítsa meg a hűtőközeg keringési rendszerét!
- Ne használjon más elektromos eszközöket az ételtároló részben, mint amiket a gyártó javasol.

PL Spis treści

Przede wszystkim bezpieczeństwo! /1
Wymogi elektryczne /2
Instrukcje transportowe; Instrukcje instalacyjne /2
Poznaj swoją chłodziarkę /3
Sugerowane ułożenie żywności w chłodziarce /3
Regulacja i nastawianie temperatury /3
Przed uruchomieniem /4
Przechowywanie żywności mrożonej /4
Zamrażanie żywności świeżej /4
Sporządzanie kostek lodu /4
Odszranianie /5
Wymiana żarówki oświetlenia wewnętrznego /5
Czyszczenie i konserwacja /5
Zużycie energii /6
Przenoszenie drzwiczek /6
Co trzeba, a czego nie należy robić /6
Odgłosy pracy chłodziarki /7
Usuwanie problemów /7
Charakterystyka techniczna /8

SK Index

Bezpečnosť nadovšetko /9
Elektrické požiadavky /10
Prepravné pokyny; Inštalačné pokyny /10
Spoznajte spotrebič /11
Navrhnuté rozmiestnenie potravín v spotrebiči /11
Riadenie a nastavenie teploty /11
Pred použitím /12
Skladovanie mrazených potravín /12
Mrazenie čerstvých potravín /12
Tvorba kociek ľadu /12
Rozmrazovanie /13
Výmena žiarovky vnútorného osvetlenia /13
Spotreba energie /13
Čistenie a údržba /14
Premiestňovanie dvier /14
Čo sa má a čo sa nesmie robiť /14
Informácie o prevádzkovom hluku /15
Riešenie problémov /15
Technické údaje /16

CZ Obsah

Bezpečnost především /17
Elektrické požadavky /18
Pokyny pro přepravu /18
Pokyny pro instalaci /18
Seznámení s vaším spotřebičem /19
Doporučené rozložení potravin ve spotřebiči /19
Kontrola a nastavení teploty /19
Před zahájením provozu /20
Skladování zmražených potravin /20
Mražení čerstvých potravin /20
Tvorba kostek ledu /20
Odmrazování /21
Výměna vnitřní žárovky /21
Čištění a péče /21
Spotřeba energie /22
Výměna dvířek /22
Co dělat a co nedělat /22
Informace o provozních hlucích /23
Odstraňování potíží /24
Technické parametry /24

БГ Съдържание

Сигурността преди всичко! /25
Електрически изисквания /26
Транспортни инструкции /26
Инструкции при инсталиране /26
Запознаване с вашия уред /27
Идеи за подредбата на храните в уреда /27
Настройка на температурата /27
Преди да включите уреда /28
Съхранение на замразени храни /28
Замразяване на свежи продукти /28
Правене на кубчета лед /28
Размразяване /29
Смяна на вътрешната лампа /29
Почистване и грижи /29
Промяна посоката на отваряне на вратата /30
Полезни съвети /30
Разход на енергия /31
Разрешение на проблеми /31
Технически характеристики /32

HR Kazalo

Prvo sigurnost /33
Električni zahtjevi /34
Upute za prijevoz; Upute za ugradnju /34
Upoznavanje s Vašim uređajem /35
Predloženo slaganje hrane u uređaju /35
Kontrola i prilagođavanje temperature /35
Prije rada /36
Pohrana smrznute hrane /36
Pohrana svježe hrane /36
Pravljenje kockica leda /36
Potrošnja energije /36
Odmrzavanje /37
Zamjena unutarnje žarulje /37
Čišćenje i održavanje /37
Prebacivanje vrata /38
Što se smije a što se ne smije /38
Informacije o buci za vrijeme rada /39
Rješavanje problema /40
Tehnički podaci /40

HU Tartalomjegyzék

Első a biztonság/41
Elektromos követelmények/42
Szállítási utasítások /42
Beüzemelési utasítások/42
Ismerje meg készülékét/43
Javasolt a készülékben lévő étel elrendezése /43
Hőmérsékletszabályozás és -beállítás /43
Működtetés előtt /44
Fagyasztott étel tárolása /44
Friss étel fagyasztása /44
Jégkockák készítése /44
Kiolvasztás/45
Belső villanykörte cseréje /45
Tisztítás és ápolás /45
Ajtó áthelyezése /46
Kötelező és tilos dolgok /46
Energiafogyasztás /47
A zajokkal kapcsolatos információk /47
Problémakeresés 48
Műszaki adatok /48

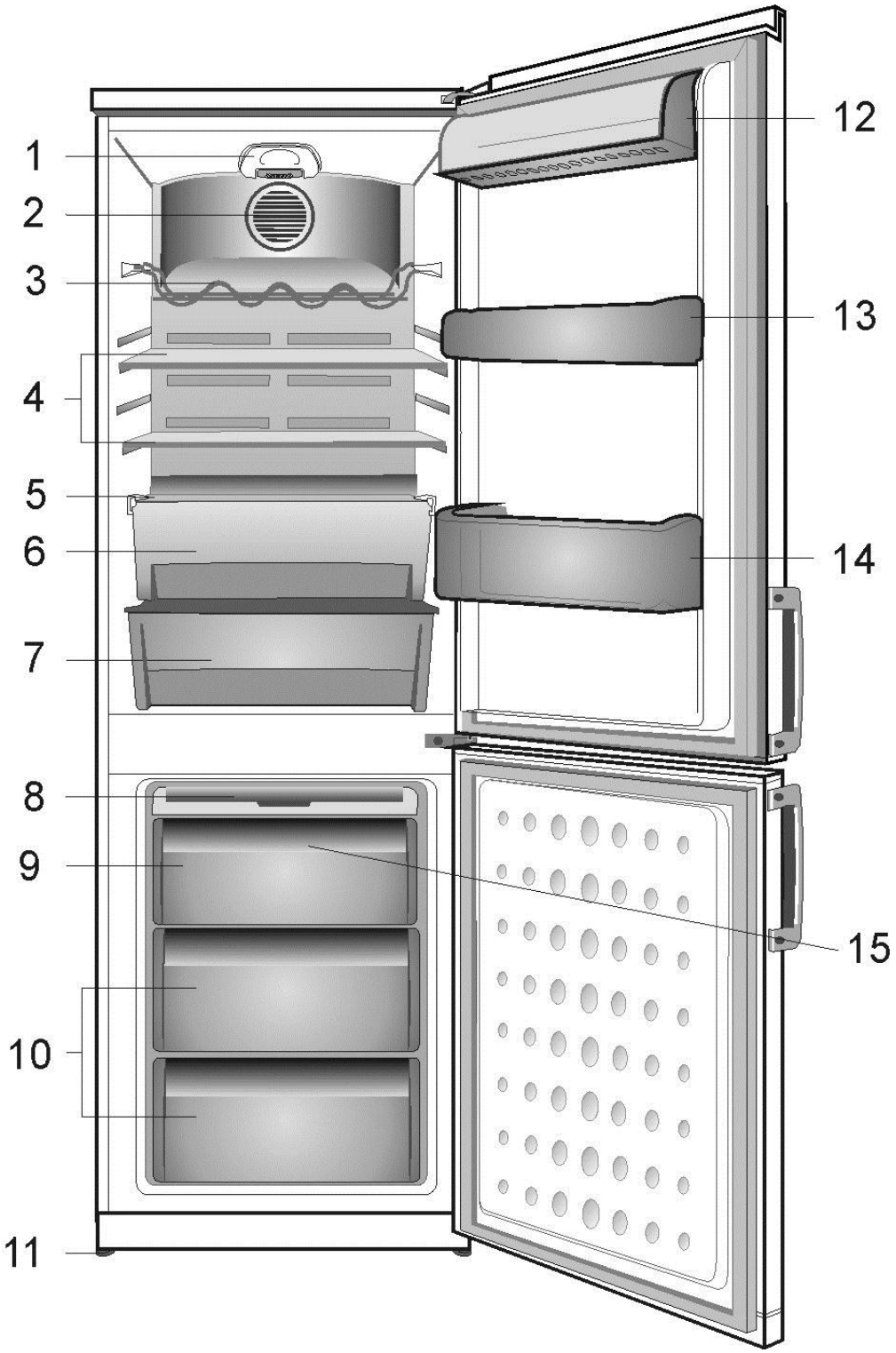
1
2
3
4
5
6
7
8
9
10
11
12
13
14
15

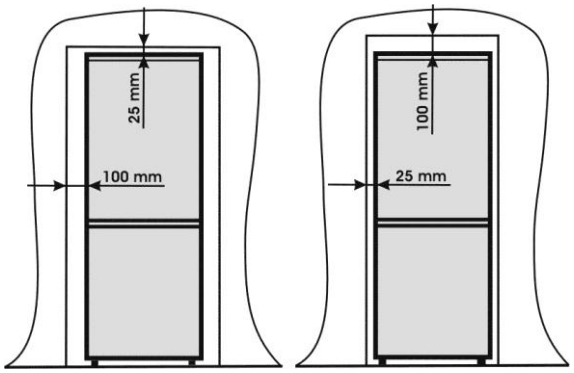

2

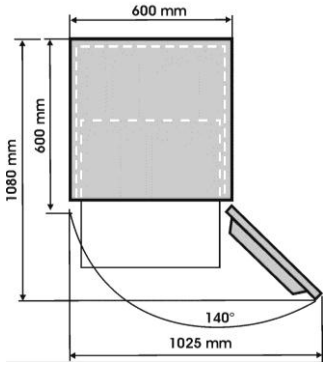

3

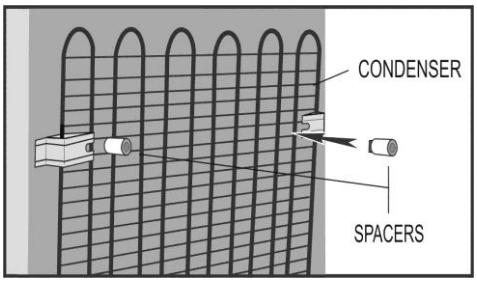

4

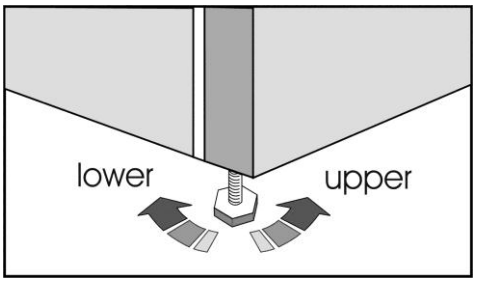

5

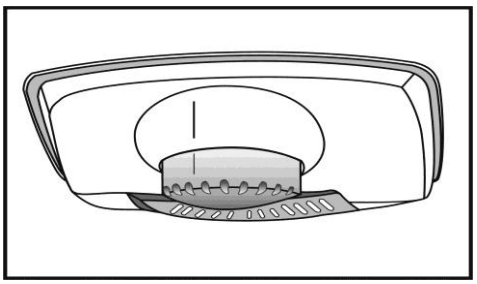

6

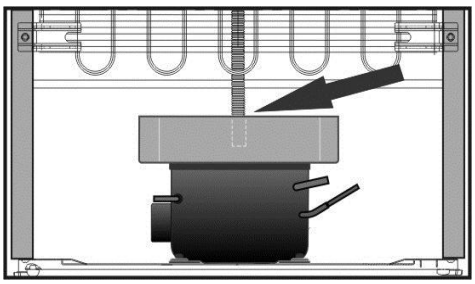

7

8

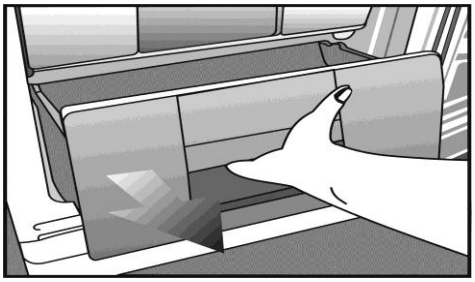

9

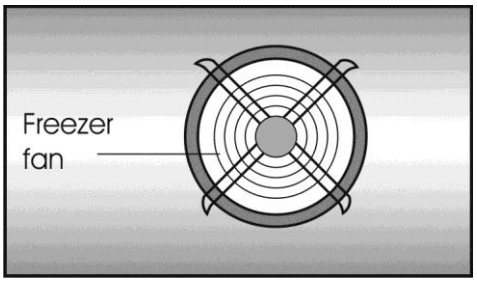

10

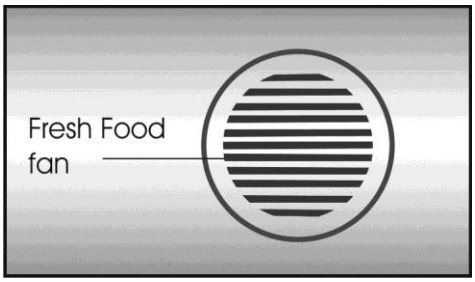

11

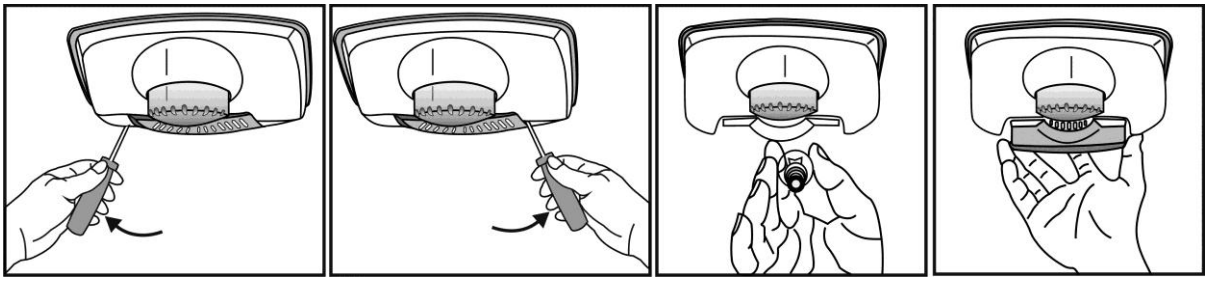

12

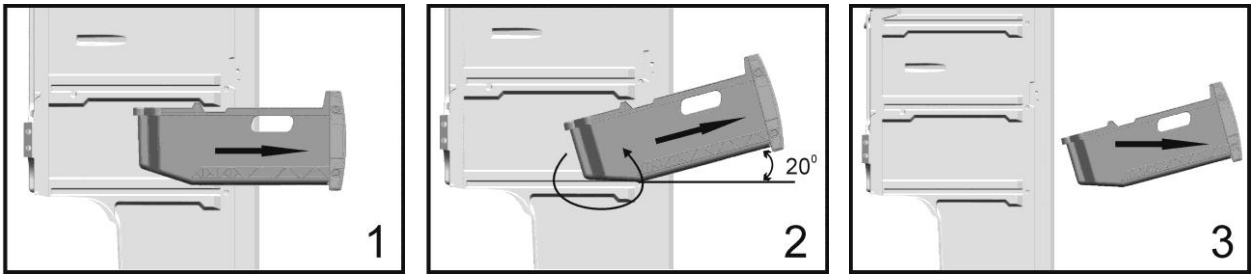

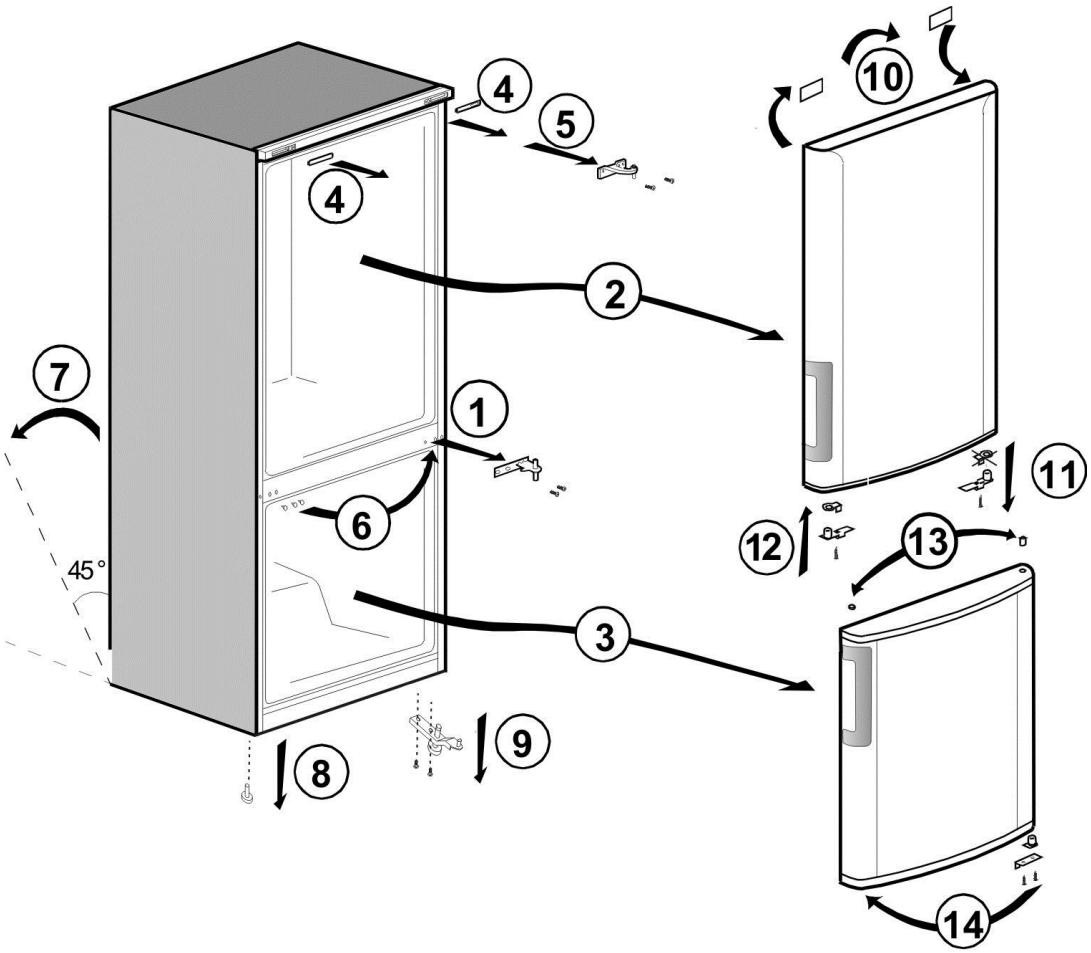
4
5
10
4
2
7
1
11
6
12
13
45°
3
8
9
14

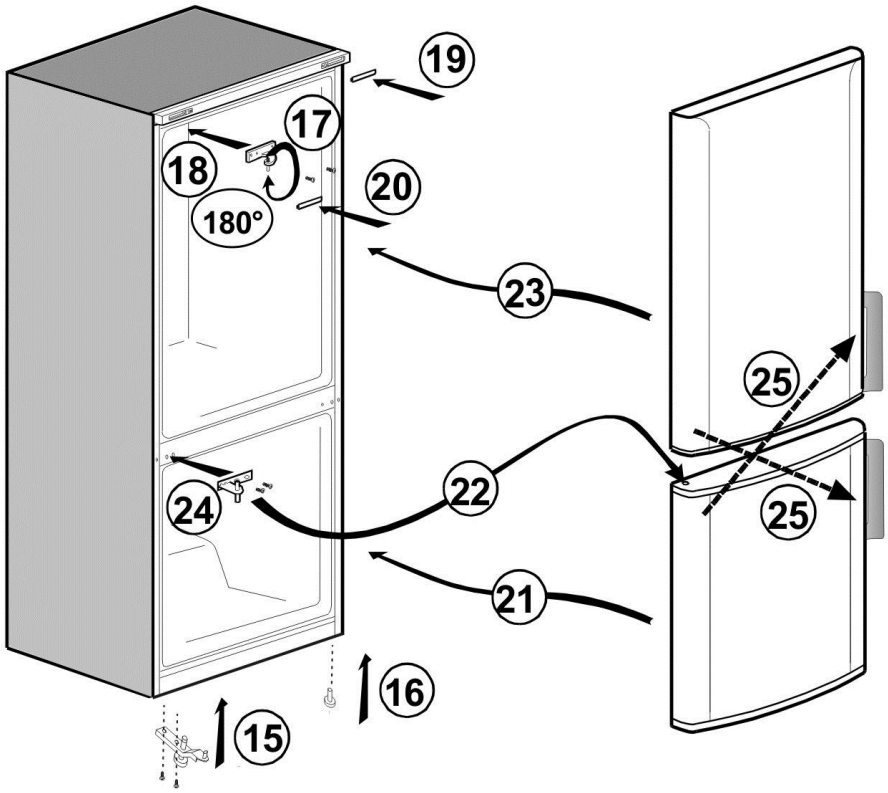
19
17
18
20
180°
23
25
22
24
25
21
16
15

Gratulujemy wyboru urządzenia o wysokiej jakości produkcji firmy BEKO, zaprojektowanego do wieloletniego użytkowania.

Przede wszystkim bezpieczeństwo!

Prosimy nie przyłączać chłodziarki do prądu, dopóki nie zostanie usunięte całe opakowanie i zabezpieczenia na czas transportu.

• Jeśli zamrażarkę transportowano w pozycji poziomej, przed włączeniem należy postawić ją w pionie na co najmniej 12 godziny, aby przywrócić prawidłowy stan oleju w sprężarce.

• Jeśli pozbywacie się starej zamrażarki z zamkiem lub zatrzaskiem w drzwiczkach upewnijcie się, że pozostawiono ją w bezpiecznych warunkach, tak aby nie mogły zamknąć się w niej dzieci.

• Urządzenie to można używać wyłącznie zgodnie z jego przeznaczeniem.

• Nie wolno pozbywać się chłodziarki poprzez spalenie jej. W izolacji chłodziarki zastosowano pozbawione CFC substancje łatwopalne. Sugerujemy, aby skontaktować się z miejscowymi władzami w celu zasięgnięcia informacji o możliwościach złomowania zamrażarki.

• Nie zalecamy użytkowania tej chłodziarki w nieogrzewanym, zimnym pomieszczeniu. (np. w garażu, szklarni, przybudówce, szopie, altance, itp.)

Aby uzyskać możliwie najlepsze osiągi i uniknąć kłopotów przy pracy tej chłodziarki warto uważnie przeczytać niniejszą instrukcję. Nieprzestrzeganie niniejszej instrukcji może spowodować utratę prawa do bezpłatnego serwisu w okresie gwarancyjnym.

Prosimy zachować tę instrukcję w bezpiecznym miejscu do wglądu w przyszłości.

Używanie urządzenia przez osoby z fizycznymi sensorycznymi lub mentalnymi ograniczeniami powinno odbywać się tylko pod kontrolą osób odpowiedzialnych za ich bezpieczeństwo.

Należy dopilnować, aby dzieci nie używały urządzenia do zabawy.

Wymogi elektryczne

Przed włożeniem wtyczki do gniazdka w ścianie należy upewnić się, że napięcie i częstotliwość podane na tabliczce znamionowej wewnątrz chłodziarki odpowiadają parametrom domowej sieci zasilającej.
Zalecamy, aby chłodziarkę tę przyłączyć do elektrycznej sieci zasilającej poprzez wyłączane i chronione bezpiecznikiem gniazdko umieszczone w dostępnym miejscu.

Uwaga! Urządzenie to musi być uziemione.
Naprawy urządzeń elektrycznych wykonywać mogą tylko wykwalifikowani technicy. Nieprawidłowe wykonanie napraw przez niewykwalifikowane osoby grozi użytkownikom urządzenia poważnymi konsekwencjami.

UWAGA!
W urządzeniu tym zastosowano gaz R600a, przyjazny środowisku naturalnemu ale łatwopalny. Podczas transportu i ustawianie chłodziarki należy uważać, aby nie uszkodzić jej systemu chłodniczego. Jeśli system chłodniczy ulegnie uszkodzeniu i ulatnia się z niego gaz, należy trzymać zamrażarkę z dala od źródeł ognia i przez jakiś czas przewietrzyć pomieszczenie.

Uwaga – W celu przyśpieszenia procesu rozmrażania zamrażarki nie należy używać żadnych urządzeń mechanicznych ani innych środków poza zalecanymi przez jej producenta.

Uwaga - Nie wolno uszkodzić obwodu czynnika chłodniczego.

Uwaga – Wewnątrz komór zamrażarki do przechowywania żywności nie wolno używać żadnych urządzeń elektrycznych, o ile nie są z rodzaju zalecanego przez jej producenta.

Uwaga – W razie uszkodzenia przewodu zasilającego, aby uniknąć niebezpieczeństwa, musi go wymienić producent, jego agent serwisowy lub podobnie wykwalifikowany personel.

Instrukcje transportowe

1. Chłodziarkę należy transportować tylko w pozycji pionowej. Opakowanie, w którym dostarczono chłodziarkę, musi pozostać nienaruszone podczas transportu.
2. Jeśli transportowano zamrażarkę w pozycji poziomej, przez co najmniej 12 godziny nie wolno jej uruchomić, aby przywrócić należyty stan systemu.
3. Nieprzestrzeganie powyższego zalecenia może skutkować uszkodzeniem chłodziarki, za które nie będzie odpowiadał jej wytwórca.
4. Chłodziarkę należy chronić przed deszczem, wilgocią i innymi wpływami atmosferycznymi.

Uwaga !
• Podczas czyszczenia i transportu chłodziarki należy uważać, aby nie dotykać spodu metalowych przewodów sprężarki z tyłu chłodziarki, ponieważ może to spowodować skaleczenia palców i rąk.
• Nie należy stawać ani siadać na zamrażarce, ponieważ nie przewidziano tego przy jej projektowaniu. Można zrobić sobie krzywdę, lub uszkodzić chłodziarkę.
• Upewnijcie się, że elektryczny przewód zasilający nie uwiązł pod chłodziarką w trakcie jej ustawiania i przesuwania, ponieważ mogłoby to go uszkodzić.
• Nie można pozwolić, aby chłodziarką bawiły się dzieci, ani manipulowały jej pokrętłami i przyciskami.

Instrukcje instalacyjne

1. Nie należy trzymać chłodziarki w pomieszczeniu, w którym temperatura może spaść poniżej -15 °C w nocy, a zwłaszcza w zimie.
2. Nie należy ustawiać chłodziarki w pobliżu kuchenek ani grzejników, a także bezpośrednio w polu działania promieni słonecznych, ponieważ powoduje to dodatkowe obciążenie jej funkcjonowania. Jeśli chłodziarkę zainstalowano obok źródła ciepła lub chłodziarki, po bokach należy zachować następujące minimalne odstępy:

od kuchenek	30 mm
od grzejników	300 mm
od chłodziarek	25 mm

3. Aby zapewnić swobodny przepływ powietrza, należy wokół chłodziarki pozostawić wystarczająco wiele wolnej przestrzeni **(Rys. 2).**.
• Aby ustalić odstęp pomiędzy ścianą a zamrażarką, na jej tylnej ścianie należy umieścić pokrywę wentylacyjną **(Rys. 3).**
4. Chłodziarkę należy ustawić na równej powierzchni. Obie przednie nóżki można nastawiać według potrzeb. Aby zapewnić pionowe ustawienie chłodziarki należy nastawić przednie nóżki kręcąc nimi w zgodnie z kierunkiem wskazówek zegara lub przeciwnie doń, aż chłodziarka stać będzie pewnie na podłodze. Prawidłowe ustawienie nóżek zapobiega nadmiernym drganiom i hałasowi **(Rys. 4).**.
5. Aby przygotować chłodziarkę do pracy należy zastosować się do instrukcji w rozdziale („Czyszczenie i konserwacja”).

Poznaj swoją chłodziarkę
(Rys. 1)

1 - Pokrętło regulacji i oświetlenie wewnętrzne
2 - Zamrażanie żywności świeżej
3 - Półka na wino
4 - Nastawialne półki komory chłodziarki
5 - Pokrywa pojemnika na świeże warzywa
6 - Pojemniki na świeże warzywa
7 - Komora na żywność świeżą
8 - Podpory tacki na lód i tacka na lód
9 - Komora szybkiego zamrażania
10 - Komory do przechowywania żywności mrożonej
11 - Nastawialna nóżka
12 - Pojemnik na nabiał
13 - Półki na słoiki
14 - Półki na butelki
15 - Wentylator zamrażarki

Wentylator służy do zapewnienia obiegu powietrza w komorze. Połączony jest równolegle z silnikiem sprężarki. Gdy silnik sprężarki jest wyłączony, wyłączony zostanie także wentylator.

Sugerowane ułożenie żywności w chłodziarce

Wskazówki jak najlepiej wykorzystać przestrzeń przechowania żywności i zapewnić jego higienę.

1. Komora chłodnicza służy do krótkoterminowego przechowywania świeżej żywności i napojów.
2. Komora zamrażalnika spełnia wymogi kategorii * *** i nadaje się do zamrażania żywności i przechowywania mrożonek.
Należy zawsze przestrzegać zaleceń dotyczących przechowywania kategorii * *** podanych na opakowaniu żywności.
3. Nabiał należy przechowywać w specjalnym pojemniku w wewnętrznej warstwie drzwiczek.
4. Potrawy gotowane należy przechowywać w hermetycznie szczelnych pojemnikach.
5. Świeże produkty w opakowaniu można przechowywać na półkach. Świeże owoce i warzywa należy oczyścić i przechowywać w pojemnikach na świeże warzywa.
6. Butelki należy przechowywać na półkach wewnątrz drzwiczek.
7. Surowe mięso należy przechowywać w woreczkach plastykowych na najniższej półce. Nie może się stykać z potrawami gotowanymi, aby nie uległo zanieczyszczeniu. Ze względów bezpieczeństwa surowego mięsa nie należy przechowywać dłużej niż przez dwa do trzech dni.
8. W celu zapewnienia największej wydajności chłodzenia nie należy przykrywać wyjmowanych półek papierem ani żadnym innym materiałem, aby umożliwić swobodny przepływ chłodnego powietrza.
9. Oleju roślinnego nie należy przechowywać na półkach w drzwiczkach. Żywność należy przechować opakowaną, zawiniętą, lub przykrytą. Gorące potrawy i napoje powinny ostygnąć przed chłodzeniem. Nie należy przechowywać w puszkach resztek żywności puszkowanej.
10. Nie należy zamrażać napojów gazowanych, a wyrobów takich jak sorbety nie należy spożywać zbyt zimnych.
11. Niektóre owoce i warzywa ulegają uszkodzeniu, jeśli przechowuje się je w temperaturach w pobliżu 0°C. Ananasy, melony, ogórki, pomidory i podobne produkty należy zatem zawijać w woreczki plastykowe.
12. Wysokoprocentowe alkohole należy przechowywać w pozycji pionowej w szczelnie zamkniętych pojemnikach. Nie wolno przechowywać produktów zawierających łatwopalny gaz aerozolowy (np. pojemników z bitą śmietaną, puszek z materiałami do rozpylania) ani substancji wybuchowych. Stanowią one zagrożenie wybuchowe.
13. Aby wyjąć koszyki z komory zamrażalnika, prośmy postępować wg instrukcji z Rys. 12.

Regulacja i nastawianie temperatury

Temperaturę roboczą reguluje się pokrętłem regulacyjnym (Rys. 5) umieszczonym na suficie komory chłodziarki. Temperaturę nastawia się od min, przez 1… 6 do max, czyli temperatury najniższej.
Przy uruchamianiu chłodziarki po raz pierwszy pokrętło regulacji należy nastawić tak, aby po 24 godz. średnia temperatura w chłodziarce nie przekraczała +5°C. Zalecamy nastawienie pokrętła regulacji w pozycji środkowej pomiędzy min a max i śledzenie temperatury w celu uzyskania jej pożądanej wartości, tzn. zmianę nastawienia w stronę max, jeśli temperatura jest zbyt wysoka i odwrotnie. Pewne miejsca w chłodziarce mogą być zimniejsze lub cieplejsze (jak np. pojemnik na świeże warzywa i górna część komory), co jest całkiem normalne. Normalna temperatura przechowywania w tej chłodziarce powinna wynosić -18°C. Niższe temperatury uzyskuje się przekręcając pokrętło regulacji w stronę pozycji max.

Zalecamy sprawdzenie tej temperatury dokładnym termometrem, aby upewnić się, że temperatura w komorach przechowywania utrzymywana jest na wymaganym poziomie.
Należy pamiętać, aby natychmiast odczytać wskazanie termometru, ponieważ temperatura bardzo szybko rośnie po wyjęciu go z zamrażalnika.
Prosimy pamiętać, że za każdym otwarciem drzwiczek zimne powietrze ulatnia się i temperatura wewnątrz rośnie. Nie należy zatem pozostawiać drzwiczek otwartych i pamiętać o ich zamykaniu natychmiast po włożeniu lub wyjęciu żywności.

Przed uruchomieniem

Ostateczne sprawdzenie
Przed uruchomieniem chłodziarki sprawdźcie, czy:
1. Nóżki ustawiono tak, że chłodziarka stoi idealnie równo.
2. Wnętrze jest suche, a powietrze może swobodnie krążyć z tyłu.
3. Wnętrze jest czyste, jak zaleca się w rozdziale „Czyszczenie i konserwacja”.
4. Wtyczkę wetknięto w gniazdko w ścianie i włączono jego zasilanie. Po otwarciu drzwiczek zapali się światło we wnętrzu.

Oraz zwróćcie uwagę, że:

5. Po uruchomieniu sprężarki usłyszycie jej szum. Także płyn i gaz zamknięte w systemie chłodzenia mogą wydawać pewne odgłosy, niezależnie od tego, czy sprężarka pracuje, czy nie. Jest to całkiem normalne.
6. Niewielka falistość górnej powierzchni komory jest całkiem normalna, wynika z zastosowanego procesu wytwórczego i nie jest defektem.
7. Zalecamy nastawienie pokrętła w pozycji środkowej i monitorowanie temperatury, aby zapewnić utrzymywanie przez chłodziarkę pożądanej temperatury przechowywania (patrz rozdział „Regulacja i nastawianie temperatury”).
8. Nie należy wkładać żywności do chłodziarki zaraz po jej włączeniu. Poczekajcie, aż osiągnięta zostanie właściwa temperatura przechowywania. Zalecamy sprawdzanie temperatury dokładnym termometrem (patrz rozdział „Regulacja i nastawianie temperatury”).

Przechowywanie żywności mrożonej

Zamrażarka służy do długoterminowego przechowywania mrożonek spożywczych kupionych w sklepie, a także można jej użyć do zamrażania i przechowywania żywności świeżej. W razie przerwy w zasilaniu elektrycznością nie należy otwierać drzwiczek. Przerwa w zasilaniu poniżej 19 godz. nie powinna zaszkodzić zamrożonej żywności. Jeśli awaria trwa dłużej, należy sprawdzić stan żywności i albo zjeść ją natychmiast, albo zagotować i ponownie zamrozić.

Zamrażanie żywności świeżej

Aby uzyskać najlepsze rezultaty prosimy przestrzegać następujących instrukcji.
Nie należy zmrażać zbyt dużych ilości żywności na raz. Jakość żywności zachowuje się najlepiej zamrażając ją na wskroś najszybciej, jak to możliwe.
Nie należy przekraczać 24-godzinnej zdolności zamrażania zamrażarki.
Umieszczenie ciepłych potraw w komorze zamrażalnika powoduje ciągłą pracę urządzenia chłodniczego aż do ich zupełnego zamrożenia. Może to tymczasowo prowadzić do nadmiernego ochłodzenia komory chłodniczej.
Aby osiągnąć najwyższą wydajność przy zamrażaniu żywności świeżej przed jej włożeniem nastaw pokrętło w maksymalnej pozycji 24h. Po zamrożeniu pokrętło to można ponownie ustawić w pozycji wyjściowej.
Niewielkie ilości żywności do 0,5 kg można zamrażać bez nastawiania pokrętła regulacji temperatury.
Należy specjalnie zadbać, aby nie mieszać żywności już zamrożonej ze świeżą.

Sporządzanie kostek lodu

Tackę na kostki lodu należy w ¾ napełnić wodą i umieścić w zamrażarce. Przymarznięte tacki należy poluźniać trzonkiem łyżki lub podobnym narzędziem, nie wolno do tego używać przedmiotów o ostrych krawędziach, takich jak noże lub widelce.

Odszranianie

A) Komora chłodziarki

Komora chłodziarki rozmraża się automatycznie. Rozmrażana woda spływa kanałem ściekowym do pojemnika zbiorczego z tyłu chłodziarki.
Sprawdź, czy rura ta jest trwale umieszczona z końcem w tacy zbiorczej na sprężarce aby zapobiec rozlewaniu się wody na instalacje elektryczne i podłogę. **(Rys 6)**.

B) Komora zamrażalnika

Rozmrażanie typu NO FROST jest całkowicie automatyczne. Nie potrzebna jest żadna interwencja z Waszej strony. Woda zbiera się w misce sprężarki. Woda ta paruje pod wpływem ciepła sprężarki.
Do usuwania szronu nie używaj ostro zakończonych przedmiotów takich jak noże lub widelce.
Do rozmrażania nie należy używać suszarek do włosów, grzejników elektrycznych, ani żadnych innych urządzeń elektrycznych.
Użyj gąbki do usunięcia rozmrożonej wody zbierającej sie na dnie komory zamrażalnika. Po rozmrażaniu starannie wytrzyj wnętrze komory do sucha. **(Rys. 7 i 8)**. Włóż wtyczkę do gniazdka w ścianie i włącz jego zasilanie elektrycznością.

Ostrzeżenie!
Wentylator w komorach zamrażarki i żywności świeżej obraca zimne powietrze. Nie wolno wsadzać żadnych przedmiotów przez osłonę zabezpieczającą. Nie można pozwolić, aby wentylatorem w komorach zamrażarki i żywności świeżej bawiły się dzieci.
Nie wolno przechowywać produktów zawierających łatwopalny gaz aerozolowy (np. dozowników, puszek z materiałami do rozpylania, itp.) ani substancji wybuchowych.
Nie wolno przykrywac półek żadnym materiałem ochronnym, który może utrudniać obieg powietrza.
Nie można pozwolić, aby chłodziarką bawiły się dzieci, ani manipulowały jej pokrętłami i przyciskami.
Aby uzyskać najlepsze osiągi chłodziarki, nie należy zasłaniać osłon zabezpieczających wentylator. **(Rys. 9 i Rys.10)**
Uwaga!
Chłodziarka ta wyposażona jest w wentylator obiegu powietrza, który ma zasadnicze znaczenie dla wydajności jej pracy. Prosimy pamiętać, aby nie blokować (zatrzymywać) ani nie hamować wentylatorów żywnością, czy opakowaniami.
Blokowanie (zatrzymanie) lub hamowanie wentylatora powoduje wzrost temperatury wewnątrz zamrażalnika (rozmrażanie).

Wymiana żarówki oświetlenia wewnętrznego

(Rys. 11)

W razie przepalenia się żarówki można ją łatwo wymienić. Najpierw upewnij się, że chłodziarka/ zamrażarka jest odłączona od zasilania poprzez wyjęcie wtyczki z gniazdka. Weź płaski śrubokręt i delikatnie, bez użycia siły wsadź go w szczelinę pomiędzy kloszem lampki, a wewnętrzną ściana obudowy. Następnie delikatnie przyciskaj uchwyt śrubokręta w lewo, aż zauważysz, że poluźnił się lewy wypust klosza lampy. Powtórz to samo w prawej szczelinie, ty6m razem naciskając śrubokrętem w prawo. Po poluźnieniu z obu stron można łatwo zdjąć klosz.
Sprawdź, czy żarówka jest bezpiecznie wkręcona w oprawkę. Wetknij wtyczkę urządzenia do gniazdka zasilającego. Jeśli światło nadal nie działa, w najbliższym sklepie ze sprzętem elektrycznym zaopatrz się w nową żarówkę 15 W (maks.) z końcówką z gwintem E14, a następnie zastąp nią starą żarówkę. Należy natychmiast ostrożnie pozbyć się przepalonej żarówki.
Po wymianie żarówki załóż klosz w jego poprzednie miejsce. Zwróć uwagę, aby występu klosza poprawnie zatrzasnąć w obudowie.

Czyszczenie i konserwacja

1. Zalecamy, aby przed czyszczeniem odłączyć zasilanie gniazdka elektrycznego i wyjąć z niego wtyczkę przewodu zasilającego.
2. Do czyszczenia nie wolno stosować żadnych ostrych narzędzi ani szorstkich substancji, mydła, domowych środków czystości, detergentów, ani wosku do polerowania.
3. Szafkę chłodziarki należy czyścić letnią wodą, a następnie wytrzeć do sucha.
4. Wnętrze należy czyścić ściereczką zamoczoną i wyżętą w roztworze jednej łyżeczki do herbaty sody oczyszczonej w 0,5 litra wody, a następnie wytrzeć do sucha.
5. Należy uważać, aby do skrzynki regulacji temperatury ni dostała się woda.
6. Jeśli chłodziarka ma być nieużywana przez dłuższy okres czasu, należy ją wyłączyć i całkowicie opróżnić z żywności, oczyścić i pozostawić z uchylonymi drzwiczkami.
7. Zalecamy, aby dla zabezpieczenia wysokiej jakości lakieru polerować metalowe części zamrażarki (tzn. zewnętrzną powierzchnię drzwiczek, boczne ściany szafki) woskiem silikonowym (do polerowania samochodów).
8. Raz do roku należy odkurzaczem usunąć kurz, który zbiera się na sprężarce umieszczonej z tyłu chłodziarki.

9. Regularnie sprawdzajcie stan uszczelek w drzwiczkach aby upewnić się, że nie są zabrudzone okruchami żywności.
10. Nie wolno:
• czyścić chłodziarki nieodpowiednimi środkami, np. wyrobami na bazie ropy naftowej,
• w jakikolwiek sposób poddawać ją działaniu wysokich temperatur,
• szorować, skrobać itp. szorstkimi materiałami.
11. Wyjmowanie pokrywy pojemnika na nabiał i tacki w drzwiczkach :
• Aby wyjąc pokrywę pojemnika na nabiał najpierw pociągnijcie ją w górę o ok. 2,5 cm, a potem wyciągnijcie w stronę, w którą pokrywa sie otwiera.
• Aby wyjąć tackę z drzwiczek opróżnijcie ją z zawartosci, a potem po prostu naciśnijcie od podstawy ku górze.
12. Dbajcie o to, aby plastykowy pojemnik z tyłu chłodziarki, w którym zbiera się rozmrożona woda, był zawsze czysty. Jeśli chcecie wyjąc to korytko aby je umyć, postępujcie według poniższej instrukcji:
• Wyłączcie zasilanie w gniazdku elektrycznym i wyjmijcie z niego wtyczkę przewodu zasilającego.
• Przy pomocy szczypiec delikatnie poluzujcie śrubę na sprężarce, tak aby można było wyjąć korytko.
• Podnieście je.
• Umyjcie i wytrzyjcie do sucha.
• Zamontujcie je z powrotem wykonując powyższe czynności w odwrotnej kolejności.
13. Aby wyjąć szufladę należy wysunąć ją jak najdalej, unieść jej przód w górę, a potem całkiem wyciągnąć.

Zużycie energii

Maksymalną ilość przechowywanych mrożonek można osiągnąć nie używając środkowej i górnej szuflady umieszczonych w komorze zamrażania. Zużycie energii przez chłodziarkę określono przy całkowicie wypełnionej komorze zamrażania i nie używając środkowej i górnej szuflady .

Rady praktyczne jak zmniejszyć zużycie energii elektrycznej
1. Upewnij się, że chłodziarka stoi w dobrze wentylowanym miejscu, z dala od źródeł ciepła (kuchenka, kaloryfer, itp.). Jednocześnie chłodziarka powinna stać tam, gdzie nie będzie narażona na bezpośrednie działanie promieni słonecznych.
2. Dbaj o to, aby żywność kupowana w stanie schłodzonym/ zamrożonym wkładać do chłodziarki możliwie najprędzej, zwłaszcza latem. Zaleca się używanie izolowanych termicznie toreb do przenoszenia żywności do domu.
3. Zalecamy rozmrażanie w komorze chłodzenia paczek wyjętych z komory zamrażalnika. W tym celu paczkę, która ma zostać rozmrożona, umieszcza się w naczyniu, aby powstała przy tym woda nie wyciekła do komory chłodzenia. Zalecamy rozpoczynać rozmrażanie zamrożonej żywności na co najmniej 24 godziny przez jej użyciem.
4. Zalecamy otwierać drzwiczki najrzadziej, jak to możliwe.
5. Nie należy trzymać drzwiczek otwartych dłużej niż to konieczne i dbać o to, aby po każdym otwarciu starannie je zamykać.

Przenoszenie drzwiczek

Prosimy postępować w kolejności liczb **(Rys. 13)**.

Co trzeba, a czego nie należy robić

Należy: Regularnie czyść to urządzenie.
Należy: Przechowywać surowe mięso i drób pod potrawami gotowanymi i nabiałem.
Należy: Oczyścić warzywa z niepotrzebnych liści i z ziemi.
Należy: Pozostawiać sałatę, kapustę, pietruszkę i kalafior na ich łodygach.
Należy: Opakować ser najpierw w tłuszczoodporny papier, a potem w woreczek polietylenowy pozbywając się z jego wnętrza powietrza. Najlepsze rezultaty osiągniecie wyjmując żywnośc z komory chłodniczej na godzinę przed jedzeniem.
Należy: Luźno pakowac surowe mięso o drób w folie polietylenową lub aluminiową. Zapobiega to wysychaniu.
Należy: Pakować ryby i podroby w woreczki polietylenowe.
Należy: Pakować żywnośc o silnej woni, lub taką, która może wyschnąć, w woreczki politetylenowe lub folię aluminiową, albo wkładać ją do hermetycznych pojemników.
Należy: Dobrze opakowac pieczywo, aby zachowało świeżość.
Należy: Chlodzić białe wino, piwo, lager i wode mineralnma przed podaniem.
Należy: Co jakiś czas sprawdzać zawartość chłodziarki.
Należy: Przechowywać żywność tak krótko, jak to możliwe, i zawsze przestrzegać dat przydatności do spożycia podwanych na opakowaniach.
Należy: Gotowe mrożonki przechowywać zgodnie z instrukcją podaną na opakowaniu.
Należy: Zawsze wybierać świeża zywnośc wysokiej jakości i dokladnie ją czyścić przed zamrażaniem.
Należy: Przygotowywać świeżą żywnośc do zamrażania w małych porcjach, aby zapewnić szybkie zamrożenie.

Należy: Owijać żywność folią aluminiową lub woreczkami polietylenowymi przeznaczonymi do stosowania w zamrażalniku i upewniać się, że nie pozostało w nich powietrze.
Należy: Owijać mrożoną zywnośc natychmiast po zakupie i wkładać do zamrażalnika możliwie najprędzej.

Nie wolno: Przechowywać bananów w komorze chłodniczej.
Nie wolno: Przechowywać melonów w chlodziarce. Można je krótko schładzać, o ile są opakowane, aby zapobieć przenoszenia ich smaku na inną żywność.
Nie wolno: Przykrywac półek żadnym materiałem ochronnym, który może utrudniać obieg powietrza.
Nie wolno: Przechowywac w chlodziarce żadnych substancji trujacych lub inaczej niebezpiecznych. Zaprojektowana ją wyłącznie do przechowywania jadalnych produktów żywnościowych.
Nie wolno: Spozywać żywności zbyt dlugo przechowywanej w chłodziarce.
Nie wolno: Przechowywać żywności gotowanej i świeżej w tych samych pojemnikach. Należy ją opakować i przechowywac oddzielnie.
Nie wolno: Dopuszczać, aby rozmrażana zywność lub soki z żywności kapały na inną żywność.
Nie wolno: Pozostawiać drzwiczki otwarte przez dłuższy czas, ponieważ podnosi to koszty eksploatacji chłodziarki i powoduje nadmierne osadzanie się lodu.
Nie wolno: Do usuwania szronu używać ostro zakończonych przedmiotów, takich jak noże lub widelce.
Nie wolno: Wkładać do chłodziarki gorących potraw. Niech najpierw ostygną.
Nie wolno: Wkładać do zamrażalnika butelek lub zamknietych puszek z napojami gazowanymi, ponieważ mogą wybuchnąć.
Nie wolno: Przy zamrażaniu świeżej zywności przekraczać dopuszczalnego obciążenia zamrażalnika.
Nie wolno: Podawać dzieciom lodów ani sorbetów prosto z zamrażalnika. Niska temperatura może spowodować odmrożenie warg.
Nie wolno: Zamrażać napojów gazowanych.
Nie wolno: Nadal trzymać w zamrażalniku zywność, która uległa rozmrożeniu; należy ją zjeść w ciągu 24 godzin lub ugotować i ponowanie zamrozić.
Nie wolno: Wyjmować zawartości zamrażalnika wilgotnymi dłońmi.

Odgłosy pracy chłodziarki

Aby stale utrzymać nastawioną temperaturę chłodziarka co jakiś czas włącza sprężarkę. Odgłosy, które temu towarzyszą, są całkiem normalne.
Gdy tylko chłodziarka osiągnie temperaturę roboczą, odgłosy automatycznie słabną.
Ten brzęczący odgłos wydaje silnik (sprężarka). Gdy silnik się włącza, odgłos ten może się na chwilę nasilić.
Czasami przy zmianie pozycji czasomierza słuchać kliknięcie.
Odgłos musowania, bulgotania lub warkotu wydaje przepływ czynnika chłodniczego w rurach.
Odgłos kliknięcia słychać zawsze przy załączeniu lub wyłączeniu silniks pokrętłem.
Odgłos kliknięcia może pojawić się, gdy
- pracuje system automatycznego rozmrażania.,
- chłodziarka stygnie lub grzeje się (rozszerzenie materiału).

Jeśli odgłosy te nie są nadmiernie głośne, ich przyczyny nie są zapewne poważne i zazwyczaj bardzo łatwo je usunąć.
- Należy wyregulować wysokość nóżek, lub coś pod nie podłożyć.
- Nie dość miejsca wokół chłodziarki. Prosimy odsunąć ją od sprzętów kuchennych i innych urządzeń.
- Szuflady, koszyki, lub półki wypadły ze swoich miejsc lub uwięzły w nich – Prosimy sprawdzić wyjmowane elementy, a w razie potrzeby wyjąć je i ponownie włożyć.
- Butelki lub pojemniki dotykają się – Prosimy odsunąć je od siebie.

Usuwanie problemów

Jeśli chłodziarka po włączeniu nie działa, sprawdźcie:
• Czy wtyczka jest prawidłowo włożona do gniazdka i czy gniazdko jest zasilane prądem. (Aby sprawdzić zasilanie gniazdka, włączcie do niego inne urządzenie).
• Czy nie zadziałał bezpiecznik/ nie odłączono zasilania gniazdka/ nie odłączono zasilania całego pionu.
• Czy prawidłowo nastawiono regulator temperatury.
• Czy, jeśli wymieniono dostarczoną fabrycznie wtyczkę na przewodzie zasilającym, nowa wtyczka została prawidłowo przyłączona.

Jeśli mimo tego sprawdzenia chłodziarka nadal nie działa, skontaktujcie się ze sprzedawcą, od którego ją kupiliście.
Prosimy nie zaniedbać żadnego z tych sprawdzeń, ponieważ jeśli serwis nie wykryje awarii, zostanie pobrana opłata.

Charakterystyka techniczna

Nazwa producenta lub znak firmowy	BEKO
Typ urządzenia	**NO FROST CHŁODZIARKO-ZAMRAŻARKA typu I** * ***
Oznaczenie modelu	**CN 232120; CN 232120 S**
Pojemność brutto/użytkowa całkowita (l)	320/287
Pojemność użytkowa zamrażalki (l)	90
Pojemność użytkowa chłodziarki (l)	197
Zdolność zamrażania w (kg/24h)	4
Klasa efektywności energetycznej (1)	A+
Roczne zużycie energii (kWh/rok) (2)	333
Czas przechowywania „Z” godzin bez zasilania	19
Poziom hałasu w [dB(A) re 1pW] (3)	40
Waga (kg)	64
Wysokość [cm]	185.3
Szerokość [cm]	59.5
Głębokość [cm]	60
Czynnik chłodniczy	R600a
(1) Klasa efektywności energetycznej w skali od A+++ (bardziej efektywna) do D (mniej efektywna) (2) Rzeczywiste zużycie zależy od miejsca ustawienia urządzenia i warunków jego użytkowania (3) Pomiary zostały wykonane w warunkach laboratoryjnych	

Tabliczki znamionowe

BEKO

NUMER PRODUKTU	7513820036	7513820037
MODEL	CN 232120	CN 232120 S
N.F. CHŁODZIARKO-ZAMRAŻARKA typu I	Klasa SN-T	Klasa SN-T
POJEMNOŚĆ BRUTTO/NETTO	320/287 l.	320/287 l.
OBJĘTOŚĆ UŻYTKOWA CHŁODZIARKI	197 l	197 l
OBJĘTOŚĆ UŻYTKOWA ZAMRAŻARKI	90 l	90 l
ZDOLNOŚĆ MROŻENIA	4 kg/24 godz.	4 kg/24 godz.
CZYNNIK CHŁODZĄCY R600a $CH(CH_3)_3$	0,052 kg	0,052 kg
CZYNNIK SPIENIAJĄCY $C_5 H_{10}$		
KOMPRESOR 230 V ~ ; 50 HZ	120 W/0,60 A	120 W/0,60 A
WYPRODUKOWANO W RUMUNII		

Symbol na wyrobie lub opakowaniu oznacza, że wyrób ten nie może być traktowany jako odpadki domowe. Zamiast tego należy je dostarczyć do właściwego punktu zbierania surowców wtórnych z urządzeń elektrycznych i elektronicznych. Zapewniając odpowiednie złomowanie tego wyrobu przyczyniamy się do zapobiegania potencjalnie szkodliwym konsekwencjom dla środowiska naturalnego oraz zdrowia ludzi, które w przeciwnym razie mogłyby być spowodowane jego nieodpowiednim złomowaniem. Aby uzyskać bardziej szczegółowe informacje o odzyskiwaniu surowców wtórnych z tego wyrobu, prosimy skontaktować się ze swym organem administracji lokalnej, służba oczyszczania miasta lub ze sklepem, gdzie wyrób ten został zakupiony.

Blahoželáme k Vášmu výberu BEKO kvalitného spotrebiča, navrhnutého tak, aby Vám slúžil veľa rokov.

Bezpečnosť nadovšetko!

Nezapájajte spotrebič do elektrickej siete, kým nie sú odstránené baliace a ochranné prostriedky.
• Nechajte spotrebič stáť minimálne 12 hodiny pred tým, ako ho zapnete, aby sa olej v kompresore usadil, ak bol prepravovaný horizontálne.
• Ak znehodnocujete starý spotrebič, jeho zámok alebo závoru uspôsobenú k dverám, uistite sa, že sú odstránené bezpečným spôsobom, aby ste predišli tomu, že sa dnu zamknú deti.
• Tento spotrebič musí byť výlučne použitý pre navrhnutý účel.
• Nevystavujte spotrebič ohňu. Spotrebič neobsahuje CFC substancie v izolácií, ktoré sú horľavé. Navrhujeme vám kontaktovať miestne úrady pre informácie na disponovanie a využitie zariadenia.
• Neodporúčame využívať toto zariadenie v nevykurovanej, studenej miestnosti. (napr.: garáž, sklad, prístavba, prístrešok, na vonku, atď...)
Aby ste dosiahli najlepší možný výkon a bezproblémový chod spotrebiča, je veľmi dôležité podrobne si prečítať tento návod. Nedodržanie týchto pokynov môže zrušiť vaše právo na bezplatný servis počas záručnej doby.
Uchovajte tieto pokyny na bezpečnom mieste pre ľahšie použitie.

Tento spotrebič by nemali používať osoby so zníženou fyzickou, senzorickou alebo mentálnou spôsobilosťou alebo s nedostatočnými skúsenosťami a poznatkami. Tieto osoby môžu spotrebič používať len pod dohľadom osoby zodpovednej za ich bezpečnosť, alebo ak ich zodpovedná osoba poučila o správnom používaní spotrebiča.
Deti by mali byť pod dozorom, aby sa nehrali so spotrebičom.

Elektrické požiadavky

Pred zasunutím zástrčky do zásuvky v stene sa uistite, že napätie a frekvencia uvedené na výkonovom štítku zodpovedajú zásobovaniu elektrickou energiou.
Odporúčame aby toto zariadenie bolo zapojené do elektrickej sústavy cez vhodnú zásuvku so spínačom v ľahko dostupnej pozícií.

Varovanie! Tento spotrebič musí byť uzemnený.
Opravy tohto zariadenia by mal vykonávať kvalifikovaný technik. Nesprávne opravy vykonané nekvalifikovanou osobou prinášajú riziko nepriaznivých následkov pre užívateľa zariadenia.

POZOR!
Tento spotrebič pracuje s plynom R600a, ktorý je ekologicky nezávadný, ale horľavý. Počas prepravy a zostavovania produktu dbajte na to, aby ste nepoškodili chladiaci systém. Ak je poškodený chladiaci systém a unikol zo systému plyn, držte zariadenie mimo otvoreného ohňa a na chvíľu vyvetrajte miestnosť.

VAROVANIE – Nepoužívajte mechanické prístroje alebo iné prostriedky na urýchľovanie rozmrazovacieho procesu, inak ako odporúča výrobca.

VAROVANIE – Nepoškoďte chladiaci okruh.

VAROVANIE – Nepoužívajte elektrické zariadenia vo vnútri priestoru na potraviny, iba ak ide o typy odporúčané výrobcom.

VAROVANIE – Ak je sieťový kábel poškodený, je potrebné, aby ho vymenil výrobca, servisný agent alebo podobne kvalifikovaná osoba, vyhnete sa tak možnému nebezpečenstvu.

Prepravné pokyny

1. Spotrebič musí byť prepravovaný výlučne vo vertikálnej polohe. Obal musí počas prepravy ostať neporušený.
2. Ak bol spotrebič počas prepravy v horizontálnej polohe, nesmiete ho uvádzať do prevádzky najbližšie 12 hodiny, aby sa systém ustálil.
3. Nedodržanie vyššie uvedených pokynov by mohlo mať za následok poškodenie spotrebiča, za ktoré výrobca nebude niesť zodpovednosť.
4. Spotrebič musí byť chránený proti dažďu, vlhkosti a iným poveternostným vplyvom.

Dôležité!
• Klaďte dôraz na opatrnosť počas čistenia/údržby spotrebiča, nedotýkajte sa spodku chladiacich kovových vedení na zadnej strane spotrebiča, mohlo by vám to spôsobiť úraz prstov a rúk.
• Nepokúšajte sa sadať alebo stáť na vrch zariadenia, pretože nie je navrhnuté pre takéto použitie. Mohli by ste sa poraniť alebo poškodiť zariadenie.
• Uistite sa, že elektrický kábel nie je pricviknutý pod zariadením počas presúvania a po presunutí, mohlo by to poškodiť kábel.
• Nedovoľte deťom hrať sa so zariadením alebo s ovládačmi.

Inštalačné pokyny

1. Spotrebič nenechávajte v miestnosti, kde teplota v noci klesne pod -15 °C (5 stupňov F), a to hlavne v zime.
2. Neumiestnite spotrebič blízko pri sporákoch alebo radiátoroch alebo pri priamom slnečnom svetle, pretože to spôsobí mimoriadne poškodenie funkcií spotrebiča. Ak je nainštalovaný pri zdroji tepla alebo mrazničke, zachovajte nasledujúce minimálne bočné vôle:
Od sporákov 30 mm
Od radiátorov 300 mm
Od mrazničiek 25 mm
3. Uistite sa, že okolo spotrebiča je dostatočný priestor na zabezpečenie voľnej cirkulácie vzduchu (Položka 2).
• K zadnej časti chladničky položte zadný vetrací kryt na nastavenie vzdialenosti medzi chladničkou a stenou **(Položka 3)**.
4. Spotrebič by sa mal umiestniť na hladký povrch. Dve predné nohy sa dajú nastaviť podľa požiadaviek. Aby ste zabezpečili, že váš spotrebič stojí rovno, nastavte dve predné nohy otočením v smere alebo proti smeru hodinových ručičiek, kým sa nezabezpečí pevný kontakt s podlahou. Správne nastavenie nôh bráni nadmernej vibrácii a hluku **(Položka 4)**.
5. Odkazujeme na časť „Čistenie a údržba“, kde nájdete popis, ako pripraviť spotrebič na používanie.

Spoznajte spotrebič
(Položka 1)

1 - Nastavenie gombíka a interiérového svetla
2 - Ventilátor priečinka čerstvých potravín
3 - Držiak vínových fliaš
4 - Nastaviteľné poličky
5 - Kryt priehradky na ovocie
6 - Priehradky na ovocie
7 - Priečinok čerstvej zóny
8 - Držiak tácky na ľad a tácka na ľad
9 - Priestor pre rýchle zmrazovanie
10 - Priestory pre uchovávanie mrazených potravín
11 - Nastaviteľná nožička
12 - Priehradka pre mliečne výrobky
13 - Polička na nádoby
14 - Polička na fľaše
15 - Ventilátor mrazničky

Účelom ventilátorov je poskytnutie cirkulácie vzduchu v priečinku. Je zapojený paralelne s motorom-kompresorom. Keď je kompresor motora vypnutý, budú vypnuté aj ventilátory.

Navrhnuté rozmiestnenie potravín v spotrebiči

Pokyny na dosiahnutie optimálneho skladovania a hygieny:
1. Priestor chladničky je určený pre krátkodobé skladovanie čerstvých potravín a nápojov.
2. Priestor mrazničky je označený * *** a vhodný na mrazenie a skladovanie predmrazených potravín.
Odporúčanie pre * *** skladovanie uvedené na obale potravín, by sa malo vždy dodržať.
3. Mliekarenské výrobky by sa mali skladovať v špeciálnej priehradke vo vložke dvier.
4. Varené jedlá by sa mali skladovať vo vzduchotesných nádobách.
5. Čerstvé zabalené výrobky sa môžu uchovávať na poličke. Čerstvé ovocie a zelenina by sa mali umyť a uskladniť v špeciálnych priehradkách.
6. Fľaše môžu byť uložené v dverovej časti.
7. Surové mäso zabaľte do polyetylénových vreciek a položte na najspodnejšiu poličku. Zabráňte kontaktu s varenými potravinami, aby ste sa vyhli kontaminácii. Z bezpečnostných dôvodov skladujte surové mäso len dva až tri dni.
8. Pre maximálnu účinnosť by odnímateľné poličky nemali byť pokryté papierom, či iným materiálom, aby sa umožnila voľná cirkulácia chladného vzduchu.
9. Na dverových poličkách neskladujte rastlinný olej. Potraviny skladujte zabalené alebo zakryté. Horúce potraviny a nápoje pred vložením do chladničky nechajte vychladnúť. Otvorené konzervované potraviny by sa nemali skladovať v konzerve.
10. Šumivé nápoje by sa nemali zmrazovať a výrobky ako ochutené vodové zmrzliny by sa nemali konzumovať príliš studené.
11. Niektoré druhy ovocia a zeleniny sa poškodia, ak sa uchovávajú pri teplotách blížiacich sa 0 ℃. Preto baľte ananásy, melóny, uhorky, paradajky a podobné produkty do polyetylénových sáčkov.
12. Vysokostupňový alkohol sa musí uskladňovať vo vertikálnej polohe v tesno uzavretých nádobách. Nikdy neskladujte produkty, ktoré obsahujú horľavý stlačený plyn (napr. dávkovače šľahačky, postrekovacie konzervy, atď.) alebo výbušné látky. Predstavujú nebezpečenstvo výbuchu.
13. Aby ste vybrali košíky z priečinka mrazničky, postupujte spôsobom, ako pri položke 12.

Riadenie a nastavenie teploty

Prevádzkové teploty sa ovládajú gombíkom nastavenia (položka 5), ktorý sa nachádza na strope priestoru chladničky. Nastavenia môžete vykonať od min. 1 ... po max. 6, pričom max. je najchladnejšia poloha.
Pri prvom zapnutí spotrebiča je vhodné nastaviť nastavovací gombík tak, aby sa po 24 hodinách priemerná teplota chladničky pohybovala pod hodnotou +5°C (+41°F). Odporúčame nastaviť gombík na stredovú hodnotu, medzi nastavenie min. a max. a sledovať zariadenie, aby ste dosiahli požadovanú teplotu, napr. smerom k max. získate nižšie teploty v chladničke a naopak. Niektoré časti chladničky môžu byť chladnejšie alebo teplejšie (ako napríklad priehradka na šalát a vrchná časť vitríny), čo je celkom normálne. Normálna teplota mrazničky by mala byť -18 °C (0 °F). Nižšie teploty môžete dosiahnuť nastavením nastavovacieho gombíka smerom k polohe max.

Odporúčame, aby ste teplotu skontrolovali pomocou presného teplomera, aby ste zaistili, že sa priečinky pre uskladnenie udržujú pri požadovanej teplote.
Nezabudnite, že meranie musíte vykonať veľmi rýchlo, pretože teplota teplomera bude po jeho vybratí z mrazničky veľmi rýchlo stúpať.
Nezabudnite tiež, že zakaždým, čo sa otvoria dvere, začne unikať studený vzduch a začne stúpať vnútorná teplota. Preto nikdy nenechávajte otvorené dvere a zaistite, že sa po vložení alebo vybratí potravín okamžite zatvorili.

Pred použitím

Záverečná kontrola
Skôr, ako začnete používať spotrebič, skontrolujte, či:
1. Sú nožičky nastavené do úplnej roviny.
2. Je vnútro suché a vzduch môže vzadu voľne cirkulovať.
3. Je vnútro čisté podľa odporúčania v časti „Čistenie a údržba“.
4. Je zástrčka zasunutá do zásuvky v stene a elektrina je zapnutá. Keď sa otvoria dvere, zapne sa vnútorné svetlo.

Všimnite si, že:
5. Budete počuť zvuk pri zapnutí kompresora. Kvapalina a plyny utesnené v chladiacom systéme môžu vydávať nejaký zvuk, bez ohľadu na to, či kompresor je alebo nie je v prevádzke. To je úplne normálne.
6. Mierne zvlnenie na vrchu skrinky je dosť normálne a spôsobené použitým výrobným procesom, nie je to chyba.
7. Odporúčame nastaviť nastavovací gombík do stredu a sledovať teplotu, aby sa zabezpečilo, že spotrebič udržiava požadovanú teplotu skladovania (Pozri časť Regulácia a nastavenie teploty).
8. Nenapĺňajte spotrebič hneď po zapnutí. Počkajte, kým sa nedosiahne správna teplota skladovania. Odporúčame skontrolovať teplotu presným teplomerom (Pozri časť Regulácia a nastavenie teploty).

Skladovanie mrazených potravín

Vaša mraznička je vhodná na dlhodobé skladovanie komerčne zmrazených potravín a môže sa použiť aj na mrazenie a skladovanie čerstvých potravín.
Ak došlo k výpadku prúdu, neotvárajte dvere. Mrazené potraviny by sa nemali poškodiť, ak výpadok trvá menej ako 19 hodín. Ak je výpadok dlhší, potraviny by sa mali skontrolovať a buď okamžite zjesť alebo uvariť, a potom znova zmraziť.

Mrazenie čerstvých potravín

Dodržiavajte nasledujúce pokyny, aby ste dosiahli najlepšie výsledky.
Nemrazte príliš veľké množstvo naraz. Kvalita potravín sa najlepšie zachová, keď sa mrazia správne až do vnútra, čo možno najrýchlejšie.
Neprekračujte zmrazovací výkon vášho spotrebiča v 24 h.
Vloženie teplých potravín do priestoru mrazničky spôsobuje, že chladiaci stroj funguje neustále, až kým potraviny nie sú pevne zmrazené. To môže dočasne viesť k nadmernému chladeniu priestoru chladničky.
Ak zmazujete čestvé jedlo, pre dosihnutie, čo najlepšieho zmracovacieho výkonu, pred umiestnaním jedla nastavte nastavovací gombík na maximum na 24 hodín. Po ukončení mrazenia môže byť gombík nastavený do pôvodnej polohy.
Malé množstvá potravín do ½ kg sa môžu mraziť bez nastavenia gombíka riadenia teploty.
Buďte obzvlášť opatrní, aby ste nezmiešali mrazené a čerstvé potraviny.

Tvorba kociek ľadu

Naplňte podnos na kocky ľadu vodou do ¾ a položte ho do mrazničky. Zamrznuté podnosy uvoľnite rúčkou lyžice alebo podobným nástrojom; nikdy nepoužívajte predmety s ostrými hranami ako nože alebo vidličky.

Rozmrazovanie

A) Priestor chladničky

Priestor chladničky rozmrazuje automaticky. Rozmrazená voda steká do výtokového potrubia cez zbernú nádrž na zadnej strane spotrebiča. Skontrolujte, či je potrubie nepretržite umiestnené koncom v zbernom podnose na kompresore, aby sa zabránilo rozliatiu vody na elektroinštaláciu alebo na podlahu **(Položka 6).**

B) Priestor mrazničky

Rozmrazovanie typu NO FROST je úplne automatické. Nevyžaduje sa žiadny zásah z vašej strany. Voda sa zbiera na zásobníku kompresora. Z dôvodu teploty kompresora sa voda odparuje
Na odstránenie námrazy nepoužívajte špicaté predmety ani predmety s ostrou hranou, ako nože alebo vidličky.
Na rozmrazovanie nikdy nepoužívajte sušiče vlasov, elektrické ohrievače alebo iné elektrické spotrebiče.
Odsajte rozmrazenú vodu zhromaždenú na dne priestoru mrazničky. Po rozmrazení starostlivo osušte interiér **(Položka 7 a 8).** Vložte zástrčku do zásuvky v stene a zapnite dodávku elektriny.

Upozornenia!
Ventilátory v priestore mrazničky a čerstvých potravín rozháňajú chladný vzduch. Cez ochranný prvok nikdy nezasúvajte žiadny objekt. Nedovoľte deťom, aby sa hrali s ventilátorom priestoru čerstvých potravín a mrazničky.
Nikdy neskladujte produkty, ktoré obsahujú horľavý stlačený plyn (napr. dávkovače, postrekovacie konzervy atď.) alebo výbušné látky.
Neprikrývanie poličky akýmikoľvek ochrannými materiálmi, ktoré môžu zabrániť cirkulácii vzduchu.
Nedovoľte deťom hrať sa so zariadením alebo s ovládačmi.
Neblokujte ochranné prvky ventilátora, aby sa zaistilo, že zariadenie zaistí najlepší možný výkon. **(Položka 9 a položka 10).**

Výstraha!
Vaše zariadenie je vybavené cirkulačným ventilátorom, ktorý je potrebný pre výkon chladničky. Zaistite, aby neboli ventilátory blokované (zastavené), prípadne aby neboli narušené jedlom alebo balením. Blokovanie (zastavenie) alebo narušenie ventilátora môže spôsobiť nárast vnútornej teploty mrazničky (roztápanie).

Výmena žiarovky vnútorného osvetlenia
(Položka 11)

V prípade, že nefunguje žiarovka, ľahko sa dá vymeniť. Najskôr sa uistite, že chladnička/mraznička je odpojená od sieťového napájania tak, že vytiahnete zásuvku. Zoberte plochý skrutkovač a opatrne a bez použitia sily ho zasuňte do ľavej medzery medzi krytom žiarovky a vnútorným krytom. Potom opatrne zatlačte rukoväť na skrutkovači doľava, kým nezaznamenáte, že sa odpojil ľavý kolík krytu. Tento postup zopakujte pri pravej medzere, avšak teraz opatrne zatlačte rukoväť skrutkovača do pravej strany. Po uvoľnení obidvoch strán môžete jednoducho odpojiť kryt.
Uistite, či je žiarovka pevne zatiahnutá v objímke žiarovky. Zariadenie pripojte k sieťovému napájaniu. Ak svetlo stále nesvieti, vymeňte žiarovku so závitom E14, typ 15 Watt (Max) a potom ju namontujte. Vypálenú žiarovku okamžite opatrne zlikvidujte.
Ak ste vymenili žiarovku, opätovne upevnite kryt do pôvodnej polohy. Uistite sa, že kryt správne zapadol.

Spotreba energie

Maximálny úložný objem mrazených potravín dosiahnete ak vyberiete strednú a hornú zásuvku nachádzajúcu sa v priečinku mrazničky. Spotreba energie vášho spotrebiča sa deklaruje pri úplnom naplnení priečinka mrazničky bez použitia strednej a hornej zásuvky.

Praktické rady týkajúce sa zníženia spotreby elektrickej energie
1. Ubezpečte sa, že sa spotrebič nachádza v dobre vetranej oblasti, ďaleko od akýchkoľvek zdrojov tepla (sporák, radiátor a pod.) Poloha spotrebiča musí zároveň zabraňovať priamemu kontaktu so slnečným žiarením.
2. Ubezpečte sa, že potraviny zakúpené v chladenom/zamrazenom stave do spotrebiča umiestnite čo možno najskôr, najmä v lete. Na prenos potravín domov odporúčame použitie tepelne izolovaných tašiek.
3. Rozmrazovanie balíkov vybratých z priečinka mrazničky vám odporúčame vykonávať v priečinku chladničky. Pre tento účel umiestnite balíček určený na rozmrazenie do nádoby, z ktorej voda vzniknutá následkom rozmrazovania nevytečie do priečinka chladničky. Rozmrazovanie vám odporúčame začať najmenej 24 hodín pred použitím zmrazenej potraviny.

4. Počet otvorení dverí vám odporúčame znížiť na minimum.
5. Dvere spotrebiča nenechávajte otvorené dlhšie, ako je potrebné a po otvorení dverí sa ubezpečte, že sú dobre zatvorené.

Čistenie a údržba

1. Pred čistením odporúčame vypnúť spotrebič zo zástrčky a odtiahnuť elektrickú šnúru.
2. Nikdy na čistenie nepoužívajte žiadne ostré predmety alebo brúsne látky, mydlo, domáce čistidlá, detergenty alebo voskové politúry.
3. Použite teplú vodu na čistenie spotrebiča a vytrite ho do sucha.
4. Použite sacie plátno a rozmiešajte roztok jednej čajovej lyžičky sódy bikarbóny a pol litra vody. Umyte interiér a vytrite do sucha.
5. Uistite sa, či sa do krytu termostatu nedostala voda.
6. Ak sa spotrebič nechystáte používať dlhšie obdobie, vypnite ho, odstráňte všetky potraviny, vyčistite ho a nechajte dvere pootvorené.
7. Odporúčame vyleštiť kovové časti interiéru (napr.: dvere, mriežky...) so silikónovým voskom (leštidlo na karosériu) na ochranu farbených častí.
8. Všetok prach, ktorý sa nazbieral na chladiči, ktorý je umiestnený na zadnej strane spotrebiča, by sa mal odstrániť vysávačom raz ročne.
9. Skontrolujte tesnenie dverí či je čisté a zbavené čiastočiek potravín.
10. Nikdy :
• Nečistite spotrebič s nevhodnými materiálmi; ako sú ropné produkty.
• Nepodrobujte ho vysokým teplotám,
• Neleštite, neutierajte atď. s brúsnymi materiálmi.
11. Odstránenie mliečneho krytu a zásobníka dvier:
• Ak chcete odstrániť mliečny kryt, najprv zdvihnite kryt do výšky asi jedného palca a stiahnite ho zo strany, kde je otvor na kryte.
• Ak chcete odstrániť zásobník dvier, vyberte celý obsah, a potom jednoducho posuňte zásobník dvier hore z podkladu.
12. Uistite sa, či je špeciálna plastická nádoba na zadnej strane spotrebiča, ktorá zbiera vodu po rozmrazovaní, stále čistá Ak chcete vybrať nádobu a vyčistiť ju, postupujte podľa nasledujúcich pokynov:
• Vypnite spotrebič zo zásuvky a odtiahnite elektrický kábel.
• Jemne vytiahnite spojovací prvok na kompresore, použitím klieští tak, že sa nádoba bude dať vybrať
• Zdvihnite ju hore.
• Vyčistite a utrite do sucha
• Podobne postupujte pri spätnej operácií
13. Ak chcete odstrániť zásuvku, vytiahnite ju tak ďaleko, ako je to možné, nakloňte ju nahor, a potom úplne vytiahnite.

Premiestnenie dvier

Vysvetlené v poradí **(Položka 12)**.

Čo sa má a čo sa nesmie robiť

Urobte- Pravidelne čistite svoj spotrebič.
Urobte- Skladujte surové mäso a hydinu pod varenými potravinami a mliekarenskými výrobkami.
Urobte- Odstráňte nepoužiteľné listy na zelenine a odstráňte zem.
Urobte- Nechajte šalát, kapustu, petržlen a karfiol na stonke.
Urobte- Syr najprv zabaľte do papiera odolného voči tukom, a potom do polyetylénového sáčku, pričom odstráňte čo možno najviac vzduchu. Pre najlepšie výsledky vyberte z priestoru chladničky hodinu pred jedením.
Urobte- Zabaľte surové mäso a hydinu voľne do polyetylénovej alebo hliníkovej fólie. Zabraňuje to vysušeniu.
Urobte- Ryby a omrvinky zabaľte do polyetylénových sáčkov.
Urobte- Potraviny so silnou vôňou alebo tie, ktoré môžu vyschnúť, zabaľte do polyetylénových sáčkov alebo hliníkovej fólie alebo ich uložte do vzduchotesnej nádoby.
Urobte- Chlieb dobre zabaľte, aby sa udržal čerstvý.
Urobte- Biele vína, pivo, svetlé pivo a minerálku pred podávaním vychlaďte.
Urobte- Často kontrolujte obsah chladničky.
Urobte- Uchovávajte potraviny čo najkratší čas a dodržujte dátumy "Spotrebovať pred" a „Použiť do“, atď.
Urobte- Skladujte komerčne zmrazené potraviny v súlade s pokynmi uvedenými na obale.
Urobte- Vždy si vyberajte vysokokvalitné čerstvé potraviny a uistite sa, že sú pred mrazením starostlivo čisté.
Urobte- Pripravujte čerstvé potraviny na mrazenie v malých porciách, aby sa zabezpečilo rýchlo mrazenie.
Urobte- Baľte všetky potraviny do hliníkovej fólie alebo kvalitných mraziarenských polyetylénových sáčkov a uistite sa, že je vylúčený akýkoľvek vzduch.
Urobte- Zabaľte mrazené potraviny okamžite po nákupe a vložte ich čo najskôr do mrazničky.

Nerobte- Neskladujte banány v priestore chladničky.
Nerobte- V chladničke neskladujte melón. Môže sa schladiť na krátky čas, pokiaľ je zabalený, aby sa zabránilo páchnutiu iných potravín.
Nerobte- Neprikrývajte poličky žiadnymi ochrannými materiálmi, ktoré môžu zabrániť cirkulácii vzduchu.
Nerobte- V spotrebiči neskladujte jedovaté alebo iné nebezpečné látky Spotrebič bol navrhnutý len na skladovanie jedlých potravín.
Nerobte- Nekonzumujte potraviny, ktoré boli v chladničke nadmerne dlhý čas.
Nerobte- Neskladujte varené a čerstvé potraviny spolu v tej istej nádobe. Mali by byť oddelene zabalené a uskladnené.
Nerobte- Nenechajte rozmrazené potraviny alebo šťavy odkvapkávať na ostatné potraviny.
Nerobte- Nenechávajte dvere otvorené dlhý čas, pretože to spôsobí drahšiu prevádzku spotrebiča a nadmernú tvorbu ľadu.
Nerobte- Na odstránenie ľadu nepoužívajte predmety s ostrými hranami, ako nože alebo vidličky.
Nerobte- Nevkladajte do spotrebiča horúce potraviny. Najprv ich nechajte vychladnúť.
Nerobte- Do mrazničky nevkladajte fľaše s kvapalinami alebo uzavreté konzervy obsahujúce sódové kvapaliny, pretože môžu vybuchnúť.
Nerobte- Neprekračujte maximálne mraziace nosnosti pri mrazení čerstvých potravín.
Nerobte- Nedávajte deťom zmrzlinu a vodové zmrzliny priamo z mrazničky. Nízka teplota môže spôsobiť omrzliny na perách.
Nerobte- Nezmrazujte šumivé nápoje.
Nerobte- Nepokúšajte sa skladovať mrazené potraviny, ktoré sa rozpustili, mali by sa zjesť do 24 hodín alebo uvariť a znovu zmraziť.
Nerobte- Nevyberajte tovar z mrazničky mokrými rukami.

Informácie o prevádzkovom hluku

Aby sa udržala zvolená teplota v konštantnom stave, váš spotrebič príležitostne zapne kompresor.
Výsledné zvuky sú celkom normálne.
Akonáhle spotrebič dosiahne prevádzkovú teplotu, hlasitosť zvukov sa automaticky zníži.

Bzučivý zvuk vydáva motor (kompresor). Keď je motor zapnutý, zvuk môže krátko narastať.

Bublavé, klokotavé alebo vírivé zvuky vydáva chladivo, pretože preteká cez trubky.

Vždy, keď termostat zapne/vypne motor, môžete počuť klopkajúce zvuky.
Klopkajúci zvuk sa môže vyskytnúť, keď
- je systém automatického rozmrazovania aktívny
- sa spotrebič ochladzuje alebo zohrieva (rozpínavosť materiálu).

Ak sú tieto zvuky nadmerne hlasné, príčiny pravdepodobne nie sú vážne a zvyčajne sa veľmi ľahko odstránia.

- Spotrebič nie je vyrovnaný – Použite nohu s nastaviteľnou výškou alebo pod nohu položte obal.
- Spotrebič nie je samostatne stojaci – Odsuňte spotrebič z kuchynských jednotiek alebo iných spotrebičov.
- Zásuvky, koše alebo poličky sú uvoľnené alebo prilepené - skontrolujte odnímateľné zložky a, ak sa to vyžaduje, znovu ich namontujte.
- Fľaše a/alebo nádoby sa navzájom dotýkajú – Odsuňte fľaše a/alebo nádoby od seba.

Riešenie problémov

Ak spotrebič nefunguje, keď je zapnutý, skontrolujte,
- či je zástrčka správne vložená do zásuvky a či je zapnutý napájací zdroj. (Ak chcete skontrolovať napájací zdroj k zásuvke, pripojte iný spotrebič)
- Či poistka vyhorela/sa prerušovač rozpojil/sa hlavný rozvodový spínač vypol.
- Či bolo riadenie teploty nastavené správne.
- Či je nová zástrčka správne zapojená, ak ste vymenili namontovanú, lisovanú zástrčku.

Ak spotrebič po tom všetkom stále nepracuje, kontaktujte servisného technika.
Zabezpečte vykonanie vyššie uvedených kontrol, pretože, ak sa nezistí žiadna chyba, môže sa to spoplatniť.

Technické údaje

Značka	BEKO
Typ spotrebiča	**FROST ZDARMA CHLADNIČKA-MRAZNIČKA typu I** * ***
Model	**CN 232120; CN 232120 S**
Celkový hrubý objem (l.)	320
Celkový užitočný objem (l.)	287
Užitočný objem mrazničky (l.)	90
Užitočný objem chladničky (l.)	197
Zmrazovací výkon (kg/24 h)	4
Energetická trieda (1)	A+
Spotreba energie (kWh/rok) (2)	333
Samostatnosť (h)	19
Hlučnosť [dB(A) re 1 pW]	40
Hmotnosť (kg)	64
Rozmery (cm)	185.3x59.5x60
Ekologický chladiaci činiteľ R600a	
(1) Energetická trieda: A+++ . . . D (A+++ = ekonomická . . . D = menej ekonomická) (2) Skutočná spotreba energie závisí od podmienok používania a umiestnenie spotrebiča.	

BEKO

PRODUKTOVÉ ČÍSLO	7513820036	7513820037
MODEL	CN 232120	CN 232120 S
CHLADNIČKA-MRAZNIČKA typu I * ***	Class SN-T	Class SN-T
CELKOVÝ OBJEM/ČISTÝ OBJEM	320/287 l	320/287 l
ČISTÝ OBJEM CHLADNIČKY	197 l	197 l
ČISTÝ OBJEM MRAZNIČKY	90 l	90 l
MRAZIACA KAPACITA	4 kg/24 hr	4 kg/24 hr
CHLADIVO R 600a	0,052 kg	0,052 kg
IZOLÁCIA C_5 H_{10}		
KOMPRESOR		
220-240 V ~ 50 Hz	120 W/0,60 A	120 W/0,60 A

Symbol na výrobku alebo na balení označuje, že s týmto výrobkom sa nesmie manipulovať ako s odpadom z domácnosti. Namiesto toho by ste ho mali odovzdať na príslušnom zbernom mieste, kde sa zabezpečuje recyklácia elektrických a elektronických zariadení. Zabezpečením správnej likvidácie tohto výrobku pomôžete zabrániť potenciálne nebezpečným negatívnym následkom na životné prostredie a zdravie ľudí, ktoré by inak mohla spôsobiť nevhodná likvidácia tohto výrobku. Ak chcete získať podrobnejšie informácie o recyklácii tohto výrobku, obráťte sa na miestny mestský úrad, na spoločnosť, ktorá sa zaoberá likvidáciou odpadu z domácností, alebo na predajňu, v ktorej ste výrobok kúpili.

Blahopřejeme k výběru kvalitního spotřebiče BEKO, který je určen pro mnoho let služby.

Bezpečnost především!

Nezapojujte spotřebič do napájecí sítě, dokud neodstraníte všechny obalové a přepravní materiály.
• Před zapnutím nechte nejméně 12 hodin stát, aby se usadil olej v kompresoru po přepravě v horizontální poloze.
• Pokud likvidujete starý spotřebič s zámkem nebo západkou na dveřích, ujistěte se, že je v bezpečném stavu a dětem nehrozí uvíznutí uvnitř.
• Tento spotřebič musí být používán pro stanovený účel.
• Neodkládejte spotřebič do ohně. Váš spotřebič obsahuje v izolační vrstvě látky bez CFC, které jsou hořlavé. Doporučujeme kontaktovat místní úřady pro informace o likvidaci a dostupných zařízeních.
• Nedoporučujeme používat tento spotřebič v nevytápěné chladné místnosti. (např. garáž, sklad, přístavba, kůlna, hospodářské stavení atd.)
Pro co nejlepší výkonnost a bezporuchovou službu vašeho spotřebiče je velmi důležité pozorně si přečíst tyto pokyny. Nedodržením těchto pokynů se vystavujete riziku zrušení možnosti bezplatného servisu po dobu záruční lhůty.
Uschovejte tyto pokyny na bezpečném místě pro snadné vyhledání.

Tento spotřebič by neměly používat osoby se sníženou fyzickou, senzorickou nebo mentální způsobilostí a nebo s nedostatečnými zkušenostmi a poznatky. Tyto osoby můžou spotřebič používat jen pod dohledem osoby zodpovědné za jejich bezpečnost, a nebo pokud je zodpovědná osoba poučila o správném používaní spotřebiče.
Děti by měly být pod dozorem, aby si nehrály se spotřebičem.

Elektrické požadavky

Před zasunutím zásuvky do sítě se ujistěte, že napětí a kmitočet (na štítku uvnitř spotřebiče) odpovídají vašemu zdroji.
Doporučujeme připojit tento spotřebič do sítě přes vhodně vypínanou a zajištěnou zásuvku na snadno dostupném místě.

Upozornění! Tento spotřebič musí být uzemněn.
Opravy elektrického vybavení by měl provádět jen kvalifikovaný technik. Nesprávné opravy provedené nekvalifikovanou osobou představují riziko, které by mohlo mít kritické dopady pro uživatele spotřebiče.

POZOR!
Tento spotřebič používá R600a, což je plyn, který je šetrný k životnímu prostředí, ale je hořlavý. Během přepravy a upevňování výrobku je třeba dbát zvýšené opatrnosti, aby nedošlo k poškození chladicí soustavy. Pokud je chladicí soustava poškozená a ze systému uniká plyn, udržte výrobek mimo otevřený oheň a nějakou dobu v místnosti větrejte.

UPOZORNĚNÍ – Nepoužívejte mechanické nástroje nebo jiné prostředky k urychlení procesu odmrazení s výjimkou těch, které doporučuje výrobce.

UPOZORNĚNÍ – Nepoškozujte chladicí obvod.

UPOZORNĚNÍ – Nepoužívejte elektrické spotřebiče uvnitř prostor na skladování potravin spotřebiče, pokud se nejedná o typy doporučené výrobcem.

UPOZORNĚNÍ – V případě poškození napájecího kabelu je nutno jej nechat vyměnit u výrobce, jeho servisního zástupce či podobně kvalifikované osoby, aby se předešlo nebezpečí.

Pokyny pro přepravu

1. Spotřebič se smí přenášet jen ve svislé pozici. Obaly musí zůstat během přepravy neporušené.
2. Pokud byl spotřebič během přepravy umístěn vodorovně, nesmí být používán po vybalení nejméně 12 hodin, aby se systém mohl ustálit.
3. Nedodržení výše uvedených pokynů by mohlo vést k poškození spotřebiče, za které výrobce nezodpovídá.
4. Spotřebič je třeba chránit proti dešti, vlhku a jiným atmosférickým vlivům.

Důležité upozornění!
• Při čištění/přenášení spotřebiče se nedotýkejte spodní části kovových kabelů kondenzátoru na zadní straně spotřebiče, mohlo by dojít k poranění prstů a rukou.
• Nepokoušejte se stoupat nebo sedat na horní okraj spotřebiče, jelikož na toto není určen. Mohli byste se zranit nebo poškodit spotřebič.
• Ujistěte se, že napájecí kabel není zachycen pod spotřebičem během a po přesouvání, mohlo by to poškodit kabel.
• Nedovolte dětem hrát si se spotřebičem nebo manipulovat s ovladači.

Pokyny pro instalaci

1. Nepoužívejte spotřebič v místnosti, kde teplota v noci a/nebo zejména v zimě může klesnout pod -15 stupňů C.
2. Neumisťujte spotřebič do blízkosti sporáků nebo radiátorů nebo na přímé sluneční světlo, dojde tím ke zvýšenému napětí funkcí spotřebiče. Při instalaci v blízkosti zdroje tepla nebo mrazničky udržujte minimální odstupy po stranách:
Od sporáků 30 mm
Od radiátorů 300 mm
Od mrazniček 25 mm
3. Ujistěte se, že kolem spotřebiče je dostatečný odstup tak, aby se zaručil volný oběh vzduchu **(Položka 2)**.
• Umístěte zadní odvětrávací víko na zadní stranu vaší chladničky, abyste viděli vzdálenost mezi chladničkou a stěnou **(Položka 3).**
4. Spotřebič by měl být umístěn na hladkém povrchu. Obě přední nožky lze nastavit dle potřeby. Abyste měli jistotu, že váš spotřebič stojí vzpřímeně, nastavte obě přední nožky tak, že jimi otočíte doprava nebo doleva, dokud není zajištěn pevný kontakt s podlahou. Správným nastavením nožek předejdete přílišným vibracím a hluku **(Položka 4)**.
5. Informace pro přípravu spotřebiče na použití naleznete v oddíle „Čištění a údržba“.

Seznámení s vaším spotřebičem
(Položka 1)

1 - Nastavení tlačítka a vnitřního světla
2 - Ventilátor pro čerstvé potraviny
3 - Podpěra na láhve vína
4 - Nastavitelné poličky
5 - Kryt přihrádek na čerstvé potraviny
6 - Přihrádky na čerstvé potraviny
7 - Prostor pro čerstvé potraviny
8 - Podpěra podnosu na led a podnos na led
9 - Prostor pro rychlé zmražení
10 - Přihrádky pro uchovávání zmražených potravin
11 - Nastavitelná nožka
12 - Prostor pro mléčné výrobky
13 - Polička na nádoby
14 - Polička na lahve
15 - Ventilátor mrazničky

Ventilátory slouží k zajištění cirkulace vzduchu v prostoru. Je zapojen paralelně s motorem-kompresorem. Když je motor-kompresor vypnutý, budou vypnuty i větráky.

Doporučené rozložení potravin ve spotřebiči

Návody pro optimální uskladnění a hygienu:
1. Prostor chladničky je pro krátkodobé ukládání čerstvých potravin a nápojů.
2. Prostor mrazničky je označen * *** a určený pro mražení a skladování před-mražených potravin.
Doporučení pro skladování * *** dle informací na obalu potraviny by měly být vždy dodržovány.
3. Mléčné výrobky by měly být skladovány ve zvláštním prostoru ve dveřích.
4. Vařené potraviny by se měly skladovat ve vzduchotěsných nádobách.
5. Čerstvé balené výrobky lze skladovat na polici. Čerstvé ovoce a zeleninu je třeba očistit a skladovat v přihrádkách na čerstvou zeleninu.
6. Láhve lze uchovat ve dveřní části.
7. Chcete-li skladovat syrové maso, zabalte je do polyetylénových sáčků a umístěte na nejnižší polici. Nenechte je přijít do kontaktu s vařenými potravinami, aby nedošlo ke kontaminaci. Z bezpečnostních důvodů skladujte syrové maso jen dva až tři dny.
8. Pro maximální účinnost by se neměly výsuvné police překrývat papírem nebo jinými materiály, aby studený vzduch mohl volně proudit.
9. Neskladujte rostlinný olej na policích ve dveřích. Potraviny uchovávejte zabalené, chráněné nebo překryté. Teplé potraviny a nápoje nechte před zchlazením vychladnout. Zbývající potraviny z konzerv by se neměly skladovat v konzervách.
10. Šumivé nápoje by se neměly zmrazovat a výrobky jako ochucený led do vody by se neměly konzumovat příliš studené.
11. Některé ovoce a zelenina se může poškodit, pokud se skladuje v teplotách kolem 0°C. Ananasy, melouny, okurky, rajčata a podobné produkty balte do polyetylénových sáčků.
12. Silný alkohol se musí skladovat ve vzpřímené pozici a pevně uzavřených nádobách. Nikdy neskladujte výrobky s obsahem vznětlivého pohonného plynu (např. šlehačku ve spreji, plechovky spreje atd.) nebo výbušné látky. Představují riziko výbuchu.
13. Chcete-li vyjmout košíky z prostoru mrazničky, postupujte podle odstavce 12.

Kontrola a nastavení teploty

Provozní teplotu kontroluje tlačítko nastavení **(Položka 5)** umístěná na horní straně prostoru chladničky. Nastavení lze provést od minima, 1… 6, max., kdy max. je nejchladnější poloha.
Když spotřebič poprvé zapnete, tlačítko nastavení nastavte tak, aby po 24 hodin nebyla průměrná teplota v chladničce nejvýše +5°C. Doporučujeme nastavit tlačítko napůl mezi minimální a maximální hodnotu a sledovat tak, abyste dosáhli požadované teploty, tj. na straně maxima získáte nižší teplotu chladničky a naopak. Některé části chladničky mohou být chladnější či teplejší (např. přihrádka na uchovávání čerstvého salátu a horní část chladničky), což je naprosto normální.
Běžná skladovací teplota mrazničky by měla být -18°C. Nižších teplot dosáhnete pootočením tlačítka nastavení k poloze max.

Doporučujeme kontrolovat teplotu přesným teploměrem, abyste měli jistotu, že skladovací prostory mají stále požadovanou teplotu. Nezapomínejte zjistit hodnotu velmi rychle, protože teplota na teploměru stoupne velmi rychle poté, co jej vyjmete z mrazničky.
Nezapomínejte, že při každém otevření dveří uniká studený vzduch ven a teplota uvnitř stoupne. Proto nikdy nenechhávejte dveře otevřené a zajistěte, aby se zavřely okamžitě po vyjmutí či vložení potravin.

Před zahájením provozu

Poslední kontrola
Než začnete používat spotřebič, zkontrolujte, zda:
1. Nožky byly seřízeny pro ideální rovnováhu.
2. Vnitřek je suchý a vzduch může vzadu volně cirkulovat.
3. Vnitřek je čistý dle doporučení v oddíle „Čištění a údržba“.
4. Zásuvka byla zasunuta do sítě a elektřina je zapnutá. Po otevření dvířek se rozsvítí vnitřní osvětlení.

A nezapomeňte, že:
5. Uslyšíte hluk při startování kompresoru. Kapalina a plyny uzavřené v chladicí soustavě mohou dělat další hluk, ať je kompresor v chodu, nebo není. Je to zcela normální.
6. Nepatrné zvlnění horní části chladničky je zcela normální a je způsobeno použitým výrobním procesem; nejedná se o závadu.
7. Doporučujeme nastavovat tlačítko na střed a sledovat teplotu, abyste zajistili, že spotřebič udržuje požadovanou teplotu skladování (viz oddíl Kontrola a nastavení teploty).
8. Nezaplňujte spotřebič ihned po jeho zapnutí. Počkejte na dosažení správné skladovací teploty. Doporučujeme kontrolovat teplotu přesným teploměrem (viz: Kontrola a nastavení teploty).

Skladování zmražených potravin

Vaše mraznička je vhodná na dlouhodobé uchovávání běžně dostupných zmražených potravin a lze ji též použít na zmražení a uskladnění čerstvých potravin.
Dojde-li k výpadku elektrické energie, neotvírejte dveře. Zmrzlé potraviny by měly zůstat nepoškozeny, pokud závada trvá necelých 19 hodin. Pokud je výpadek delší, pak by měly být potraviny zkontrolovány a buď ihned upraveny, nebo uvařeny a pak znovu zmraženy.

Mražení čerstvých potravin

Pro dosažení nejlepších výsledků prosím dodržujte následující pokyny.
Nezmrazujte příliš velké množství najednou. Množství potravin se nejlépe uchovává, pokud se zmrazí hloubkově a co nejrychleji.
Nepřekračujte mrazicí kapacitu vašeho spotřebiče na 24 hodin.
Umístěním teplých potravin do mrazničky uvedete chladicí zařízení do nepřetržitého chodu, dokud nejsou potraviny zcela zmrzlé. Může tím dojít k dočasnému přílišnému zchlazení chladicího prostoru.
Při mrazení jídla nastavte kolečko nastavení do maximální pozice, čímž dosáhnete maximální mrazící kapacity, již 24 hodin předem. Po zmrazení lze kolečko nastavit do základní pozice.
Malé množství potravin až do ½ kg lze zmrazit bez nastavování ovládacího tlačítka termostatu.
Dávejte zvýšený pozor, abyste nesmísili již zmrzlé a čerstvé potraviny.

Tvorba ledových kostek

Zaplňte podnos na kostky ledu ze ¾ vodou a umístěte jej do mrazničky. Zmrzlé podnosy uvolněte koncem lžičky nebo podobným nástrojem; nepoužívejte ostré předměty, jako jsou nože nebo vidličky.

Odmrazování

A) Prostor chladničky
Prostor chladničky se odmrazuje automaticky. Odmražená voda stéká do odčerpávací trubice přes sběrnou nádobu na zadní straně spotřebiče**.** Zkontrolujte, zda je hadice neustále umístěná koncem v sběrném tácu na kompresoru, aby nedošlo k rozlití vody na elektrickou instalaci nebo zem **(Položka 6).**

B) Prostor mrazničky
„NO FROST“ odmrazování je zcela automatické. Není nutný žádný zásah z vaší strany. Voda se shromáždí na plátu kompresoru. Voda se vypařuje vlivem tepla od kompresoru.
Námrazu neodstraňujte špičatými nebo ostrými předměty, jako jsou nože nebo vidličky.
Nepoužívejte sušiče na vlasy, elektrické radiátory nebo jiné elektrické spotřebiče na odmražení. Odmraženou vodu setřete houbičkou ze dna prostoru mrazničky. Po odmražení pečlivě vnitřek vysušte (**Položky 7 a 8).** Zasuňte zásuvku do sítě a zapněte přívod elektrické energie.

Upozornění !
Větráky rozhánějí chladný vzduch v prostoru mrazničky a prostoru pro čerstvé potraviny. Nikdy nevkládejte žádné předměty skrz mřížku.
Nedovolte dětem hrát si s ventilátorem mrazničky a prostoru pro čerstvé potraviny.
Nikdy neskladujte výrobky s obsahem vznětlivého pohonného plynu (např. dávkovače, plechovky spreje atd.) nebo výbušné látky.
Nezakrývejte police ochrannými materiály, které by mohly bránit v cirkulaci vzduchu.
Nedovolte dětem hrát si se spotřebičem nebo manipulovat s ovladači.
Neblokujte mřížku ventilátoru, abyste dosáhli co nejlepší výkonnosti vašeho spotřebiče. **(Položka 9 a položka 10)**

Upozornění!
Váš spotřebič je vybaven ventilátorem, který je nezbytný pro chod vaší chladničky. Ověřte, zda ventilátory nejsou zablokované (zastavené) nebo blokované potravinami či balením. Blokování (zastavení) či zablokování ventilátoru může vést k vyšší teplotě vnitřního mrazničky (roztavení).

Výměna vnitřní žárovky
(Položka 11)

V případě, že je žárovka nefunkční, lze ji snadno vyměnit. Nejdříve ověřte, zda je chladnička / mraznička odpojena od napájení – vytáhněte zástrčku. Plochým šroubovákem opatrně zatlačte do levého otvoru mezi krytem světla a vnitřní skříní. Pak zatlačte za držadlo šroubováku doleva, až si všimnete, zda je uvolněna levá zarážka krytu. Zopakujte tento postup na pravém otvoru, nyní však zatlačte na držadlo šroubováku opatrně doprava. Pokud povolíte obě strany, lze kryt snadno odejmout.
Pak se ujistěte, zda je žárovka pevně našroubována v objímce. Zapojte spotřebič do sítě. Pokud světlo stále nesvítí, zakupte v obchodě s elektrickými spotřebiči náhradní žárovku E14 šroubovací 15 Watt (maximálně) a založte ji na místo. Nefunkční žárovku okamžitě opatrně zlikvidujte.
Pokud jste vyměnili žárovku, upevněte kryt zpět do původní polohy. Ověřte, zda kryt řádně zacvakne na místo.

Čištění a péče

1. Doporučujeme vypnout přístroj ze sítě a vyjmout hlavní zásuvku, než přistoupíte k čištění.
2. Nikdy nepoužívejte ostré předměty či brusné látky, mýdlo, domovní čistič, odmašťovač či voskové čistidlo.
3. Používejte vlažnou vodu pro vyčištění skříně a otřete ji pak dosucha.
4. Používejte vlhký hadřík namočený do roztoku jedné čajové lžičky sody bikarbony na půl litru vody na vyčištění vnitřku, pak jej dosucha otřete.
5. Ujistěte se, že do skříňky pro kontrolu teploty nepronikne žádná voda.
6. Pokud spotřebič delší dobu nebudete používat, vypněte jej, vyjměte všechny potraviny, vyčistěte jej a nechte dveře otevřené.
7. Doporučujeme nastavovat tlačítko na střed a sledovat teplotu, abyste zajistili, že spotřebič udržuje požadovanou teplotu skladování (viz oddíl Kontrola a nastavení teploty).
8. Prach, který se usadí na kondenzátoru, který je umístěný na zadní straně spotřebiče, by měl být jednou ročně odstraněn vysavačem.
9. Pravidelně kontrolujte těsnění dvířek, abyste zajistili jejich čistotu a nezanesení částečkami potravin.
10. Nikdy:
• Nečištěte spotřebič nevhodnými materiály; tzn. výrobky na bázi petroleje.

• Nevystavujte spotřebič vysokým teplotám.
• Nedrhněte, nebruste atd. brusnými materiály.
11. Odstranění krytu mléčných výrobků a dveřního podnosu:
• Pro odstranění krytu mléčných výrobků nejprve zvedněte kryt asi o 2,5 cm nahoru a vytáhněte jej ze strany, kde je v krytu otvor.
• Pro odstranění dveřního podnosu odstraňte všechen obsah a pak jen zvedněte dveřní podnos vzhůru ze základny.
12. Ujistěte se, že zvláštní plastová nádoba na zadní straně spotřebiče, která shromažďuje odmraženou vodu, je neustále čistá. Pokud chcete odstranit podnos a vyčistit jej, postupujte podle níže uvedených pokynů:
• Vypněte přístroj a odpojte napájecí kabel.
• Jemně odpojte čep na kompresoru pomocí kleští, aby bylo možné tác vyjmout.
• Zvedněte jej.
• Očistěte jej a otřete.
• Při montáži postupujte v opačném pořadí.
13. Pro vyjmutí zásuvky ji vytáhněte co nejdále, nadzvedněte ji a pak ji zcela vytáhněte ven.

Spotřeba energie

Maximální objem pro mražené potraviny dosáhnete bez použití střední přihrádky a krytu horní police v prostoru mrazničky. Spotřeba energie vašeho spotřebiče je uváděna za situace, kdy je prostor mrazničky plně naplněn bez použití střední přihrádky a krytu horní police.

Praktické rady ohledně snižování spotřeby elektřiny

1. Zajistěte, aby byl spotřebič umístěn na řádně odvětraném místě, mimo zdroje tepla (sporák, radiátor, atd.). Současně musí být umístění spotřebiče provedeno tak, aby nebyl na přímém slunečním světle.
2. Zajistěte, aby potraviny, které zakoupíte v chlazeném/zmrazeném stavu, byly umístěny do spotřebiče co nejdříve, zejména v létě. Doporučujeme používat tepelně izolované tašky pro přepravu potravin domů.
3. Doporučujeme rozmrazovat balíčky vytažené z mrazničky v prostoru chladničky. Přitom umístěte balíček, který chcete rozmrazit, do nádoby tak, aby voda z rozmražení neunikala do prostoru chladničky. Doporučujeme zahájit rozmrazování nejméně 24 hodin před použitím zmražené potraviny.
4. Snižte otevírání dveří na minimum.
5. Nenechávejte dvířka spotřebiče otevřená déle než nezbytně dlouho a zajistěte, aby byla dvířka po každém otevření řádně uzavřena

Výměna dvířek

Postupujte v číselném pořadí **(Položka 13)**.

Co dělat a co nedělat

Ano- Pravidelně čistěte svůj spotřebič.
Ano- Syrové maso a drůbež skladujte pod vařenými potravinami a mléčnými výrobky.
Ano- Otrhávejte ze zeleniny nepoužitelné lístky a otírejte přebytečnou zeminu.
Ano- Nechte salát, zelí, petržel a květák na stonku.
Ano- Sýr balte do nepropustného papíru a pak do polyetylénového sáčku tak, aby uvnitř zůstalo co nejméně vzduchu. Nejlepší je jej vyjmout z chladničky asi hodinu před podáváním.
Ano- Obalte syrové maso těsně do polyetylénu nebo alobalu. Zabráníte tím vysušení.
Ano- Balte ryby a vnitřnosti do polyetylénových sáčků.
Ano- Balte potraviny se silným aroma nebo ty, které by mohly vyschnout, do polyetylénových sáčků, alobalu nebo je ukládejte do vzduchotěsných nádob.
Ano- Chléb dobře zabalte, aby zůstal čerstvý.
Ano- Bílé víno, pivo, ležák a minerální vodu před podáváním vychlaďte.
Ano- Průběžně kontrolujte obsah mrazničky.
Ano- Uchovávejte potraviny co nejkratší dobu a dodržujte jejich lhůtu spotřeby atd.
Ano- Již zmrazené potraviny skladujte v souladu s instrukcemi uvedenými na jejich obalech.
Ano- Vždy si vybírejte kvalitní čerstvé potraviny a před jejich zmrazením se ujistěte, zda jsou zcela čisté.
Ano- Připravte čerstvé potraviny na zmrazení v malých částech, abyste zajistili rychlé zmražení.
Ano- Zabalte všechny potraviny do alobalu nebo polyetylénových sáčků vhodných pro mražení potravin a ujistěte se, že uvnitř není žádný vzduch.
Ano- Zmrazené potraviny obalte ihned po zakoupení a co nejrychleji je vložte do mrazničky.

Ne- skladujte banány v chladničce.
Ne- skladujte melouny v chladničce. Lze je zchladit na krátkou dobu, dokud jsou zabaleny, aby nemohly ovlivnit svým aroma jiné potraviny.
Ne- zakrývejte police ochrannými materiály, které by mohly bránit v cirkulaci vzduchu.
Ne- skladujte ve spotřebiči jedovaté nebo nebezpečné látky. Byl určen na skladování jen jedlých potravin.
Ne- konzumujte potraviny, které byly zmraženy po příliš dlouhou dobu.
Ne- skladujte vařené a čerstvé potraviny společně ve stejné nádobě. Měly by být zabaleny a uskladněny zvlášť.
Ne- nechte rozmrazované potraviny nebo šťávy potravin kapat na potraviny.
Ne- nechte dveře otevřené delší dobu, provoz spotřebiče se tím prodraží a dojde k nadbytečné tvorbě ledu.
Ne- používejte ostré předměty jako nože nebo vidličky na odstranění ledu.
Ne- vkládejte do spotřebiče teplé potraviny. Nechte je nejprve vychladnout.
Ne- vkládejte lahve s kapalinou nebo zavřené plechovky s perlivými kapalinami do mrazničky, mohly by explodovat.
Ne- překračujte maximální náplň mrazničky při zmrazování čerstvých potravin.
Ne- dávejte dětem zmrzlinu a led do vody přímo z mrazničky. Nízká teplota může způsobit na rtech „popáleniny od mrazu“.
Ne- zmrazujte šumivé nápoje.
Ne- snažte se uchovat zmrzlé potraviny, které rozmrzly; měli byste je sníst do 24 hodin, nebo uvařit a znovu zmrazit.
Ne- odstraňujte předměty z mrazničky mokrýma rukama.

Informace o provozních hlucích

Aby zvolená teplota zůstala konstantní, zapne váš spotřebič občas kompresor.
Výsledný hluk je zcela normální.
Jakmile spotřebič dosáhne provozní teploty, zvuk se automaticky ztiší.

Hučení vychází z motoru (kompresoru). Když se motor zapne, hluk může na chvíli zesílit.

Bublání, vrčení nebo šplouchání je způsobeno chladicím médiem, které prochází vedením.

Vždy, když tlačítko nastavení zapne/vypne motor, je slyšet cvaknutí.

Cvaknutí se může ozývat, když
- je automatický systém odmrazování aktivní.
- se spotřebič zahřívá nebo zchlazuje (rozpínání materiálu).

Pokud tyto zvuky jsou příliš hlasité, příčiny nejsou nejspíš vážné a obvykle se velmi snadno odstraňují.

- Spotřebič nestojí rovně – použijte nožky na nastavení výšky nebo umístěte pod nožky nějakou podložku.
- Spotřebič nestojí volně – Posuňte tedy spotřebič mimo kuchyňské prostředky nebo jiné spotřebiče.
- Zásuvky, košíky nebo poličky jsou volné nebo zaseklé – Zkontrolujte snímací součásti a v nutném případě je znovu osaďte.
- Lahve a/nebo nádoby se navzájem dotýkají - Přesuňte lahve a/nebo nádoby dál od sebe.

Odstraňování potíží

Pokud spotřebič po zapnutí nefunguje, zkontrolujte;
- Zda je zásuvka správně zasunutá do sítě a je zapnutý přívod elektrické energie. (Pro kontrolu napětí v zásuvce do ní zapojte další spotřebič).
- Zda není vyhozená pojistka/se neaktivoval přerušovač obvodu/hlavní jistič není vypnutý.
- Zda byla správně nastavena funkce ovládání teploty.
- Zda je nová zásuvka správně propojená, pokud jste změnili osazenou tvarovanou zásuvku.

Pokud spotřebič po provedení těchto kontrol stále nefunguje, kontaktujte prodejce, u něhož jste přístroj zakoupili.
Proveďte prosím všechny výše uvedené kontroly, v případě nezjištění závady bude kontrola zpoplatněna.

Technické parametry

Značka	BEKO
Typ spotřebiče	**FROST ZDARMA CHLADNIČKA-MRAZÁK typu I** * ***
Model	**CN 232120; CN 232120 S**
Celkový hrubý objem (l)	320
Celkový užitný objem (l)	287
Užitný objem mrazničky (l)	90
Užitečný objem chladničky (l)	197
Kapacita mražení (kg/24 h)	4
Energetická třída (1)	A+
Spotřeba energie (kWh/rok) (2)	333
Uchování bez napájení (h)	19
Hlučnost (dB(A) re 1 pW)	40
Hmotnost (kg)	64
Rozměry (cm)	185.3x59.5x60
Ekologické chladicí činidlo R600a	
(1) Energetická třída: A . . . G (A = economická . . . G = méně ekonomická) (2) skutečná spotřeba energie závisí na podmínkách používání a umístění spotřebiče.	

BEKO

PRODUKTOVÉ ČÍSLO	7513820036	7513820037
MODEL	CN 232120	CN 232120 S
CHLADNIČKA-MRAZÁK typu I * ***	Class SN -T	Class SN -T
CELKOVÝ OBJEM/ČISTÝ OBJEM	320/287 l.	320/287 l.
ČISTÝ OBJEM CHLADNIČKY	197 l	197 l
ČISTÝ OBJEM MRAZNIČKY	90 l	90 l
MRAZÍCÍ KAPACITA	4 Kg/24 hr	4 Kg/24 hr
CHLADIVO R600a	0,052 kg	0,052 kg
IZOLACE $C_5 H_{10}$		
KOMPRESOR		
220-230 V ~ 50 Hz	120 W/0,60 A	120 W/0,60 A

Symbol na výrobku nebo na obalu upozorňuje na skutečnost, že spotřebič nepatří do běžného domácího odpadu. Místo toho je třeba jej odevzdat do speciální sběrny odpadu na recyklování elektrických a elektronických zařízení. Vaší podporou správné likvidace pomáháte zabránit potenciálně negativním vlivům na životní prostředí a lidské zdraví, které by jinak nesprávná likvidace výrobku mohla způsobit. Další informace a recyklování tohoto spotřebiče získáte na místním úřadě, ve sběrně odpadu nebo u prodejce, kde jste spotřebič zakoupili.

Инструкции за употреба

Поздравления за Вашия избор на BEKO Качествени Уреди, създадени да Ви служат дълги години.

Сигурността преди всичко!

Не включвайте Вашия уреда към електрическата мрежа преди да свалите опаковката и предпазните средства за транспортиране.

- Оставете уреда неподвижен поне 12 часа преди включване, за да позволите компресорното масло да се установи в нормално положение, особено ако хладилника е транспортиран хоризонтално.
- При изхвърляне на уреда, свалете ключалката и резето за да предотвратите заключването на деца вътре в уреда.
- Използвайте уреда само по предназначение.
- Не излагайте уреда на огън, тъй като съдържа запалими съставки в своята изолация. Препоръчваме Ви да се свържете с близкия сервиз за информация и налични услуги.
- Не препоръчваме употреба на уреда в неотоплено, студено помещение. (като гараж, килер, мазе, тераса и т.н.)

За да получите максимално добро и безаварийно функциониране на уреда, е много важно да прочетете внимателно тези инструкции. Неспазването на инструкциите може да доведе до лишаването Ви от безплатен сервиз в гаранционния период.

Моля, пазете книжката с инструкции на сигурно място, лесно за справка.

Този уред не е предназначен за употреба от хора с физически, сетивни и умствени проблеми както и от хора без опит и познания, освен ако те не са стриктно инструктирани от компетентно лице относно работата и мерките за безопасност.

Не оставяйте децата си да играят с уреда без надзор.

Електрически изисквания

Преди да включите уреда към електрическата мрежа, убедете се, че волтажа и честотата на мрежата отговарят на необходимите за работата на Вашия уред.

Внимание! Този уред трябва да бъде заземен. Поправки по електрическата система трябва да се извършват само от квалифициран техник. Неправилни поправки от неквалифицирани хора крият риск от лоши последствия за потребителя на уреда.

Внимание!
Този уред работи с R600a, безопасен, но лесно запалим газ. При транспортиране и монтаж на уреда внимавайте да не повредите охладителната система. Ако охладителната система е повредена и има изтичане на газ от системата, пазете уреда от топлинни източници и задължително проветрете помещението.

Предупреждение - Не използвайте каквито и да е уреди за ускоряване на процеса на размразяване, освен тези препоръчани от производителя.

Предупреждение - Внимавайте за повреди на охладителната верига.

Предупреждение - Не поставяйте в хладилника/фризера електрически уреди, освен ако това не е изрично упоменато от производителя.

Предупреждение - При повреда в захранващия кабел, той трябва да бъде подменен от производителя, сервизен представител или друг квалифициран специалист с цел да се избегне всякакъв риск.

Транспортни инструкции

1. Уреда трябва да се транспортира само изправен. Опаковката трябва да се запази непокътната по време на транспорта.
2. Ако по време на транспорта уреда е бил в хоризонтално положение, не трябва да се включва поне 12 часа, за да се установи системата.
3. Неспазването на инструкциите за експлоатация може да доведе до сериозни повреди на уреда – за което производителя не носи отговорност.
4.Уредът трябва да бъде защитен от дъжд, влага и други атмосферни влияния.

Важно!
- Когато почиствате уреда , внимавайте да не докосвате кондензаторните метални жички на гърба, защото това може да доведе до нараняване на пръстите и ръцете.
- Не се опитвайте да сядате или да стъпвате върху уреда, тъй като не е предназначен за такава употреба. Можете да се нараните или да повредите Вашия уред.
- Внимавайте за повреди на захранващия кабел при транспортирането и инсталирането.
- Не позволявайте деца да играят с уреда или управлението му.

Инструкции при инсталиране

1. Не инсталирайте уреда в помещение, където температурата пада под -15°C през нощта и/или особено през зимата.
2. Не поставяйте Вашия хладилник/фризер близо до печки или радиатори или на директна слънчева светлина, защото това предизвиква допълнително натоварване в работата на Вашия хладилник/фризер. Ако се налага поставяне в близост до източник на топлина или фризер, моля, спазвайте следните разстояния:
От Печки 30 мм
От Радиатори 300 мм
От Фризери 25 мм
3. Убедете се, че е осигурено достатъчно пространство около Вашия хладилник/фризер, за да осигурите свободна циркулация на въздух. **(Фиг. 2)**
- Поставете капачето на задния панел на хладилника/фризера, като по този начин отделите хладилника/фризера от стената **(Фиг. 3)**.
4. Поставете Вашия хладилник/фризер на равна повърхност. Двете предни крачета могат да се регулират чрез въртене по посока и обратна на въртенето на часовниковата стрелка. Нивелирането на Вашия уред предотвратява допълнителните вибрации и шум **(Фиг. 3)**.
5. Вижте указанията “Почистване и грижи”, за да подготвите уреда за употреба.

Запознаване с уреда
(Фиг 1)

1 - Настройка на селектора и вътрешното осветление
2 - Вентилатор за прясна храна
3 - Отдел за бутилки вино
4 - Регулируеми рафтове за корпуса
5 - Капак на контейнера за запазване на свежестта
6 - Контейнери за запазване на свежестта
7 - Био-пресни
8 - Подложка за тавичката за лед и тавичка за лед
9 - Отделение за бързо замразяване
10 - Отделения за съхранение на замразени храни
11 - Регулируем крак
12 - Отделение за млечни продукти
13 - Рафт за буркани
14 - Рафт за бутилки
15 - Вентилатор за фризера

Вентилаторите изпълняват функцията да осигуряват циркулацията на въздух в отделението. Свързани са паралелно с мотора-компресор. Когато моторът-компресор е изключен, и вентилаторите са изключени.

Идеи за подредбата на храните в уреда

Насоки за оптимално съхранение и хигиена:
1. Хладилното отделение служи за краткотрайно съхранение на пресни храни и напитки.
2. Фризерното отделение е с енергиен клас * *** и е подходящо за замразяване и съхранение на вече замразени храни.
Препоръката за * *** съхранение, посочена на опаковката на храната, трябва винаги да се спазва.
3. Млечните продукти трябва да се съхраняват в специалното отделение на вратата.
4. Сготвените ястия трябва да се съхраняват в херметични контейнери.
5. Увитите пресни продукти може да се държат на рафта. Пресните плодове и зеленчуци трябва да се измият и приберат в контейнерите за запазване на свежестта.
6. Бутилките може да се държат на рафтовете на вратата.
7. Съхранявайте суровото месо, увито в полиетиленови пликове и поставено на най-долния рафт. Не допускайте да влезе в контакт с готвените храни, за да се избегне заразяване. За безопасност не съхранявайте сурово месо повече от два-три дни.
8. За максимална ефективност подвижните рафтове не трябва да се покриват с хартия или други материали, които да пречат на свободната циркулация на студен въздух.
9. Не дръжте растително масло на рафтовете на вратата. Дръжте храната опакована, увита или покрита. Оставете горещите храни или напитки да изстинат, преди да ги приберете в хладилника. Недоизядената храна от консерви не трябва да се съхранява в консервената кутия.
10. Газираните напитки не трябва да се замразяват, а продукти като ароматизиран лед не трябва да се консумират твърде студени.
11. Някои плодове и зеленчуци се развалят, ако се държат при температури, близки до 0° C. Затова увивайте ананасите, пъпешите, краставиците, доматите и подобни продукти в полиетиленови пликове.
12. Силният алкохол трябва да се съхранява в изправено положение в здраво затворени бутилки. Никога не съхранявайте продукти, които съдържат запалим газ (например сметана спрей, спрейове и др.) или експлозивни субстанции. Има опасност от експлозия.
13. За да извадите кошниците от фризерното отделение, процедирайте по **Фиг 12**.

Настройка на температурата

Работната температура се контролира от селектора на настройките (фиг 5) който се намира върху тавана на хладилното отделение. Настройките могат да се правят от 1 до макс 6, като макс е най-студената позиция.
Когато уредът се включи за първи път, селектора за настройките трябва да бъде регулиран така, че след 24 часа, средната температура в хладилника да не е по-висока от +5°C (+41°F). Препоръчваме ви да настроите селектора по средата между мин и макс настройка т.е. по-близо до макс ще постигнете по-ниска температура в хладилника, и обратното. Някои места в хладилника може да бъдат по-студени или по-топли (като отделението за салати и горната част на корпуса), което е нормално.
Нормалната температура на съхранение във фризера трябва да е -18°C (0°F). По-ниски температури могат да бъдат достигнат чрез регулиране на селектора за настройките към позиция макс.

Препоръчваме ви да проверите температурата с точен термометър за да се уверите, че отделенията за съхранение са поддържани на желаната температура.
Трябва да погледнете температурата много бързо, тъй като скалата на температурата ще се повиши много бързо след като го извадите от фризера.
Помнете, че при всяко отваряне на вратата, от фризера излиза студен въздух и вътрешната температура се повишава. Затова никога не оставяйте вратата отворена и я затваряйте веднага след като внесете или извадите храна.

Преди да включите уреда

Последна проверка
Преди да включите уреда, проверете дали:
1. Крачетата са регулирани и уредът е нивелиран.
2. Вътрешността е суха и въздухът може да циркулира свободно в задната част.
3. Вътрешността е чиста, съгласно инструкциите в раздел “Почистване и поддръжка”.
4. Щепселът е включен в контакта и има електрозахранване. При отваряне на вратата вътрешната лампичка светва.

Обърнете внимание, че:
5. Ще чуете шум, когато компресорът започне да работи. Течността и газовете в охладителната система също може да издават шум, без значение дали компресорът работи или не. Това е съвсем нормално.
6. Лекото вибриране на горната част на корпуса е нормално и се дължи на използвания производствен процес; това не е дефект.
7. Препоръчваме да настроите селектора на средна позиция и да следите температурата, за да се уверите, че уредът поддържа желаните температури (Вижте раздел “Настройка на температурата”).
8. Не слагайте продукти веднага след включването на уреда. Изчакайте уредът да достигне правилната температура. Препоръчваме да проверявате градусите с термометър (вижте “Настройка на температурата”).

Съхраняване на замразени храни

Фризерът е подходящ за дълготрайно съхранение на вече замразени храни, както и за замразяване и съхранение на пресни храни. При спиране на тока не отваряйте вратата. Замразената храна не би трябвало да се повлияе, ако електрозахранването бъде възстановено за по-малко от 19 часа. При по-дълъг период проверете храната и или я изяжте веднага, или я сгответе и замразете отново.

Замразяване на пресни храни

Спазвайте следните инструкции за постигане на най-добри резултати.
Не замразявайте прекомерно големи количества наведнъж. Качеството на храната се запазва най-добре, когато тя може да се замрази изцяло възможно най-бързо.
Не превишавайте капацитета за замразяване на уреда за 24 часа.
Поставянето на топла храна във фризерното отделение кара охладителната система да работи непрекъснато, докато храната замръзне напълно. Това може временно да причини прекомерно охлаждане на хладилното отделение.
При замразяване на прясна храна, за постигане на оптимален капацитет на замразяване, завъртете копчето за настройка на максимална позиция 24 часа преди поставяне на храната. След като се замрази, копчето може да се върне в първоначалната позиция.
Малките количества храна до 1/2кг може да се замразяват без настройване на термостата.
Внимавайте да не смесите вече замразените храни с пресни.

Правене на кубчета лед

Напълнете 3/4 от формата за лед с вода и я поставете във фризера. Разхлабете замразената форма с дръжка на лъжица или нещо подобно; никога не използвайте остри предмети от рода на ножове и вилици.

Разлеждане

А) Хладилно отделение
Хладилното отделение се разлежда автоматично. Разледената вода се събира по дренажния канал в специален съд в задната част на уреда.
Проверете дали краят на тръбата е стабилно наместен в съда за събиране на водата върху компресора за да не се стигне до изтичане на вода върху електрическата инсталация или по пода **(Фиг 6)**.

Б) Отделение на фризера
Типът хладилна система БЕЗ ЗАЛЕЖДАНЕ е напълно автоматична. Няма нужда от никаква намеса от ваша страна. Водата се събира в тавичката на компресора. Благодарение на горещината в компресора, водата се изпарява.
Не използвайте остри предмети като ножове и вилици за да свалите леда.
Никога не използвайте сешуари, ел. печки и други подобни уреди за разлеждане на уреда.
Попийте с гъба водата, събрала се при разлеждането в долната част на отделението на фризера. След разлеждането, подсушете цялостно вътрешността **(фиг 7 и 8)**. Вкарайте щепсела в контакта и включете електрическото захранване.

Предупреждения!
Вентилаторите във фризерното отделение и в отделението за пресни храни движат студеният въздух. Никога не промушвайте предмети през решетката. Не позволявайте на децата да си играят с уреда.
Никога не съхранявайте продукти, които съдържат запалим газ (напр. сметана спрей, спрейове и др.) или експлозивни субстанции.
Не покривайте рафтовете с предпазни материали, за да не нарушите циркулацията на въздух.
Не позволявайте на деца да си играят с уреда или с копчетата му.
Не препречвайте решетката на фризерния вентилатор за да получите оптимални резултати от работата на Вашия уред**. (Фиг 9 и фиг 10)**

Предупреждение!
Уредът ви е снабден с циркулиращ вентилатор, който е от жизнена необходимост за работата на хладилника. Проверете дали вентилаторите не са блокирани (спрени) или повредени от храната или пакетите.
Блокирането (спирането) или повреждането ще доведе до повишаване на вътрешната температура (разлеждане).

Смяна на вътрешната лампа
(Фиг 11)

Ако вътрешната лампичка е престанала да свети, е много лесоно тя да бъде подменена. Първо проверете дали хладилникът / фризерът е изключен от захранването като издърпате щепсела. Вземете плоска отверка и я пъхнете без да насилвате в прореза между лампата и вътрешния корпус. След това натиснете дръжката на отверката внимателно наляво докато забележите, че левия щифт на капака се откачи. Повторете действията и отдясно, като натиснете дръжката на отверката внимателно надясно. След като двете страни се разхлавят, капакът може лесно да бъде свален.
Проверете дали крушката е завъртяна правилно в гнездото й. Включете уреда в захранването. Ако лампата все още не свети, я подменете с крушка E14 15 W (макс.) от специализиран магазин и я поставете.
Внимателно изхвърлете изгорялата крушка.
След като сте подменили крушката, внимателно поставете капака обратно на мястото му. Внимавайте капака да „щракне” точно на мястото си.

Почистване и грижи

1. Препоръчваме преди почистване да изключите уреда от ел.мрежа.
2. Никога не използвайте остри инструменти или абразивни вещества, сапун, прах за пране и др.подобни за почистване.
3. Използвайте хладка вода за почистване и подсушавайте щателно.
4. За по-щателно почистване вътрешността на уреда, използвайте напоена кърпа в разтвор на сода бикарбонат и вода.
5. Не позволявайте вода да попада в отварите.

6. Ако няма да използвате уреда за дълго време, изключете го, извадете всички хранителни продукти, почистете го и оставете вратата открехната.
7. Препоръчваме да полирате металните части на продуктите (като външната част на вратата и стените на уреда).
8. Домашният прах, който се събира на гърба на уреда, трябва да се почиства с прахосмукачка веднъж годишно.
9. Проверявайте периодично уплътненията на вратите, за да сте сигурни, че не са зацапани с хранителни частици.
10. Никога:
- Не почиствайте уреда с неподходящи материали; като продукти на основата на петрол.
- В никакъв случай не излагайте уреда на висока температура.
- Не ползвайте абразивни материали за почистване.

11. За да свалите капака на отделението за млечни продукти:
- Повдигнете капака и го издърпайте леко отстрани.
- За да извадите контейнерите, натиснете леко нагоре.

12. Пластмасовия контейнер за събиране на размразен лед, винаги трябва да е добре почистен. За почистването му, следвайте следните инструкции:
- Преди почистването на контейнера изключете хладилника от захранващата мрежа.
- Внимателно свалете болтовете на компресора използвайки клещи, за да извадите пластмасовия контейнер.
- Повдигнете го леко нагоре.
- Сега можете да го почистите.
- След почистването, поставете го обратно.

13. За да извадите някой от контейнерите, издърпайте максимално, наклонете леко настрани и извадете.

Промяна посоката на отваряне на вратата

Действайте по посочения ред на приложената схема. **(фиг. 13)**

Полезни съвети

- Почиствайте уреда редовно.
- Съхранявайте сурово месо и птици под готвена храна и млечни продукти.
- Отстранявайте всички излишни листа и пръст от зеленчуците.
- Оставяйте марули, зеле, магданоз и карфиол със стеблата.
- Завивайте сиренето първо в импрегнирана хартия, след това в полиетиленова торбичка максимално стегнато. За отлични резултати, изваждайте от хладилното отделение около един час преди консумация.
- Завивайте свободно сурово месо и птици в полиетиленово или алуминиево фолио. Това предпазва от изсушаване.
- Завивайте риба и карантия в полиетиленови торбички.
- Храни със силна миризма или бързо изсушаващи се поставяйте в полиетиленови торбички, алуминиево фолио или затворен съд.
- Опаковайте хляба добре, за да го запазите свеж.
- Охлаждайте бели вина, бира, минерална вода преди сервиране.
- Проверявайте често съдържанието на фризера.
- Съхранявайте възможно най-кратко храната и съблюдавайте сроковете на годност и датите за срок на консумация.
- Съхранявайте готовите замразени храни в съответствие с посочените инструкции на пакетите.
- Винаги избирайте висококачествени пресни хранителни продукти и почиствайте щателно преди замразяването им.
- Подготвяйте пресни хранителни продукти за замразяване на малки порции за осигуряване на бързо замразяване.
- Завивайте всички храни в алуминиево фолио или качествени полиетиленови торбички максимално стегнато и обезвъздушено.
- Завивайте замразените храни веднага след закупуване и ги поставяйте възможно най-скоро във фризера.

• Не съхранявайте банани в хладилното отделение.
• Не съхранявайте пъпеш в хладилното отделение. Само леко охлаждайте и то покрит, за да не се пренася миризмата му към другите продукти.
• Не покривайте рафтовете с хартия или друг материал, който би възпрепятствал въздушната циркулация.
• Не съхранявайте отровни или други опасни субстанции във Вашия уред. Той е предназначен за съхранение само на хранителни стоки.
• Не консумирайте храна с изтекъл срок на годност.
• Не съхранявайте в един и същ контейнер готвена и прясна храна едновременно. Те трябва да бъдат пакетирани и съхранявани отделно.
• Не позволявайте размразена храна или течност да пада върху хранителните продукти.
• Не оставяйте вратата отворена дълго време, тъй като това предизвиква консумация на повече ел.енергия и образуване на лед.
• Не използвайте остри предмети като ножове или вилици за отстраняване на леда.
• Не слагайте гореща храна в уреда. Първо я охлаждайте.
Не замразявайте във фризера газирани напитки, тъй като могат да избухнат.
• Не надвишавайте капацитета на фризера, когато замразявате пресни продукти.
• Не давайте на децата си сладолед или лед директно от фризера. Ниската температура може да причини “фризерно изгаряне” на устните.
• Не се опитвайте да замразявате отново размразена храна. Тя трябва да се консумира в рамките на 24 часа или да се сготви и отново да се замрази.
• Не изваждайте продукти от фризера с мокри ръце.

Разрешение на проблеми

Ако уреда не работи, когато е включен, проверете:
• Правилно ли е поставен щепсела в контакта и включено ли е захранването. За да проверите изправен ли е контакта, включете към него друг ел.уред.
• Проверете бушоните или за повреди в захранването.
• Правилно ли е зададен контрола на температурата.
• Ако сте сменяли щепсела, уверете се, че е свързан правилно.

Ако уреда все пак не работи, се свържете с дилъра, от който сте купили уреда.

Разход на енергия

Максималният обем замразена храна се постига като не се използват средното и горното чекмежде във фризерното отделение. Разходът на енергия на уреда е измерен при напълно зареден фризер без използане на средното и горното чекмедже.

Практически съвети за намаляване разхода на електроенергия
1. Уредът трябва да е поставен на добре проветрено място, далеч от източници на топлина (готварска печка, радиатор и др.). Същевременно уредът трябва да е монтиран така, че да не попада под пряка слънчева светлина.
2. Закупената охладена/замразена храна трябва да се постави в уреда възможно най-скоро, особено през лятото. Препоръчителна е употребата на хладилни чанти при пренасянето на храната до дома ви.
3. Препоръчваме ви размразяването на пакетите от фризера да става в хладилното отделение. За целта под пакета, който ще бъде размразяван, се поставя съд, така че водата, образуваща се при разлеждането да не протече в хладилното отделение. Препоръчваме ви да започенете размразяването поне 24 часа преди употреба на замразената храна.
4. Препоръчително е да намалите отварянето на вратата до минимум.
5. Не дръжте вратата на уреда отворена по-дълго от необходимото и проверявайте дали вратата е добре затворена след всяко отваряне.

Технически характеристики

Марка	BEKO
Вид на уреда	**CN232120; CN232120S** **FROST FREE ХЛАДИЛНИК И ФРИЗЕР** **тип I** * ***
Общ обем бруто (л.)	320
Общ използваем обем (л.)	287
Използваем обем на фризера (л.)	90
Използваем обем на хладилната част (л.)	197
Капацитет на замразяване (кг./24 часа)	4
Енергиен клас (1)	A+
Консумация на ел.енергия (kWh/год.) (2)	333
Самоуправление (ч.)	19
Шум [dB(A) re 1pW]	40
Екологичен охладителен газ R600a	
(1) Енергиен клас: A+++ . . . D (A+++ = икономичен . . . D = по-малко икономичен) (2) Реалната консумация на ел.енергия зависи от условията и разположението на уреда.	

Символът ▬ върху продукта или опаковката означава, че продуктът не бива да се третира като битови отпадъци. Вместо това трябва да се предаде в цъответния център за рециклиране на електрически и електронни уреди. Изхвърляйки този продукт по правилен начин, вие спомагате за предодвратяване на потенциални негативни последици за околната среда и човешкото здраве, които биха били причинени от неправилното изхвърляне на този продукт. За повече информация относно рециклирането на този продукт, моля обърнете се към местните власти, службата за събиране на битови отпадъци или магазина, където сте закупили продукта.

Čestitamo na Vašem izboru uređaja BEKO kvalitete, koji je dizajniran da vam pruži puno godina uporabe.

Prvo sigurnost!

Ne spajajte Vaš uređaj u struju dok ne skinete cijelo pakiranje i zaštitu za prijenos.
• Ostavite da da stoji najmanje 12 sata prije nego ga uključite, da biste dopustili da se ulje kompresora slegne, ako je prevožen horizontalno.
• Ako odlažete stari aparat s bravom ili kvakom na vratima, pazite da je ostavljena u sigurnom položaju da biste spriječili da djeca ostanu zatvorena unutra.
• Ovaj se aparat smije koristiti samo u predviđenu svrhu.
• Ne odlažite uređaj u vatru. Vaš uređaj sadržava tvari bez klorofluorougljika u izolaciji, koje su zapaljive. Preporučamo Vam da za informacije o odlaganju i dostupnim objektima kontaktirate Vaše lokalne vlasti.
• Ne preporučamo uporabu ovog aparata u negrijanoj, hladnoj sobi. (npr. garaži, ostavi, dodatku, šupi, izvan kuće, itd.)
Da biste od vašeg aparata dobili najbolje moguće performanse i rad bez greške, jako je važno da pažljivo pročitate ove upute. Ako se ne budete držali ovih uputa, to može poništiti Vaše pravo na besplatan servis tijekom razdoblja trajanja jamstva.
Molimo čuvajte ove upute na sigurnom mjestu da bi bile lako dostupne.

Uređaj nije namijenjen za uporabu od strane osoba sa smanjenim tjelesnim, osjetilnim ili mentalnim sposobnostima ili manjkom iskustva i znanja osim su pod nadzorom ili ih je osoba odgovorna za njihovu sigurnost naučila da koriste uređaj.
Djeca trebaju biti pod nadzorom da se ne bi igrali uređajem.

Električni zahtjevi

Prije uključivanja utikača u utičnicu, pazite da su napon i frekvencija navedeni na aparatu jednaki onima u vašoj električnoj mreži.
Preporučamo da se ovaj uređaj spaja u struju pomoću prikladne uzemljene utičnice sa sklopkom na dostupnom položaju.

Upozorenje! Aparat mora biti uzemljen.
Popravke na električnoj opremi smije izvoditi samo kvalificirani tehničar. Pogrešne popravke koje izvede nekvalificirana osoba za sobom nose rizik od opasnih posljedica po korisnika aparata.
PAŽNJA!
Ovaj aparat radi s R 600a, koji je plin bezopasan za okoliš, ali je zapaljiv. Za vrijeme transporta i popravke proizvoda, mora se paziti da se ne ošteti sustav za hlađenje. Ako je sustav za hlađenje oštećen i plin curi iz sustava, držite uređaj podalje od izvora otvorenog plamena i neko vrijeme zračite sobu.
UPOZORENJE - Ne koristite mehaničke uređaje ili druge načine za ubrzavanje procesa topljenja od onih koje preporuča proizvođač.
UPOZORENJE - Ne oštećujte sklop rashladnog sredstva.
UPOZORENJE - Ne koristite električne aparate unutar odjeljaka za spremanje hrane u aparatu, osim ako nisu vrste kakvu preporuča proizvođač.
UPOZORENJE - Ako je kabel napajanja oštećen, mora ga zamijeniti proizvođač, njegov serviser ili jednako kvalificirana osoba da bi se izbjegla opasnost.

Upute za prijevoz

1. Aparat se treba prevoziti samo u uspravnom položaju. Pakiranje mora tijekom transporta ostati neoštećeno onako kako je dostavljeno.
2. Ako je za vrijeme transporta uređaj bio postavljen horizontalno, ne smije raditi najmanje 12 sata, da bi se sustav smirio.
3. Nepridržavanje gore navedenih uputa može rezultirati oštećenjem aparata za koje proizvođač neće biti odgovoran.
4. Uređaj mora biti zaštićen od kiše, vlage i drugih vremenskih utjecaja.

Važno!
• Morate paziti kad čistite/nosite uređaj da ne dodirnete dno metalnih žica kondenzatora na stražnjem dijelu uređaja, jer to može dovesti do povrede prstiju i ruku.
• Ne pokušavajte sjediti ili stajati na uređaju jer nije dizajniran za takvu uporabu. Mogli biste se ozlijediti ili oštetiti aparat.
• Pazite da strujni kabel ne zapne pod aparat za vrijeme i nakon pomicanja, jer to može oštetiti kabel.
• Ne dopuštajte djeci da se igraju s uređajem ili da se igraju s kontrolnim gumbima.

Upute za ugradnju

1.Ne stavljajte uređaj da radi u prostoriji gdje temperatura može preko noći i/ili posebno zimi pasti ispod -15°C.
2. Ne stavljajte uređaj blizu štednjaka ili radijatora ili pod direktnu sunčevu svjetlost, jer će to prouzročiti posebni napor u radu aparata. Ukoliko se ugradi blizu izvora topline ili škrinje, ostavite sljedeći najmanji razmak sa strane:
Od štednjaka 30 mm
Od radijatora 300 mm
Od škrinja 25 mm
3. Pazite da oko aparata ima dovoljno prostora da bi se omogućila slobodna cirkulacija zraka (Slika 2). **(Slika 2)**.
• Stavite stražnji poklopac za prozračivanje na Vašem hladnjaku da biste odredili razmak između hladnjaka i zida **(Slika 3).**
4. Aparat treba postaviti na glatku površinu. Dvije prednje nožice se mogu prilagoditi po potrebi. Da biste bili sigurni da Vaš uređaj stoji uspravno, prilagodite dvije prednje nožice okretanjem u smjeru kretanja kazaljke na satu ili suprotnom smjeru, dok ne uspostavite čvrsti kontakt s tlom. Točno postavljanje nožica smanjuje pretjeranu vibraciju i buku **(Slika 4)**.
5. Pogledajte dio „Čišćenje i briga“ da biste pripremili uređaj za uporabu.

Upoznavanje Vašeg uređaja
(Slika 1)

1 - Postavljanje tipke i unutarnjeg svjetla
2 - Ventilator za svježu hranu
3 - Držač za boce za vino
4 - Prilagodljive police unutrašnjosti
5 - Poklopac odjeljka za povrće
6 - Odjeljci za povrće
7 - Bio-svježe
8 - Držač za posudu za led i posuda za led
9 - Odjeljak za brzo zamrzavanje
10 - Odjeljci za držanje smrznute hrane
11 - Podesiva nožica
12 - Odjeljak za mliječne proizvode
13 - Polica za tegle
14 - Polica za boce
15 - Ventilator zamrzivača

Ventilatori imaju za svrhu pružanje cirkulacije zraka u odjeljcima. Spojen je paralelno s kompresorom motora. Ka je kompresor isključen, ventilatori će također biti isključen.

Predloženo slaganje hrane u uređaju

Smjernice za dobivanje optimalnog mjesta za spremanje i higijene:
1. Odjeljak hladnjaka služi za kratkotrajnu pohranu svježe hrane i pića.
2. Odjeljak za zamrzavanje je označen sa ✱ *** i podesan je za zamrzavanje i pohranu prethodno smrznute hrane.
Svo vrijeme se treba pridržavati preporuke za ✱ *** pohranu na pakiranju hrane.
3. Mliječni proizvodi se trebaju stavljati u poseban odjeljak u vratima.
4. Kuhana jela se trebaju skladištiti u posudama koje ne propuštaju zrak.
5. Svježe umotani proizvodi se trebaju čuvati na polici. Svježe voće i povrće se treba očistiti i staviti u odjeljak za povrće.
6. Boce se mogu čuvati u dijelu u vratima.
7. Da biste pohranili meso, zamotajte ga u plastične vrećice i stavite na najnižu policu. Nemojte dopustiti da dođe u kontakt s kuhanom hranom, da biste izbjegli kontaminaciju. Zbog sigurnosti, svježe meso čuvajte samo dva ili tri dana.
8. Za maksimalnu učinkovitost, pomične police se ne smiju omatati papirom ili drugim materijalima da bi se dopustio slobodan protok zraka.
9. Ne držite biljno ulje na policama vrata. Držite hranu zapakiranu, zamotanu ili pokrivenu. Prije nego ih stavite u hladnjak, pustite vruću hranu i pića da se ohlade. Ostaci hrane iz konzerve se ne smiju spremati u konzervi.
10. Gazirana pića se ne smiju zamrzavati i proizvodi kao što su vodenasti sladoledi se ne smiju konzumirati prehladni.
11. Neko voće i povrće se oštećuje ako se čuva pri temperaturi nižoj od 0°. Zato omotajte ananas, dinje, krastavce, rajčicu i slične plodove u plastične vrećice.
12.Jaki alkohol se mora spremiti u uspravnom položaju u dobro zatvorenim spremnicima. Nikad nemojte stavljati proitvode koji sadrže zapaljivi plin (npr. spremnike sa šlagom, sprejeve, itd.) ili eksplozivne tvari. Oni mogu prouzročiti eksploziju.
13. Da biste izvadili košare iz odjeljka hladnjaka, molimo nastavite kao u **stavci 12.**

Kontrola i prilagođavanje temperature

Radne temperature se kontroliraju tipkom za postavke (stavka 5) koji se nalaze na stropu odjeljka hladnjaka. Postavke se mogu staviti s min, 1, ... 6, max, s tim da je max najhladniji položaj.
Kad se uređaj prvi put uključi, termostat se treba prilagoditi tako da nakon 24 sata prosječna temperatura hladnjaka nije viša od +5°C
Preporučujemo postavljanje termostata na pola između minimalne i maksimalne postavke i nadzora da biste dobili željenu temperaturu, tj. prema maksimumu, dobit ćete nižu temperaturu i obrnuto. Deki dijelovi hladnjaka ili zamrzivača mogu biti hladniji ili topliji (kao odjeljak za salatu i povrće i vrh kućišta), što je sasvim normalno.
Normalna temperatura pohrane hladnjaka treba biti -18°C Niže temperature se mogu postići postavljanjem tipke za podešavanje prema položaju max.
Preporučamo provjeru temperature pomoću točnog termometra da bi se osiguralo da su odjeljci za čuvanje hrane postavljeni na željenu temperaturu.
Obavezno odmah očitajte jer će temperatura termometra brzo porasti kad ga izvadite iz hladnjaka.
Imajte na umu da svaki put kad otvorite vrata, hladan zrak izađe a unutarnja temperatura se povećava. Zato nikada ne ostavljajte vrata otvorena i pazite da ih zatvorite odmah čim se hrana stavi ili izvadi.

Prije rada

Zadnja provjera

Prije nego počnete koristiti uređaj, provjerite da:
1. Da su nožice postavljene za savršenu ravnotežu.
2. Da je unutrašnjost suha i da zrak može slobodno cirkulirati.
3. Da je unutrašnjost čista kako se preporuča u „Čišćenju i održavanju“.
4. Da je utikač utaknut u utičnicu i da je struja uključena. Kad su vrata otvorena, uključit će se unutrašnje svjetlo.

I imajte na umu da:

5. Čut ćete buku kad kompresor počne raditi. Tekućina i plinovi koji su zatvoreni u sustavu hladnjaka također mogu napraviti nešto buke, bez obita na to da li kompresor radi ili ne. To je u potpunosti normalno.
6. Malo talasanje na vrhu kutije je potpuno normalno zbog korištenog procesa proizvodnje, to nije greška.
7. Preporučujemo postavljanje tipke termostata na pola i da provjeravate temperaturu da biste bili sigurni da aparat održava željenu temperaturu (Vidite dio Kontrola i postavljanje temperature)
8. Ne punite uređaj odmah čim je uključen. Čekajte dok se ne dosegne željena temperatura. Preporučujemo provjeravanje temperature točnim termometrom (vidite Kontrola i prilagođavanje temperature).

Pohrana smrznute hrane

Vaš odjeljak za zamrzavanje je podesan za dugotrajnu pohranu komercijalno zamrznute hrane koja se može zamrzavati i za pohranu svježe hrane.
Ukoliko dođe do nestanka struje, ne otvarajte vrata. To neće utjecati na zamrznutu hranu ukoliko nestanak struje traje manje od 19 sati. Ako je prekid dulji, hrana se treba provjeriti i ili pojesti odmah ili skuhati i zatim ponovno zamrznuti.

Pohrana svježe hrane

Molimo Pazite na sljedeće upute da biste dobili najbolje rezultate.
Nemojte zamrzavati prevelike količine u isto vrijeme. Kvaliteta hrane se najbolje čuva ako se zamrzava što je brže moguće.
Nemojte prelaziti kapacitet zamrzavanja Vašeg aparata u 24 h.
Stavljanje tople hrane u odjeljak za zamrzavanje uzrokuje stalni rad stroja dok se hrana u potpunosti ne zamrzne. Ovo može privremeno dovesti do pretjeranog hlađenja odjeljka za zamrzavanje.
Kod zamrzavanja svježe hrane, da bi se postigao najbolji kapacitet zamrzavanja, stavite tipku za podešavanje na maksimalni položaj 24 sata prije stavljanja. Nakon zamrzavanja, tipka se može staviti na početni položaj.
Male količine hrane do ½ kg se mogu zamrznuti bez prilagođavanja tipke za kontrolu temperature.
Posebno pazite da ne miješate već zamrznutu i svježu hranu.

Priprava kockica leda

Ispunite posudu za led 3/4 vodom i stavite je u hladnjak. Olabavite smrznute pladnjeve drškom žlice ili sličnim predmetom, nikada ne koristite oštre predmete kao što su noževi ili vilice.

Potrošnja energije

Maximum frozen food storage volume is achieved without using the middle and upper drawer provided in the freezer compartment. Energy consumption of your appliance is declared while the freezer compartment is fully loaded without using the middle and upper drawer.

Praktični savjeti vezan za smanjenje potrošnje električne energije

1. Pazite da se uređaj nalazi na dobro prozračenom mjestu, podalje od svih izvora topline (štednjak, radijator, itd.). Istodobno, lokacija uređaja se mora odrediti na takav način da sprječava direktni ulaz sunčevih zraka.
2. Pazite da hranu kupljenu u ohlađenom/smrznutom stanju stavite u uređaj što prije, posebno tijekom ljeta. Za prenošenje hrane doma se preporučuje uporaba termoizolacijskih vreća.
3. Preporučujemo da pakete koje izvadite iz škrinje odmrzavate u odjeljku hladnjaka. Zbog toga se paket koji će biti odmrznut stavlja u posudu tako da voda koja nastane otapanjem ne curi u odjeljak hladnjaka. Preporučujemo da počnete s topljenjem najmanje 24 sata prije uporabe smrznute hrane.
4. Preporučujemo smanjivanje broja otvaranja vrata na minimum.
5. Ne držite vrata uređaja otvorenim više nego što je nužno i pazite da su nakon svakog otvaranja vrata dobro zatvorena.

Odmrzavanje

A.) Odjeljak za zamrzavanje
Pretinac za zamrzavanje automatski odmrzava. Voda od odmrzavanja ide kroz cijev za odvod preko spremnika za sakupljanje na stražnjem dijelu uređaja.
Provjerite da je cijev stavljena za stalno s krajem u posudi za sakupljanje na kompresoru da bi se spriječilo prelijevanje vode na električne instalacije ili na pod **(Slika 6)**.

B) Odjeljak za hlađenje
Odmrzavanje tipa NO FROST je potpuno automatsko. Nije potrebna nikakva intervencija s vaše strane. Voda se skuplja u podlošku kompresora. Zbog topline kompresora, voda ispari
Ne koristite oštre predmete kao što su noževi ili vilice da biste uklonili led.
Nikada ne koristite fen, električne grijalice ili slične električne aparate za odmrzavanje.
Spužvom uklonite odmrznutu vodu sakupljenu na dnu odjeljak za zamrzavanje. Nakon otapanja, potpuno osušite unutrašnjost **(Slike 7 & 8)**.
Umetnite utikač u utičnicu i uključite dovod energije.

Upozorenje!
Ventilator u pretincu škrinje i svježim odjeljcima cirkulira hladan zrak. Nikada ne umećite nijedan predmet kroz štitnik. Ne dopuštajte djeci da se igraju s ventilatorom svježe hrane i hladnjaka.
Nikad nemojte stavljati proizvode koji sadrže zapaljivi plin (npr. spremnike sa šlagom, sprejeve, itd.) ili eksplozivne tvari.
Nemojte prekrivati police s bilo kakvim zaštitnim materijalima koji sprječavaju cirkulaciju zraka.
Ne dopuštajte djeci da se igraju s uređajem ili da se igraju s kontrolnim gumbima.
Ne zaprečujte štitnik ventilatora škrinje da biste osigurali najbolje moguće performanse Vašeg uređaja. **(Stavka 9 i stavka 10).**

Upozorenje!
Vaš uređaj je opremljen ventilatorom za cirkulaciju koji je osnova rada hladnjaka. Prvo provjerite da ventilatori nisu blokirani (zaustavljeni) ili da na njih nepovoljno utječu hrana ili pakiranje. Blokiranje (zaustavljanje) ili nepovoljni utjecaj ventilatora mogu rezultirati povećanjem interne temperature hladnjaka (topljenje).

Zamjena žarulje unutarnjeg svjetla
(Slika 11)

U slučaju da žarulja ne radi, može se lako zamijeniti. Prvo provjerite da je hladnjak /ledenica isključen(a) s napajanja isključivanjem utikača. Uzmite ravan odvijač i bez uporabe sile ga stavite u otvor između poklopca lampe i unutarnjeg kućišta. Zatim pritisnite dršku odvijača pažljivo nalijevo dok ne primijetite da je poklopac otpušten. Ponovite ovaj postupak na desnom otvoru, međutim sada pažljivo pritisnite dršku odvijača nadesno. Ako su obje strane otpuštene, poklopac se može lako ukloniti.
Pazite da je žarulja sigurno zavijena u držač žarulje. Uključite uređaj u napajanje. Ako svjetlo i dalje ne gori, nabavite zamjensku žarulju koja se završe E 14 od 15 Watti (maks.) iz vaše lokalne trgovine bijele tehnike i električnih uređaja i zatim je postavite. Pažljivo odmah odložite izgorenu žarulju.
Ako ste zamijenili žarulju, molimo ponovno pričvrstite poklopac u prethodni položaj. Pazite da poklopac pravilno sjedne.

Čišćenje i održavanje

1. Preporučujemo da isključite aparat iz utičnice i izvučete utikač prije čišćenja.
2. Nikada za čišćenje nemojte koristiti oštre predmete ili abrazivne tvari, sapun, tekućinu za čišćenje kućanstva, deterdžent ili vosak za poliranje.
3. Koristite mlaku vodu da biste očistili kutiju aparata i osušite je krpom.
4. Koristite ocijeđenu vlažnu krpu potopljenu u otopini jedne žličice sode bikarbone na pola litre vode da biste očistili unutrašnjost i osušite je krpom.
5. Pazite da voda ne uđe u kutiju za kontroliranje temperature.
6. Ako se aparat neće koristiti dulje vrijeme, isključite ga, izvadite svu hranu, očistite ga i ostavite vrata otvorena.
7. Preporučamo Vam da ispolirate metalne dijelove proizvoda (npr. vanjski dio vrata, dijelove kutije) silikonskim voskom (za poliranje automobila) da biste zaštitili visokokvalitetni premaz.
8. Svu prašinu koja se skupi na kondenzatoru koji se nalazi na stražnjoj strani uređaja uklonite usisavačem.
9. Provjeravajte brtve na vratima redovito da biste bili sigurni da su čisti i da na njima nema dijelova hrane.

10. Nikada nemojte:
• Čistiti aparat s nepodesnim materijalom, npr. proizvodima na osnovi petroleja
• Ni na koji način izlagati visokim temperaturama,
• Čistiti, trljati, itd. abrazivnim sredstvima.
11. Uklanjanje poklopca odjeljka za mliječne proizvode i police vrata:
• Da biste skinuli poklopac odjeljka za mliječne proizvode, prvo podignite poklopac gore oko 2.5 cm i povucite ga sa strane gdje postoji otvor na poklopcu.
• Da biste skinuli policu vrata, izvadite sav sadržaj i tada jednostavno gurnite policu vrata gore iz osnove.
12. Pazite da je poseban plastični spremnik na stražnjem dijelu uređaja koji skuplja odmrznutu vodu uvijek čist. Ako želite ukloniti policu da biste je očistili, slijedite sljedeće upute:
• Isključite uređaj iz struje i izvucite utikač iz utičnice.
• Nježno otpustite gumb na kompresoru pomoću kliješta tako da se polica može ukloniti
• Podignite je.
• Očistite je i potpuno osušite
• Montirajte je natrag pomoću obrnutog slijeda operacija
13. Da biste izvadili ladicu, izvucite je što više možete, nakrivite je prema gore i onda izvucite do kraja.

Prebacivanje vrata

Nastavite po rednim brojevima **(Slika 13)**.

Što se smije a što se ne smije

Da- Redovito čistite svoju škrinju.
Da- Držite svježe meso i perad ispod kuhane hrane i mliječnih proizvoda.
Da- Skinuti sve beskorisne listove na povrću i ukloniti svu zemlju.
Da- Ostaviti zelenu salatu, kupus, peršin i cvjetaču na stabljici.
Da- Umotati sir prvo u papir otporan na masnoću i zatim u plastičnu vrećicu, istisnuvši zrak što je više moguće. Za najbolje rezultate, izvadite hranu iz odjeljka za zamrzavanje bar sat vremena prije jela.
Da- Omotati svježe meso i piletinu labavo u plastičnu i aluminijsku foliju. To sprječava sušenje.
Da- Zamotati ribu i iznutrice u plastične vrećice.
Da- Zamotati hranu s jakim mirisom ili onu koja se može osušiti u plastične vrećice ili aluminijsku foliju i staviti u spremnik koji ne propušta zrak.
Da- Dobro omotati kruh da ostane svjež.
Da- Hladiti bijela vina, crno i svijetlo pivo i mineralna voda prije serviranja.
Da- Povremeno provjeravati sadržaj škrinje
Da- Držati hranu što je moguće kraće vrijeme i držati se datuma vezanim uz vijek trajanja.
Da- Pohraniti komercijalno zamrznuta hrana u skladu s uputama danim na pakiranjima.
Da- Uvijek birajte kvalitetnu hranu i pazite da je čista prije nego je zamrznete.
Da- Pripremati svježa hrana za zamrzavanje u malim porcijama da bi se osiguralo brzo zamrzavanje.
Da- Umatati hranu u aluminijsku foliju ili kvalitetne plastične vrećice za škrinju i paziti da nema zraka u njima.
Da- Omatati zamrznutu hranu odmah nakon kupnje i staviti u hladnjak čim prije.

Ne smije se - Pohraniti banane u zamrzivač.
Ne smije se- Pohraniti dinju ili lubenicu u škrinju. Može se hladiti kratko vrijeme dok god je omotana da biste spriječili prenošenje mirisa na drugu hranu.
Ne smije se- Prekrivati police s bilo kakvim zaštitnim materijalima koji sprječavaju cirkulaciju zraka.
Ne smije se- skladištiti otrovne ili bilo kakve opasne supstance u Vašem aparatu. Dizajniran je samo za pohranu hrane.
Ne smije se- Konzumirati hrana koja je bila zamrznuta dulje vrijeme.
Ne smije se- Stavljati kuhana i svježa hrana skupa u isti spremnik. Oni se moraju pakirati i spremati odvojeno.
Ne smije se- Dopustiti da hrana ili sokovi hrane kapaju na hranu.
Ne smije se- Ostavljati vrata otvorena dulje vrijeme, jer će rad aparata biti skuplji i stvorit će se previše leda.
Ne smije se- Koristiti oštre predmete poput noževa ili vilica da bi se uklonio led.
Ne smije se- stavljati topla hrana u aparat. Pustite je prvo da se ohladi.
Ne smije se- Stavljati boce punjene tekućinom ili limenke s gaziranim pićem u škrinju, jer može eksplodirati.
Ne smije se- Prijeći maksimalni količinu kad zamrzavate hranu.
Ne smije se- Davati djeci sladoled i vodenaste sladolede direktno iz škrinje. Niske temperature mogu povrijediti usne.
Ne smije se- Zamrzavati gazirana pića.
Ne smije se- Pokušavati zamrznuti hranu koja je otopljena; ona se treba pojesti unutar 24 sata ili se skuhati i ponovno zamrznuti.
Ne smije se- Vaditi stvari iz škrinje mokrim rukama.

Informacije o buci za vrijeme rada

Da biste održali odabranu temperaturu, Vaš aparat povremeno uključuje kompresor.
Buka koja nastaje zbog tog je posve normalna.
Čim uređaj dosegne radnu temperaturu, buka će se automatski stišati.

Zujanje dolazi od (kompresora) motora. Kad se motor UKLJUČI, buka se može nakratko povećati.
Nagli klik se može ponekad čuti zbog promjene položaja brojača vremena.

Zvuk tekuće vode dolazi od sredstva za hlađenje jer teče kroz cijevi.

Buka od škljocanja se uvijek može čuti kad termostat UKLJUČUJE/ISKLJUČUJE motor.
Buka od škljocanja se može javiti kad
- automatski sustav za odmrzavanje radi.
- se uređaj hladi ili zagrijava (širenje materijala).

Ako je buka pretjerano glasna, uzroci vjerojatno nisu ozbiljni i obično se vrlo lako eliminiraju.

- Uređaj ne stoji ravno - Koristite nožicu podesivu po visini ili stavite podložak pod nožicu.
- Uređaj ne stoji slobodno – molimo pomaknite uređaj dalje od kuhinjskih elemenata ili drugih aparata.
- Ladice ili police su previše labave ili pritegnute – Molimo provjerite odvojive komponente i, ukoliko je potrebno, ponovno ih napunite.
- Boce i/ili kutije se dodiruju - Molimo razmaknite boce i/ili kutije.

Rješavanje problema

Ako aparat ne radi kad se uključi, provjerite;

- Da je utikač dobro utaknut u utičnicu i da je dovod energije uključen. (Da biste provjerili dovod energije u utičnicu, uključite drugi uređaj)

* Da li je iskočio osigurač / je li prekidač prebačen / je li isključena glavna sklopka dovoda energije.

- Da li je tipka za kontrolu temperature dobro postavljena.
- Da je novi utikač dobro ožičen, ako ste mijenjali ugrađeni utikač.

Ako aparat još uvijek ne radi nakon gore navedenih promjena, kontaktirajte prodavača od kojih ste kupili uređaj.

Pazite da ste napravili sve gore navedene provjere, jer će Vam biti naplaćena naknada ako se ne nađe greška.

Tehnički podaci

Marka	BEKO
Model	**CN232120; CN232120S**
Vrsta uređaja	**FROST FREE HLADNJAK-ZAMRZIVAČ tipa I** * ***
Ukupan bruto volumen (l)	320
Ukupan koristan volumen (l)	287
Koristan volumen škrinje (l)	90
Koristan volumen hladnjaka	197
Kapacitet zamrzavanja (kg/24 h)	4
Energetski razred (1)	A+
Potrošnja energije (kWh/godišnje) (2)	333
Autonomija (u satima)	19
Buka (dB(A) re 1 pW)	40
Ekološko sredstvo za zamrzavanje R600a	
(1) Energetski razred: A. . . G (A = ekonomičan . . . G = manje ekonomičan) (2) Stvarna potrošnja energije ovisi o uvjetima uporabe i mjestu gdje je uređaj postavljen.	

Znak na proizvodu ili pakiranju označava da se proizvod ne smije tretirati kao kućni otpad. Umjesto toga, treba se predati u odgovarajućem centru za reciklažu električne i elektronske opreme. Osiguranjem pravilnog odlaganja ovog proizvoda, pomoći ćete u sprječavanju mogućih negativnih posljedica na okolinu i zdravlje ljudi, koji bi inače bili uzrokovani neodgovarajućim rukovanjem otpadom ovog proizvoda. Za detaljnije informacije o reciklaži ovog proizvoda, molimo javite se u ured lokalne samouprave, Vašu tvrtku za zbrinjavanje otpada ili trgovinu u kojoj ste kupili proizvod.

Gratulálunk a BEKO minőségű
készülékválasztásához, melyet sok évnyi használatra
terveztek.

Első a biztonság!

Ne csatlakoztassa a készüléket elektromos ellátáshoz, amíg minden csomagolást és szállításvédelmi eszközt el nem távolított.
• Hagyja állni legalább 12 órát, mielőtt bekapcsolná a készüléket, hogy a kompresszor olajszintje leülepedjen, ha vízszintesen szállították.
• Ha lecseréli régi, zárral vagy retesszel felszerelt készülékét, győződjön meg róla, hogy biztonságos, hogy elkerülje egy gyermek bennrekedését.
• A készüléket csak arra a célra szabad használni, amire tervezték.
• Ne dobja tűzre a készüléket. A készülék szigetelése CFC anyagokat (fluór-klór-szénhidrogén) tartalmaz, amelyek gyúlékonyak. Azt ajánljuk, hogy további információért, hogy hogyan szabaduljon meg készülékétől és lehetséges szolgáltatásokért, lépjen kapcsolatba a helyi hatósággal.
• Nem ajánljuk a készülék használatát fűtetlen, hideg helyiségben. (pl.: garázs, télikert, melléképület, fészer, házon kívül stb.)
A lehető legjobb teljesítmény és zavarmentes működés érdekében nagyon fontos, hogy ezeket az utasításokat figyelmesen olvassa el. Ezen utasítások elmulasztása érvénytelenítheti az ingyen szervizhez való jogot a garancia időtartama alatt.
Kérjük, tartsa ezeket az utasításokat biztonságos helyen a gyorsabb használhatóság érdekében.

A készüléket nem tervezték korlátozott fizikai, érzékelő vagy mentális képességekkel rendelkező, illetve gyakorlatlan személy által történő használatra, kivéve, ha az ilyen személy felügyeletét valamely, annak biztonságáért felelős személy látja el, illetve ez a személy a készülék használatára vonatkozóan útmutatást biztosít.
Biztosítani kell a gyermekek felügyeletét, hogy azok ne játsszanak a készülékkel.

Elektromos követelmények

Mielőtt bedugná a csatlakozót a konnektorba, győződjön meg róla, hogy a feszültség és frekvenciamutató megfelel a készülék hátulján szereplő osztályozásnak.
Azt ajánljuk, hogy a készülékét a fő áramkörhöz egy megfelelő kapcsolón keresztül csatlakoztassa egy könnyedén elérhető állásba.

Figyelmeztetés! Ezt a készüléket földelni kell.
Az elektromos berendezés javítását csak szakképzett személy végezheti. A képzetlen személy által végrehajtott javítás kockázatot rejt, amely kritikus következményekkel járhat a készülék felhasználója számára.
Figyelem!
Ez a készülék R600a-val működik, amely környezetbarát, de gyúlékony gáz. A termék szállítása és rögzítése folyamán ügyelnie kell arra, hogy ne sértse meg a hűtőrendszert. Ha a hűtőrendszer megsérül és a gáz szivárog a rendszerből, tartsa távol nyílt lángtól és szellőztesse ki a helyiséget rövid időre.
FIGYLMEZTETÉS -Ne használjon más mechanikus berendezéseket vagy egyéb eszközöket a kiolvasztás felgyorsításához, mint amelyeket a gyártó ajánlott.
FIGYELMEZTETÉS -Ne sértse meg a fagyasztókört.
FIGYELMEZTETÉS -Ne használjon elektromos berendezést a készülék élelmiszer tárolására alkalmas rekeszeiben, kivéve a gyártó által ajánlott típusokat.
FIGYELMEZTETÉS -Ha az áramellátó zsinór megsérült, annak kicserélését a gyártóval, a gyártó szervizelőjével vagy hasonló képzett szakemberrel kell elvégeztetni a veszély elkerülése érdekében.

Szállítási utasítások

1. A készüléket csak függőleges állapotban szabad szállítani. A szállítmány csomagolásának sértetlennek kell lennie a szállítás alatt.
2. Ha a készüléket vízszintesen helyezik el a szállítás alatt, legalább 12 óráig nem szabad működtetni, hogy a rendszer helyreálljon.
3. Ha a fenti utasításoknak nem tesz eleget, az a készülék sérülését eredményezheti, amelyért a gyártó nem vállal felelősséget.
4. A készüléket óvni kell esőtől, nedvességtől és egyéb légköri hatásoktól.

Fontos!
• Óvatosnak kell lennie a készülék tisztítása/szállítása alatt, hogy a kondenzátor drót huzaljai ne érintkezzenek a készülék hátuljában, mivel ezek az ujjak és kezek sérülését okozhatják.
• Ne próbáljon meg ráülni vagy ráállni a készülék tetejére, mivel nem erre a használatra tervezték. Megsérülhet vagy károsíthatja a készüléket.
• Győződjön meg róla, hogy a fő kábel nem csípődött be a készülék alá a mozgatás alatt, mivel ezzel megsértheti a kábelt.
• Ne engedje, hogy a gyerekek játszanak a készülékkel, vagy megváltoztassák a vezérlést.

Beüzemelési utasítások

1. Ne tartsa a készüléket olyan helyiségben, ahol a hőmérséklet éjszaka és/vagy télen -15 fok alá csökken.
2. Ne tegye a berendezést tűzhelyek vagy fűtőtestek közelébe, illetve közvetlen napfényre, mivel ez túlzottan megterhelheti t a készülék funkcióit. Ha meleg vagy mélyhűtő mellé helyezi, tartsa be a következő minimális oldaltávolságokat:
Tűzhelyektől 30 mm
Fűtőtestektől 300 mm
Fagyasztóktól 25 mm
3. A szabad légáramlás érdekében győződjön meg róla, hogy elegendő hely van a berendezés körül **(2. rész)**.
• Tegye a hátsó szellőző fedelet a hűtőszekrény hátuljára, hogy beállítsa a hűtőszekrény és fal közötti távolságot **(3. rész).**
4. A készüléket sima felületre kell helyezni. A két első lábat beállíthatja, ha szükséges. Annak biztosításához, hogy a berendezés egyenesen álljon, forgassa a két első lábat az óra járásával megegyező vagy ellentétes irányba, amíg biztonságosan nem áll a padlón. A lábak megfelelő beállításával elkerüli a túlzott rezgést és hangot **(4. rész)**.
5. Olvassa el „Tisztítás és ápolás” részt, hogy a berendezést előkészítse a használatra.

Ismerje meg készülékét
(1. ábra)

1 - Szabályozógomb és belső világítás
2 - Friss étel ventilátor
3 - Borosüveg tartó
4 - Állítható szekrénypolcok
5 - Frissen tartó rekesz fedele
6 - Fiókok
7 - Bio-friss
8 - Jégtálca tartó és jégtálca
9 - Gyorsfagyasztó rekesz
10 - Lefagyasztott ételtartó rekesz
11 - Állítható lábak
12 - Tejtermék rekesz
13 - Befőttes polc
14 - Palacktartó polc
15 - Mélyhűtő ventilátor

A ventilátorok célja a rekesz levegőjének keringetése. A motor kompresszorral párhuzamosan kapcsolódik. Ha a kompresszor áll, akkor a ventillátorok is állnak.

Javasolt a készülékben lévő étel elrendezése

Útmutatások az optimális tárolás és higiénia eléréséhez:
1. A hűtőszekrény rekesz támogatja a friss ételek és italok rövidtávú tárolását.
2. A fagyasztó * *** osztályozva van, és megfelel az előfagyasztott étel fagyasztására és tárolására.
Az ajánlott tárolásért * *** mindenkor figyelembe kell venni az étel csomagolásán meghatározottakat.
3. A tejtermékeket az ajtóban található speciális rekeszben kell tárolni.
4. A főzött ételeket légmentes tartályokban kell tárolni.
5. A polcon a friss, csomagolt termékeket tarthatja. A friss gyümölcsöket és zöldségeket meg kell tisztítani és a frissen tartó rekeszben kell tárolni.
6. A palackokat az ajtórészben tarthatja.
7. A nyers hús tárolásához használjon műanyagzacskót, és helyezze a legalsó polcra. Ne hagyja, hogy főtt ételekkel érintkezzen, és így elkerülje a szennyeződést. A biztonság érdekében csak 2-3 napig tárolja a nyers húst.
8. A maximális hatékonyság érdekében ne fedje be papírral vagy egyéb anyaggal a kivehető polcokat, hogy a hideg levegő szabadon áramolhasson.
9. Ne tároljon növényi olajat az ajtópolcokon. A csomagolt ételt tárolja lefedve és becsomagolva. Hagyja kihűlni a forró ételeket és italokat, mielőtt hűtőbe helyezi őket. A megmaradt konzervet ne tárolja a konzervdobozban.
10. Ne fagyasszon le a szénsavas italokat, valamint az olyan termékeket, mint például az ízesített jeget, ne túl hidegen fogyassza.
11. Néhány gyümölcsnek és zöldségnek árt, ha 0 ^{o}C körül tartják. Ezért az ananászt, dinnyét, uborkát, paradicsomot és hasonló termékeket csomagolja be műanyagzacskóba.
12. A magas alkoholtartalmú italokat álló helyzetben, biztosan záró tartóban kell tárolni. Soha ne tároljon olyan terméket, amely gyúlékony hajtógázt (pl. Tejszín sprayt, aeroszolos dobozokat, stb.) vagy robbanásveszélyes anyagokat tartalmaznak. Ezek robbanásveszélyesek.
13. „A kosarak fagyasztóból történő eltávolításához, kérjük, járjon el az 12. pontban leírtak alapján.”

Hőmérsékletszabályozás és -beállítás

Az üzemeltetési hőmérséklet a fagyasztórész tetején található szabályozógombbal **(5. rész)** állítható be. A fokozatok 1 és 6 között választhatók, ahol a 6 a leghidegebb.
Amikor a készüléket első alkalommal bekapcsolja, a szabályozógombot úgy kell beállítani, hogy 24 óra használat után a hűtő átlaghőmérséklete ne legyen +5°C-nál magasabb. Azt javasoljuk, hogy a szabályozógombot a minimális és maximális érték közötti távolság feléhez állítsa, és figyelje az értéket a kívánt hőmérséklet eléréséhez - a maximális érték alacsonyabb hőmérsékletet eredményez és fordítva. A hűtőszekrény néhány része hűvösebb vagy melegebb lehet (mint pl. zöldség frissen tartó rekesz és a szekrény felső része), ami teljesen normális.
A fagyasztó szokásos tárolási hőmérséklete -18°C legyen. Ha a szabályozó gombot a maximális fokozat felé tekeri, alacsonyabb hőfok érhető el. Javasoljuk a hőmérséklet hőmérővel történő ellenőrzését, hogy meggyőződjön arról, hogy az egyes rekeszek hőmérséklete megfelelő.
Azonnal olvassa le a mért hőfokot, mert a hőmérő hőmérséklete gyorsan gyorsan visszaáll a külső hőmérsékletre, ahogy kivette a hűtőből.
ne feledje, hogy minden esetben, ha kinyitja a készülék ajtaját, a hideg levegő kiáramlik, és a belső hőmérséklet nő. Éppen ezért ne hagyja nyitva a készülék ajtaját, mindig csukja be azt az étel kivétele után.

A működés megkezdése előtt

Végső ellenőrzés
Mielőtt elkezdi használni a készüléket, ellenőrizze az alábbiakat:
1. A lábak a megfelelő szintre vannak beállítva.
2. A belső rész száraz, és a levegő szabadon tud keringeni a hátsó résznél.
3. A belső rész tiszta a „Tisztítás és ápolás” részben leírtaknak megfelelően.
4. A dugót bedugta a konnektorba, és az áram be van kapcsolva. Ha az ajtó nyitva van, a belső világítás bekapcsol.
És jegyezze meg, hogy:
5. Hangot fog hallani, amint a kompresszor beindul. A folyadék és a gázok, amelyeket a hűtésrendszeren belül lezártak, szintén (hangot) adhatnak ki, akár működik a kompresszor, akár nem. Ez teljesen normális jelenség.
6. A szekrény tetejének enyhe hullámossága teljesen normális a gyártó által használt eljárásnak köszönhetően; ez nem hiba.
7. Azt ajánljuk, hogy a gombot középre állítsa és kísérje figyelemmel a hőmérsékletet, így biztosítva a készülék kívánt hőmérsékletének fenntartását (Lásd: Hőmérsékletszabályozás és -beállítás c. fejezet).
8. Ne pakoljon be azonnal a készülékbe, amikor bekapcsolja. Várjon, míg a készülék eléri a megfelelő tárolási hőmérsékletet. Azt tanácsoljuk, hogy ellenőrizze a hőmérsékletet pontos hőmérővel (lásd Hőmérsékletszabályozás és -beállítás).

Fagyasztott étel tárolása

A fagyasztója alkalmas a kereskedelmileg lefagyasztott ételek hosszútávú tárolására és arra is használhatja, hogy friss ételt tároljon és fagyasszon.
Ha áramszünet van, ne nyissa ki az ajtót. A mélyhűtött ételre nincs hatással, ha az áramkimaradás kevesebb, mint 17 óráig tart. Ha hosszabb az áramszünet, ellenőrizze az ételt, és vagy fogyassza el rögtön, vagy főzze meg és azután fagyassza le ismét.

Friss étel lefagyasztása

Kérem vegye figyelembe a következő utasításokat, hogy a legjobb eredményeket érje el.
Ne fagyasszon le egyszerre túl nagy mennyiséget.
Az étel minősége akkor a őrizhető meg a legjobban, ha a lehető leggyorsabban le van fagyasztva.
Ne lépje túl 24 órán belül a készüléke fagyasztó kapcitását.
A mélyhűtőbe helyezett meleg étel a hűtőgép folyamatos működését eredményezi, amíg az étel folyamatosan fagyottá nem szilárdul. Ez a hűtőrekesz ideiglenes túlzott lehűléséhez vezethet.
Friss étel lefagyasztásakor, a lehető legjobb fagyasztási kapacitás elérése érdekében, a szabályozó gombot az étel behelyezése előtt 24 órával állítsa maximum pozícióba. A lefagyasztást követően a gomb visszaállítható az eredeti pozícióba.
Kis mennyiségű ételt ½ kg-ig (1 lb) lefagyaszthat anélkül, hogy a hőmérsékletet szabályozó gombot beállítaná.
Különösen figyeljen arra, hogy ne keverje a már lefagyasztott és friss ételeket.

Jégkocka-készítés

Töltse meg a jégkocka-tartót 3/4-ig vízzel és helyezze a fagyasztóba. Lazítsa meg a tálcát egy kanál nyelével vagy hasonló eszközzel, soha ne használjon éles szélű tárgyakat, mint pl. kés vagy villa.

Kiolvasztás

A) Hűtőszekrény rekesz

A hűtőrekesz automatikusan felenged. A kiolvasztott víz a lefolyócsőhöz fut egy a készülék hátulján található gyűjtőtartályon keresztül Ellenőrizze, hogy a cső vége mindig a kompresszoron lévő tálcában legyen, biztosítva ezzel, hogy a víz ne kerüljön az elektromos alkatrészekre vagy a padlóra **(6. rész)**.

B) Mélyhűtő rekesz

A NO FROST leolvasztás teljesen automatikus. Önnek semmi teendője nincs ezzel kapcsolatban. A víz a kompresszor tálcán gyűlik össze. A kompresszor hője által a víz elpárolog

Ne használjon hegyes vagy éles szélű tárgyakat, mintpl. Kés vagy villa, hogy a fagyot eltávolítsa.

Soha ne használjon hajszárítót, elektromos fűtőtestet vagy egyéb elektromos berendezést a kiolvasztáshoz.

Törölje ki szivaccsal a mélyhűtő rekeszének aljában összegyűlt kiolvasztott vizet. A kiolvasztás után alaposan szárítsa ki a készülék belsejét **(7. & 8. rész)**. Csatlakoztassa a dugót a konnektorba és kapcsolja be az elektromos áramot.

Figyelmeztetések!

A fagyasztóban és a frissétel rekeszekben található ventilátorok hideg levegőt keringetnek. Soha ne helyezzen semmilyen tárgyat a burkolaton belülre. Ne engedje, hogy a gyermekek játsszanak a frissétel és fagyasztó ventilátorral. Soha ne tároljon olyan terméket, amely gyúlékony hajtógázt (pl. sprayt, aeroszolos dobozokat, stb.) vagy robbanásveszélyes anyagokat tartalmaznak. Ne fedje be a polcokat semmilyen védőanyaggal, amely akadályozhatja a levegő áramlását.

Ne engedje, hogy a gyerekek játszanak a készülékkel vagy megváltoztassák a vezérlést.

Ne zárja el a ventilátor burkolatát, hogy a berendezés az Ön számára a lehető legjobb teljesítményt nyújthassa. **(9. és 10. tétel)**

Figyelmeztetés!

A berendezés keringető ventilátorral rendelkezik, mely alapvető fontosságú a hűtőszekrény teljesítménye szempontjából. Kérem, gondoskodjon arról, hogy a ventilátorok ne legyenek elzárva (leállítva), illetve hogy étel vagy csomagolás ne akadályozza működésüket. A ventilátor akadályozása vagy elzárása a belső fagyasztó hőmérsékletének növekedését okozhatja (olvadás).

Belső villanykörte cseréje

(11. ábra)

A villanykörtét meghibásodás esetén könnyű kicserélni. Először győződjön meg róla, hogy a hűtő / fagyasztó kábele ki legyen húzva a konnektorból. Fogjon egy laposfejű csavarhúzót, erő kifejtése nélkül nyomja be a lámpa burkolat és a belső szekrény közötti lyukba. Majd óvatosan nyomja meg balra a csavarhúzó markolatát, míg a burkolat fedelének tüskéje ki nem ugrik a helyéről. Ismételje meg a műveletet a jobb oldali lyukon is. Ekkor jobbra kell nyomnia a csavarhúzó markolatát. Ha mindkét oldalt meglazította, a burkolat könnyedén levehető.

Gondoskodjon róla, hogy a villanykörte biztonságosan legyen a tartóba csavarva. Csatlakoztassa a berendezést a megfelelő áramforráshoz. Ha a lámpa még mindig nem működik, vásároljon egy maximum 15 Wattos E14 csavarósapkás izzót, majd csavarja be. A kiégett villanykörtét azonnal, óvatosan dobja el.

Ha kicserélte az izzót, kérjük, helyezze vissza a burkolatot. Győződjön meg róla, hogy a burkolat megfelelően visszaugrott-e a helyére.

Tisztítás és ápolás

1. Azt tanácsoljuk, hogy tisztítás előtt kapcsolja ki a készüléket, és húzza ki a fő csatlakozót.
2. Soha ne használjon éles tárgyat vagy csiszoló anyagot, szappant, háztartási tisztítót, tisztítószert vagy fényesítőt a tisztításhoz.
3. Használjon langyos vizet a készülék belsejének tisztításához, és törölje szárazra azt.
4. A belső rész tisztításához mártson egy ruhát fél liter vízbe, amelyben feloldott egy teáskanál szódabikarbónát, csavarja ki, és törölje át vele a belső részt, majd végezetül törölje szárazra.
5. Ellenőrizze, hogy ne kerüljön víz a hőmérsékletszabályozó dobozba.
6. Ha a készüléket hosszú ideig nem használják, kapcsolja ki, távolítson el minden élelmiszert, tisztítsa meg, és hagyja félig nyitva az ajtót.
7. Azt tanácsoljuk, hogy a termék fémrészeit (pl.: külső ajtó, vitrin oldalak) szilikon wax-szal (autó polírozó) polírozza, hogy a minőségi fedőfestést megóvja.
8. Évente egyszer porszívóval távolítsa el a kondenzátoron, a készülék hátulján felgyülemlett port.
9. Rendszeresen ellenőrizze az ajtótömítéseket, hogy meggyőződjön róla, hogy azok tiszták és ételmaradékoktól mentesek.

10. Soha:
• Ne tisztítsa a készüléket arra alkalmatlan anyagokkal, pl. petróleum alapú termékekkel.
• Semmilyen körülmények között ne tegye ki magas hőnek.
• Ne tisztítsa, súrolja, stb., súrolószerekkel.
11. A tejtermék fedél és ajtótálca eltávolítsa:
• A tejterméktartó fedelének eltávolításához először emelje fel a fedelet egy arasznyira és húzza ki azt az oldalát, ahol a fedél nyitva van.
• Az ajtótálca eltávolításához távolítsa el minden tartalmát, majd egyszerűen tolja fel az alapzatról.
12. Ügyeljen arra, hogy a készülék hátoldalán található, a felolvasztott vizet gyűjtő kiolvasztó tartály mindig tiszta legyen. Ha el akarja távolítani a tálcát, hogy megtisztítsa, kövesse az alábbi utasításokat:
• Kapcsolja ki az áramkört és húzza ki a fő dugót
• Fogó segítségével finoman csavarja ki a kompresszoron található csavart, így a tálca eltávolítható.
• Emelje fel.
• Tisztítsa meg és törölje szárazra
• Állítsa össze újra úgy, hogy a fenti lépéseket fordított sorrendben elvégzi
13. Fiók eltávolításához, húzza ki azt amennyire csak lehetséges, billentse felfelé, majd húzza ki teljesen.

Ajtó áthelyezése

Az utasításokat sorrendjét tartsa be **(13. rész).**.

Kötelező és tilos dolgok listája

Mindig Rendszeresen tisztítsa a készüléket
Mindig Tartsa a nyers és baromfi húst a főzött étel és tejtermék alatt.
Mindig Távolítson el minden használhatatlan levelet a zöldségről és töröljön le róla minden földet.
Mindig Hagyja a salátát, káposztát, petrezselymet és karfiolt a törzsön.
Mindig Csomagolja be a sajtot először zsírpapírba, majd műanyagzacskóba, minél jobban kizárva így a levegőt. A legjobb eredményért vegye ki a hűtőből egy órával a fogyasztás előtt.
Mindig Csomagolja a nyers húst és szárnyasokat lazán folpackba vagy alufóliába. Ez megakadályozza a kiszáradást.
Mindig Csomagolja a halakat és belsőségeket műanyagzacskóba.
Mindig Csomagolja az erős szagú vagy gyorsan kiszáradó ételeket műanyagzacskókba vagy alufóliába, vagy helyezze légmentes tárolóba.
Mindig Jól csomagolja be a kenyeret, hogy friss maradjon.
Mindig Hűtse le a fehér borokat, sört, világos sört és ásványvizet felszolgálás előtt.
Mindig Ellenőrizze rendszeres időközönként a mélyhűtő tartalmát.
Mindig Csak addig tartsa el az ételt, amíg lehetséges és figyeljen a szavatossági időre.
Mindig A csomagoláson megadott utasításoknak megfelelően tárolja a kereskedelmileg lefagyasztott ételeket.
Mindig Mindig kiváló minőségű friss ételt válasszon és fagyasztás előtt győződjön meg róla, hogy alaposan meg van tisztítva.
Mindig Kis adagokban készítse elő a friss ételt, hogy biztosítsa a gyors lefagyasztást.
Mindig Minden ételt csomagoljon be alufóliába vagy a fagyasztóhoz használt műanyagzacskókba és gondoskodjon a légmentességükről.
Mindig A fagyasztott ételt azonnal csomagolja be, mmiután megvásárolta és tegye a fagyasztóba, amint lehetséges.

Soha Ne tárolja a banánt a hűtőszekrény rekeszében.
Soha Ne tároljon dinnyét a hűtőszekrényben. Rövid időre hűtheti, ha becsomagolja, ezzel megakadályozva, hogy más étel átvegye a szagát.
Soha Ne fedje be a polcokat semmilyen védőanyaggal, amely akadályozhatja a levegő áramlását.
Soha Ne tároljon mérgező vagy bármilyen veszélyes anyagot a készülékben. A készüléket csak emberi fogyasztásra alkalmas élelmiszerek tárolására tervezték.
Soha Ne fogyasszon olyan ételt, amely túl sokáig volt lefagyasztva.
Soha Ne tároljon főtt és friss ételt ugyanabban a tárolóban. Ezeket elkülönítve kell csomagolni és tárolni.
Soha Ne engedje, hogy a felengedő étel vagy gyümölcs leve rácsepegjen az ételre.
Soha Ne hagyja nyitva az ajtót hosszú ideig, mert költségesebbé válik a működés és túlzott jégképződést okoz.
Soha Ne használjon a jég eltávolításához éles tárgyakat, pl. kést vagy villát.
Soha Ne tegyen forró ételt a készülékbe. Először hűtse le.
Soha Ne tegyen szénsavas folyadékkal teli palackokat vagy tartályokat a fagyasztóba, mert szétrobbanhatnak.

Soha Ne lépje túl a maximális fagyasztási töltetet, amikor friss ételt fagyaszt.
Soha Ne adjon a gyerekeknek jégkrémet vagy jeget közvetlenül a fagyasztóból. Az alacsony hőmérséklet a szájon "fagyási sérülést" okozhat.
Soha Ne fagyasszon le szénsavas italokat.
Soha Ne próbáljon meg felengedett ételt tárolni: 24 órán belül le kell fagyasztani vagy meg kell főzni, majd újra lefagyasztani.
Soha Ne távolítsa el nedves kézzel a tételeket a hűtőszekrényből.

Energiafogyasztás

A fagyasztott élelmiszerek tárolására szolgáló maximális hely úgy biztosítható, ha kiveszi a fagyasztórekeszben található középső és felső fiókot. A készülék energiafogyasztását a középső, illetve a felső polc mellőzésével és teletöltött fagyasztó mellett határoztuk meg.

Gyakorlati tanácsok az áramfogyasztás csökkentéséhez.

1. Biztosítsa, hogy a készüléket jól szellőző helyen helyezzék el. Próbálja meg a lehető legmesszebb elhelyezni a különféle hőforrásoktól (sütő, radiátor stb.). Ezzel egyidőben pedig próbáljon olyan helyet keresni, ahol a készüléket nem érheti közvetlen napsugárzás.
2. A hűtött/fagyasztott élelmiszert a lehető leggyorsabban helyezze be a hűtőszekrénybe, különösen nyári napokon. A hűtött és fagyasztott élelmiszerek hazaszállításához javasolt hőszigetelt zacskókat használni.
3. Azt javasoljuk, hogy a fagyasztóban fagyasztott élelmiszereket először a hűtőrekeszben olvassza fel. Ennek következtében a felolvasztandó csomagot egy egy megfelelő edénybe helyezze, hogy a felolvadt víz nem folyjon be a hűtőrekeszbe. Azt javasoljuk, hogy a fagyasztott élelmiszer felolvasztását a felhasználás előtt 24 órával kezdje meg.
4. A hűtő ajtaját a lehető legkevesebb alkalommal nyissa ki.
5.A szükségesnél többször soha nem nyissa ki a készülék ajtaját, és mindig ellenőrizze, hogy megfelelően csukta-e be az ajtót.

A gép működése közben tapasztalható zajra és rezgésekre vonatkozó információk

1. Működés során a működési zaj egyre hangosabbá válhat.
- A beállított hőmérséklet fenntartása érdekében a készülék kompresszora időről-időre elindul. A kompresszor által kibocsátott hang az induláskor hangosabb, mint üzemelés közben. A kompresszor leállásakor egy kattanó hang hallható.
- A készülék teljesítményét és működési funkcióit a környezeti hőmérséklet változása is befolyásolhatja. Ezt teljesen normális.
2. Folyadékáramláshoz vagy porlasztáshoz hasonló zajok
- Ezeket a zajokat a rendszerben áramló hűtőközeg okozza, mely elengedhetetlen a készülék működéséhez .
3. Szélfújáshoz hasonló zaj.
- Ezt a zajt a készülékben található ventilátorok okozzák. Ezek a ventilátorok a készülék hatékonyabb hűtését segítik elő. Ez a zaj nem jelent meghibásodást.
4. Egyéb rezgések és zajok.
- A rezgéseket és zajokat a padló típusa is befolyásolhatja, melyre a készüléket helyezte. Biztosítsa, hogy a padlón ne legyenek jelentős szintbeli eltérések és ellenőrizze, hogy a padló teherbírása elegendő-e a készülék megtartásához.
- A többi rezgést és zajt a készülék tetejére helyezett tárgyak is okozhatják. Ezeket a tárgyakat el kell távolítani a készülék tetejéről
- A hűtőszekrénybe helyezett üvegek és edények egymáshoz érnek. Ilyen esetekben helyezze távolabb egymástól az üvegeket és az edényeket.

Problémakeresés

Ha a készülék nem működik, amikor bekapcsolja, akkor ellenőrizze az alábbiakat:

- A dugó megfelelően van-e bedugva a konnektorba és hogy van-e áram. (A konnektor áramellátásának ellenőrzéséhez csatlakoztasson más készüléket)
- A biztosíték kiment-e/ az áramkörmegszakító kiment-e/ a fő elosztó ki van-e kapcsolva.
- A hőmérsékletszabályozó megfelelően van-e beállítva.
- Ha a dugót kicserélte, az új dugó megfelelően van-e bekötve.

Ha a készülék még mindig egyáltalán nem működik a fenti ellenőrzések után, lépjen kapcsolatba a kereskedővel, akinél a készüléket vásárolta.
Kérjük, ellenőrizze, hogy a fenti ellenőrzéseket elvégezte, mert fizetnie kell, ha nem találnak hibát.

Műszaki adatok

Márka	BEKO
Modell	**CN232120; CN 232120S**
Készülék típusa	**FAGYÁSMENTES HŰTŐSZEKRÉNY-FAGYASZTÓ I-es típus** * ***
Teljes bruttó térfogat (l.)	320
Teljes hasznos térfogat (l.)	287
Fagyasztó hasznos térfogata (l.)	90
Hűtőszekrény hasznos térfogata	197
Fagyasztókapacitás (kg/24h)	4
Energiaosztály (1)	A+
Energiafogyasztás (kWh/év) (2)	333
Önállóság (órákban)	19
Zajszint [dB(A) re 1 pW]	40
Környezetkímélő hűtőanyag R600a	
(1) Energiaosztály: A+++ . . . D (A+++= takarékos. . . D = kevésbé takarékos) (2) A tényleges energiafogyasztás a használat körülményeitől és az elhelyezéstől függ.	

A terméken vagy a csomagoláson található ▬ ábra azt jelzi, hogy a termék nem kezelhető háztartási hulladékként, hanem a megfelelő, az elektromos és elektronikus felszerelések újrahasznosítására létesült begyűjtő pontokban kell leadni. Ha gondoskodik a termék megfelelő leselejtezéséről, segít megelőzni azokat a környezetre és egészségre káros hatásokat, amelyeket a termék nem megfelelő leselejtezése eredményezne. A termék leselejtezésével kapcsolatos további részletekért forduljon a lakóhelyén található háztartási hulladék begyűjtőhöz vagy az árúházhoz, ahol a terméket megvásárolta.

4578332744
PL,SK,CZ,BG,HR,HU

www.beko.com