CANDY

# *Mikrovlnná trouba*

## Návod na obsluhu
## Model: MIC 440 TX

**Před použitím mikrovlnné trouby si pozorně prostudujte tento návod a pečlivě jej uschovejte.**
Pokud budete postupovat podle těchto pokynů, trouba vám bude sloužit mnoho let.

**TENTO NÁVOD DOBŘE USCHOVEJTE**

## OPATŘENÍ PRO ZABRÁNĚNÍ PŘÍPADNÉMU VYSTAVENÍ SE NADMĚRNÉ MIKROVLNNÉ ENERGII

(a) Nepokoušejte se spouštět tuto troubu s otevřenými dvířky, protože by to mohlo mít za následek nebezpečné vystavení se mikrovlnné energii. Je důležité nerozbíjet či jinak narušovat bezpečnostní zámky.

(b) Nevkládejte žádné předměty mezi přední stěnu trouby a dveře a nedovolte, aby se na povrchu těsnění hromadila nečistota nebo zbytky čisticího prostředku.

(c) UPOZORNĚNÍ: Pokud dojde k poškození těsnění dvířek, trouba nesmí být používána, dokud nebude opravena kompetentní osobou.

## DODATEK

Pokud přístroj nebude udržován v dobrém a čistém stavu, jeho povrch může být poškozen a může to mít dopad na životnost přístroje a vést k potenciálním nebezpečným situacím.

### Technické údaje

| | |
|---|---|
| Model: | MIC 440 TX |
| Jmenovité napětí: | 230 V ~ 50 Hz |
| Jmenovitý příkon (mikrovlnné vaření): | 3350 W |
| Jmenovitý výkon (mikrovlnné vaření): | 900 W |
| Jmenovitý příkon (gril): | 1750 W (shora) + 600 W (dolů) |
| Jmenovitý příkon (konvekce): | 1750 W |
| Kapacita trouby: | 44 l |
| Průměr otočného talíře: | Ø 360 mm |
| Vnější rozměry (D x Š x V) | 594 x 455 x 568 mm |
| Netto hmotnost: | přibližně 41 kg |

Na výrobek bylo vydané ES prohlášení o shodě.
Hlučnost výrobku (EN 60704-2-13)
MIC 440TX ..... 60 dB (A)

**POZOR!**

**VYSOKÉ NAPĚTÍ**
**Nesundávejte kryty!**
**Uvnitř je vysoké napětí!**

## DŮLEŽITÉ BEZPEČNOSTNÍ POKYNY

**Upozornění** Pro snížení rizika požáru, úrazu elektrickým proudem, zranění osob nebo vystavení nadměrné mikrovlnné energii při používání vašeho spotřebiče dodržujte základní opatření, včetně

1. **Upozornění:** Tekutiny a jiné potraviny nesmí být ohřívány v utěsněných nádobách, protože mají tendenci explodovat.
2. **Upozornění:** Pro jinou než kompetentní osobu je nebezpečné odstraňovat kryt, který poskytuje ochranu proti vystavení mikrovlnné energii.
3. **Upozornění:** Dětem dovolte používat troubu pouze pod dohledem a po poskytnutí příslušných instrukcí, aby dítě bylo schopno používat troubu bezpečně a chápalo rizika spojená s nesprávným používáním.
4. **Upozornění:** Když je spotřebič provozován v kombinovaném režimu, děti by měly troubu používat pouze pod dozorem dospělé osoby, protože dochází k vytváření vysoké teploty (pouze pro řady s grilem).
5. Používejte pouze kuchyňské náčiní vhodné pro použití v mikrovlnné troubě.
6. Trouba by měla být pravidelně čištěna a jakékoliv zbytky jídla musí být odstraněny.
7. Prostudujte si a dodržujte specifické: „OPATŘENÍ PRO ZABRÁNĚNÍ MOŽNÉHO VYSTAVENÍ SE NADMĚRNÉ MIKROVLNNÉ ENERGII“.
8. Pokud ohříváte jídlo v plastových nebo papírových nádobách, troubu neustále kontrolujte s ohledem na možnost vznícení se.
9. Pokud se objeví kouř, spotřebič vypněte nebo odpojte od zdroje a dveře nechte zavřené, aby se uhasily případné plameny.
10. Jídlo nevařte příliš dlouho.
11. Vnitřní část trouby nepoužívejte pro účely skladování. Uvnitř trouby neskladujte žádné potraviny, jako např. chleba, sušenky atd.
12. Odstraňte drátky a kovová držadla z papíru nebo plastových nádob/sáčků, než je umístíte do trouby.
13. Tuto troubu instalujte nebo umísťujte pouze v souladu s poskytnutými instalačními pokyny.
14. Vejce ve skořápce a celá na tvrdo vařená vejce by neměla být v mikrovlnné troubě ohřívána, protože mohou explodovat, i po ukončení ohřívání v mikrovlnné troubě.
15. Spotřebič používejte pouze pro účel, k němuž je určen, jak je popsáno v manuálu. V tomto spotřebiči nepoužívejte korosivní chemikálie nebo výpary. Tato trouba je navržena speciálně pro ohřívání. Není určena pro průmyslové nebo laboratorní použití.
16. Pokud dojde k poškození přívodního kabelu, bude muset být vyměněn výrobcem, jeho servisním zástupcem nebo podobně kvalifikovanou osobou, aby se zabránilo jakémukoliv nebezpečí.
17. Spotřebič neskladujte a nepoužívejte venku.
18. Troubu nepoužívejte v blízkosti vody, ve vlhkém suterénu nebo blízko bazénu.
19. Teplota přístupného povrchu může být při provozu spotřebiče vysoká. Kabel veďte mimo zahřívaný povrh a nezakrývejte žádné ventilační otvory na troubě.
20. Nenechte kabel viset přes hranu stolu nebo pultu.
21. Neschopnost udržet troubu v čistém stavu by mohla vést ke zhoršení stavu povrchu, což by mohlo mít negativní dopad na životnost spotřebiče a případně způsobovat nebezpečné situace.
22. Obsah kojeneckých lahví a skleniček s jídlem pro děti je nutno promíchat či protřepat a před konzumací je nutno zkontrolovat teplotu, aby nedošlo k popálení.
23. Ohřívání nápojů v mikrovlnné troubě může mít za následek zpožděné eruptivní ohřívání, proto při manipulaci s nádobou buďte opatrní.
24. Spotřebič není určený pro použití osobami (včetně dětí) se sníženými fyzickými, senzorickými nebo mentálními schopnostmi nebo bez dostatečných zkušeností a znalostí, dokud nejsou pod dohledem osoby odpovědné za jejich bezpečnost.
25. Nedovolte dětem hrát si se spotřebičem.
26. Mikrovlnnou troubu nestavte do skříňky, pokud k tomu není určená.
27. Spotřebič nesmí být ovládán externím časovačem nebo samostatným dálkovým systémem.
28. **Upozornění:** Před výměnou žárovky se ujistěte, zda je spotřebič odpojený od síťové zástrčky.

29. Přístupné části se mohou během použití zahřívat. Udržujte děti mimo dosah spotřebiče. Nepoužívejte parní vysokotlaké čističe.
30. Povrch roštu může být horký.
31. Nepoužívejte drsné čisticí prostředky nebo ostré škrabky k čištění dvířek mikrovlnné trouby, neboť mohou poškrábat povrch.
32. Během použití se spotřebič zahřívá. Nedotýkejte se ohřevného tělesa uvnitř trouby.
33. Používejte pouze teplení sondu určenou pro tuto mikrovlnnou troubu. (pro trouby vybavené možností použití tepelné sondy.)
34. zadní stěnu spotřebiče postavte proti stěně.

# Pro snížení rizika zranění osob
# Instalace uzemnění

## NEBEZPEČÍ

Nebezpečí úrazu elektrickým proudem.
Dotknutí se některých vnitřních součástí může způsobit zranění nebo smrt. Nikdy neprovádějte demontáž spotřebiče.

## UPOZORNĚNÍ

Nebezpečí úrazu elektrickým proudem.
Nesprávné použití uzemnění může mít za následek úraz elektrickým proudem.
Nezapínejte spotřebič do zásuvky, dokud nebude správně nainstalován a uzemněn.

## ČIŠTĚNÍ

Ujistěte se, že jste troubu odpojili od přívodu energie.

1. Po použití vnitřek trouby vyčistěte navlhčeným hadrem.
2. Příslušenství vyčistěte obvyklým způsobem v mýdlové vodě.
3. Pokud jsou znečištěné, rám dvířek, těsnění a sousední části musí být pečlivě vyčištěny vlhkým hadrem.

Tento spotřebič musí být uzemněn. V případě elektrického zkratu uzemnění snižuje riziko úrazu elektrickým proudem tím, že zajišťuje vodič pro odvedení elektrického proudu. Tento spotřebič je vybaven přívodním kabelem, který má uzemňovací vodič s uzemňovací zástrčkou. Zástrčka musí být zapojena do vývodu, který je řádně nainstalován a uzemněn.
Konzultujte kvalifikovaného elektrikáře nebo servisního technika, pokud pokyny pro uzemnění zcela nechápete nebo pokud existují pochyby, zda je spotřebič řádně uzemněn. Pokud je nutno použít prodlužovací kabel, používejte pouze prodlužovací kabel s 3 vodiči.

1. Spotřebič je vybaven krátkým přívodním kabelem, aby se snížilo riziko vznikající z možného zamotání se do delšího přívodního kabelu nebo zakopnutí o něj.
2. Pokud se používá dlouhý přívodní kabel nebo prodlužovací kabel:
   1) Vyznačený elektrický výkon přívodního kabelu nebo prodlužovacího kabelu by měl být minimálně stejně velký, jako je elektrický výkon spotřebiče.
   2) Prodlužovací kabel musí být uzemněného typu s 3 vodiči.
   3) Dlouhý kabel musí být uložen tak, aby nevisel přes plochu pultu nebo stolu, kde by za něj mohly zatáhnout děti nebo kde by se o něj mohlo nechtěně zakopnout.

# KUCHYŇSKÉ NÁČINÍ

**POZOR**

**Nebezpečí zranění**

Je nebezpečné, aby kdokoliv jiný než kompetentní osoba prováděl jakýkoliv servis nebo opravu, která vyžaduje sejmutí krytu, který poskytuje ochranu proti vystavení se mikrovlnné energii.

Viz pokyny ohledně „Materiálů, které můžete používat v mikrovlnné troubě nebo které nesmí být používány v mikrovlnné troubě.“

Mohou existovat některé nekovové kuchyňské potřeby, které nejsou bezpečné pro používání v mikrovlnné troubě. Pokud máte jakékoliv pochybnosti, příslušné potřeby můžete otestovat na základě níže uvedeného postupu.

**Test kuchyňského náčiní:**

1. Naplňte nádobu pro použití v mikrovlnné troubě 1 šálkem studené vody (250 ml) spolu s testovaným náčiním.
2. Vařte na maximální výkon 1 minut.
3. Opatrně si sáhněte na testované náčiní. Pokud je teplé, nepoužívejte jej pro vaření v mikrovlnné troubě.
4. **Nepřekračujte dobu vaření v délce 1 minuty.**

## Materiály, které můžete používat v mikrovlnné troubě

| Kuchyňské náčiní | Poznámky |
|---|---|
| Hliníková fólie | Pouze odstínění. Malé hladké kusy je možno použít pro zakrytí tenkých plátků masa nebo drůbeže, aby se zabránilo převaření. Může docházet k jiskření, pokud je fólie příliš blízko ke stěnám trouby. Fólie by měla být minimálně 1 palec (2,5 cm) od stěny trouby. |
| Nádoba na smažení | Postupujte podle pokynů výrobce. Dno nádoby na smažení musí být minimálně 3/16 palce (5 mm) nad otočným kruhem. Nesprávné používání může způsobit prasknutí otočného kruhu. |
| Stolní nádobí | Pouze nádobí bezpečné pro používání v mikrovlnné troubě. Postupujte podle pokynů výrobce. Nepoužívejte prasklé nebo oprýskané nádobí. |
| Sklenice | Vždy sundejte víčko. Používejte pouze pro ohřívání jídla. Většina sklenic není tepelně odolná a může prasknout. |
| Skleněné nádoby | Pouze tepelně odolné skleněné nádoby do trouby. Ujistěte se, že nemají žádné kovové prvky. Nepoužívejte prasklé nebo oprýskané nádobí. |
| Sáčky pro vaření v troubě | Postupujte podle pokynů výrobce. Nezavírat kovovou sponkou. Proříznout otvory, aby mohla odcházet pára. |
| Papírové talíře a šálky | Používat pouze pro krátkodobé vaření/ohřívání. Nenechávat při vaření bez dohledu. |
| Papírové ubrousky | Používat pro zakrytí jídla při ohřívání a pro absorbování tuku. Používat pod dohledem a pouze pro krátkodobé vaření. |
| Pergamenový papír | Používat pro přikrytí za účelem zabránění vystřikování nebo jako obal při vaření v páře. |

## Materiály, které můžete používat v mikrovlnné troubě

| Kuchyňské náčiní | Poznámky |
|---|---|
| Plast | Pouze nádobí bezpečné pro používání v mikrovlnné troubě. Postupujte podle pokynů výrobce. Plast by měl být označen jako „Bezpečný pro použití v mikrovlnné troubě“. Některé plastové nádoby měknou, když se jídlo uvnitř ohřívá. „Varné sáčky“ a pevně uzavřené plastové sáčky by měly být rozříznuty, propíchnuty nebo otevřeny dle pokynů na obalu. |
| Plastová fólie | Pouze nádobí bezpečné pro používání v mikrovlnné troubě. Používat pro zakrývání jídla při vaření pro uchování vlhkosti. Nedovolte, aby se plastová fólie dotýkala jídla. |
| Teploměry | Pouze teploměry bezpečné pro použití v mikrovlnné troubě (teploměry na maso a cukrovinky). |
| Voskový papír | Používat pro přikrytí za účelem zabránění vystřikování a udržení vlhkosti. |
| Hliníkový podnos | Může způsobovat jiskření. Jídlo přemístěte do nádoby bezpečné pro použití v mikrovlnné troubě. |
| Potravinový karton s kovovým držadlem | Může způsobovat jiskření. Jídlo přemístěte do nádoby bezpečné pro použití v mikrovlnné troubě. |
| Kovové potřeby nebo potřeby s kovovými částmi | Kov odstiňuje jídlo před mikrovlnnou energií. Kovové části mohou způsobit jiskření. |
| Kovové svorky | Mohou způsobit jiskření a otevřený oheň v troubě. |
| Papírové sáčky | Mohou způsobit požár v mikrovlnné troubě. |
| Pórovitý plast | Pórovitý plast se může rozpustit nebo kontaminovat tekutinu uvnitř, pokud bude vystaven vysoké teplotě. |
| Dřevo | Dřevo se používáním v mikrovlnné troubě vysuší a může se štípat nebo praskat |

# NASTAVENÍ VAŠÍ TROUBY

## Názvy částí trouby a příslušenství

Vyjměte troubu a všechny materiály z lepenkové krabice a vnitřku trouby. Vaše trouba je dodávána s následujícím příslušenstvím:

Smaltovaný podnos 1
Jednotka otočného kruhu 1
Návod k obsluze 1

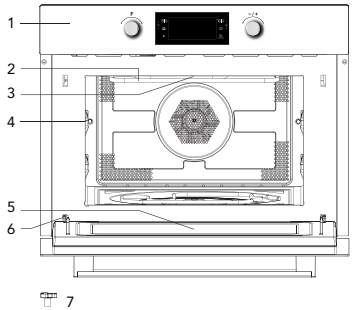

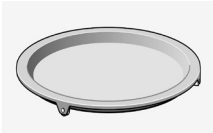


1. Ovládací panel
2. Těleso grilu
3. Osvětlení
4. Pozice zasunutí
5. Skleněná dvířka
6. Závěs
7. Hnací hřídel
8. Krátký grilovací rošt
9. Dlouhý grilovací rošt
10. Grilovací pánev

## Instalace otočného kruhu

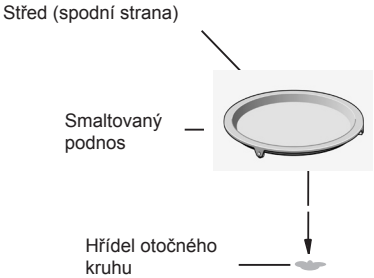


a. Smaltovaný podnos nikdy neumísťujte obráceně. Smaltovanému podnosu by nikdy nic nemělo bránit v otáčení.
b. Při vaření se vždy musí používat smaltovaný podnos.
c. Veškeré jídlo a nádoby s jídlem se při vaření vždy umísťují na smaltovaný podnos.
d. Pokud dojde k prasknutí nebo rozbití smaltovaného podnosu, kontaktujte nejbližší autorizované servisní středisko.

## Důležité informace o instalaci

- Tento spotřebič není určený pro komerční využití.
- Dbejte instalačních pokynů a dbejte na to, že spotřebič smí instalovat pouze kvalifikovaný technik.
- Spotřebič je vybavený zástrčkou a smí být připojený pouze k správně instalované a uzemněné síťové zásuvce.
- V případě potřeby nové zásuvky smí instalaci a připojení kabelu provádět pouze kvalifikovaný technik. Pokud po instalaci není zástrčka přístupná, musíte instalovat odpojovací zařízení s odstupem kontaktů při vypnutí nejméně 3 mm.
- Nepoužívejte adaptéry, mnohonásobné zásuvky ani prodlužovací kabely. Přetížení může způsobit požár.

**Přístupný povrch může být při provozu horký.**

## Umístění

- Upozornění! Nedemontujte spotřebič. Dotek vnitřních komponentů může způsobit zasažení elektrickým proudem nebo smrt.
- Postavte mikrovlnnou troubu na pevný, rovný povrch.
- Ujistěte se, zda je kolem mikrovlnné trouby dostatečný prostor pro větrání. Ze zadní a boční strany nechte nejméně 10 cm volného místa.
- Nezakrývejte větrací otvory.
- Nastavitelné nožičky nedemontujte.
- Nestavte mikrovlnnou troubu do blízkosti zdroje tepla.
- Vysílací a přijímačí přístroje jako jsou TV a rádio mohou mít vliv na provoz mikrovlnné trouby.

## Instalační rozměry

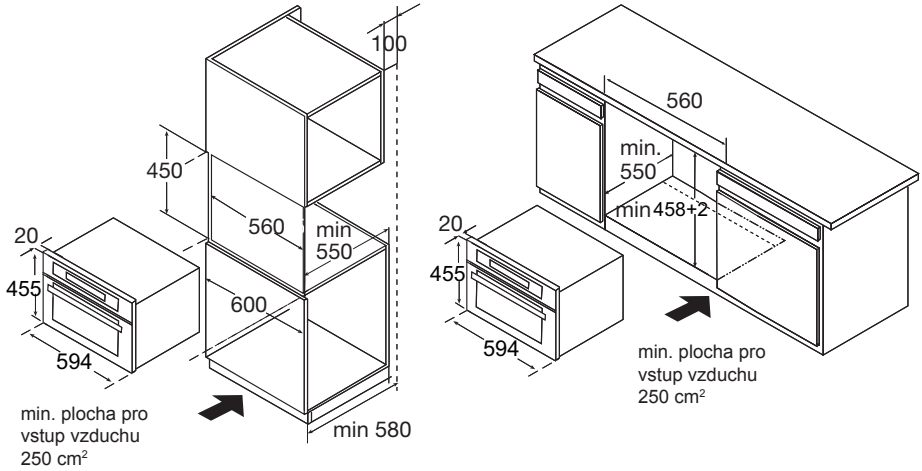


Poznámka: nad troubou by měl být volný prostor.

## Vestavba

• Nepřenášejte spotřebič za madlo dvířek. Madlo se může zlomit.

1. Opatrně zatlačte mikrovlnnou troubu do skříňky, ujistěte se, zda je uprostřed.
2. Otevřete dvířka a připevněte mikrovlnnou troubu pomocí dodaných šroubů.

## Vložení otočného talíře

1. Zkontrolujte pozici hřídele.

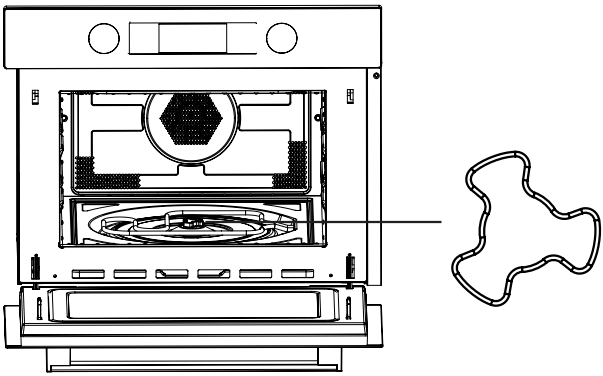

2. Nastavte úhel podnosu, hnací díl by měl směrovat na hnací hřídel.

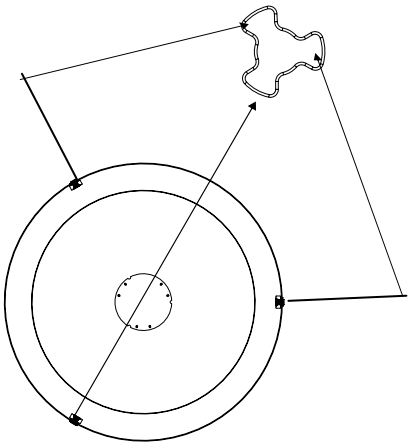

3. Položte podnos na hřídel a dolaďte pozici.

# Obsluha

## Ovládací panel a funkce

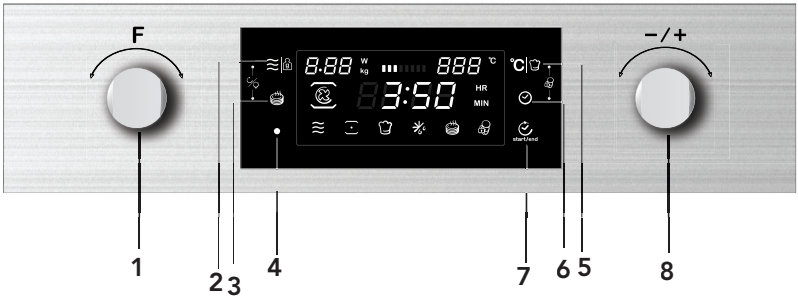


1) Volič funkce
2) Tlačítko výkonu/hmotnosti
3) Tlačítko rychlého předhřevu
4) Tlačítko zapnutí/vypnutí
5) Tlačítko teploty/automatického menu
6) Tlačítko hodin
7) Tlačítko spuštění/pozastavení
8) Volič nastavení

# Pokyny k použití

Tato mikrovlnná trouba využívá moderní elektronické ovládání k nastavení parametrů přípravy podle vašich požadavků.

## 1. Nastavení hodin

Když je mikrovlnná trouba připojena ke zdroji energie, na displeji bliká „00:00“ a zazní jeden signál.

1) Otočením nastavte čas (mezi 00:00 a 23:59.)
2) Po nastavení přesného času stiskněte „ “. Hodiny jsou nastavené.

Poznámka:

1) Pokud chcete změnit čas, musíte stisknout a podržet tlačítko „ “ na 3 sekundy. Zobrazí se aktuální čas a bude blikat na displeji. Otočením nastavte nový čas a stisknutím potvrďte nastavení.
2) Pokud nechcete na displeji zobrazit hodiny, stiskněte opět „ “. Čas zmizí. Opětovným stisknutím „ “ čas zobrazíte.

## 2. Mikrovlnné vaření

1) Stisknutím tlačítka ● aktivujte funkci mikrovln. „01:00“ bliká na displeji a zobrazí se ikona mikrovln. Pokud neuskutečníte žádnou činnost do 10 sekund, automaticky se potvrdí aktuální výkon.
2) Otočením nastavte dobu přípravy.
   Maximální doba přípravy závisí od zvoleného výkonu. Pokud je výkon 900 W, MAX. doba je 30 minut a u dalších výkonů je 90 minut.
3) Stisknutím tlačítka „ “ nastavte výkon mikrovln.
4) Otočením nastavte výkon mikrovln (mezi 100 W až 900 W).
5) Stisknutím „ “ spusťte vaření.

Poznámka: kroky zobrazení nastavení doby jsou následující:

| | |
|---|---|
| 0---1 min: | 1 sekunda |
| 1---5 min: | 10 sekund |
| 5---15 min: | 30 sekund |
| 15---60 min: | 1 minuta |
| 60 min: | 5 minut |

Tabulka výkonu mikrovln

| Výkon mikrovln | 80% | 50% | 30% | 100% | 10% |
|---|---|---|---|---|---|
| Zobrazení | 900 W | 700 W | 450 W | 300 W | 100 W |

Tabulka níže zobrazuje volby výkonu a pro které potraviny jsou vhodné.

| **Výkon** | **Pokrmy** |
|---|---|
| 900 W | - Vaření vody, ohřev<br>- Pečení kuřete, ryb, zeleniny |
| 700 W | - Ohřev<br>- Vaření hub, měkkýšů<br>- Vaření pokrmů obsahujících vejce a sýr |
| 450 W | - Vaření rýže, polévek |
| 300 W | - Rozmrazování<br>- Rozpouštění másla a čokolády |
| 100 W | - Rozmrazování jemných pokrmů<br>- Rozmrazování pokrmů nepravidelných tvarů<br>- Ohřátí zmrzliny<br>- Kynutí těsta |

**Funkce**

| **Funkce** | | | **Režim** | |
|---|---|---|---|---|
| | Mikrovlny | | Mikrovlny | **Mikrovlny**<br>Použijte funkci mikrovln k vaření a ohřevu zeleniny, bramborů, rýže, ryb a masa. |
| | Ohřev | | Horký vzduch | **Horký vzduch**<br>S horkým vzduchem můžete připravovat pokrmy stejným způsobem jako v klasické troubě. Mikrovlny se neaktivují. Před vložením pokrmů troubu předhřejte. |
| | | | Gril s ventilátorem | **Gril s ventilátorem**<br>Použijte tuto funkci k rovnoměrnému pečení jídel s zároveň k zapečení. |
| | | | Gril | **Gril**<br>Gril je vhodný pro přípravu kusů masa a ryb. |

| Funkce | | | Režim | |
|---|---|---|---|---|
| | Ohřev | | Horký vzduch + spodní ohřev | Použijte tuto funkci k pečení velkých kusů masa, pizzy, apod. |
| + | Kombinace | | Horký vzduch | **Mikrovlny + Horký vzduch** Použijte tuto funkci k rychlému pečení jídel. |
| | | | Gril s ventilátorem | **Mikrovlny + Gril s ventilátorem** |
| | | | Gril | **Mikrovlny + Gril** Použijte tuto funkci pro rychlou přípravu jídel a současně pro přidání hnědé kůrky. Mikrovlny a gril se aktivují najednou. Mikrovlny vaří a gril opéká. |
| | | | Horký vzduch + spodní ohřev | Použijte tuto funkci k pečení velkých kusů masa, pizzy, apod. |
| | Automatické programy | | P01 - P13 | **Programy automatické přípravy** |
| | Rozmrazování | | d01 + d02 | **Rozmrazování** |

## 3. Grilování

1) Stisknutím tlačítka „●“ aktivujte funkci mikrovln.
2) Otočením “ zvolte režim přípravy. Kontrolka svítí.
3) Otočením „ “ zvolte režim grilu. Počáteční výkon grilu je třetí úroveň.
   Po zvolení funkce grilu svítí kontrolka „ “.
4) Stisknutím „ “ zvolte výkon grilu.
5) Otočením „ “ zvolte úroveň 3 (MAX.), úroveň 2 nebo 1 (MIN.).

   Stisknutím „ “ zvolte režim nastavení času. Počáteční čas je 10 minut.
6) Otočením „ “ zvolte dobu přípravy grilu. MAX. čas je 90 minut.
7) Stisknutím „ “ spusťte přípravu.

## 4. Konvekční vaření

1) Stisknutím tlačítka „●“ aktivujte funkci mikrovln.
2) Otočením „ F ” zvolte režim přípravy. Kontrolka „ ” svítí.
3) Otočením „ −/+ ” zvolte konvekční režim. „ ” svítí.
   Počáteční teplota je 180 stupňů.
4) Stisknutím „ °C ” aktivujte režim teploty.
5) Otočením „ −/+ ” zvolte teplotu. Rozsah teploty je od 50 do 230 stupňů.

   Stisknutím „ ” zvolte režim nastavení času. Počáteční čas je 10 minut.
6) Otočením „ −/+ ” zvolte dobu přípravy. MAX. doba je 5 hodin.
7) Stisknutím „ ” spusťte přípravu.

## 5. Vaření s grilem a ventilátorem

1) Stisknutím tlačítka „●“ aktivujte funkci mikrovln.
2) Otočením „ F ” zvolte režim přípravy. Svítí kontrolka „ ”.
3) Otočením „ −/+ ” zvolte režim grilu s ventilátorem. Počáteční teplota je 180 stupňů.

   „ ” kontrolka se rozsvítí po zvolení funkce grilu s ventilátorem.
4) Stisknutím „ °C ” aktivujte volbu teploty.
5) Otočením „ −/+ ” zvolte teplotu mezi 100 až 230 stupněmi.
   Možné nastavení je: 100, 105, 110, 115, 120, 125, 130, 135, 140, 145, 150, 155, 160, 165, 170, 175, 180, 185, 190, 195, 200, 205, 210, 215, 220, 225, 230.

   Stisknutím „ ” zvolte režim nastavení času. Počáteční čas je 10 minut.
6) Otočením „ −/+ ” zvolte dobu přípravy. MAX. doba je 5 hodin.
7) Stisknutím „ ” spusťte přípravu.

## 6. Konvekční příprava + spodní ohřev

1) Stisknutím tlačítka „●“ aktivujte funkci mikrovln.

2) Otočením „ F “ zvolte režim přípravy. Svítí kontrolka „ ▔•▔ “.

3) Otočením „ −/+ “ zvolte režim spodní ohřev + konvekce. Počáteční teplota je 180 stupňů.
„ ⊕ “ kontrolka se rozsvítí po zvolení funkce konvekce + spodního ohřevu.

4) Stisknutím „ °C | 🧤 “ aktivujte volbu teploty.

5) Otočením „ −/+ “ zvolte teplotu mezi 100 až 230 stupněmi.
Možné nastavení je: 100, 105, 110, 115, 120, 125, 130, 135, 140, 145, 150, 155, 160, 165, 170, 175, 180, 185, 190, 195, 200, 205, 210, 215, 220, 225, 230.

Stisknutím „ ✓ “ zvolte režim nastavení času. Počáteční čas je 10 minut.

6) Otočením „ −/+ “ zvolte dobu přípravy. MAX. doba je 5 hodin.

7) Stisknutím „ ✓ “ spusťte přípravu.

## 7. Vaření s mikrovlnami + Grilem

1) Stisknutím „●“ aktivujte funkci mikrovln.

2) Otočením „ F “ zvolte kombinovaný režim. „ ≋ “ a „ ▔•▔ “ svítí.

3) Otočením „ −/+ “ zvolte režim. Počáteční výkon je 3.
„ ⌇ “ kontrolka svítí po zvolení funkce grilu.

4) Stisknutím „ °C | 🧤 “ aktivujte nastavení teploty.

5) Otočením „ −/+ “ zvolte výkon.

6) Stisknutím „ ≋ | g “ zvolte výkon. Počáteční výkon je 300 W.

7) Otočením „ −/+ “ zvolte 700 W, 450 W, 300 W a 100 W.

8) Stisknutím „ ✓ “ zvolte režim nastavení času. Počáteční čas je 10 minut.

9) Otočením „ −/+ “ zvolte dobu přípravy. MAX. doba je 90 minut.

10) Stisknutím tlačítka „ ✓ “ spusťte přípravu.

## 8. Vaření s mikrovlnami + konvekcí

1) Stisknutím „●“ aktivujte funkci mikrovln.

2) Otočením „ F ” zvolte režim přípravy. „ ≋ “ a „ ” svítí.

3) Otočením „ −/+ ” zvolte režim konvekce. Počáteční teplota je 180 stupňů.
„ ” kontrolka svítí.

4) Stisknutím „ °C | ” aktivujte nastavení teploty.

5) Otočením „ −/+ ” zvolte teplotu mezi 50 až 230 stupněmi.

6) Stisknutím „ ≋ | 9 ” zvolte výkon. Počáteční výkon je 300 W.

7) Otočením „ −/+ ” zvolte 700 W, 450 W, 300 W a 100 W.

8) Stisknutím „ ” zvolte režim nastavení času. Počáteční čas je 10 minut.

9) Otočením „ −/+ ” zvolte dobu provozu grilu. MAX. doba je 90 minut.

10) Stisknutím tlačítka „ ” spusťte přípravu.

## 9. Vaření s mikrovlnami + grilem s ventilátorem

1) Stisknutím „●“ aktivujte funkci mikrovln.

2) Otočením „ F ” zvolte režim přípravy. „ ≋ “ a „ ” svítí.

3) Otočením „ −/+ ” zvolte režim přípravy. Počáteční teplota je 180 stupňů.
„ ” kontrolka svítí po zvolení funkce.

4) Stisknutím „ °C | ” aktivujte nastavení teploty.

5) Otočením „ −/+ ” zvolte teplotu mezi 100 až 230 stupněmi.

6) Stisknutím „ ≋ | 9 ” zvolte výkon. Počáteční výkon je 300 W.

7) Otočením „ −/+ ” zvolte 700 W, 450 W, 300 W a 100 W.

8) Stisknutím „ ” zvolte režim nastavení času. Počáteční čas je 10 minut.

9) Otočením „ −/+ ” zvolte dobu provozu grilu. MAX. doba je 90 minut.

10) Stisknutím tlačítka „ ” spusťte přípravu.

## 10. Vaření s mikrovlnami + spodním ohřevem + konvekcí

1) Stisknutím „●“ aktivujte funkci mikrovln.
2) Otočením „ F “ zvolte režim přípravy. „ ≋ “ a „ ⊡ “ svítí.
3) Otočením „ −/+ “ zvolte režim konvekce. Počáteční teplota je 180 stupňů.
   „ ⊡ “ kontrolka svítí po zvolení funkce.
4) Stisknutím „ °C | 🧤 “ aktivujte nastavení teploty.
5) Otočením „ −/+ “ zvolte teplotu mezi 100 až 230 stupněmi.
6) Stisknutím „ ≋ | g “ zvolte výkon. Počáteční výkon je 300 W.
7) Otočením „ −/+ “ zvolte 700 W, 450 W, 300 W a 100 W.
8) Stisknutím „ ✓ “ zvolte režim nastavení času. Počáteční čas je 10 minut.
9) Otočením „ −/+ “ zvolte dobu provozu grilu. MAX. doba je 90 minut.
10) Stisknutím tlačítka „ ✓ “ spusťte přípravu.

## 11. Automatické programy

K dispozici máte 15 automatických programů přípravy. Stačí pouze zvolit program a nastavit hmotnost. Výkon, čas přípravy a teplota jsou již nastavené.

1) Stisknutím „●“ aktivujte funkci mikrovln.
2) Otočením „ F “ zvolte režim přípravy. Po zvolení menu automatických programů svítí „ 🧤 “. Čas, hmotnost, první číslo automatického programu je zobrazené na displeji.
3) Stisknutím „ °C | 🧤 “ zvolte automatické menu. Zobrazí se „P01“, „P02“....“P13“.
4) Stiskněte tlačítko „ ≋ | g “.
5) Otočením „ −/+ “ zvolte hmotnost potravin.
6) Stisknutím „ ✓ “ spusťte přípravu.

| Program | Kategorie | Položka |
|---|---|---|
| d01 (rozmrazování)** | Maso, drůbež a ryby | Pokud uslyšíte akustický signál, trouba se vypnula. Otočte pokrm a stisknutím tlačítka start/ pause pokračujte v programu rozmrazování. |
| d02 (rozmrazování)** | Chléb, koláč a ovoce | |
| P01** | Zelenina | Čerstvá zelenina |
| P02** | Přílohy | Brambory - oloupané/vařené |
| P03* | Přílohy | Brambory - pečené<br>Pokud uslyšíte akustický signál, otočte pokrm. Mikrovlnná trouba automaticky spustí následující fázi. |
| P04 | Drůbež/Ryby | Kousky kuřete/Ryb<br>Pokud uslyšíte akustický signál, otočte pokrm. Mikrovlnná trouba automaticky spustí následující fázi. |
| P05* | Moučník | Koláč |
| P06* | Moučník | Jablkový koláč |
| P07* | Moučník | Slaný koláč |
| P08** | Ohřev | Nápoj/polévka |
| P09** | Ohřev | Jídlo na talíři |
| P10** | Ohřev | Omáčka/dušení/hotové jídlo |
| P11* | Rychlé | Mražená pizza |
| P12* | Rychlé | Chipsy z trouby<br>Pokud uslyšíte akustický signál, otočte pokrm. Mikrovlnná trouba automaticky spustí následující fázi. |
| P13* | Rychlé | Mražené - lasagne |

- Programy s * jsou s předhřevem. Během předhřevu se doba přípravy pozastaví a symbol předhřevu svítí. Po  předehřátí uslyšíte akustický signál a symbol předhřevu bude blikat.
- Programy s ** využívají pouze funkci mikrovln.

## 12. Funkce předhřevu

Funkci předhřevu můžete aktivovat po volbě funkcí:
Konvekce, gril s ventilátorem, spodní ohřev-konvekce, MW-konvekce, MW-gril s ventilátorem a mikrovlny se spodním ohřevem a konvekcí.

1) Stiskněte tlačítko „ “. Na displeji se zobrazí ikona předhřevu.
2) Stisknutím tlačítka „ “ spusťte předhřev. Předhřev můžete zastavit otevřením dvířek trouby nebo stisknutím tlačítka „●“.
3) Po dosažení nastavené teploty uslyšíte tři akustické signály a ikona předhřevu bude blikat.
4) Otevřete dvířka trouby, vložte pokrm a dvířka zavřete.

   Stisknutím tlačítka „ “ spusťte přípravu, ikona předhřevu zhasne.

   Pokud nestisknete „ “ trouba se přepne zpět do stavu zobrazení času.

Poznámka: Funkce předhřevu funguje pouze pokud máte zvolený jeden z výše uvedených režimů. Během předhřevu je funkce mikrovln vypnutá.

## 13. Dětský zámek

Uzamčení: ve fázi čekání stiskněte najednou „ “ a „ °C | “, uslyšíte dlouhý akustický signál potvrzující aktivaci dětského zámku a kontrolka „ “ se rozsvítí.

Odemčení: v uzamčeném stavu stiskněte a podržte najednou „ “ a „ °C | “ na 3 sekundy, zazní dlouhý akustický signál potvrzující deaktivaci zámku a kontrolka „ “ zhasne.

## 14. Ovládání osvětlení a otočného talíře

Během funkce mikrovln, grilování a kombinovaného vaření můžete přepínat funkce osvětlení trouby a otočného talíře současným stisknutím „ | “ a „ “.

| Režim přípravy | Počáteční režim | Režim přepnutí |
|---|---|---|
| Mikrovlny | Otočný talíře se otáčí, osvětlení svítí | Talíře se neotáčí, osvětlení nesvítí |
| Gril | Otočný talíře se otáčí, osvětlení svítí | Talíře se neotáčí, osvětlení nesvítí |
| Kombinovaný | Otočný talíře se otáčí, osvětlení svítí | Talíře se neotáčí, osvětlení nesvítí |

## 15. Specifikace displeje

(1) Nastavení, pokud neprovedete jinou činnost, se potvrdí automaticky po 10 sekundách. Kromě prvního nastavení času.
(2) Během nastavení programu, po nastavení 3 sekund, se potvrdí po 3 sekundách.
(3) Pokud je trouba ve stavu nastavení nebo pozastavení, včetně menu automatických programů a programu rozmrazování, pokud neuskutečníte žádnou činnost 5 minut, přepne se do stavu vypnutí.
(4) Po otevření dvířek se rozsvítí osvětlení trouby.
(5) Osvětlení trouby se rozsvítí při pozastavení činnosti trouby.
(6) Tlačítko „ “ musíte stisknout pro pokračování v přípravě, pokud jste otevřeli dvířka.

# ODSTRAŇOVÁNÍ ZÁVAD

Pokud budete provádět odstraňování závad, před vyhledáním pomoci nejprve proveďte následující kontroly.

| Normální situace | |
|---|---|
| Mikrovlnná trouba narušuje příjem TV. | Příjem rozhlasu a televize může být při provozu mikrovlnné trouby narušen. Je to podobné, jako v případě interference s malými elektrickými spotřebiči, jako např. mixér, vysavač a elektrický větrák. Je to normální. |
| Tlumené světlo trouby. | Při chlazení mikrovlnné trouby na nízký výkon může být světlo trouby tlumené. Je to normální. |
| Pára hromadící se na dveřích, horkých vzduch vycházející z ventilačních otvorů. | Při vaření se v jídle může vytvářet pára. Většina páry odejde z trouby ventilačními otvory. Určitá část páry se však může soustředit na chladném místě, jako například na dveřích trouby. Je to normální. |
| Trouba byla náhodou spuštěna bez jídla. | Je zakázáno používat jednotku bez jídla. Je to velmi nebezpečné. |

| Problém | Možná příčina | Odstranění |
|---|---|---|
| Troubu nelze zapnout. | (1) Přívodní kabel není pevně zapojen. | Kabel odpojte. Potom znovu zapojte po 10 sekundách |
| | (2) Spálená pojistka nebo jistič. | Vyměňte pojistku nebo znovu nastavte jistič (opravují odborníci z naší společnosti) |
| | (3) Problém se zásvukou. | Vyzkoušejte zásuvku s jiným elektrickým spotřebičem. |
| Trouba nehřeje | (4) Dveře nejsou dobře zavřeny. | Dveře dobře zavřete. |
| Skleněný otočný talíř vydává při provozu mikrovlnné trouby hluk. | (5) Špinavé opěry válečků nebo spodní část trouby. | Viz „Údržba mikrovlnné trouby“ pro vyčištění špinavých částí. |

# Informace pro uživatele k likvidaci elektrických a elektronických zařízení (domácnosti)

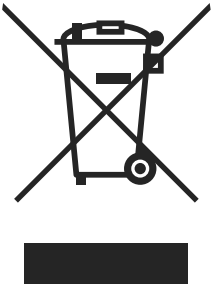

Tento symbol na produktech anebo v průvodních dokumentech znamená, že použité elektrické a elektronické výrobky nesmí být přidány do běžného komunálního odpadu.
Ke správné likvidaci, obnově a recyklaci doručte tyto výrobky na určená sběrná místa, kde budou přijata zdarma. Alternativně v některých zemích můžete vrátit své výrobky místnímu prodejci při koupi ekvivalentního nového produktu.
Správnou likvidací tohoto produktu pomůžete zachovat cenné přírodní zdroje a napomáháte prevenci potenciálních negativních dopadů na životní prostředí a lidské zdraví, což by mohly být důsledky nesprávné likvidace odpadů. Pro získání informací o likvidaci a recyklaci tohoto spotřebiče se prosím obraťte na  společnost Elektrowin a.s.  tel. 241 091 843 nebo www.elektrowin.cz, kde naleznete i seznam míst zpětného odběru.
Při nesprávné likvidaci tohoto druhu odpadu mohou být v souladu s národními předpisy uděleny pokuty.

## Pro podnikové uživatele v zemích Evropské unie

Chcete-li likvidovat elektrická a elektronická zařízení, vyžádejte si potřebné informace od svého prodejce nebo dodavatele.

## Informace k likvidaci v ostatních zemích mimo Evropskou unii

Tento symbol je platný jen v Evropské unii.
Chcete-li tento výrobek zlikvidovat, vyžádejte si potřebné informace o správném způsobu likvidace od místních úřadů nebo od svého prodejce.