Thinking of you
Electrolux

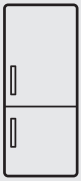

ENF2700AOW
ENF2700AOX

PL	CHŁODZIARKO-ZAMRAŻARKA	INSTRUKCJA OBSŁUGI	2
LV	LEDUSSKAPIS AR SALDĒTAVU	LIETOŠANAS ROKASGRĀMATA	16
ET	KÜLMIK-SÜGAVKÜLMIK	KASUTUSJUHEND	30
LT	ŠALDYTUVAS-ŠALDIKLIS	NAUDOTOJO VADOVAS	44
SK	CHLADNIČKA S MRAZNIČKOU	NÁVOD NA POUŽITIE	58
CZ	CHLADNIČKA S MRAZNIČKOU	NÁVOD K POUŽITÍ	72

SPIS TREŚCI

1. INFORMACJE DOTYCZĄCE BEZPIECZEŃSTWA....3
2. PANEL STEROWANIA....5
3. PIERWSZE UŻYCIE....6
4. CODZIENNA EKSPLOATACJA....6
5. PRZYDATNE RADY I WSKAZÓWKI....8
6. KONSERWACJA I CZYSZCZENIE....9
7. CO ZROBIĆ, GDY....10
8. DANE TECHNICZNE....12
9. INSTALACJA....12
10. ZMIANA KIERUNKU OTWIERANIA DRZWI....13
11. OCHRONA ŚRODOWISKA....15

Z MYŚLĄ O TOBIE

Dziękujemy za zakup urządzenia Electrolux. Jest ono owocem dziesięcioleci doświadczeń i innowacji. To pomysłowe i stylowe urządzenie zaprojektowano z myślą o Tobie. Korzystając z niego, możesz mieć zawsze pewność uzyskania wspaniałych efektów. Witamy w świecie marki Electrolux!

Nasza witryna internetowa otwiera przed Tobą różne możliwości.

Możesz uzyskać wskazówki dotyczące użytkowania, broszury, pomoc w rozwiązywaniu problemów oraz informacje dotyczące serwisu:
www.electrolux.com

Możesz zarejestrować swój produkt, aby uprościć jego obsługę serwisową:
www.electrolux.com/productregistration

Możesz kupić akcesoria, materiały eksploatacyjne i oryginalne części zamienne do swojego urządzenia:
www.electrolux.com/shop

OBSŁUGA KLIENTA

Zalecamy stosowanie oryginalnych części zamiennych.
Kontaktując się z serwisem, należy przygotować poniższe dane.
Stosowne informacje można znaleźć na tabliczce znamionowej. Model, numer produktu (PNC), numer seryjny

Ostrzeżenie/przestroga – informacje dotyczące bezpieczeństwa.
Ogólne informacje i wskazówki
Informacje dotyczące środowiska naturalnego.

Producent zastrzega sobie prawo dokonywania zmian bez uprzedzenia.

1. ⚠ Informacje dotyczące bezpieczeństwa

Ze względu na bezpieczeństwo użytkownika oraz w celu zapewnienia prawidłowej eksploatacji, przed instalacją i pierwszym użyciem urządzenia należy uważnie przeczytać niniejszą instrukcję obsługi wraz ze wskazówkami i ostrzeżeniami. Wszyscy użytkownicy urządzenia powinni poznać zasady jego bezpiecznej obsługi. Pozwoli to uniknąć niepotrzebnych pomyłek i wypadków. Instrukcję obsługi należy zachować i zadbać o przekazanie jej kolejnemu użytkownikowi w razie zmiany lokalizacji urządzenia lub jego sprzedaży, aby każdy użytkownik był należycie poinformowany o prawidłowej i bezpiecznej obsłudze urządzenia. Wskazówek zawartych w niniejszej instrukcji obsługi należy przestrzegać ze względu na bezpieczeństwo użytkownika i urządzenia. Producent nie ponosi odpowiedzialności za szkody spowodowane ich nieprzestrzeganiem.

1.1 Bezpieczeństwo dzieci i osób o ograniczonych zdolnościach ruchowych, umysłowych lub sensorycznych

- To urządzenie nie jest przeznaczone do użytku przez osoby (w tym dzieci) o ograniczonych zdolnościach fizycznych, sensorycznych lub umysłowych, a także nieposiadające wiedzy lub doświadczenia w użytkowaniu tego typu urządzeń, chyba że będą one nadzorowane lub zostaną poinstruowane na temat korzystania z tego urządzenia przez osobę odpowiedzialną za ich bezpieczeństwo. Należy dopilnować, aby dzieci nie bawiły się urządzeniem.
- Wszystkie materiały opakowaniowe należy przechowywać w miejscu niedostępnym dla dzieci. Występuje zagrożenie uduszeniem.
- W przypadku utylizacji urządzenia należy wyjąć wtyczkę z gniazdka, odciąć przewód zasilający (maksymalnie blisko urządzenia) i odkręcić drzwi, aby uchronić bawiące się dzieci przed porażeniem prądem lub przed zamknięciem się w środku urządzenia.
- Jeśli to urządzenie, wyposażone w magnetyczne uszczelnienie drzwi, ma zastąpić urządzenie z blokadą sprężynową (zatrzaskiem) w drzwiach lub w pokrywie, przed oddaniem starego urządzenia do utylizacji należy wymontować z niego blokadę. Zapobiegnie to przypadkowemu uwięzieniu dziecka w środku urządzenia.

1.2 Ogólne zasady bezpieczeństwa

⚠ **UWAGA!**
Nie wolno zasłaniać otworów wentylacyjnych.

- Urządzenie jest przeznaczone do przechowywania żywności i/lub napojów w zwykłych warunkach domowych, tak jak to opisano w niniejszej instrukcji obsługi.
- Nie należy stosować urządzeń mechanicznych ani żadnych innych sztucznych metod w celu przyśpieszenia procesu rozmrażania.
- Nie należy stosować innych urządzeń elektrycznych (np. maszynek do lodów) wewnątrz urządzeń chłodniczych, o ile nie zostały one dopuszczone do tego celu przez producenta.
- Należy zadbać o to, aby nie uszkodzić obwodu czynnika chłodniczego.
- W układzie chłodniczym urządzenia znajduje się czynnik chłodniczy o nazwie izobutan (R600a), który jest ekologicznym gazem naturalnym (jest jednak łatwopalny). Należy zadbać o to, aby podczas transportu oraz instalacji urządzenia nie zostały uszkodzone żadne elementy układu chłodniczego. W przypadku uszkodzenia układu chłodniczego należy:
  - unikać otwartego płomienia oraz innych źródeł zapłonu;
  - dokładnie przewietrzyć pomieszczenie, w którym znajduje się urządzenie.
- Ze względów bezpieczeństwa zabrania się dokonywania jakichkolwiek modyfikacji lub zmian konstrukcyjnych w urządzeniu. Jakiekolwiek uszkodzenia przewodu zasilającego mogą spowodować zwarcie, pożar i/lub porażenie prądem.

⚠ **OSTRZEŻENIE!**

Wyłącznie technik autoryzowanego serwisu lub osoba o odpowiednich kwalifikacjach może dokonać wymiany elementów elektrycznych (przewód zasilający, wtyczka, sprężarka).

1. Nie wolno przedłużać przewodu zasilającego.
2. Należy upewnić się, że wtyczka przewodu zasilającego nie jest uszkodzona ani nie przygniata jej tylna ścianka urządzenia. Przygnieciona lub uszkodzona wtyczka może się przegrzać i spowodować pożar.
3. Należy zapewnić dostęp do wtyczki przewodu zasilającego urządzenia.
4. Nie należy ciągnąć za przewód zasilający.
5. Jeżeli gniazdo zasilające jest poluzowane, nie wolno wkładać do niego wtyczki przewodu zasilającego. Stwarza to zagrożenie pożarem lub porażenia prądem.
6. Nie wolno używać urządzenia bez klosza żarówki oświetlenia wnętrza.

- Urządzenie jest ciężkie. Należy zachować ostrożność podczas jego przenoszenia.
- Nie wolno wyjmować ani dotykać przedmiotów w komorze zamrażarki wilgotnymi/mokrymi rękoma, ponieważ może to spowodować uszkodzenie skóry lub odmrożenie.
- Nie należy wystawiać urządzenia na bezpośrednie działanie promieni słonecznych.

1.3 Codzienna eksploatacja

- Nie wolno stawiać gorących naczyń na plastikowych elementach urządzenia.
- Nie wolno przechowywać łatwopalnych gazów ani płynów w urządzeniu, ponieważ mogą one spowodować wybuch.
- Mrożonek nie wolno ponownie zamrażać po rozmrożeniu.
- Mrożonki dostępne w handlu należy przechowywać zgodnie z zaleceniami ich producentów.
- Należy ściśle stosować się do zaleceń przechowywania podanych przez producenta urządzenia. Patrz odpowiednie instrukcje.
- W zamrażarce nie należy przechowywać napojów gazowanych, ponieważ duże ciśnienie w pojemniku może spowodować ich eksplozję i w rezultacie uszkodzenie urządzenia.
- W zamrażarce nie należy przechowywać napojów gazowanych, ponieważ duże ciśnienie w pojemniku może spowodować ich eksplozję i w rezultacie uszkodzenie urządzenia.
- Lody na patyku mogą spowodować odmrożenia w przypadku ich spożycia bezpośrednio po wyjęciu z urządzenia.
  1) Jeśli żarówka urządzenia wyposażona jest w klosz
  2) Jeśli urządzenie jest bezszronowe
  3) Jeśli przewidziane jest podłączenie do sieci wodociągowej

1.4 Konserwacja i czyszczenie

- Przed przeprowadzeniem konserwacji należy wyłączyć urządzenie i odłączyć je od zasilania.
- Nie wolno czyścić urządzenia metalowymi przedmiotami.
- Nie wolno używać ostrych przedmiotów do usuwania szronu z urządzenia. Należy używać plastikowego skrobaka.
- Należy regularnie sprawdzać odpływ skroplin w chłodziarce. W razie potrzeby wyczyścić odpływ. Jeżeli odpływ jest zablokowany, na dnie urządzenia zacznie zbierać się woda.

1.5 Instalacja

INSTALACJA

Podłączenie elektryczne należy wykonać ściśle przestrzegając instrukcji podanych w odpowiednich sekcjach.

- Rozpakować urządzenie i sprawdzić, czy nie jest uszkodzone. Nie wolno podłączać urządzenia, jeśli jest uszkodzone. Ewentualne uszkodzenia należy natychmiast zgłosić sprzedawcy. W takim przypadku należy zachować opakowanie.
- Zaleca się odczekać co najmniej cztery godziny przed podłączeniem urządzenia, aby olej spłynął z powrotem do sprężarki.
- Jeśli to tylko możliwe, tylna ścianka urządzenia powinna znajdować się przy ścianie, aby uniknąć dotykania lub chwytania za ciepłe elementy urządzenia (sprężarka, skraplacz) i zapobiec ewentualnym oparzeniom.
- Urządzenia nie wolno stawiać w pobliżu kaloryferów ani kuchenek.
- Należy zadbać o to, aby po zainstalowaniu urządzenia możliwy był dostęp do wtyczki przewodu zasilającego.
- Urządzenie można podłączyć wyłącznie do instalacji doprowadzającej wodę pitną.

1.6 Serwis

- Wszelkie prace elektryczne związane z naprawą urządzenia powinny być przeprowadzone przez wykwalifikowanego elektryka lub inną kompetentną osobę.
- Naprawy urządzenia muszą być wykonywane przez autoryzowany punkt serwisowy. Należy stosować wyłącznie oryginalne części zamienne.

1.7 Ochrona środowiska

W układzie chłodniczym ani w materiałach izolacyjnych urządzenia nie ma gazów szkodliwych dla warstwy ozonowej. Urządzenia nie należy wyrzucać wraz z odpadami komunalnymi i śmieciami. Pianka izolacyjna zawiera gazy łatwopalne. Urządzenie należy zutylizować zgodnie z obowiązującymi przepisami, które można uzyskać od lokalnych władz. Należy unikać uszkodzenia układu chłodniczego, szczególnie z tyłu, przy wymienniku ciepła. Materiały użyte w tym urządzeniu oznaczone symbolem ♲ podlegają recyklingowi.

2. Panel sterowania

2.1 Uruchomienie i regulacja temperatury

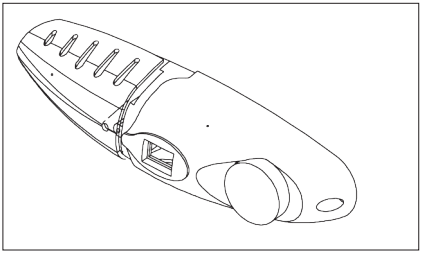

Włóż wtyczkę przewodu do podłączania do gniazdka wyposażonego w uziemienie. Gdy drzwiczki komory chłodziarki są otwarte, włącza się wewnętrzne oświetlenie Pokrętło wyboru temperatury usytuowane jest po prawej stronie komory chłodziarki.

WAŻNE!

Wysokie temperatury otoczenia (na przykład podczas gorących dni letnich) oraz ustawienie pokrętła regulacji temperatury na chłodzenie (zakres pozycji od 6 do 7) mogą spowodować, że sprężarka będzie pracowała w sposób ciągły, a nawet nieustannie. Przyczyna: gdy temperatura otoczenia jest wysoka, sprężarka musi pracować intensywniej, aby utrzymać niską temperaturę w komorze urządzenia.

Ustawienie pokrętła w pozycji 0 oznacza:

Wyłączenie.

Przekręcenie pokrętła w prawo w kierunku z oznaczeniem Chłodziarka spowoduje, że chłodziarka zacznie pracować automatycznie.

Ustawienie pokrętła w pozycji 1 oznacza:

Najwyższa temperatura, ustawienie najcieplejsze.

Ustawienie pokrętła w pozycji 7 (ostatniej) oznacza:

Najniższa temperatura, ustawienie najzimniejsze.

Sugerowana zazwyczaj temperatura to ustawienie 3 lub 4. W przypadku potrzeby ustawienia wyższej lub niższej temperatury należy przestawić pokrętło na odpowiednio wyższą lub niższą pozycję.

3. Pierwsze użycie

3.1 Czyszczenie wnętrza

Aby usunąć zapach nowego urządzenia przed pierwszym uruchomieniem, należy wymyć jego wnętrze i znajdujące się w nim akcesoria letnią wodą z łagodnym mydłem, a następnie dokładnie je osuszyć.

WAŻNE!

Nie należy stosować silnych detergentów ani materiałów ściernych, ponieważ mogłoby to spowodować uszkodzenie powierzchni urządzenia.

4. Codzienna eksploatacja

4.1 Szuflada na warzywa

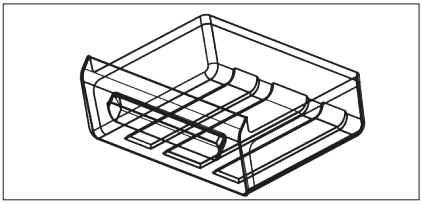

Szuflada przeznaczona jest do przechowywania owoców i warzyw.

4.2 Zamrażanie świeżej żywności

Komora zamrażarki przeznaczona jest do długotrwałego przechowywania mrożonek, żywności głęboko zamrożonej oraz do zamrażania świeżej żywności.

Umieścić świeżą żywność przeznaczoną do zamrożenia w dolnej komorze.

Maksymalna ilość żywności, jaką można zamrozić w ciągu 24 godzin, jest podana na tabliczce znamionowej znajdującej się wewnątrz urządzenia.

Proces zamrażania trwa 24 godziny: w tym czasie nie należy wkładać kolejnej partii żywności przeznaczonej do zamrożenia.

4.3 Przechowywanie zamrożonej żywności

Podczas pierwszego uruchomienia lub po dłuższym czasie nieużywania. Przed umieszczeniem produktów w komorze należy odczekać co najmniej 2 godziny od włączenia urządzenia przy wyższym ustawieniu.

WAŻNE!

Jeżeli dojdzie do przypadkowego rozmrożenia żywności, np. wskutek awarii zasilania, lub jeśli urządzenie było wyłączone przez czas dłuższy niż podany w tabeli danych technicznych, w punkcie „czas utrzymywania temperatury bez zasilania”, należy szybko spożyć rozmrożone produkty lub niezwłocznie poddać je obróbce termicznej, a następnie ponownie zamrozić (po ostudzeniu).

4.4 Rozmrażanie

Głęboko zamrożoną żywność lub mrożonki przed użyciem należy rozmrozić w komorze chłodziarki lub w temperaturze pokojowej, zależnie od dostępnego czasu rozmrażania.

Małe kawałki można gotować w stanie zamrożonym, od razu po wyjęciu z zamrażarki, jednak w takim przypadku gotowanie będzie trwać dłużej.

4.5 Wytwarzanie lodu

Urządzenie posiada w komplecie jedną lub dwie tacki do wytwarzania lodu.

4.6 Akcesoria

Półki przystosowane do zmiany ich rozmieszczenia

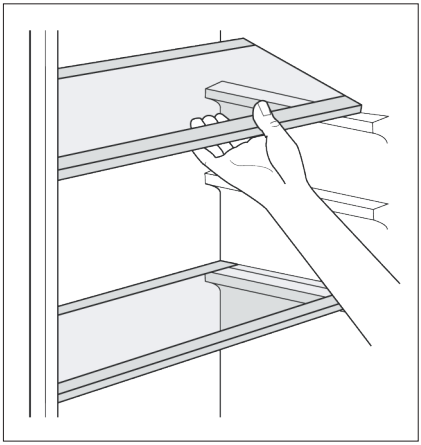

Ściany komory chłodziarki wyposażono w kilka prowadnic umożliwiających umieszczenie półek zgodnie z aktualnymi potrzebami.

Rozmieszczanie półek na drzwiach

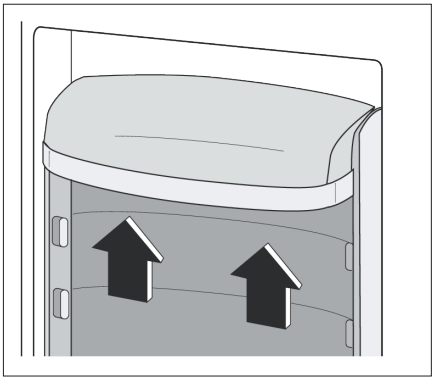

Aby umożliwić przechowywanie artykułów spożywczych w opakowaniach o różnej wielkości, półki na drzwiach można umieszczać na różnych wysokościach.

Aby zmienić położenie półki, należy stopniowo wysunąć ją w kierunku wskazywanym przez strzałki, a następnie umieścić w żądanym miejscu.

5. Przydatne rady i wskazówki

5.1 Odgłosy normalnej pracy

- Podczas przetłaczania czynnika chłodniczego przez rurki i inne elementy układu chłodzącego można usłyszeć odgłos cichego bulgotania lub odgłos przypominający wrzenie wody. Jest to przejaw poprawnej pracy.
- Gdy sprężarka jest włączona, a czynnik chłodzący jest pompowany, słychać lekki warkot i odgłos pulsowania wydobywający się ze sprężarki. Jest to przejaw poprawnej pracy.
- Rozszerzalność temperaturowa może wywoływać nagłe odgłosy pękania. Jest to naturalne, niegroźne zjawisko. Jest to przejaw poprawnej pracy.

5.2 Wskazówki dotyczące oszczędzania energii

- Nie otwierać zbyt często drzwi urządzenia i nie zostawiać ich otwartych dłużej, niż jest to absolutnie konieczne.

5.3 Wskazówki dotyczące przechowywania świeżej żywności

Aby uzyskać najlepsze efekty:

- w chłodziarce nie należy przechowywać ciepłej żywności ani parujących płynów
- artykuły spożywcze należy przykryć lub owinąć, szczególnie te, które wydzielają intensywny zapach

5.4 Wskazówki dotyczące przechowywania

Praktyczne rady:

Mięso należy zapakować do polietylenowych woreczków i umieścić na szklanej półce nad pojemnikiem na warzywa.

Ze względów bezpieczeństwa można je przechowywać w ten sposób najwyżej przez jeden lub dwa dni.

Żywność gotowaną, zimne dania itp. należy przykryć. Można je umieścić na dowolnej półce.

Owoce i warzywa należy dokładnie oczyścić i umieścić w przeznaczonych do nich szufladach.

Masło i ser należy umieszczać w specjalnych hermetycznych pojemnikach lub zapakować w folię aluminiową lub woreczki polietylenowe tak, aby maksymalnie ograniczyć dostęp powietrza.

Butelki z mlekiem powinny mieć założone nakrętki. Należy je przechowywać na półce na butelki na drzwiach.

Banany, ziemniaki, cebula i czosnek, jeśli nie są zapakowane, nie mogą być przechowywane w chłodziarce.

5.5 Wskazówki dotyczące zamrażania

Aby uzyskać najlepsze wyniki zamrażania, należy korzystać z poniższych ważnych wskazówek:

- maksymalna ilość żywności, jaką można zamrozić w ciągu 24 godzin, jest podana na tabliczce znamionowej;
- proces zamrażania trwa 24 godziny. w tym czasie do zamrażarki nie należy wkładać kolejnej partii żywności;
- należy zamrażać tylko artykuły spożywcze najwyższej jakości, świeże i dokładnie oczyszczone;
- żywność należy dzielić na małe porcje w celu przyspieszenia i zwiększenia skuteczności procesu zamrażania oraz w efekcie umożliwienia rozmrażania tylko potrzebnych ilości;
- żywność należy pakować w folię aluminiową lub polietylenową zapewniającą hermetyczne zamknięcie;
- nie należy dopuszczać do stykania się świeżej, niezamrożonej żywności z zamrożonymi produktami, aby uniknąć podniesienia temperatury zamrożonych produktów;
- przechowywanie produktów niskotłuszczowych jest skuteczniejsze i może trwać dłużej niż przechowywanie produktów o dużej zawartości tłuszczu, sól skraca możliwy czas przechowywania żywności;
- spożywanie sorbetów (lodów na bazie utartych owoców) bezpośrednio po wyjęciu z komory zamrażarki może spowodować odmrożenia skóry;
- zaleca się umieszczenie daty zamrożenia na każdym opakowaniu w celu kontroli długości okresu przechowywania.

5.6 Wskazówki dotyczące przechowywania zamrożonej żywności

Aby jak najlepiej wykorzystać urządzenie, należy:

- upewnić się, że mrożonki były odpowiednio przechowywane w sklepie;
- dopilnować, aby czas transportu zamrożonej żywności ze sklepu do zamrażarki był jak najkrótszy;
- nie otwierać zbyt często drzwi zamrażarki i nie zostawiać ich otwartych dłużej niż jest to absolutnie konieczne;
- nie przekraczać okresu przechowywania podanego przez producenta żywności.

6. Konserwacja i czyszczenie

6.1 Czyszczenie

Ze względów higienicznych wnętrze urządzenia oraz akcesoria wewnętrzne należy regularnie czyścić.

OSTRZEŻENIE!

Podczas czyszczenia urządzenie nie może być podłączone do zasilania. Stwarza to ryzyko porażenia prądem! Przed czyszczeniem należy wyłączyć urządzenie oraz wyjąć wtyczkę z gniazdka lub wyłączyć bezpiecznik. Do czyszczenia nigdy nie wolno stosować urządzeń parowych. Prowadzi to do zbierania się wilgoci w elementach elektrycznych, a w efekcie stwarza ryzyko porażenia prądem. Gorąca para może spowodować uszkodzenie elementów plastikowych. Urządzenie musi być wysuszone przed ponownym uruchomieniem.

WAŻNE!

Olejki eteryczne i rozpuszczalniki organiczne mogą uszkodzić części plastikowe; są to na przykład sok cytrynowy, sok ze skórki pomarańczowej, kwas masłowy, środek czyszczący zawierający kwas octowy.

Nie wolno dopuszczać, aby takie środki miały kontakt z elementami urządzenia.

Nie wolno używać żrących środków czyszczących.

Wyjąć żywność z chłodziarki.

Umieścić ją w chłodnym miejscu, dobrze przykrytą.

Wyłączyć urządzenie i wyjąć wtyczkę z gniazdka sieciowego lub wyłączyć bezpiecznik lub wyłącznik.

Wyczyścić urządzenie oraz akcesoria wewnętrzne za pomocą ściereczki i letniej wody.

Można również zastosować dostępne na rynku środki do mycia naczyń.

Po wyczyszczeniu przetrzeć ściereczką zwilżoną świeżą wodą i wytrzeć do sucha.

Zbieranie się kurzu na skraplaczu zwiększa zużycie energii.

Z tego względu należy raz do roku dokładnie wyczyścić skraplacz z tyłu urządzenia za pomocą miękkiej szczotki lub odkurzacza.

Sprawdzić otwór odpływu skroplin na tylnej ścianie chłodziarki.

Wyczyścić zablokowany otwór odpływowy, na przykład za pomocą miękkiego kołeczka. Należy zwrócić uwagę, aby nie uszkodzić obudowy żadnym ostrym narzędziem.

Po wysuszeniu wszystkich elementów można ponownie włączyć urządzenie.

6.2 Odszranianie

Tylna ściana chłodziarki pokrywa się szronem podczas pracy sprężarki, lecz kiedy sprężarka jest wyłączona, następuje jej odszranianie. Woda z topiącego się szronu paruje samoistnie.

Jednakże komora zamrażarki z biegiem czasu także pokrywa się warstwą szronu. Ten szron należy usuwać.

Nigdy nie wolno używać ostrych metalowych przedmiotów do usuwania szronu z parownika, ponieważ można go uszkodzić.

Jeśli jednak lód na wewnętrznej stronie obudowy jest bardzo gruby, konieczne jest pełne rozmrożenie według poniższych wskazówek:

1. wyciągnąć wtyczkę z gniazdka lub obrócić pokrętło termostatu do ustawienia „O”;
2. wyjąć wszystkie przechowywane artykuły spożywcze, owinąć kilkoma warstwami gazet umieścić w chłodnym miejscu;
3. zostawić drzwi urządzenia otwarte i podstawić pod nie miskę na spływającą wodę
4. po zakończeniu rozmrażania należy dokładnie osuszyć wnętrze, a skrobaczkę zachować do użycia w przyszłości;
5. obrócić pokrętło termostatu z powrotem do żądanego ustawienia lub włożyć z powrotem wtyczkę do gniazdka

7. Co zrobić, gdy….

UWAGA!
Przed przystąpieniem do usunięcia problemu należy wyjąć wtyczkę z gniazdka. Rozwiązywanie problemów nieuwzględnionych w niniejszej instrukcji można powierzyć wyłącznie wykwalifikowanemu elektrykowi lub innej kompetentnej osobie.

WAŻNE!

Podczas normalnego użytkowania urządzenia słychać odgłosy jego pracy (sprężarka, zamrażarka, obieg czynnika chłodniczego).

W razie ponownego wystąpienia problemu należy skontaktować się z punktem serwisowym.

Poniższe dane są niezbędne, aby serwis mógł zapewnić szybką i odpowiednią pomoc. Należy zapisać potrzebne dane poniżej, korzystając z informacji przedstawionych na tabliczce znamionowej.

Opis modelu (Mod.)	….....
Numer produktu (PNC)	…….....
Numer seryjny (S.N.)	….....

7.1 Wymiana oświetlenia

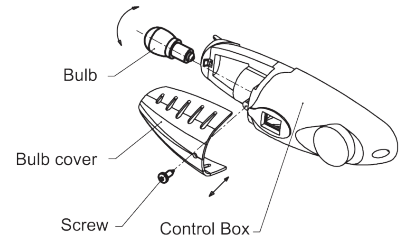

OSTRZEŻENIE!

Przed wymianą żarówki należy wyłączyć urządzenie i wyjąć wtyczkę z gniazdka lub wyłączyć bezpiecznik lub wyłącznik.

Dane żarówki: 220-240 V, max. 15 W. Aby wyłączyć urządzenie, należy ustawić regulator temperatury w pozycji „0”.

Wyłączyć wtyczkę przewodu zasilającego z gniazda.

Aby wymienić żarówkę, należy odkręcić śrubę. Nacisnąć pokrywę żarówki zgodnie z ilustracją i przesunąć ją do tyłu. Wymienić wadliwą żarówkę. Ponownie nałożyć pokrywę żarówki oraz przykręcić śrubę. Przywrócić chłodziarkę do pracy.

Problem	Możliwa przyczyna	Rozwiązanie
Urządzenie nie działa	Urządzenie nie jest włączone	Włączyć urządzenie.
	Wtyczki nie włożono do gniazdka elektrycznego lub jest ona poluzowana.	Włożyć wtyczkę.
	Spalił się bezpiecznik lub jest on uszkodzony.	Sprawdzić bezpiecznik i wymienić go w razie potrzeby.
	Gniazdko jest uszkodzone.	Awarie instalacji powinny być usuwane przez elektryka.
Urządzenia za bardzo chłodzi.	Została ustawiona zbyt niska temperatura.	Tymczasowo ustawić regulator temperatury na wyższą wartość.
Żywność jest zbyt ciepła.	Temperatura nie została ustawiona prawidłowo.	Należy przeczytać część „Pierwsze uruchomienie”
	Drzwi były otwarte przez dłuższy czas.	Drzwi należy otwierać tylko na tak długo, jak jest to konieczne.
	W ciągu ostatnich 24 godzin w urządzeniu umieszczono dużą ilość żywności	Tymczasowo ustawić regulatora temperatury na niższą wartość.
	Urządzenie znajduje się blisko źródła ciepła.	Należy przeczytać część „Miejsce instalacji”
Nie działa oświetlenie wnętrza.	Żarówka jest uszkodzona.	Należy przeczytać część „Wymiana żarówki”
Gruba warstwa szronu, możliwa również na uszczelce drzwi.	Uszczelka drzwi jest rozszczelniona (prawdopodobnie w wyniku przełożenia drzwi na drugą stronę).	Ostrożnie ogrzać nieszczelne fragmenty uszczelki za pomocą suszarki do włosów (ustawionej na chłodny nadmuch). Równocześnie dłonią uformować uszczelkę, aby była odpowiednio dopasowana.
Nietypowe odgłosy.	Urządzenie nie zostało wypoziomowane.	Wyregulować nóżki.
	Urządzenie dotyka ściany lub innych przedmiotów.	Nieznacznie przesunąć urządzenie.
	Jakiś element, np. rurka z tyłu urządzenia, dotyka innej części urządzenia lub ściany.	Jeśli to konieczne, ostrożnie odgiąć element.
Sprężarka nie włącza się natychmiast po zmianie ustawienia temperatury.	Jest to normalne zjawisko, które nie oznacza usterki.	Sprężarka rozpoczyna pracę dopiero po pewnym czasie.
Woda wypływa na podłogę lub zbiera się na półkach.	Otwór odpływu wody jest zablokowany.	Przeczytać część „Czyszczenie i konserwacja”

8. Dane techniczne

Dodatkowe dane techniczne znajdują się na tabliczce znamionowej znajdującej się po lewej stronie wewnątrz urządzenia oraz na etykiecie informującej o zużyciu energii.

Wymiary		
	Wysokość	1867 mm
	Szerokość	554 mm
	Głębokość	569 mm
Czas utrzymywania temperatury bez zasilania		10 godzin

9. Instalacja

W celu zapewnienia bezpieczeństwa użytkownika oraz prawidłowego działania urządzenia należy zapoznać się z sekcją „Informacje dotyczące bezpieczeństwa” przed zainstalowaniem urządzenia.

9.1 Ustawianie

Klasa klimatyczna	Temperatura otoczenia
SN	od +10ºC do +32ºC
N	od +16ºC do +32ºC
ST	od +16ºC do +38ºC
T	od +16ºC do +43ºC

OSTRZEŻENIE!

Należy zapewnić możliwość odłączenia urządzenia od źródła zasilania. Dlatego po zainstalowaniu urządzenia wtyczka musi być łatwo dostępna.

9.2 Umiejscowienie

Urządzenie należy zainstalować z dala od źródeł ciepła, takich jak grzejniki, bojlery, bezpośrednie promienie słoneczne, itp. Należy zapewnić swobodny przepływ powietrza z tyłu urządzenia. Aby zapewnić optymalną wydajność urządzenia zainstalowanego pod wiszącą szafką, odległość między jego górną powierzchnią a szafką musi wynosić co najmniej 100 mm. Najlepiej jednak nie ustawiać urządzenia pod wiszącymi szafkami. Urządzenie można dokładnie wypoziomować dzięki regulowanym nóżkom znajdującym się na spodzie.

Urządzenie należy instalować w miejscu, w którym temperatura otoczenia będzie odpowiadać klasie klimatycznej wskazanej na tabliczce znamionowej urządzenia.

9.3 Podłączenie do sieci elektrycznej

Przed podłączeniem urządzenia do gniazdka należy sprawdzić, czy napięcie oraz częstotliwość na tabliczce znamionowej odpowiadają napięciu w sieci domowej.

Urządzenie należy uziemić. Wtyczka przewodu zasilającego jest w tym celu wyposażona w specjalny styk. Jeśli gniazdko nie ma wyprowadzonego uziemienia, urządzenie należy podłączyć do oddzielnego uziemienia zgodnie z aktualnymi przepisami po konsultacji z wykwalifikowanym elektrykiem.

Producent nie ponosi żadnej odpowiedzialności w przypadku nieprzestrzegania podanych zaleceń bezpieczeństwa.

Niniejsze urządzenie spełnia wymagania dyrektyw europejskich.

10. Zmiana kierunku otwierania drzwi

Istnieje możliwość zmiany kierunku otwierania drzwi z prawej strony (ustawienie fabryczne) na lewą, jeżeli wymaga tego miejsce instalacji urządzenia.

W celu uzyskania dostępu do podstawy urządzenia należy przed uruchomieniem położyć je na tylnej ściance. Aby uniknąć uszkodzenia urządzenia rurek chłodzących umiejscowionych z tyłu urządzenia, należy położyć je na opakowaniu z miękkiej pianki lub podobnym materiale.

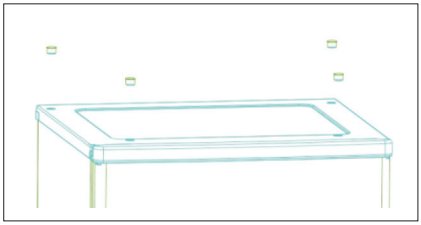

1. Ustawić chłodziarkę w pozycji pionowej. Przy pomocy płaskiego śrubokrętu usunąć 4 osłony śrub z tylnej części pokrywy chłodziarki.

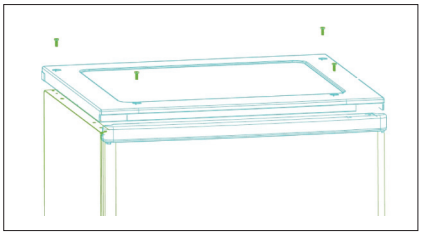

2. Odkręcić śruby i podnieść pokrywę z tylnej części chłodziarki. Zdjąć pokrywę. Następnie podnieść górne drzwi i umieścić je na miękkiej powierzchni w celu uniknięcia zarysowań.

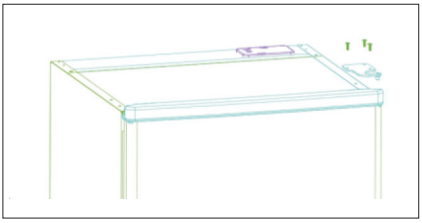

3. Zdjąć sworzeń górnego zawiasu, przełożyć go na lewą stronę i dokręcić. Odłożyć w bezpieczne miejsce.

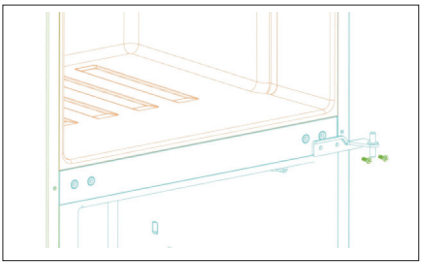

4. Odkręcić dwie śruby kołnierzowe, a następnie zdjąć środkowy zawias, utrzymujący drzwi we właściwej pozycji. Podnieść dolne drzwi i umieścić je na miękkiej powierzchni w celu uniknięcia zarysowań.

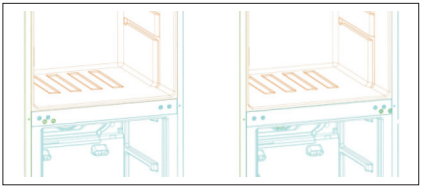

5. Zdjąć pokrywy otworów zawiasów z prawej strony zgodnie z ilustracją i przenieść je na otwory zawiasów z lewej strony.

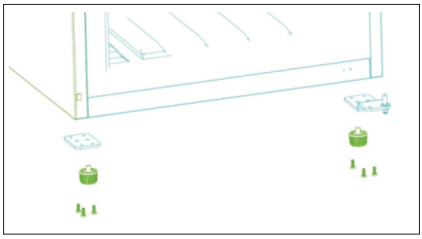

6. Wymontować obie regulowane nóżki, odkręcić śruby i zdjąć uchwyt dolnego zawiasu.

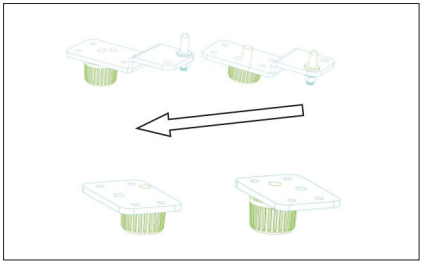

7. Odkręcić i wymontować trzpień dolnego zawiasu, przekręcić uchwyt i zamontować go ponownie. Zamontować uchwyt podtrzymujący trzpień dolnego zawiasu. Zamontować ponownie obie regulowane nóżki. Przełożyć dolne drzwi na właściwą stronę. Wypoziomować drzwi. Wsunąć sworzeń dolnego zawiasu w dolny otwór w drzwiach, a następnie dokręcić śruby.

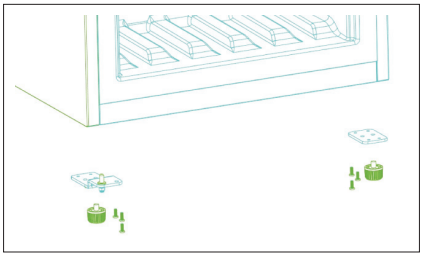

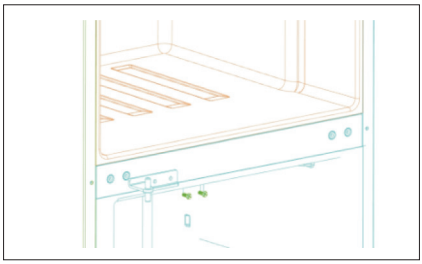

8. Obrócić środkowy zawias o 180 stopni, a następnie przełożyć go na właściwą (lewą) stronę. Wsunąć sworzeń środkowego zawiasu w górny otwór w drzwiach, a następnie dokręcić śruby. Przełożyć górne drzwi na właściwą stronę. Wypoziomować drzwi. Wsunąć sworzeń środkowego zawiasu w dolny otwór górnych drzwi.

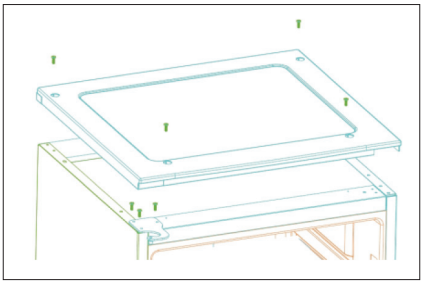

9. Zamontować ponownie pokrywę, wsuwając sworzeń górnego zawiasu w otwór górnych drzwi i mocując go za pomocą 4 śrub. Nałożyć z powrotem osłony śrub.

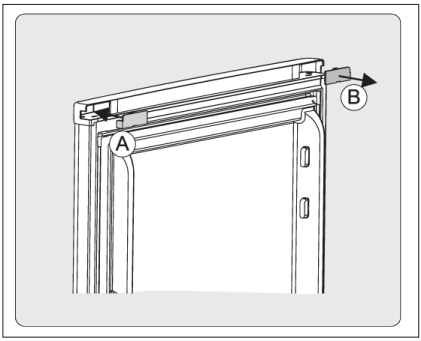

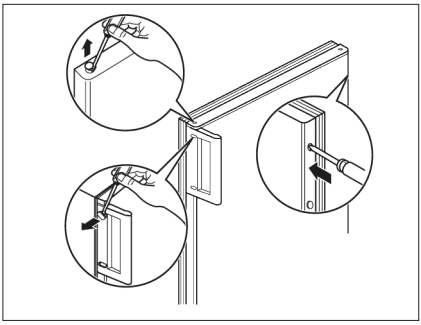

OSTRZEŻENIE!

Podczas zmiany kierunku otwierania drzwi urządzenie nie może być podłączone do zasilania Przed przystąpieniem do zmiany kierunku otwierania drzwi należy wyjąć wtyczkę z gniazdka.

W przypadku zmiany kierunku otwierania drzwi należy tę czynność wykonać w pierwszej kolejności. Przełożyć element B z górnej pokrywy górnych drzwi i dopasować element A, który stanowi małą i dającą się oddzielić część małej torebki.

Zdjąć osłony, odkręcić uchwyt i przymocować go po przeciwnej stronie wraz z osłonami. Zakryć pozostałe otwory osłonami dołączonymi do zestawu dokumentacji.

11. Ochrona środowiska

Symbol umieszczony na urządzeniu lub opakowaniu oznacza, że urządzenia nie można traktować tak, jak innych odpadów z gospodarstwa domowego. Należy oddać je do właściwego punktu zbiórki surowców wtórnych zajmującego się recyklingiem sprzętu elektrycznego i elektronicznego. Właściwa utylizacja i złomowanie pomaga w eliminacji niekorzystnego wpływu złomowanych produktów na środowisko naturalne oraz zdrowie człowieka. Aby uzyskać szczegółowe informacje dotyczące możliwości ponownego przetworzenia niniejszego produktu, należy skontaktować się z miejscowym urzędem miasta, służbami oczyszczania miasta lub sklepem, w którym zakupiono produkt.

11.1 Materiały stanowiące opakowanie

Materiały oznaczone tym symbolem nadają się do ponownego przetworzenia. Opakowanie należy wyrzucić do odpowiedniego kontenera na odpady poddawane recyklingowi.

11.2 Utylizacja urządzenia

1. Wyjąć wtyczkę przewodu zasilającego z gniazda elektrycznego.
2. Odciąć i usunąć przewód zasilający.

SATURA RĀDĪTĀJS

1. DROŠĪBAS NORĀDĪJUMI 17
2. VADĪBAS PANELIS 19
3. PIRMĀ LIETOŠANAS REIZE 20
4. LIETOŠANA IKDIENĀ 20
5. NODERĪGI IETEIKUMI UN PADOMI 22
6. APKOPE UN TĪRĪŠANA 23
7. KO DARĪT, JA... 24
8. TEHNISKIE DATI 26
9. UZSTĀDĪŠANA 26
10. DURVJU VĒRŠANĀS VIRZIENA MAIŅA 27
11. APSVĒRUMI PAR VIDES AIZSARDZĪBU 29

MĒS DOMĀJAM PAR JUMS

Pateicamies, ka iegādājāties Electrolux ierīci. Ierīces ražošanā un modernizēšanā uzkrāta gadu desmitiem ilga pieredze. Tā radīta pārdomāta un mūsdienīga, tieši kā jums. Katru reizi to lietojot, varat būt pārliecināti, ka gūsiet labus rezultātus. Laipni lūdzam Electrolux pasaulē!

Apmeklējiet mūsu mājaslapu:

Atradīsiet lietošanas padomus, brošūras, informāciju par problēmu novēršanu un apkopi:
www.electrolux.com

Reģistrējiet savu produktu, lai uzlabotu pakalpojumu:
www.electrolux.com/productregistration

Iegādājieties ierīcei oriģinālās rezerves daļas, materiālus un piederumus:
www.electrolux.com/shop

KLIENTU APKALPOŠANA UN PAKALPOJUMI

Iesakām izmantot oriģinālās rezerves daļas.
Sazinoties ar apkalpes dienestu, pārliecinieties, vai jums ir šādi dati.
Šī informācija atrodama uz tehnisko datu plāksnītes. Modelis, izstrādājuma nr., sērijas numurs

Drošības informācija par brīdinājumiem un piesardzības pasākumiem
Vispārīga informācija un padomi
Informācija par apkārtējo vidi

Izmaiņu tiesības rezervētas.

1. ⚠ Drošības norādījumi

Jūsu drošības labad un, lai nodrošinātu pareizu ierīces izmantošanu, pirms tās uzstādīšanas un pirmās lietošanas reizes rūpīgi izlasiet šo rokasgrāmatu, tai skaitā padomus un brīdinājumus. Lai nepieļautu nevajadzīgas kļūdas un nelaimes gadījumus, ir svarīgi, lai visi šīs ierīces lietotāji rūpīgi iepazītos ar lietošanas un drošības norādījumiem. Saglabājiet šo lietošanas rokasgrāmatu un nodrošiniet, lai tā vienmēr būtu kopā ar ierīci gadījumā, ja tā tiek pārvietota vai pārdota. Tādējādi jūs nodrošināsiet iespēju, ka visi tās lietotāji būs atbilstoši informēti par pareizu un drošu ierīces lietošanu. Jūsu un īpašuma drošības dēļ ievērojiet šajā lietošanas rokasgrāmatā minētos piesardzības pasākumus, jo to neievērošanas gadījumā ierīces ražotājs neuzņemsies atbildību par bojājumiem.

1.1 Bērnu un nespējīgu cilvēku drošība

- Šo ierīci nedrīkst lietot tādas personas (ieskaitot bērnus), kurām ir samazinātas fiziskās, jutības vai prāta spējas un kurām nav pietiekamu zināšanu, ja vien kāds, kurš uzņemas atbildību par šādu personu drošību, šīs personas neuzrauga vai neinstruē saistībā ar ierīces lietošanu. Bērni ir jāuzrauga, lai tie nespēlētos ar ierīci.
- Glabājiet iesaiņojuma materiālus bērniem nepieejamās vietās. Pastāv nosmakšanas risks.
- Ja atbrīvojaties no ierīces, atvienojiet kontaktdakšu no sienas kontaktligzdas, nogrieziet strāvas vadu (pēc iespējas tuvāk ierīcei) un noņemiet durvis, lai bērni spēlējoties nevarētu iesprūst ierīcē un netiktu pakļauti elektrošokam.
- Ja nomaināt veco ierīci, kurai uz durvīm vai vāka ir atsperslēdzene (aizkritņa slēdzene), ar šo ierīci, kas aprīkota ar magnētisko durvju blīvējumu, pirms atbrīvošanās no vecās ierīces padariet atsperslēdzeni par nelietojamu. Šādi bērni nevarēs nejauši iesprūst ierīcē un nosmakt.

1.2 Vispārīgi drošības norādījumi

⚠ **UZMANĪBU!**
Nenobloķējiet ventilācijas atveres.

- Ierīce ir paredzēta pārtikas produktu un/vai dzērienu uzglabāšanai mājsaimniecības vajadzībām, kā aprakstīts šajā lietošanas rokasgrāmatā.
- Nelietojiet mehāniskas ierīces vai citus mākslīgus paņēmienus, lai paātrinātu atkausēšanu.
- Nelietojiet ledusskapja iekšpusē citas elektroierīces (piem., saldējuma pagatavošanas ierīces), ja vien to izmantošanu neparedz ražotājs.
- Nesabojājiet aukstumaģenta kontūru.
- Ierīces dzesētāja shēmā ir izobutāns (R600a) — viegli uzliesmojoša, videi nekaitīga dabiskā gāze. Transportējot un uzstādot ierīci, nesabojājiet nevienu aukstumaģenta kontūra komponentu. Ja aukstumaģenta kontūrs tomēr tiek sabojāts:
  - nepieļaujiet atklātu liesmu un novērsiet iespējamu aizdegšanās avotu klātbūtni;
  - rūpīgi izvēdiniet telpu, kurā uzstādīta ierīce.
- Ir bīstami mainīt ierīces specifikācijas vai pašu ierīci. Strāvas vada bojājums var izraisīt īssavienojumu, ugunsgrēku un/vai elektrošoku.

⚠ **BRĪDINĀJUMS!**

Visus elektriskos komponentus, piemēram, strāvas vadu, kontaktdakšu vai kompresoru, drīkst nomainīt tikai sertificēts tehniskās apkalpes dienesta pārstāvis vai kvalificēts tehniskās apkalpes dienesta speciālists.

1. Strāvas vadu nedrīkst pagarināt.
2. Pārbaudiet, vai ierīces aizmugurējā daļa nevar saspiest vai sabojāt strāvas vada kontaktdakšu. Saspiesta vai bojāta kontaktdakša var pārkarst un izraisīt ugunsgrēku.
3. Pārbaudiet, vai varat piekļūt ierīces strāvas vada kontaktdakšai.
4. Nevelciet strāvas vadu.
5. Ja strāvas vada kontaktdakša ir vaļīga, neievietojiet to sienas kontaktligzdā. Tas var izraisīt elektrošoku vai ugunsgrēku.
6. Nelietojiet ierīci, ja iekšējā apgaismojuma spuldzei nav pārsega.

- Šī ierīce ir smaga. Pārvietojiet to uzmanīgi.
- Neizņemiet un nepieskarieties saldētavas nodalījumā ievietotajiem produktiem ar mitrām rokām, jo tas var izraisīt ādas nobrāzumus vai apsaldējumus.
- Neuzstādiet ierīci vietās, kur tā ilgstoši tiek pakļauta tiešai saules staru iedarbībai.

1.3 Lietošana ikdienā

- Nenovietojiet uz ierīces plastmasas daļām karstus virtuves traukus.
- Neuzglabājiet ierīcē viegli uzliesmojošas gāzes vai šķidrumus, jo tie var sprāgt.
- Atsaldēto saldēto pārtiku nedrīkst atkārtoti sasaldēt.
- Uzglabājiet iepriekš iesaiņotus un sasaldētus produktus atbilstoši produktu ražotāja norādījumiem.
- Rūpīgi ievērojiet ierīces ražotāja ieteiktos uzglabāšanas nosacījumus. Skatiet attiecīgos norādījumus.
- Neievietojiet saldētavā gāzētus vai dzirkstošus dzērienus, jo, veidojoties spiedienam, tie var uzsprāgt un tādējādi sabojāt ierīci.
- Neievietojiet saldētavā gāzētus vai dzirkstošus dzērienus, jo, veidojoties spiedienam, tie var uzsprāgt un tādējādi sabojāt ierīci.
- Tikko no saldētavas izņemto sasaldēto kārumu tūlītēja lietošana var izraisīt apsaldējumus.
  1. Ja paredzēts lampas pārsegs
  2. Ja ierīce ir aprīkota ar tehnoloģiju Frost Free
  3. Ja ierīcei ir paredzēts pieslēgt ūdeni

1.4 Apkope un tīrīšana

- Pirms apkopes izslēdziet ierīci un atvienojiet kontaktdakšu no kontaktligzdas.
- Netīriet ierīci, izmantojot metāla priekšmetus.
- Nelietojiet asus priekšmetus, lai nokasītu sarmu. Izmantojiet plastmasas skrāpi.
- Regulāri pārbaudiet, vai ūdens izplūdes atverē nav sakrājies ūdens, kas radies atkausēšanas laikā. Ja nepieciešams, iztīriet izplūdes atveri. Ja izplūdes sistēma būs nosprostota, ūdens sakrāsies ierīces apakšējā daļā.

1.5 Uzstādīšana

Uzstādīšana!

Lai pieslēgtu ierīci elektrotīklam, rūpīgi ievērojiet rokasgrāmatas attiecīgajās sadaļās minētos norādījumus.

- Izsaiņojiet ierīci un pārbaudiet, vai tā nav bojāta. Nepieslēdziet bojātu ierīci. Ja konstatējat bojājumus, nekavējoties ziņojiet par to ierīces tirgotājam. Šādā gadījumā saglabājiet iesaiņojuma materiālus.
- Pirms ierīces pieslēgšanas, ieteicams pagaidīt vismaz četras stundas, lai eļļa varētu ieplūst atpakaļ kompresorā.
- Lai nesaskartos ar siltajām ierīces daļām, piemēram, kompresoru un kondensatoru, uzstādiet ierīci tā, lai aizmugurējā daļa būtu vērsta pret sienu.
- Ierīci nedrīkst uzstādīt blakus radiatoriem vai plītīm.
- Pārliecinieties, ka pēc ierīces uzstādīšanas var piekļūt kontaktligzdai.
- Pieslēdziet ierīci tikai dzeramā ūdens piegādes avotam.

1.6 Tehniskā apkalpe

- Elektriskos darbus ierīces apkopei drīkst veikt tikai kvalificēts elektriķis vai cita kompetenta persona.
- Šīs ierīces tehnisko apkopi un remontu drīkst veikt tikai pilnvarota klientu apkalpošanas centra darbinieki, izmantojot vienīgi oriģinālas rezerves daļas.

1.7 Apkārtējās vides aizsardzība

Ierīcē, tās aukstumaģenta kontūrā vai izolācijas materiālos nav gāzes, kas var negatīvi ietekmēt ozona slāni. Šo ierīci nedrīkst izmest kopā ar citiem mājsaimniecības atkritumiem. Izolācijas slānis satur viegli uzliesmojošas gāzes: atbrīvojieties no ierīces atbilstoši spēkā esošiem noteikumiem, kurus var uzzināt vietējā pašvaldībā. Nepieļaujiet dzesēšanas bloka bojājumus, it īpaši aizmugurē esošā siltummaiņa tuvumā. Ierīces izgatavošanā izmantotie materiāli, kas ir apzīmēti ar simbolu ♲ ir otrreizēji pārstrādājami.

2. Vadības panelis

2.1 Palaišana un temperatūras regulēšana

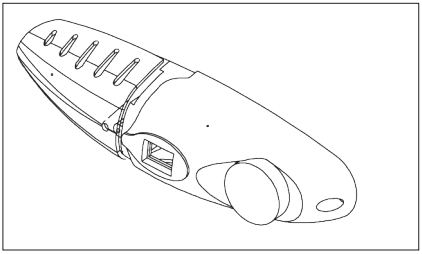

Ievietojiet strāvas vada kontaktdakšu sienas kontaktligzdā ar aizsargzemējuma kontaktu. Ja ledusskapja nodalījuma durvis ir atvērtas, iekšējais apgaismojums ir ieslēgts. Temperatūras pārslēgs atrodas ledusskapja nodalījuma labajā pusē.

UZMANĪBU!

Augsta apkārtējā temperatūra (piem., karstās vasaras dienās) un vēsuma iestatīšana temperatūras regulatoram (6.–7. pozīcijā) var likt kompresoram darboties nepārtraukti.
Iemesls: kad apkārtējā temperatūra ir augsta, kompresoram ir jādarbojas nepārtraukti, lai ierīcē uzturētu zemu temperatūru.

0 pozīcijas iestatījums nozīmē

izslēgts

Lai izslēgtu ierīci, pagrieziet temperatūras regulatoru 0 pozīcijā.

1. pozīcijas iestatījums nozīmē

Augstākā temperatūra, siltākais iestatījums.

7. pozīcijas iestatījums (gala atdure) nozīmē

Zemākā temperatūra, augstākais iestatījums.

Mēs iesakām ierastai darbībai izvēlēties 3. vai 4. pozīciju. Lai iestatītu siltāku vai aukstāku temperatūru, pagrieziet pogu atbilstoši uz zemāku vai augstāku iestatījumu.

3. Pirmā ieslēgšana

3.1 Ierīces iekšpuses tīrīšana

Lai neitralizētu sākotnējo izstrādājuma aromātu, pirms ierīces pirmās lietošanas reizes mazgājiet iekšpusi un iekšējos piederumus ar remdenu ziepjūdeni un pēc tam rūpīgi nosusiniet tos.

UZMANĪBU!

Nelietojiet mazgāšanas līdzekļus vai abrazīvus pulverus, jo tie sabojās apdari.

4. Lietošana ikdienā

4.1 Dārzeņu atvilktne

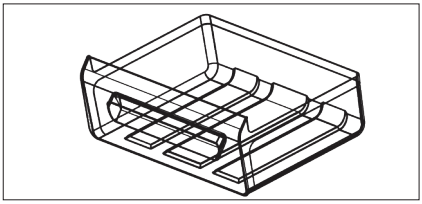

Atvilktne piemērota dārzeņu uzglabāšanai.

4.2 Svaigas pārtikas saldēšana

Saldētavas nodalījums ir piemērots svaigu produktu sasaldēšanai un sasaldētu produktu ilgstošai uzglabāšanai.

Novietojiet sasaldējamos svaigos produktus apakšējā nodalījumā.

Maksimālais produktu daudzums, ko var sasaldēt 24 stundu laikā, minēts **tehnisko datu plāksnītē**, kas atrodas ierīces iekšpusē.

Saldēšanas process ilgst 24 stundas: šajā laikā neievietojiet citus produktus sasaldēšanai.

4.3 Saldētas pārtikas uzglabāšana

Kad ierīce tiek palaista pirmo reizi vai pēc kāda nelietošanas perioda, pirms produkta ievietošanas nodalījumā darbiniet ierīci vismaz 2 stundas pie augstākā iestatījuma.

UZMANĪBU!

Ja sākas nejaušs atkausēšanas process, piemēram, strāvas padeves pārtraukuma dēļ, ja tas bijis ilgāks par tehnisko datu plāksnītē minēto uzglabāšanas ilgumu strāvas padeves pārtraukuma gadījumā, atkausētos produktus nekavējoties jāizmanto vai jāpagatavo un pēc to atdzišanas — atkārtoti jāsasaldē.

4.4 Atlaidināšana

Īpaši stipri sasaldēti vai saldētai produkti pirms to lietošanas jāatlaidina ledusskapja nodalījumā vai istabas temperatūrā (atkarībā no šim procesam paredzētā laika).

Nelielus gabalus var pat gatavot vēl nedaudz sasalušus tieši no saldētavas: šādā gadījumā gatavošana būs ilgāka.

4.5 Ledus gabaliņu pagatavošana

Ierīces komplektācijā ir viena vai vairākas ledus gabaliņu pagatavošanai piemērotas paplātes.

4.6 Piederumi

Izņemami plaukti

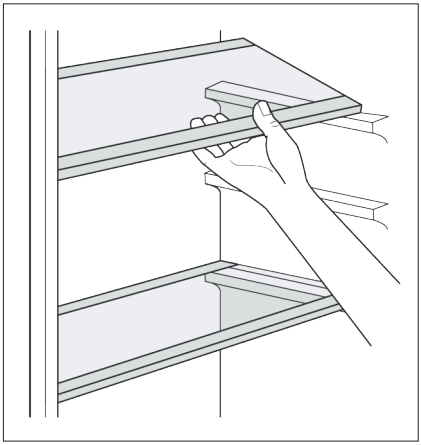

Ledusskapja iekšējās sienas ir aprīkotas ar vadotnēm, kas paredzētas plauktu ērtākai izvietošanai.

Durvju plauktu novietošana

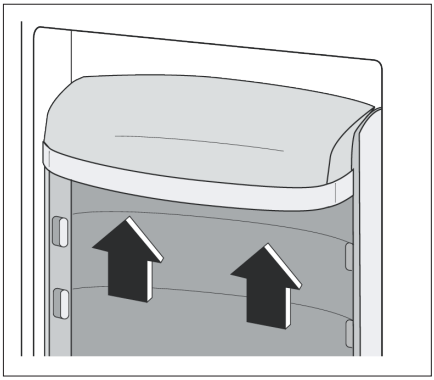

Lai uzglabātu dažāda lieluma produktus iesaiņojumā, durvju plauktus var novietot dažādā augstumā.

Lai veiktu šos pielāgojumus, rīkojieties šādi: pakāpeniski bīdiet plauktus bultiņas virzienā, līdz tie atbrīvojas, un pēc tam novietojiet tos nepieciešamajā stāvoklī.

5. Noderīgi ieteikumi un padomi

5.1 Skaņas normālas darbības laikā

- Iespējams, ka aukstumaģenta cirkulācijas laikā dzirdēsiet nelielu burbuļošanu vai guldzēšanu. Tas ir pareizi.
- Kamēr kompresors darbojas, aukstumaģents tiek cirkulēts sistēmā, un jūs dzirdēsiet dūkšanu un pulsējošo skaņu. Tas ir pareizi.
- Termiskā izplešanās var radīt pēkšņu plīšanas troksni. Tā ir dabiska, nekaitīga parādība. Tas ir pareizi.

5.2 Ieteikumi elektroenerģijas ietaupīšanā

- Neatveriet ierīces durvis bieži un neatstājiet tās atvērtas ilgāk, nekā tas nepieciešams.

5.3 Ieteikumi svaigu produktu uzglabāšanai ledusskapī

Lai iegūtu vislabāko rezultātu:

- neuzglabājiet ledusskapī siltus produktus vai izgarojošus šķidrumus;
- apsedziet vai iesaiņojiet produktus, it īpaši tos, kuriem piemīt spēcīgs aromāts.

5.4 Ieteikumi uzglabāšanai ledusskapī

Noderīgi ieteikumi:

Visa veida gaļa: iesaiņojiet polietilēna maisiņos un novietojiet uz stikla plaukta virs dārzeņu atvilktnes.

Drošības apsvērumu dēļ uzglabājiet produktus šādā veidā tikai vienu vai divas dienas.

Pagatavoti ēdieni, auksti ēdieni un līdzīgi ēdieni ir jāapklāj, un tos var novietot uz jebkura plaukta.

Augļi un dārzeņi: tie ir rūpīgi jānotīra un jānovieto īpašā(s) dārzeņu atvilktnē(s).

Sviests un siers: jāievieto īpašos gaisu necaurlaidīgos traukos vai jāiesaiņo alumīnija folijā vai arī polietilēna maisiņos, lai tiem nepiekļūtu gaiss.

Piena pudeles: jāaizvāko un jānovieto ledusskapja durvju pudeļu plauktā.

Ledusskapī nedrīkst uzglabāt banānus, kartupeļus, sīpolus un ķiplokus (ja vien tie nav iesaiņoti).

5.5 Ieteikumi produktu sasaldēšanai

Lai iegūtu optimālu sasaldēšanas rezultātu, ņemiet vērā šādus ieteikumus:

- maksimālais pārtikas daudzums, ko var sasaldēt 24 stundu laikā, ir norādīts tehnisko datu plāksnītē;
- sasaldēšanas process ilgst 24 stundas. Šajā laikā nedrīkst pievienot papildu produktus;
- sasaldējiet tikai augstākās kvalitātes, svaigus un rūpīgi notīrītus produktus;
- sagatavojiet produktus nelielās porcijās, lai tos varētu ātri un pilnībā sasaldēt un pēc tam izmantot tikai nepieciešamo daudzumu;
- iesaiņojiet tos alumīnija folijā vai polietilēna maisiņos un pārbaudiet, vai iesaiņojumi ir hermētiski;
- neļaujiet svaigai, nesasaldētai pārtikai saskarties ar jau sasaldētiem produktiem, kuru temperatūra tādējādi var paaugstināties;
- liesi produkti uzglabājas labāk nekā trekni produkti; sāls samazina pārtikas uzglabāšanas ilgumu;
- ja ledus gabaliņi tiek lietoti uzreiz pēc izņemšanas no saldētavas, tie var izraisīt ādas apdegumus;
- lai sekotu līdzi produktu sasaldēšanas ilgumam, sasaldēšanas datumu ieteicams norādīt uz katra iepakojuma.

5.6 Ieteikumi saldētu produktu uzglabāšanai

Lai panāktu šīs iekārtas labāko sniegumu, jums vajadzētu:

- pārbaudīt, vai tirdzniecībā pieejamie produkti tika pareizi uzglabāti;
- pēc saldēto produktu iegādes ievietot tos saldētavā iespējami īsākā laikā posmā;
- neatvērt vai neatstāt ledusskapja durvis atvērtas ilgāk, nekā tas nepieciešams;
- nepārsniegt produktu ražotāja norādīto uzglabāšanas laiku.

6. Apkope un tīrīšana

6.1 Tīrīšana

Higiēnas nolūkos ierīces iekšpuse, tostarp iekšējie piederumi, ir jātīra regulāri.

BRĪDINĀJUMS!

Tīrīšanas laikā ierīce nedrīkst būt pievienota strāvas padeves avotam. Pastāv risks gūt elektrošoku! Pirms tīrīšanas izslēdziet ierīci un atvienojiet kontaktdakšu no kontaktligzdas. Ierīci nedrīkst tīrīt ar tvaiku tīrītāju. Mitrums var uzkrāties elektriskajos komponentos. Pastāv elektrošoka risks! Karstie tvaiki var sabojāt plastmasas daļas. Ierīce ir jānosusina pirms ekspluatācijas.

UZMANĪBU!

Ēteriskās eļļas un organiskie šķīdinātāji var sabojāt plastmasas daļas. Šādi šķidrumi var būt citronu sula un sula no apelsīnu mizām, sviestskābe vai tīrīšanas līdzeklis, kura sastāvā ir etiķskābe.

Neļaujiet šādām vielām nonākt saskarē ar ierīces daļām.

Nelietojiet abrazīvus tīrītājus.

Izņemiet produktus no ledusskapja.

Glabājiet to tīrā vietā, atbilstoši nosegtu.

Izslēdziet ierīci un atvienojiet kontaktdakšu no kontaktligzdas vai izslēdziet slēdzi vai drošinātāju.

Tīriet ierīci un iekšējos piederumus ar drāniņu un mēreni siltu ūdeni.

Var arī izmantot tirdzniecībā pieejamos trauku mazgāšanas līdzekļus.

Pēc tīrīšanas noskalojiet ar svaigu ūdeni un nosusiniet.

Putekļu uzkrāšanās uz kondensatora palielina enerģijas patēriņu.

Šī iemesla nolūkos reizi gadā rūpīgi notīriet kondensatoru ierīces aizmugurē ar mīkstu birstīti vai putekļsūcēju.

Pārbaudiet ūdens izplūdes atveri ledusskapja nodalījuma aizmugurējā sienā.

Iztīriet bloķēto izplūdes atveri, izmantojot speciālu tīrītāju; rīkojieties uzmanīgi, lai nesabojātu korpusu ar asām lietām.

Pēc visa nožāvēšanas atsāciet lietot ierīci.

6.2 Atkausēšana

Kompresora darbības laikā ledusskapja nodalījuma aizmugurējā daļa tiek noklāta ar ledu; atkausējiet, kad kompresors ir izslēgts. Ūdens no ledus kausēšanas izgaro pats.

Saldētavas nodalījumā pakāpeniski izveidosies apsarmojuma kārta. Tā ir jānoņem.

Neizmantojiet asus metāla rīkus ledus notīrīšanai no iztvaikotāja, jo šādi to var sabojāt.

Tomēr gadījumā, ja ledus kārta kļūst pavisam bieza uz iekšējām starplikām, ierīce ir pilnībā jāatkausē:

1. Izvelciet kontaktdakšu no kontaktligzdas vai pārvietojiet termostata regulatoru pozīcijā «O».
2. Izņemiet uzglabāto pārtiku, ietiniet to vairākos avīžu slāņos un novietojiet vēsā vietā.
3. Atstājiet durvis atvērtas un apakšā novietojiet bļodu, lai savāktu atkausēto ūdeni.
4. Kad atkausēšana ir pabeigta, rūpīgi nosusiniet ierīces iekšpusi un saglabājiet skrāpi nākamajām atkausēšanas reizēm.
5. Pagrieziet termostata regulatoru atpakaļ līdz vajadzīgajam iestatījumam un pieslēdziet ierīci elektrotīklam.

7. Ko darīt, ja...

UZMANĪBU!
Pirms problēmu novēršanas atvienojiet kontaktdakšu no kontaktligzdas. Tādu problēmu risināšanu, kas nav apskatītas šajā rokasgrāmatā, drīkst veikt tikai kvalificēts elektriķis vai kompetents speciālists.

UZMANĪBU!

Normālas darbības laikā var dzirdēt dažādas skaņas (kompresora, aukstumaģenta, cirkulācijas).

Ja problēmas atkārtojas, sazinieties ar tuvāko tehniskās apkalpes dienestu.

Tālāk norādītie dati, lai saņemtu savlaicīgu un atbilstošu palīdzību. Nepieciešamos datus pierakstiet šeit. Datus skatiet tehnisko datu plāksnītē.

Modeļa apraksts (Mod.) ….....

Izstrādājuma numurs (PNC) …….....

Sērijas numurs (S.N.) ….....

7.1 Lampas maiņa

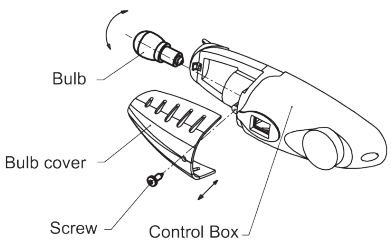

BRĪDINĀJUMS!

Pirms spuldzītes nomaiņas izslēdziet ierīci un atvienojiet to no strāvas padeves avota vai atvienojiet drošinātāju vai slēdzi.

Spuldzes dati: 220-240 V, maks. 15 W. Lai izslēgtu ierīci, pārvietojiet temperatūras regulatoru 0 pozīcijā.

Atvienojiet kontaktdakšu.

Lai mainītu spuldzi, atskrūvējiet skrūvi. Nospiediet spuldzes nodalījuma pārsegu, kā redzams attēlā, un pabīdiet to atpakaļ. Nomainiet bojāto spuldzi. Uzlieciet spuldzes nodalījuma pārsegu un pieskrūvējiet skrūvi. Atsāciet lietot ledusskapi.

Problēma	Iespējamais iemesls	Risinājums
Ierīce nedarbojas.	Ierīce nav ieslēgta.	Ieslēdziet ierīci.
	Kontaktdakša nav pievienota vai ir vaļīga.	Pieslēdziet kontaktdakšu.
	Drošinātājs ir izdedzis vai bojāts.	Pārbaudiet drošinātāju; nomainiet, ja nepieciešams.
	Ligzda ir bojāta.	Elektrotīkla problēmas ir jārisina elektriķim.
Ierīce par daudz atdziest.	Temperatūra ir iestatīta par zemu.	Uz laiku pagrieziet temperatūras regulatoru uz siltāku iestatījumu.
Produkts ir pārāk silts.	Temperatūra nav pareizi noregulēta.	Skatiet sākumā ietverto sadaļu Palaišana.
	Kādu laiku palikušas vaļā durvis.	Turiet durvis atvērtas tikai tik ilgi, cik tas nepieciešams.
	Pēdējo 24 stundu laikā ledusskapī ir ievietots ļoti daudz siltas pārtikas.	Uz laiku pagrieziet temperatūras regulatoru uz aukstāku iestatījumu.
	Ierīce atrodas tuvu siltuma avotam.	Skatiet sadaļu Uzstādīšanas vieta.
Iekšējais apgaismojums nedarbojas.	Bojāta spuldze.	Skatiet sadaļu Lampas nomaiņa.
Daudz sarmas, iespējams, arī uz durvju blīvējuma.	Durvju blīvējums nav hermētisks (iespējams pēc durvju atvēršanās virziena maiņas).	Rūpīgi sasildiet noplūstošās durvju blīvējuma daļas ar matu fēnu (ar auksto iestatījumu). Tajā pašā laikā izkārtojiet sasilušo durvju blīvējumu ar roku, lai tas piegultu pareizi.
Neparasti trokšņi.	Ierīce nav izlīmeņota.	Atkārtoti noregulējiet kājiņas.
	Ierīce pieskaras sienai vai citiem priekšmetiem.	Nedaudz pārvietojiet ierīci.
	Komponents, piemēram, caurule, ierīces aizmugurē pieskaras citai ierīces detaļai vai sienai.	Ja nepieciešams, uzmanīgi salokiet detaļu, lai tā nesaskartos ar citiem priekšmetiem.
Kompresors nesāk darboties uzreiz pēc temperatūras iestatījuma maiņas.	Tas ir normāli. Kļūda nav radusies.	Kompresors sāk darboties pēc kāda laika posma.
Ūdens uz grīdas vai uzglabāšanas plauktos.	Ūdens noplūdes atvere bloķēta.	Skatiet sadaļu Tīrīšana un apkope.

8. Tehniskie dati

Plašāka tehniskā informācija atrodas ledusskapja iekšpusē, kreisajā pusē uz tehnisko datu plāksnītes un elektroenerģijas patēriņa marķējuma.

Izmēri		
	Augstums	1867 mm
	Platums	554 mm
	Dziļums	569 mm
Uzglabāšanas ilgums elektroenerģijas piegādes pārtraukuma gadījumā		10 h

9. Uzstādīšana

Pirms ierīces uzstādīšanas savai drošībai un ierīces pareizai darbībai uzmanīgi izlasiet sadaļu Drošības norādījumi.

9.1 Novietošana

Klimatiskā klase	Apkārtējās vides temperatūra
SN	+10 ºC – +32 ºC
N	+16 ºC – +32 ºC
ST	+16 ºC – +38 ºC
T	+16 ºC – +43 ºC

BRĪDINĀJUMS!

Jābūt nodrošinātai iespējai atvienot ierīci no elektrotīkla; pēc ierīces uzstādīšanas jābūt iespējai ērti piekļūt kontaktdakšai.

9.2 Izvietojums

Ierīce ir jāuzstāda pietiekamā attālumā no siltuma avotiem, piemēram, radiatoriem, boileriem, tiešiem saules stariem utt. Parūpējieties, lai gaiss varētu brīvi cirkulēt korpusa aizmugurē. Ja ierīce uzstādīta zem plaukta, kas piestiprināts pie sienas, tad, lai nodrošinātu vislabāko sniegumu, minimālajam attālumam starp ierīces augšpusi un plauktu jābūt vismaz 100 mm. Tomēr vislabāk būtu ierīci neuzstādīt zem pie sienas piestiprinātiem plauktiem. Precīzu līmeņojumu var izveidot ar vienu vai vairākām regulējamām kājiņām skapja apakšā.

Uzstādiet šo ierīci vietā, kuras temperatūra atbilst ierīces tehnisko datu plāksnītē norādītajai klimatiskajai klasei.

9.3 Elektrības padeves pieslēgšana

Pirms ierīces pieslēgšanas elektrotīklam pārbaudiet, vai tehnisko datu plāksnītē minētie sprieguma un frekvences parametri atbilst mājas elektrotīkla parametriem.

Ierīcei jābūt iezemētai. Lai nodrošinātu zemējumu, strāvas kabeļa kontaktspraudnis ir aprīkots ar papildu kontaktu. Ja mājas elektrotīkla kontaktligzda nav iezemēta, iepriekš sazinoties ar kvalificētu speciālistu, pievienojiet ierīcei atsevišķu, spēkā esošiem noteikumiem atbilstošu zemējumu.

Ražotājs neuzņemsies atbildību par sekām, kas būs radušās, neievērojot iepriekš minētos norādījumus.

Ierīce atbilst Eiropas Savienības direktīvām.

10. Durvju vēršanās virziena maiņa

Pusi, no kuras tiek vērtas durvis, var mainīt no labās puses (kā piegādāts) uz kreiso pusi, ja tas nepieciešams atbilstoši uzstādīšanas vietai.

Pirms ledusskapja sagāšanas uz tā aizmugurī, lai piekļūtu tā apakšdaļai, tas ir jāatbalsta uz mīksta putuplasta vai līdzīga materiāla, tādējādi novēršot ledusskapja aizmugurē esošo dzesēšanas cauruļu bojājumus.

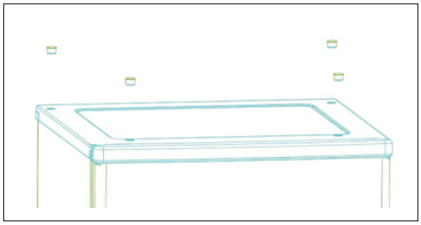

1. Novietojiet ledusskapi, izmantojiet plakangala skrūvgriezi, lai noņemtu 4 skrūvju pārsegus ledusskapja vāka aizmugurē.

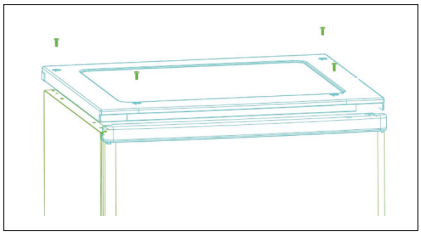

2. Noskrūvējiet un paceliet vāku no aizmugures un noņemiet to, pēc tam noceliet augšējās durvis un novietojiet tās uz polsterētas virsmas, lai novērstu skrāpējumus.

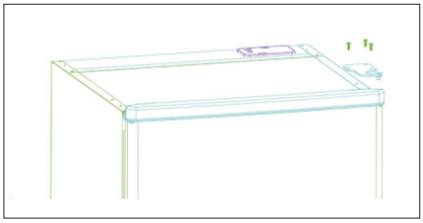

3. Izņemiet augšējo eņģu korpusu, pārlieciet tās uz kreiso pusi un cieši pievelciet.

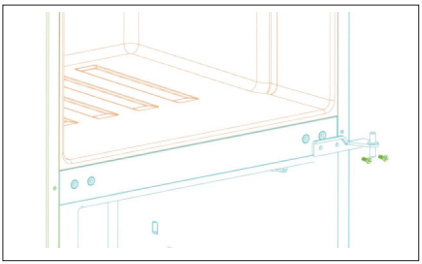

4. Noņemiet divu atloku skrūvi, pēc tam izņemiet vidējās eņģes, kas notur apakšējās durvis. Noceliet apakšējās durvis un novietojiet tās uz polsterētas virsmas, lai novērstu skrāpējumus.

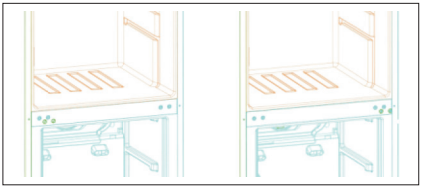

5. Izņemiet eņģu atveres korpusu no labās puses atveres, kā redzams attēlā, un pārlieciet uz nenosegto atveri kreisajā pusē.

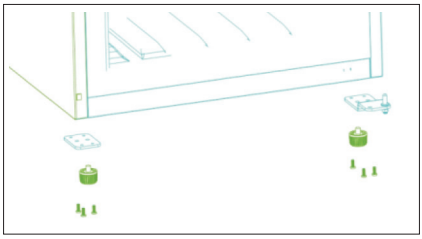

6. Noņemiet abas regulējamās kājiņas un noņemiet apakšējo eņģu kronšteinu, atskrūvējot skrūves.

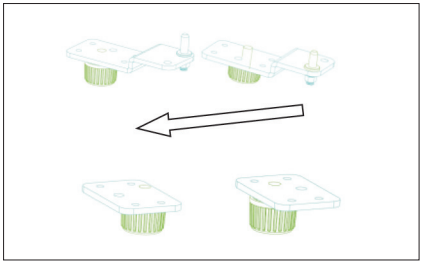

7. Atskrūvējiet un noņemiet apakšējo eņģu asi. Pagrieziet kronšteinu un nomainiet to. Pievienojiet kronšteinu pie apakšējo eņģu ass. Uzlieciet abas regulējamās kājiņas. Pārlieciet apakšējās durvis otrā pusē. Nofiksējiet durvju līmeni, ievietojiet apakšējo eņģu asi apakšējā durvju atverē un pēc tam pievelciet skrūves.

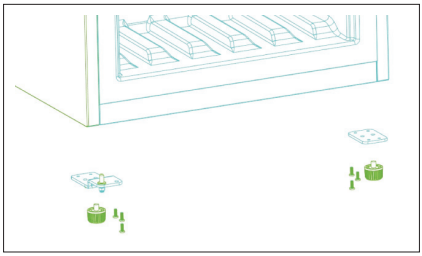

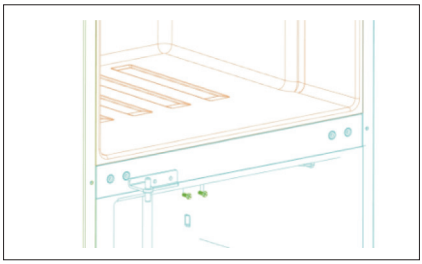

8. Vidējās eņģes pagrieziet par 180 grādiem, pēc tam pārlieciet tās uz kreiso pusi. Ievietojiet vidējo eņģu asi apakšējo durvju augšējā atverē un pēc tam pievelciet skrūves. Pārlieciet augšējās durvis otrā pusē. Nofiksējiet durvju līmeni, ievietojiet vidējo eņģu asi augšējo durvju apakšējā atverē.

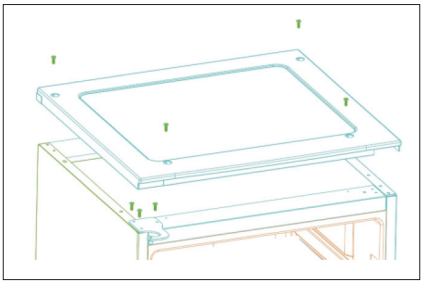

9. Uzlieciet vāciņu, ievietojot augšējo eņģu korpusu augšējo durvju atverē un pieskrūvējiet to ar 4 skrūvēm. Uzlieciet skrūvju pārsegus.

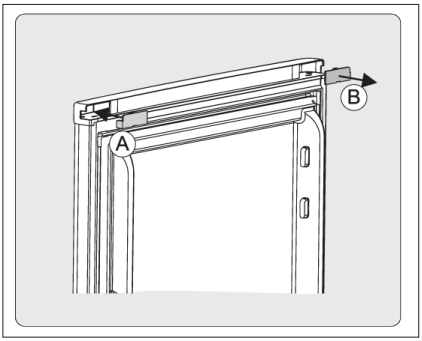

Brīdinājums!

Mainot virzienu, uz kuru pusi durvis veras, ierīce nedrīkst būt pievienota strāvas padeves avotam. Pirms tam atvienojiet kontaktdakšu no kontaktligzdas.

Mainot durvju atvēršanās virzienu, vispirms izdariet tālāk minēto. Pārvietojiet B piederumu no augšējo durvju augšējā pārsega un piestipriniet A piederumu, kas ir neliela pievienojama detaļa no mazā maisiņa.

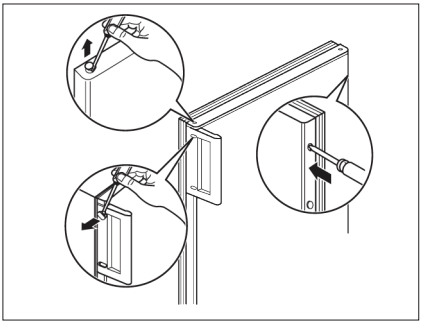

Noņemiet pārsegus, atskrūvējiet rokturi un piestipriniet to otrā pusē kopā ar pārsegiem. Kreisās puses atvērtās atveres nosedziet ar tapu, kas ietverta dokumentu pakā.

11. Apsvērumi par vides aizsardzību

Simbols uz ierīces vai tās iepakojuma norāda, ka šo izstrādājumu nedrīkst izmest kopā ar sadzīves atkritumiem. Tas ir jānodod attiecīgajā elektriskā un elektroniskā aprīkojuma savākšanas un otrreizējās pārstrādes vietā. Nodrošinot šī izstrādājuma pareizu likvidēšanu, jūs palīdzat novērst potenciāli negatīvu ietekmi uz vidi un cilvēku veselību, kas tomēr var notikt, ja neievērosiet šī izstrādājuma likvidēšanas noteikumus. Lai iegūtu papildinformāciju par šī izstrādājuma pārstrādi, sazinieties ar savu pašvaldību, vietējo atkritumu savākšanas dienestu vai veikalu, kurā iegādājāties šo izstrādājumu.

11.1 Iepakošanas materiāli

Ar simbolu apzīmētie materiāli ir atkārtoti pārstrādājami. Atbrīvojieties no iesaiņojuma materiāliem to otrreizējai pārstrādei paredzētā vietā.

11.2 Nolietotas ierīces likvidēšana

1. Atvienojiet kontaktdakšu no kontaktligzdas.
2. Nogrieziet strāvas vadu un izmetiet to.

SISUKORD

1. OHUTUSTEAVE 31
2. JUHTPANEEL 33
3. KASUTUSELEVÕTT 34
4. IGAPÄEVANE KASUTAMINE 34
5. KASULIKKE VIHJEID JA NÄPUNÄITEID 36
6. PUHASTUS JA HOOLDUS 37
7. MIDA TEHA, KUI... 38
8. TEHNILISED ANDMED 40
9. PAIGALDAMINE 40
10. UKSE AVAMISSUUNA MUUTMINE 41
11. JÄÄTMEKÄITLUS 43

MÕELDES TEILE

Täname teid selle Electroluxi seadme ostmise eest. Olete valinud toote, mille loomisel on kasutatud pikaajalist asjatundlikku kogemust ja uuenduslikkust. Nutika ja stiilse disaini kõrval ei ole unustatud ka teid. Seda seadet kasutades saate olla alati kindel suurepärastes tulemustes. Tere tulemast Electroluxi!

Külastage meie veebisaiti

Kasutusnõuanded, brošüürid, veaotsing, teave teeninduse kohta:
www.electrolux.com

Registreerige oma toode, et saada paremat teenindust:
www.electrolux.com/productregistration

Saate osta lisaseadmeid, tarvikuid ja originaalvaruosi:
www.electrolux.com/shop

KLIENDITEENINDUS JA HOOLDUS

Soovitame alati kasutada originaalvaruosi.
Teenindusse pöördumisel peaksid teil olema varuks järgmised andmed.
Andmed leiate andmesildilt: mudel, tootenumber (PNC), seerianumber.

Hoiatus / oluline ohutusteave
Üldine teave ja näpunäited
Keskkonnateave

Jäetakse õigus teha muutusi.

1. ⚠ Ohutusteave

Teie ohutuse huvides ja nõuetekohase kasutuse tagamiseks lugege enne seadme paigaldamist ja kasutamist tähelepanelikult seda kasutusjuhendit ning selles olevaid nõuandeid ja hoiatusi. Vigade ja õnnetuste vältimiseks on tähtis, et kõik seadmega töötavad inimesed on kursis seadme kasutamist ja ohutust puudutavate funktsioonidega. Hoidke kasutusjuhend alles ja veenduge, et see jääb seadme juurde ka seadme teisaldamisel või müümisel, et igaüks, kes seadet kasutab, oleks nõuetekohaselt informeeritud seadme kasutamisest ja ohutusest. Ohutuse ja vara kaitse tagamiseks on tähtis järgida kasutusjuhendis kirjeldatud ettevaatusabinõusid. Tootja ei vastuta nende eiramisest tingitud kahjude eest.

1.1 Laste ja ohustatud inimeste turvalisus

- Seade ei ole mõeldud kasutamiseks vähenenud füüsiliste, sensoorsete või vaimsete võimetega inimestele (sh lastele) või isikutele, kellel puuduvad kogemused ja teadmised seadme kasutamiseks, välja arvatud juhul, kui seadet kasutatakse järelevaataja juuresolekul või kui neid on õpetatud seadet õigesti kasutama. Tuleb jälgida, et lapsed seadmega ei mängiks.
- Hoidke pakkematerjalid lastele kättesaamatus kohas. Lämbumisoht!
- Seadme utiliseerimiseks eemaldage toitepistik pistikupesast, lõigake toitekaabel seadme küljest ära (seadmele nii lähedalt kui võimalik) ja eemaldage seadme uks, et vältida elektrilöögiohtu ja laste seadmesse lõksujäämist.
- Kui magnettihendiga uksega seade paigaldatakse vanemat tüüpi uksega või luugiga seadme asemele, millel on vedrulukk (riiv), muutke vedrulukk kasutamatuks, enne kui te vana seadme kasutuselt kõrvaldate. Vastasel juhul võib seade muutuda lapse jaoks surmalõksuks.

1.2 Üldine ohutus

⚠ **ETTEVAATUST!**
Ärge blokeerige ventilatsiooniavasid.

- Seade on mõeldud toiduainete ja/või jookide koduseks säilitamiseks selles juhendis kirjeldatud viisil.
- Ärge kasutage sulatamise kiirendamiseks mehaanilisi seadmeid ega muid kunstlikke vahendeid.
- Ärge kasutage külmikus muid elektriseadmeid (näiteks jäätisevalmistajat), kui tootja ei ole vastavat sobivust otseselt kinnitanud.
- Vältige jahutussüsteemi kahjustamist.
- Seadme jahutussüsteemis olev jahutusaine isobutaan (R600a) on üsna keskkonnaohutu, kuid siiski tuleohtlik looduslik gaas. Seadme transportimise ja paigaldamise ajal tuleb vältida jahutussüsteemi komponentide kahjustamist. Kui jahutussüsteem peaks viga saama:
  - vältige lahtist leeki ja tuleallikate lähedust;
  - ventileerige põhjalikult ruumi, milles seade paikneb.
- Seadme parameetrite muutmine või selle mis tahes viisil modifitseerimine on ohtlik. Toitejuhtme kahjustamine võib põhjustada lühise või tule- ja/või elektrilöögiohtu.

⚠ **HOIATUS!**

Elektriliste komponentide (toitejuhe, pistik, kompressor) asendustööd tuleb tellida kvalifitseeritud tehnikult või teenusepakkujalt.

1. Toitejuhtme pikendamine on keelatud.
2. Veenduge, et toitepistik ei ole seadme tagaküljе poolt muljutud ega kahjustatud. Muljutud või kahjustatud toitepistik võib üle kuumeneda ja põhjustada tulekahju.
3. Tagage juurdepääs seadme toitepistikule.
4. Ärge eemaldage pistikut juhtmest tõmbamise teel.
5. Kui toitepesa logiseb, siis ärge toitepistikut sisestage. Elektrilöögi- ja tuleoht!
6. Seadet ei tohi kasutada ilma sisevalgusti katteta.

- See seade on raske. Olge seadet liigutades ettevaatlik.
- Ärge eemaldage ega puudutage sügavkülmikus olevaid esemeid, kui teie käed on niisked/märjad, kuna see võib põhjustada nahamarrastusi või külmakahjustusi.
- Vältige seadme pikemaajalist kokkupuudet otsese päikesevalgusega.

1.3 Igapäevane kasutamine

- Ärge asetage seadme plastpindadele kuumi nõusid.
- Ärge hoidke seadmes süttivaid gaase ega vedelikke, sest need võivad plahvatada.
- Külmutatud ja seejärel üles sulanud toitu ei tohi uuesti külmutada.
- Säilitage tootja pakendatud külmutatud toitu vastavalt tootja suunistele.
- Seadme tootja säilitussoovitusi tuleb rangelt järgida. Tutvuge vastavate juhistega.
- Ärge pange sügavkülmikusse gaseeritud ega kihisevaid jooke, kuna suurenev rõhk võib panna pudelid plahvatama ja kahjustada sel viisil ka seadet ennast.
- Ärge pange sügavkülmikusse gaseeritud ega kihisevaid jooke, kuna suurenev rõhk võib panna pudelid plahvatama ja kahjustada sel viisil ka seadet ennast.
- Jääkommid võivad otse külmikust väljavõetuna tekitada külmahaavandeid.
  1. Kui lambi kate on ette nähtud.
  2. Kui tegemist on härmatisevaba seadmega.
  3. Kui veeühendus on ette nähtud.

1.4 Puhastus ja hooldus

- Enne hooldust lülitage seade välja ja eemaldage toitepistik pistikupesast.
- Ärge puhastage seadet metallist esemetega.
- Ärge kasutage seadmest härmatise eemaldamiseks teravaid esemeid. Kasutage plastmassist kaabitsat.
- Kontrollige regulaarselt külmiku sulamisvee äravoolu. Vajadusel puhastage äravooluava. Kui see on ummistunud, koguneb vesi seadme põhja.

1.5 Paigaldamine

Järgige tähelepanelikult elektriühendusi puudutavaid juhiseid vastavates peatükkides.

- Võtke seade pakendist välja ja kontrollige seadet kahjustuste suhtes. Vigastatud seadet ei tohi vooluvõrguga ühendada. Kui leiate, et seade on kahjustatud, võtke kohe ühendust seadme müüjaga. Hoidke sel juhul pakend alles.
- Enne seadme ühendamist tuleks vähemalt neli tundi oodata, et õli jõuaks kompressorisse tagasi valguda.
- Võimalusel tuleb seadme tagakülg seina poole asetada, et vältida kokkupuudet kuumade osadega (kompressor, kondensaator) ja võimalikke põletusi.
- Seadet ei tohi asetada radiaatori või pliidi lähedale.
- Veenduge, et seadme toitepistikule pääseks pärast paigaldamist ligi.
- Ühendage ainult joogivee allikaga.

1.6 Hooldus

- Kõik seadme ühendamisega seotud elektritööd peab tegema kvalifitseeritud elektrik või kompetentne isik.
- Toodet on lubatud hooldada ainult selleks volitatud hoolduskeskuses ning kasutada tohib ainult originaalvaruosi.

1.7 Keskkonnakaitse

Seadme jahutussüsteem ega isolatsioonimaterjalid ei sisalda osoonikihti kahjustavaid gaase. Seadet ei tohi kõrvaldada koos olmejäätmete või -prügiga. Isolatsioonivaht sisaldab tuleohtlikke gaase. Seade tuleb utiliseerida, järgides kohaliku omavalitsuse kehtestatud eeskirju. Vältige jahutusseadme kahjustamist, eriti selle tagaosas, soojusvaheti lähedal. Sümboliga ♲ tähistatud materjalid seadmes on taaskasutatavad.

2. Juhtpaneel

2.1 Alustamine ja temperatuuri reguleerimine

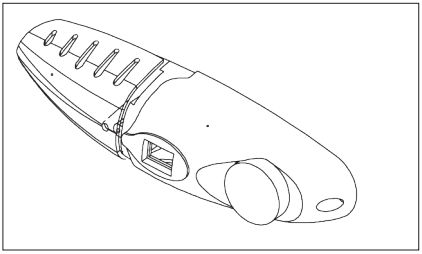

Sisestage ühendusjuhtme pistik maandatud pistikupessa. Külmiku ukse avamisel süttib sisemine tuli. Temperatuuri reguleerimise nupp asub külmiku kambri paremal siseküljel.

NB!

Kõrge õhutemperatuur (nt soojal suvepäeval) ja temperatuuriregulaatori külmasäte (asend 6 või 7) võib põhjustada kompressori pidevat või koguni peatumatut tööd!
Põhjus: kui õhutemperatuur on kõrge, peab kompressor pidevalt töötama, et säilitada seadmes madalat temperatuuri.

Sätte 0 tähendus

Välja lülitatud;

seadme väljalülitamiseks keerake temperatuuriregulaator asendisse „0”.

Sätte 1 tähendus

Kõrgeim temperatuur, kõige soojem säte.

Sätte 7 tähendus

Madalaim temperatuur, kõige külmem säte.

Üldjuhul soovitame valida sätte 3 või 4. Kui soovite kõrgemat või madalamat temperatuuri, keerake nuppu vastavalt kõrgema või madalama sätte suunas.

3. Kasutuselevõtt

3.1 Sisemuse puhastamine

Enne seadme esmakordset kasutamist peske leige vee ja neutraalse seebiga üle seadme sisemus ja kõik sisetarvikud, et eemaldada uuele tootele omane lõhn, seejärel kuivatage täielikult.

NB!

Ärge kasutage pesuaineid või abrasiivpulbreid, mis võivad seadme viimistluskihti kahjustada.

4. Igapäevane kasutamine

4.1 Köögiviljasahtel

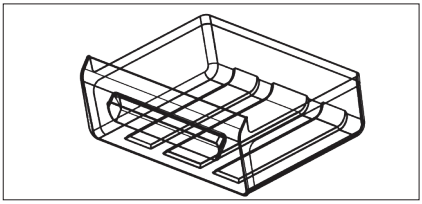

Sahtel on mõeldud puu- ja köögivilja säilitamiseks.

4.2 Värske toidu külmutamine

Sügavkülmikuosa sobib värske toidu külmutamiseks ning külmutatud ja sügavkülmutatud toidu pikaajaliseks säilitamiseks.

Paigutage külmutatav värske toit sügavkülmiku alaossa.

Maksimaalne toidu kogus, mida saab 24 tunni jooksul külmutada, on toodud seadme siseküljel asuval **andmesildil**.

Külmutusprotsess kestab 24 tundi. Selle aja jooksul ärge rohkem külmutatavat toitu lisage.

4.3 Külmutatud toidu säilitamine

Kui võtate seadme esmakordselt või pärast mõneajalist seismist kasutusele, laske sel enne toiduainete sügavkülmikusse panemist vähemalt kaks tundi kõrgema sätte juures töötada.

NB!

Sulatamisprotsessi tahtmatul käivitumisel, näiteks kui seade on olnud toiteta kauem kui tehniliste andmete tabelis toodud „temperatuuritõusu aeg”, tuleb sulatatud toit kiiresti ära tarvitada või kohe küpsetada ja seejärel uuesti külmutada.

4.4 Sulatamine

Sügavkülmutatud või külmutatud toitu võib sulatada kas külmikuosas või hoopis toatemperatuuril, olenevalt sellest, kui palju aega selleks on.

Väikseid toiduportsjoneid võib valmistada ka külmutatult otse sügavkülmikust võetuna.

4.5 Jääkuubikute valmistamine

Seadmel on üks või mitu alust jääkuubikute valmistamiseks.

4.6 Tarvikud

Teisaldatavad riiulid

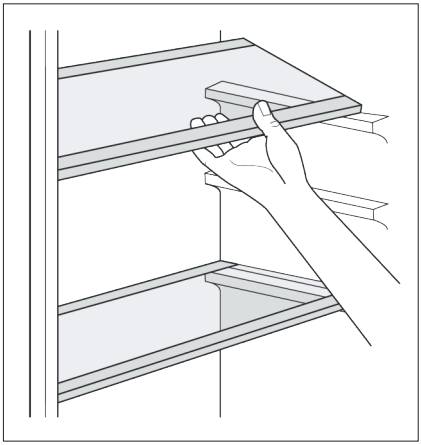

Külmiku seintel on mitu siini, mille abil saab riiuleid paigaldada nii, nagu teile meeldib.

Ukseriiulite paigutamine

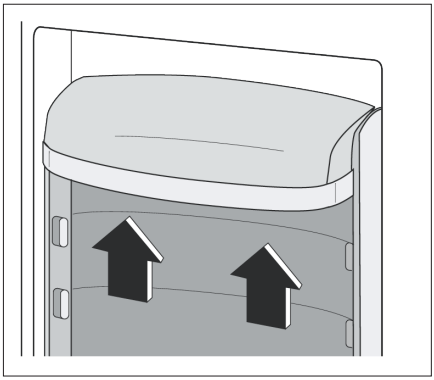

Erineva suurusega toidupakendite hoiustamiseks saab ukseriiuleid paigutada erinevatele kõrgustele.

Paigutuse muutmiseks toimige järgmiselt. Lükake riiulit järk-järgult nooltega näidatud suunas, kuni see vabaneb, ning paigutage see vastavalt soovile ümber.

5. Kasulikke vihjeid ja näpunäiteid

5.1 Tavapärased tööhelid

- Jahutusaine pumpamisel läbi torude võib kostuda summutatud korinat ja mulksumist. See on tavapärane.
- Kui kompressor töötab, pumbatakse jahutusainet ringi ning seetõttu kuulete kompressorist surinat ja pulseerivat heli. See on tavapärane.
- Soojuspaisumine võib põhjustada äkilisi praksatusi. See on loomulik ja ohutu füüsikaline nähtus. See on tavapärane.

5.2 Näpunäiteid energia säästmiseks

- Ärge avage sügavkülmiku ust sageli ja ärge jätke ust lahti kauemaks, kui hädavajalik.

5.3 Soovitusi värske toidu säilitamiseks külmikus

Parima tööjõudluse tagamiseks:

- ärge pange külmikusse sooja toitu või auravaid vedelikke;
- katke toiduained kinni või mähkige sisse, eriti juhul, kui toiduaine on tugeva lõhnaga.

5.4 Näpunäiteid toidu säilitamiseks külmikus

Kasulikud näpunäited

Liha (kõik tüübid): mähkige liha polüetüleenkilesse ja pange see juurviljasahtli kohal olevale klaasriiulile.

Sel viisil säilitage liha ainult üks või kaks päeva, mitte rohkem.

Valmistoit, jahutatud toit jne: need toiduained tuleks katta ja neid võib hoida ükskõik millisel riiulil.

Puu- ja köögiviljad: puhastage korralikult ja pange vastava(te)sse sahtli(te)sse.

Või ja juust: hoidke neid sobivas hermeetilises pakendis või mähkige fooliumisse või polüetüleenkilesse, et õhku maksimaalselt eemal hoida.

Piimapudelid: sulgege korgiga ja säilitage seadme ukse küljes oleval alusel.

Pakkimata banaane, kartuleid, sibulaid, küüslauku ei tohi külmikus hoida.

5.5 Näpunäiteid sügavkülmutamiseks

Sügavkülmutamise kõige tõhusamaks kasutamiseks järgige paari olulist soovitust:

- maksimaalne toidu kogus, mida saab 24 tunni jooksul külmutada, on toodud seadme andmesildil;
- külmutamisprotsess kestab 24 tundi. Selle aja vältel ei tohi seadmesse toiduaineid lisada;
- külmutage ainult kvaliteetset, värsket ja korralikult puhastatud toitu;
- jagage toiduained väiksemateks portsjoniteks, et see kiiresti läbi külmuks ja et hiljem saaksite ainult vajaliku koguse üles sulatada;
- mähkige toit fooliumisse või polüetüleenkilesse ja veenduge, et pakend on õhukindel;
- ärge pange värsket külmutamata toitu külmutatud toidu vastu, kuna vastasel korral külmutatud toidu temperatuur tõuseb;
- lahjad toiduained säilivad paremini ja kauem kui rasvased toiduained, sool vähendab toidu säilitusaega;
- jäätükkide tarbimine kohe pärast sügavkülmikust väljavõtmist võib põhjustada naha külmakahjustusi;
- säilitusaja jälgimiseks on soovitav igale säilitatavale toidule märkida külmutamiskuupäev.

5.6 Nõuandeid külmutatud toidu säilitamiseks

Parima tööjõudluse tagamiseks peaksite tegema järgmist:

- veenduge, et poest ostetud külmutatud toiduaineid säilitatakse suuniseid järgides;
- pange külmutatud toit pärast ostmist esimesel võimalusel sügavkülmikusse;
- ärge avage sügavkülmiku ust sageli ja ärge jätke ust lahti kauemaks, kui hädavajalik;
- ärge ületage toidu tootja poolt ette nähtud säilitusaega.

6. Puhastus ja hooldus

6.1 Puhastamine

Hügieenilisuse tagamiseks tuleb seadme sisemust, sh sisetarvikuid, korrapäraselt puhastada.

HOIATUS!

Seade ei tohi olla puhastamise ajal vooluvõrguga ühendatud. Elektrilöögioht! Enne puhastamist lülitage seade välja ja eemaldage pistik vooluvõrgust. Ärge puhastage seadet kunagi aurupuhastiga. Niiskus võib koguneda elektrikomponentidele ja põhjustada elektrilöögiohtu. Kuum aur võib plastosi kahjustada. Seade peab olema sisselülitamisel kuiv.

NB!

Eeterlikud õlid ja orgaanilised lahustid (nt sidrunimahl, apelsinikoorest tulev mahl, võihape, äädikhapet sisaldavad puhastusvahendid) võivad plastosi kahjustada.

Ärge laske sellistel ainetel seadme osadega kokku puutuda.

Ärge kasutage abrasiivseid puhastusvahendeid.

Eemaldage külmikust kõik toiduained.

Hoidke neid korralikult kaetuna külmas kohas.

Lülitage seade välja ja eemaldage pistik vooluvõrgust või lülitage või keerake välja kaitselüliti või sulavkaitse.

Puhastage seade ja sisetarvikud lapi ja leige veega.

Kasutada võib ka kaubanduses müüdavaid nõudepesuvahendeid.

Pärast puhastamist pühkige puhta veega ja kuivatage.

Tolmu kogunemine kondensaatorile suurendab energiakulu.

Seetõttu puhastage seadme tagaküljel olevat kondensaatorit kord aastas põhjalikult pehme harja või tolmuimejaga.

Kontrollige külmiku kambri tagaseinas olevat vee äravooluava.

Puhastage ummistunud äravoolutoru spetsiaalse vahendi abil ja olge ettevaatlik, et mitte kahjustada külmkappi teravate esemetega.

Kui kõik komponendid on kuivad, lülitage seade uuesti sisse.

6.2 Sulatamine

Külmiku kambri tagasein kattub kompressori töötamise ajal härmatisega ja sulab kompressori väljalülitumisel. Härmatise sulamisest tekkinud vesi aurustub.

Sügavkülmiku kamber kattub aga järk-järgult härmatisega. See tuleb eemaldada.

Aurusti vigastamise vältimiseks ärge kasutage sellelt härmatise eemaldamisel teravaid metallist tööriistu.

Kui jää muutub kambri sisemuses liiga paksuks, tuleb sügavkülmik täielikult sulatada, toimides järgmiselt.

1. Eemaldage toitepistik pistikupesast või keerake termostaadi nupp sättele „0”.
2. Võtke toiduained välja, pakkige need mitme ajalehekihi sisse ja asetage jahedasse kohta.
3. Jätke uks lahti ja pange seadme alla madal vann sulatusvee kogumiseks.
4. Kui sulatamine on lõppenud, kuivatage seadme sisemus põhjalikult ja hoidke kaabits edaspidiseks kasutamiseks alles.
5. Keerake termostaadi nupp uuesti vajalikule sättele või sisestage pistik uuesti pistikupessa.

7. Mida teha, kui...

ETTEVAATUST!
Enne probleemide lahendamist eemaldage toitejuhe vooluvõrgust. Tõrkeid, mida ei ole selles kasutusjuhendis kirjeldatud, võib kõrvaldada ainult kvalifitseeritud elektrik või pädev isik.

NB!

Tavakasutusel võib seadest kostuda mõningaid helisid (kompressor, jahutusainesüsteem).

Kui tõrge ilmneb uuesti, pöörduge kohalikku teeninduskeskusesse.

Selleks et teid kiiresti aidata, on vajalikud järgmised andmed. Kirjutage vajalikud andmed siia (leiate need andmesildilt).

Mudeli kirjeldus (Mod.)	.....
Tootenumber (PNC)	.....
Seerianumber (S.N.)	.....

7.1 Lambi asendamine

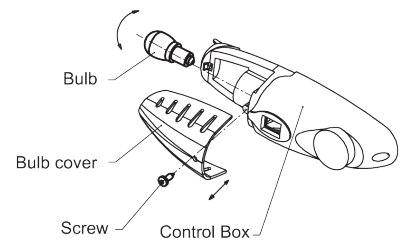

HOIATUS!

Enne lambipirni vahetamist lülitage seade välja ja eemaldage see vooluvõrgust või lülitage välja sulavkaitse või kaitselüliti.

Lambipirni andmed: 220–240 V, max 15 W. Seadme väljalülitamiseks keerake temperatuuriregulaator asendisse „0”.

Eemaldage toitepistik pistikupesast.

Lambipirni vahetamiseks keerake kruvi lahti. Vajutage lambipirni katet, nagu joonisel näidatud, ja libistage seda tahapoole. Vahetage katkine lambipirn välja. Pange lambipirni kate ja kruvi tagasi. Lülitage külmik uuesti sisse.

Probleem	Võimalik põhjus	Lahendus
Seade ei tööta.	Seade ei ole sisse lülitatud.	Lülitage seade sisse.
	Pistik pole korralikult pistikupesaga ühendatud.	Sisestage pistik pistikupessa.
	Sulavkaitse on läbi põlenud või defektne.	Kontrollige sulavkaitset ja vahetage see vajaduse korral välja.
	Pistikupesa on defektne.	Vooluvõrgurikkeid tohib parandada ainult elektrik.
Seade jahutab liiga palju.	Temperatuur on seatud liiga madalale sättele.	Keerake temperatuuriregulaator ajutiselt soojemale sättele.
Toit on liiga soe.	Temperatuur pole õigesti valitud.	Vaadake alustamise jaotist.
	Uks on jäänud liiga kauaks lahti.	Avage ust ainult nii kauaks kui vaja.
	Seadmesse on pandud viimase 24 tunni jooksul suur kogus sooja toitu.	Keerake temperatuuriregulaator ajutiselt külmemale sättele.
	Seade on soojusallikatele liiga lähedal.	Vt paigaldamisasukoha jaotist.
Sisemine valgustus ei tööta.	Pirn on katki.	Vaadake lambipirni vahetamise jaotist.
Moodustunud on palju härmatist, tõenäoliselt ka ukse tihendile.	Ukse tihend pole õhukindel (tõenäoliselt pärast ukse avamissuuna muutmist).	Soojendage tihendi läbilaskvaid kohti ettevaatlikult fööniga (jaheda õhu sättega). Samal ajal muljuge soojenenud tihendit käega, et see võtaks sobiva kuju.
Imelikud helid.	Seade pole loodis.	Reguleerige tugijalgu.
	Seade puutub vastu seina või muid esemeid.	Nihutage seadet.
	Mõni seadme tagaküljel olev osa, nt toru, puutub vastu seadme muud osa või vastu seina.	Vajadusel painutage see osa õrnalt seinast eemale.
Kompressor ei käivitu kohe pärast temperatuuri valimist.	See on tavapärane. Tegemist ei ole tõrkega.	Kompressor käivitub mõne aja pärast.
Põrandal või riiulitel on vesi.	Vee nõrgumisava on ummistunud.	Vaadake puhastamise ja hoolduse jaotist.

8. Tehnilised andmed

Täiendavad tehnilised andmed on toodud andmesildil, mis asub seadme vasakul siseküljel, ja energiasildil.

Mõõtmed		
	Kõrgus	1867 mm
	Laius	554 mm
	Sügavus	569 mm
Temperatuuritõusu aeg		10 tundi

9. Paigaldamine

Ohutuse huvides ja seadme õige töö tagamiseks lugege jaotis „Ohutusteave” enne seadme paigaldamist hoolega läbi.

9.1 Paigutamine

Kliimaklass	Ümbritseva õhu temperatuur
SN	+10 °C kuni +32 °C
N	+16 °C kuni +32 °C
ST	+16 °C kuni +38 °C
T	+16 °C kuni +43 °C

HOIATUS!

Seadet peab olema võimalik pistikupesast eemaldada. Seetõttu tuleb tagada seadme paigaldamisel hõlbus juurdepääs toitepistikule.

9.2 Asukoht

Seade tuleb paigutada piisavalt kaugele soojusallikatest, nagu radiaatorid, boilerid, otsene päikesevalgus jne. Veenduge, et seadme tagaküljel on tagatud piisav õhuringlus. Kui seade on paigutatud eenduva seinamooduli alla, peab parima jõudluse tagamiseks olema minimaalne kaugus seadme ülemise osa ja seinamooduli vahel vähemalt 100 mm. Ideaalsetes oludes ei tuleks seadet eenduvate seinamoodulite alla paigutada. Seadet on võimalik loodida ühe või enama seadme all paikneva jala reguleerimise teel.

Paigutage seade kohta, kus õhutemperatuur jääb seadme andmesildil toodud vahemikku.

9.3 Elektriühendus

Enne vooluvõrguga ühendamist veenduge, et andmesildil olevad elektriandmed vastavad teie kohalikule vooluvõrgule.

Seade peab olema maandatud. Toitekaabli pistikul on selle jaoks vastav kontakt. Kui pistikupesa ei ole maandatud, konsulteerige pädeva elektrikuga ja ühendage seade eraldi maandusjuhiga, mis vastab kehtivatele normidele.

Seadme ohutusmeetmete eiramisel vabaneb tootja mis tahes vastutusest.

See seade vastab EMÜ direktiividele.

10. Ukse avamissuuna muutmine

Ukse avamissuuna saab muuta paremalt (esialgne seadistus) vasakule, kui paigalduskoht seda nõuab.

Enne alustamist pange külmik pikali, et pääseda juurde selle põhjale. Asetage seade nt pehmele vahtmaterjalile, et vältida tagaküljel olevate jahutustorude kahjustamist.

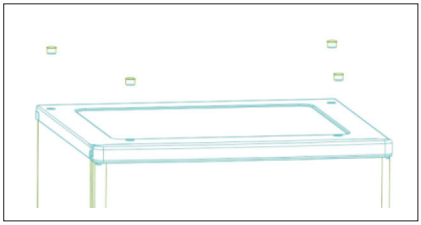

1. Tõstke külmik püsti ja eemaldage lamepeaga kruvikeeraja abil neli kruvikatet külmiku katte tagaosas.

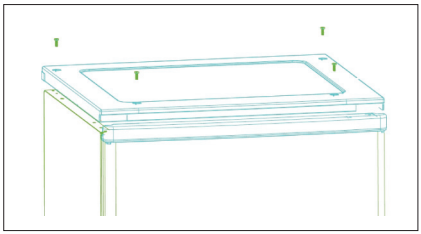

2. Kruvige kate lahti, tõstke see üles ja eemaldage. Seejärel tõstke üles ülemine uks ja pange see pehmele alusele, et vältida selle kriimustamist.

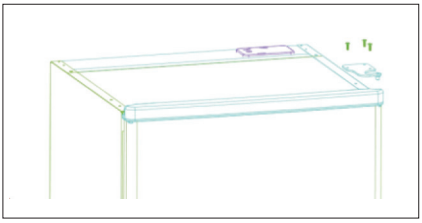

3. Eemaldage ülemise hinge südamik, paigutage see vasakule küljele ja kinnitage tugevasti.

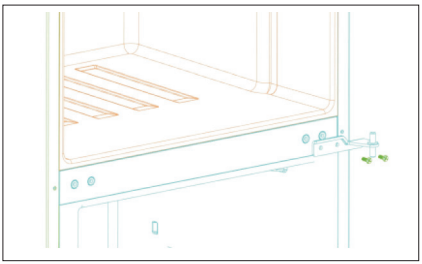

4. Eemaldage kaks äärikuga kruvi, seejärel eemaldage alumist ust paigal hoidev keskmine hing. Tõstke alumine uks üles ja pange see pehmele alusele, et vältida selle kriimustamist.

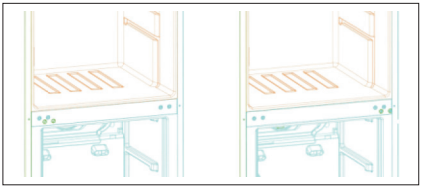

5. Eemaldage parempoolsetelt hingeavadelt katted, nagu joonisel näidatud, ja pange need katmata avadele vasakul küljel.

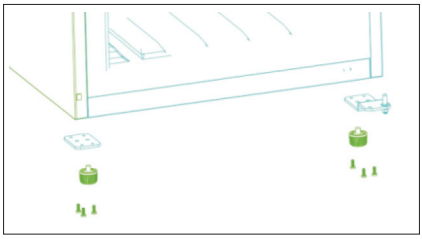

6. Eemaldage mõlemad reguleeritavad jalad ja alumise hinge kronstein, keerates poldid lahti.

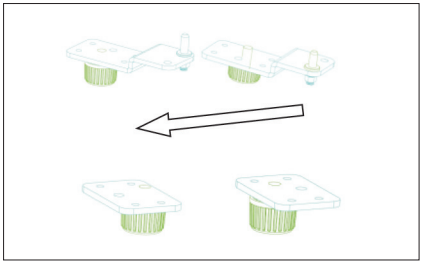

7. Kruvige lahti ja eemaldage alumise hinge tihvt, keerake kronstein ümber ja pange tagasi. Pange kronsteinikinnitus uuesti alumise hinge tihvtile. Asetage mõlemad reguleeritavad jalad tagasi. Tõstke alumine uks õigesse asendisse. Fikseerige ukse kõrgus, pannes alumise hinge tihvti ukse alumisse avasse, seejärel keerake poldid kinni.

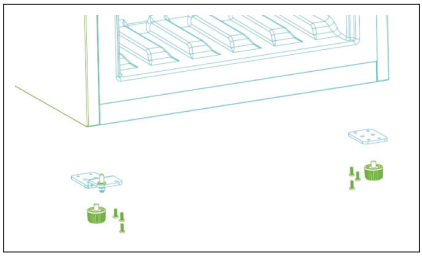

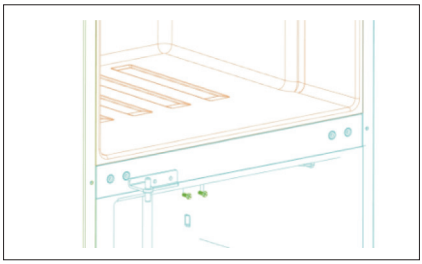

8. Keerake keskmist hinge 180 kraadi võrra vastupidises suunas, seejärel tõstke see vasakule küljele õigesse asendisse. Pange keskmise hinge tihvt alumise ukse ülemisse avasse, seejärel keerake poldid kinni. Tõstke ülemine uks õigesse asendisse. Fikseerige ukse kõrgus, pannes keskmise hinge tihvti ülemise ukse alumisse avasse.

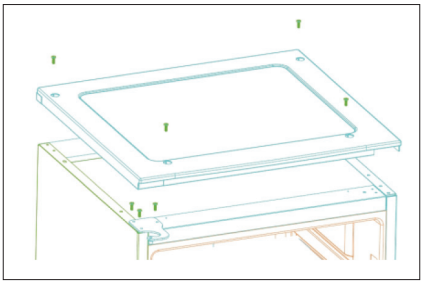

9. Paigaldage kate tagasi, pannes ülemise hinge südamiku ülemise ukse avasse ja kinnitades selle nelja kruviga. Pange tagasi ka kruvikatted.

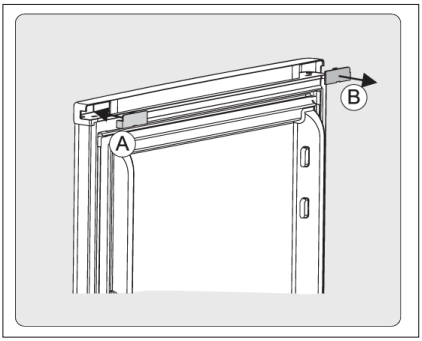

Hoiatus!

Ukse avamissuuna muutmisel ei tohi seade olla vooluvõrguga ühendatud. Esmalt eemaldage pistik pistikupesast.

Ukse avamissuuna muutmisel toimige kõigepealt järgmiselt. Eemaldage ülemise ukse ülemiselt kattelt tarvik B ja paigaldage tarvik A (väike eemaldatav osa väikeses kotis).

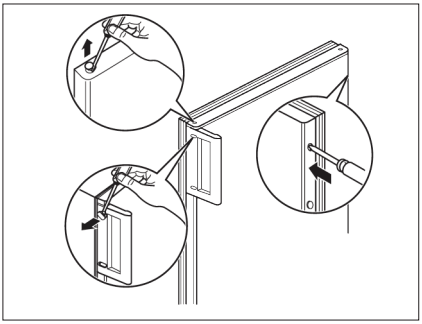

Eemaldage katted, keerake käepide lahti ja paigaldage see koos katetega vastasküljele. Katke vasakul küljel olevad lahtised avad dokumentatsiooni juurde kuuluvas pakis oleva korgiga.

11. Jäätmekäitlus

Sümbol tootel või selle pakendil osutab, et seda toodet ei ole lubatud käsitleda majapidamisjäätmena. See tuleb korduvkasutusse suunamiseks viia elektri- ja elektrooniliste seadmete kogumispunkti. Selle toote õige kõrvaldamine aitab ära hoida võimalikke negatiivseid tagajärgi keskkonnale ja inimeste tervisele, mis ebaõige kõrvaldamise korral ilmneda võiksid. Üksikasjalikuma info saamiseks toote utiliseerimise kohta palume teil pöörduda kohalikku omavalitsusse, kohaliku majapidamisjäätmete käitlusega tegeleva ettevõtte poole või kauplusse, kust te toote ostsite.

11.1 Pakkematerjal

Selle sümboliga tähistatud materjalid on taaskasutatavad. Viige pakendid taaskasutamiseks vastavatesse konteineritesse.

11.2 Seadme kõrvaldamine

1. Eemaldage toitepistik pistikupesast.
2. Lõigake toitekaabel seadme küljest ära ja kõrvaldage see.

TURINYS

1. SAUGOS INFORMACIJA 45
2. VALDYMO SKYDELIS 47
3. PIRMASIS PALEIDIMAS 48
4. KASDIENIS NAUDOJIMAS 48
5. NAUDINGA INFORMACIJA IR PATARIMAI 50
6. PRIEŽIŪRA IR VALYMAS 51
7. KĄ DARYTI, JEIGU... 52
8. TECHNINIAI DUOMENYS 54
9. ĮRENGIMAS 54
10. DURELIŲ ATIDARYMO KRYPTIES KEITIMAS 55
11. APLINKOS APSAUGA 57

MES GALVOJAME APIE JUS

Dėkojame, kad pirkote šį „Electrolux“ prietaisą. Jūs pasirinkome gaminį, kuris pasižymi dešimtmečiais profesionalios patirties ir naujovėmis. Originalus ir stilingas, jis sukurtas turint galvoje jus. Taigi, kai tik naudojate jį, galite jaustis saugūs, žinodami, kad kiekvieną kartą pasieksite puikių rezultatų. Sveiki atvykę į „Electrolux“ pasaulį!

Apsilankykite mūsų interneto svetainėje, kad:

gautumėte naudojimo patarimų, brošiūrų, trikčių šalinimo, aptarnavimo informacijos:
www.electrolux.com

užregistruotumėte savo gaminį geresniam aptarnavimui:
www.electrolux.com/productregistration

įsigytumėte priedų, vartojamųjų prekių ir originalių atsarginių dalių savo prietaisui:
www.electrolux.com/shop

KLIENTŲ PRIEŽIŪRA IR APTARNAVIMAS

Rekomenduojame naudoti tik originalias atsargines dalis.
Kreipdamiesi į aptarnavimo centrą, būtinai pateikite šią informaciją.
Informacija nurodyta techninių duomenų plokštelėje. Modelis, PNC, serijos numeris

Įspėjimas / atsargumo ir saugos informacija.
Bendroji informacija ir patarimai
Aplinkosaugos informacija.

Galimi pakeitimai be įspėjimo.

1. ⚠ Saugos informacija

Savo saugumui ir taisyklingam naudojimui užtikrinti, prieš įrengdami prietaisą ir prieš naudodami jį pirmą kartą, atidžiai perskaitykite šį naudotojo vadovą, jame pateiktus patarimus ir perspėjimus. Siekiant išvengti apmaudžių klaidų ir nelaimingų atsitikimų, itin svarbu, kad visi šio prietaiso naudotojai gerai žinotų prietaiso veikimo ir saugos savybes. Išsaugokite šį vadovą. Jeigu prietaisą pergabenate į kitą vietą arba parduodate, būtinai pridėkite jo naudojimo instrukciją, kad naujieji savininkai galėtų tinkamai susipažinti su prietaiso naudojimu ir sauga. Norėdami išvengti pavojaus gyvybei ir apsaugoti turtą, privalote imtis šiose naudotojo instrukcijose nurodytų atsargumo priemonių. Gamintojas neatsako už žalą, atsiradusią dėl neatsargumo.

1.1 Vaikų ir pažeidžiamų žmonių sauga

- Vaikams ir asmenims, nesugebantiems saugiai naudotis prietaisu dėl savo psichikos, jutiminės arba protinės negalios arba patirties bei žinių trūkumo, negalima naudotis šiuo prietaisu be už šių asmenų saugumą atsakingų asmenų priežiūros ir nurodymų. Prižiūrėkite vaikus, kad jie nežaistų su šiuo prietaisu.
- Visas pakuotės dalis laikykite vaikams nepasiekiamoje vietoje. Gali kilti pavojus uždusti.
- Jei prietaisą ruošiatės išmesti, iš lizdo ištraukite kištuką, nupjaukite elektros laidą (kuo arčiau prietaiso), kad vaikai žaisdami nenukentėtų nuo elektros smūgio, ir nuimkite dureles, kad vaikai negalėtų užsidaryti šaldytuve.
- Jei šiuo prietaisu, kuriame įrengti magnetiniai durelių tarpikliai, pakeičiate seną prietaisą, kurio durelėse arba dangtyje įrengtas spyruoklinis užraktas (skląstis), prieš išmesdami seną prietaisą, būtinai sugadinkite jo spyruoklinį užraktą. Tada jis netaps pavojingais spąstais vaikams.

1.2 Bendrieji saugos reikalavimai

⚠ **DĖMESIO!**
Pasirūpinkite, kad nebūtų uždengtos ventiliacinės angos.

- Prietaisas yra skirtas maisto produktams ir (arba) gėrimams laikyti, vadovaujantis šios instrukcijų knygelės nurodymais.
- Atitirpdymo proceso negreitinkite mechaniniais prietaisais ar kitais dirbtiniais būdais.
- Šaldomųjų prietaisų viduje nenaudokite jokių kitų elektros prietaisų (pavyzdžiui, ledų gaminimo prietaisų), nebent gamintojas tokius prietaisus patvirtino šiam tikslui.
- Nepažeiskite šaltnešio grandinės.
- Prietaiso aušinamosios medžiagos grandinėje naudojama aušinamoji medžiaga izobutanas (R600a) – gamtinės dujos, pasižyminčios aukštu suderinamumo su aplinka lygiu, tačiau jos yra degios. Prietaiso gabenimo ir įrengimo metu pasirūpinkite, kad nebūtų pažeista jokia šaltnešio grandinės sudedamoji dalis. Jeigu pažeista šaltnešio grandinė:
  - venkite atviros liepsnos ir ugnies šaltinių;
  - gerai išvėdinkite patalpą, kurioje stovi prietaisas.
- Keisti techninius duomenis arba bet kokiu būdu bandyti modifikuoti šį prietaisą yra pavojinga. Dėl pažeisto elektros laido gali susidaryti trumpasis jungimas, kilti gaisras ir (arba) galite patirti elektros smūgį.

⚠ **ĮSPĖJIMAS!**

Visus elektros komponentus (elektros laidą, kištuką, kompresorių) leidžiama keisti tik įgaliotajai techninės priežiūros įmonei arba kvalifikuotam techninės priežiūros darbuotojui.

1. Draudžiama ilginti elektros maitinimo laidą.
2. Pasirūpinkite, kad prietaiso galinė dalis nesulaužytų ar kitaip nepažeistų elektros kištuko. Sulaužytas arba kitaip pažeistas elektros kištukas gali perkaisti ir sukelti gaisrą.
3. Pasirūpinkite, kad bet kada galėtumėte pasiekti prietaiso maitinimo laido kištuką.
4. Netraukite suėmę už maitinimo laido.
5. Jei elektros kištuko lizdas blogai priveržtas, į jį elektros kištuko nekiškite. Kyla pavojus patirti elektros smūgį arba sukelti gaisrą.
6. Prietaisą draudžiama eksploatuoti, jei jo lemputė neuždengta gaubteliu.

- Šis buitinis elektros prietaisas yra sunkus. Reikia būti atsargiems jį perkeliant.
- Jei jūsų rankos drėgnos, neimkite ir nelieskite jokių produktų šaldiklio skyriuje, kitaip galite susibraižyti odą arba ji gali nušalti nuo šerkšno arba šaldiklio.
- Pasirūpinkite, kad į prietaisą ilgą laiką nešviestų tiesioginiai saulės spinduliai.

1.3 Kasdienis naudojimas

- Ant plastikinių prietaiso dalių nestatykite karštų puodų.
- Prietaise nelaikykite degių dujų ir skysčių – tokios medžiagos gali sprogti.
- Atitirpdžius užšaldytą maistą, jo pakartotinai užšaldyti negalima
- Iš anksto supakuotą užšaldytą maistą laikykite vadovaudamiesi užšaldyto maisto gamintojo instrukcijomis.
- Privaloma tiksliai vadovautis prietaiso gamintojo rekomendacijomis dėl produktų laikymo. Skaitykite atitinkamus nurodymus.
- Į šaldiklio skyrių nedėkite angliarūgštės prisotintų arba putojančių gėrimų – dėl tokių gėrimų inde susidaro slėgis, todėl indas gali sprogti ir sugadinti prietaisą.
- Į šaldiklio skyrių nedėkite angliarūgštės prisotintų arba putojančių gėrimų – dėl tokių gėrimų inde susidaro slėgis, todėl indas gali sprogti ir sugadinti prietaisą.
- Jei valgysite ką tik iš prietaiso išimtus ledus ant pagaliuko, galite nušalti.
  1. Jeigu lemputės gaubtelis yra numatytas
  2. Jei prietaisas pasižymi funkcija „be šerkšno
  3. Jei prietaise numatyta vandens prijungimo jungtis

1.4 Priežiūra ir valymas

- Prieš atlikdami priežiūros darbus, išjunkite prietaisą ir ištraukite maitinimo laido kištuką iš elektros tinklo lizdo.
- Prietaisui valyti nenaudokite metalinių daiktų.
- Nenaudokite aštrių daiktų šerkšnui šalinti. Naudokite plastikinę grandyklę.
- Reguliariai tikrinkite šaldytuve esantį atitirpusio vandens nuleidimo vamzdelį. Jei reikia, išvalykite vamzdelį. Jei nuleidimo vamzdelis užsikimšęs, vanduo kaupsis prietaiso apačioje.

1.5 Įrengimas

Prietaisą prie elektros tinklo prijunkite tiksliai vadovaudamiesi atitinkame paragrafe pateiktomis instrukcijomis

- Prietaisą išpakuokite ir patikrinkite, ar jis nepažeistas. Jei jis pažeistas, jo nejunkite į elektros tinklą. Apie galimus pažeidimus nedelsdami praneškite pardavėjui. Jei prietaisas pažeistas, neišmeskite pakuotės.
- Prieš prietaisą prijungiant rekomenduojama palaukti mažiausiai keturias valandas, kad alyva galėtų sutekėti į kompresorių.
- Jei tik įmanoma, gaminio galinė sienelė turi būti nukreipta į sieną, kad niekas negalėtų paliesti arba užkabinti šiltų dalių (kompresoriaus, kondensatoriaus) ir nusideginti.
- Prietaisą draudžiama statyti arti radiatorių ir viryklių.
- Patikrinkite, ar po įrengimo elektros laido kištukas yra pasiekiamas.
- Prietaisą junkite tik prie geriamojo vandens vandentiekio.

1.6 Aptarnavimas

- Visus elektros prijungimo ir techninės priežiūros darbus privalo atlikti kvalifikuotas elektrikas arba kompetentingas asmuo.
- Šio gaminio techninę priežiūrą leidžiama atlikti tik įgaliotam techninės priežiūros centrui; galima naudoti tik originalias atsargines dalis.

1.7 Aplinkos apsauga

Šiame prietaise – nei jo šaltnešio grandinėje, nei izoliacinėse medžiagose – nėra dujų, galinčių pažeisti ozono sluoksnį. Prietaisą draudžiama išmesti kartu su buitinėmis šiukšlėmis ir atliekomis. Izoliaciniame putplastyje yra degių dujų: prietaisą reikia išmesti paisant galiojančių reglamentų – juos sužinosite vietos valdžios institucijose. Nepažeiskite aušinamojo įtaiso, ypač galinėje dalyje greta šilumokaičio. Šiame prietaise naudojamas medžiagas, pažymėtas simboliu ♲, galima perdirbti.

2. Valdymo skydelis

2.1 Paleidimas ir temperatūros nustatymas

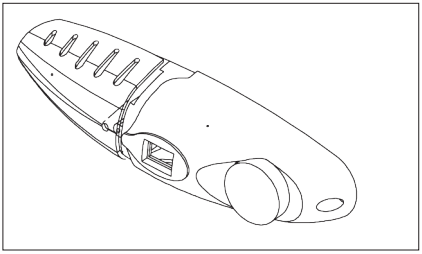

Įkiškite jungiamojo laido kištuką į įžemintą elektros lizdą. Atidarius šaldytuvo skyriaus dureles įsijungia vidaus apšvietimas. Temperatūros parinkimo rankenėlė yra dešinėje šaldytuvo kameros pusėje.

SVARBU!

Esant aukštai aplinkos temperatūrai (pvz., karštomis vasaros dienomis) ir nustačius reguliatorių šaltai temperatūrai (6–7 padėtis), kompresorius gali veikti nuolatos ir netgi be perstojo!
Priežastis: kai aplinkos temperatūra yra aukšta, kompresorius turi nuolatos veikti, kad palaikytų žemą temperatūrą prietaiso viduje.

0 nuostata reiškia:

išjungta

Pasukus pagal laikrodžio rodyklę šaldymo prietaisas įjungiamas, vėliau veikia automatiškai.

1 nuostata reiškia:

aukščiausia temperatūra, šilčiausia nuostata.

7 nuostata (paskutinė) reiškia:

žemiausia temperatūra, šalčiausia nuostata.

Paprastai patariame nustatyti 3–4 temperatūros nuostatą, bet jei norite, kad būtų šilčiau ar šalčiau, pasukite rankenėlę, kad atitinkamai pamažintumėte arba padidintumėte šią nuostatą.

3. Pirmasis paleidimas

3.1 Vidaus valymas

Prieš naudodami prietaisą pirmą kartą, drungnu vandeniu ir nedideliu kiekiu neutralaus muilo nuplaukite prietaiso vidų ir visas vidines dalis – taip pašalinsite naujam prietaisui būdingą kvapą; paskui gerai nusausinkite.

SVARBU!

Nenaudokite valomųjų priemonių ar šveičiamųjų miltelių, nes jie pažeis dangą.

4. Kasdienis naudojimas

4.1 Daržovių stalčius

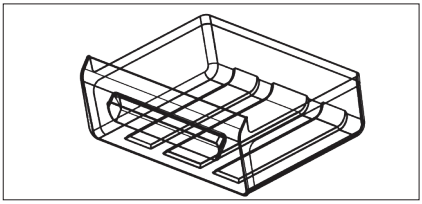

Stalčius tinka vaisiams ir daržovėms laikyti.

4.2 Šviežių maisto produktų užšaldymas

Šaldiklio skyriuje galima užšaldyti šviežius maisto produktus ir juos užšaldytus arba visiškai užšaldytus laikyti ilgą laiką.

Užšaldyti skirtus šviežius maisto produktus dėkite į apatinį skyrių.

Didžiausias maisto kiekis, kurį galima užšaldyti per 24 valandas, nurodytas **duomenų lentelėje**, prietaiso viduje esančioje plokštelėje.

Užšaldymas trunka 24 valandas: tuo metu į šaldiklį negalima dėti daugiau produktų.

4.3 Užšaldytų produktų laikymas

Pirmą kartą įjungus prietaisą arba ilgai jo nenaudojus. Prieš sudėdami produktus į šaldytuvą, palikite jį bent 2 valandasveikti aukštesnėmis nuostatomis.

SVARBU!

Nenumatyto atitirpimo atveju, pavyzdžiui, jeigu maitinimas nebuvo tiekiamas ilgiau nei techninių duomenų lentelės eilutėje „Užšaldytų produktų išsilaikymo trukmė dingus elektrai“ nurodytoji trukmė, atitirpusius produktus reikia nedelsiant suvartoti arba paruošti ir ataušinus vėl užšaldyti.

4.4 Atitirpinimas

Visiškai užšaldytus arba užšaldytus maisto produktus prieš juos naudojant galima atitirpinti šaldytuvo skyriuje arba kambario temperatūroje – tai priklauso nuo to, kiek laiko galite skirti šiam darbui.

Mažus užšaldytus maisto produkto gabalėlius galima gaminti iškart juos išėmus iš šaldiklio: tačiau jų gaminimas užtruks ilgiau.

4.5 Ledo kubelių gamyba

Šiame prietaise yra vienas arba keli dėklai ledo kubeliams gaminti.

4.6 Priedai

Perkeliamos lentynos

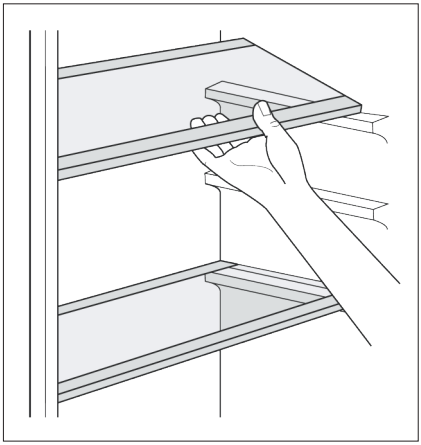

Šaldytuvo sienelėse yra įrengti keli bėgeliai, todėl lentynas galima įstatyti ten, kur norite.

Durelių lentynų išdėstymas

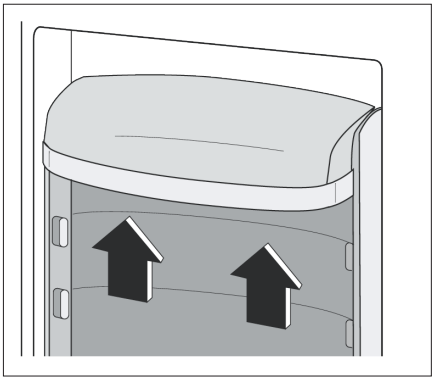

Tam, kad galėtumėte laikyti įvairių dydžių maisto paketus, durelių lentynas galima išdėstyti skirtinguose aukščiuose.

Tai atliksite tokiu būdu: pamažu traukite lentyną rodyklės kryptimi, kol ji atsilaisvins; tada ją įstatykite į norimą vietą

5. Naudinga informacija ir patarimai

5.1 Normalaus veikimo garsai

- Šaltnešiui tekant ritėmis arba vamzdžiais, gali girdėtis prislopintas gurgėjimas arba burbuliavimas. Tai normalu.
- Veikiant kompresoriui vyksta šaltnešio apykaita, tada girdisi kompresoriaus skleidžiamas sukimosi garsas arba pulsuojantis triukšmas. Tai normalu.
- Nuo šiluminio plėtimosi gali pasigirsti staigus trakštelėjimas. Tai natūralus ir nepavojingas fizikinis reiškinys. Tai normalu.

5.2 Patarimai, kaip taupyti energiją

- Neatidarinėkite dažnai durų, nepalikite jų atvirų ilgiau, nei tai būtina.

5.3 Šviežių maisto produktų šaldymo patarimai

Šaldytuvas geriausiai veiks, jeigu:

- nelaikysite šiltų maisto produktų arba garuojančių skysčių;
- maisto produktus uždengsite arba įvyniosite, ypač jeigu jie skleidžia stiprų kvapą.

5.4 Šaldymo patarimai

Naudingi patarimai:

Mėsa (visų rūšių): įvyniokite į polietileno maišelius ir sudėkite ant stiklinės lentynos virš daržovių stalčiaus.

Kad nesugestų, mėsos produktus tokiu būdu laikykite vieną arba, ilgiausiai, dvi dienas.

Virti / kepti produktai, šalti patiekalai ir kt.: tokius produktus reikia uždengti ir padėti ant bet kurios lentynos.

Vaisiai ir daržovės: reikia gerai nuvalyti ir sudėti į specialų (-ius) stalčių (-ius).

Sviestas ir sūris: reikia sudėti į specialius, sandarius indus arba įvynioti į aliuminio foliją ar polietileno maišelius, kad patektų kuo mažiau oro.

Pieno buteliai: turi būti su dangteliais ir laikomi šaldytuvo durelėse esančioje specialioje lentynoje.

Nesupakuotų bananų, bulvių, svogūnų ir česnakų šaldytuve laikyti negalima.

5.5 Užšaldymo patarimai

Norėdami kuo tinkamiau užšaldyti maisto produktus, vadovaukitės šiais svarbiais patarimais:

- didžiausias leistinas maisto produktų, kuriuos galima užšaldyti per 24 valandas, kiekis nurodytas techninių duomenų lentelėje;
- užšaldymas trunka 24 valandas. Tuo metu į šaldiklį daugiau produktų dėti negalima;
- užšaldykite tik aukščiausios kokybės, šviežius ir gerai nuvalytus maisto produktus;
- paruoškite nedideles maisto porcijas, kad jos galėtų greitai ir visiškai užšalti ir kad vėliau galėtumėte atitirpdyti tik reikiamą kiekį produktų;
- maisto produktus sandariai įvyniokite į aliuminio foliją arba polietileną;
- pasirūpinkite, kad švieži, neužšaldyti maisto produktai nesiliestų su jau užšaldytais produktais, kitaip gali pakilti pastarųjų produktų temperatūra;
- liesus maisto produktus šaldiklyje galima laikyti tinkamiau ir ilgiau; sūdytų produktų trumpesnė laikymo trukmė;
- jei vaisinius ledus valgysite iškart išėmę iš šaldiklio skyriaus, galite nusišaldyti odą;
- rekomenduojame ant kiekvieno paketo nurodyti užšaldymo datą, kad žinotumėte laikymo trukmę.

5.6 Užšaldyto maisto laikymo patarimai

Norėdami kuo geriau panaudoti prietaisą, turite:

- įsitikinti, ar pramoniniu būdu užšaldyti maisto produktai buvo tinkamai laikomi parduotuvėje.
- pasirūpinti, kad užšaldyti maisto produktai iš parduotuvės į šaldiklį patektų per kuo trumpesnį laiką;
- neatidarinėti dažnai durelių, nepalikti jų atvirų ilgiau, negu būtina;
- neviršyti maisto produktų gamintojo nurodyto laikymo trukmės.

6. Priežiūra ir valymas

6.1 Valymas

Higienos sumetimais prietaiso vidus, įskaitant ir vidaus priedus, turi būti reguliariai valomas.

ĮSPĖJIMAS!

Valomas prietaisas turi būti atjungtas nuo elektros tinklo. Elektros smūgio pavojus! Prieš pradėdami valymo darbus, išjunkite prietaisą ir ištraukite kištuką iš lizdo, arba išjunkite ar išsukite saugiklį. Niekada nevalykite prietaiso gariniu valikliu. Elektros komponentuose gali susikaupti drėgmė ir kilti elektros smūgio pavojus! Karšti garai gali sugadinti plastikines dalis. Prieš vėl pradedant naudoti prietaisą, jis turi būti sausas.

SVARBU!

Eteriniai aliejai ir organiniai tirpikliai, pvz., citrinų sultys arba apelsino žievelės sultys, sviesto rūgštis, valiklis, kurio sudėtyje yra acto rūgšties, gali pažeisti plastikines dalis.

Saugokite, kad tokios medžiagos nepatektų ant prietaiso dalių.

Nenaudokite abrazyvinių valiklių.

Iš šaldytuvo išimkite maisto produktus.

Saugokite gerai uždengtus, vėsioje vietoje.

Išjunkite prietaisą ir ištraukite kištuką iš elektros lizdo, arba išjunkite ar išsukite saugiklį.

Nuvalykite prietaisą ir vidinius priedus šluoste ir drungnu vandeniu.

Galima naudoti ir parduotuvėse parduodamus indų plovimo skysčius.

Baigę valyti, nuvalykite švariame vandenyje išskalauta šluoste ir nusausinkite.

Ant kondensatoriaus prisikaupus dulkių, padidėja energijos sąnaudos.

Todėl kartą per metus švelniu šepečiu arba siurbliu atsargiai nuvalykite prietaiso gale esantį kondensatorių.

Patikrinkite šaldytuvo skyriaus galinėje sienoje esančią vandens išleidimo angą.

Išvalykite užsikimšusią išleidimo angą specialiu valikliu, bet būkite atsargūs, kad aštriais daiktais nepažeistumėte korpuso.

Kai viskas bus sausa, prietaisą vėl galite įjungti.

6.2 Atitirpinimas

Veikiant kompresoriui galinė šaldytuvo sienelė pasidengia šerkšnu ir ji atitirpsta, kai kompresorius neveikia. Tirpstančio šerkšno vanduo išgaruoja savaime.

Tačiau šaldymo skyrius palaipsniui pasidengs šerkšnu. Jį reikėtų pašalinti.

Nenaudokite metalinių įrankių šerkšnui grandyti nuo garintuvo, nes galite jį pažeisti.

Tačiau kai ledas ant vidinės dangos tampa labai storas, visiškai jį atitirpdyti galima taip:

1. ištraukite kištuką iš sieninio lizdo ir pasukite termostato valdiklį ties nuostata „O“;
2. išimkite laikomus maisto produktus, suvyniokite juos į kelis laikraščio sluoksnius ir padėkite vėsioje vietoje;
3. palikite dureles atviras ir padėkite indą po prietaisu, kad į jį subėgtų ištirpęs vanduo;
4. pasibaigus atitirpimui, kruopščiai nusausinkite vidinius paviršius, o grandyklę padėkite, kad galėtumėte ją panaudoti vėliau;
5. pasukite termostato rankenėlę atgal į pageidaujamą padėtį ir įjunkite kištuką į elektros lizdą.

7. Ką daryti, jeigu...

DĖMESIO!
Prieš pradėdami šalinti triktis, ištraukite kištuką iš elektros lizdo. Šiame vadove neaprašytų trikčių šalinimą privalo atlikti tik kvalifikuotas elektrikas arba kompetentingas asmuo.

SVARBU!

Įprastai naudojant prietaisą gali būti girdimi tam tikri garsai (kompresoriaus, šaldytuvo veikimo, šaltnešio cirkuliavimo).

Jeigu sutrikimas kartojasi, kreipkitės į techninės priežiūros centrą.

Šie duomenys būtini, jei norite sulaukti skubios pagalbos. Vadovaudamiesi duomenų plokštele, surašykite čia reikiamus duomenis.

Modelio aprašas (Mod.) .....

Gaminio numeris (PNC) .....

Serijos numeris (S. N.) .....

7.1 Lemputės keitimas

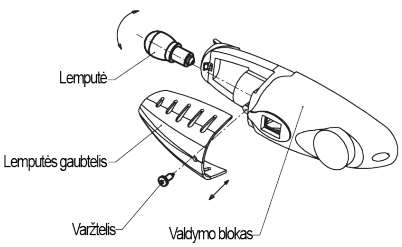

ĮSPĖJIMAS!

Prieš keisdami lemputę, prietaisą išjunkite ir ištraukite jo laidą iš elektros lizdo, arba išimkite saugiklį arba grandinės petraukiklį.

Lemputės duomenys: 220–240 V, maks. 15 W. Prietaisui išjungti, nustatykite temperatūros reguliatorių į padėtį „0“.

Atjunkite maitinimo laido kištuką.

Norėdami pakeisti lemputę, turite atsukti varžtelį. Paspauskite lemputės gaubtelį, kaip parodyta, ir pastumkite atgal. Pakeiskite perdegusią lemputę. Grąžinkite į vietą lemputės gaubtelį ir prisukite varžtelį. Vėl įjunkite šaldytuvą.

Problema	Galima priežastis	Sprendimas
Prietaisas neveikia	Prietaisas nejjungtas	Įjunkite prietaisą.
	Nejjungtas arba atsilaisvinęs maitinimo laido kištukas.	Įkišite maitinimo laido kištuką į elektros lizdą.
	Perdegė arba sugedo saugiklis.	Patikrinkite saugiklį, jei reikia, jį pakeiskite.
	Neveikia elektros lizdas.	Elektros tinklo gedimus turi taisyti elektrikas.
Prietaisas per daug šaldo	Nustatyta per šalta temperatūra	Nustatykite temperatūros reguliatorių į šiltesnę nuostatą.
Maistas per šiltas.	Netinkamai nustatyta temperatūra.	Žr. pradinį paleidimo skyrių.
	Durelės buvo ilgai paliktos praviros.	Atidarykite dureles tik tuomet, kai reikia.
	Per pastarąsias 24 valandas į prietaisą buvo sudėta daug šilto maisto.	Laikinai nustatykite temperatūros reguliatorių į šaltesnę nuostatą.
	Prietaisas pastatytas prie šilumos šaltinio.	Žr. dalį apie įrengimo vietą.
Neveikia vidaus apšvietimas.	Perdegė lemputė.	Žr. skyrių „Lemputės pakeitimas“.
Susidarė labai daug šerkšno, galbūt ir ant durelių tarpiklio.	Durų tarpiklis nesandarus (galbūt po durų apsukimo).	Atsargiai plaukų džiovintuvu pašildykite nesandarias durelių tarpiklio dalis (nustatę vėsų orą). Tuo pat metu rankomis išformuokite pašildytą durelių tarpiklį, kad jis tinkamai prisitaikytų.
Girdimi neįprasti garsai.	Prietaisas pastatytas nelygiai.	Pareguliuokite kojeles.
	Prietaisas liečiasi prie sienos arba kitų daiktų.	Šiek tiek patraukite prietaisą.
	Kokia nors dalis, pavyzdžiui, vamzdis prietaiso gale, liečiasi prie kitos prietaiso dalies arba sienos.	Jeigu reikia, atsargiai palenkite tą dalį atokiau.
Pakeitus temperatūros nuostatą, kompresorius neįsijungia iš karto.	Tai normalu ir ne sutrikimas.	Kompresorius įsijungia po kurio laiko.
Vanduo ant grindų arba lentynų.	Užsikimšo vandens išleidimo žarna.	Žr. Valymo ir priežiūros dalį.

8. Techniniai duomenys

Daugiau techninės informacijos pateikta duomenų lentelėje, kuri yra prietaiso viduje, kairėje pusėje, ir energijos plokštelėje.

Matmenys		
	Aukštis	1867 mm
	Plotis	554 mm
	Gylis	569 mm
Temperatūros kilimo laikas		10 val.

9. Įrengimas

Savo asmens saugumui ir tinkamam prietaiso veikimui užtikrinti, prieš įrengdami prietaisą, perskaitykite skyrių „Saugos informacija“.

9.1 Padėties parinkimas

Klimato klasė	Aplinkos oro temperatūra
SN	nuo +10 iki +32º C
N	nuo +16 iki +32º C
ST	nuo +16 iki +38º C
T	nuo +16 iki +43º C

ĮSPĖJIMAS!

Prietaisas turi būti pastatytas taip, kad jį būtų galima išjungti iš maitinimo tinklo; pastačius prietaisą, jo kištukas turi būti lengvai pasiekiamas.

9.2 Vieta

Prietaisas turi būti įrengtas atokiai nuo šilumos šaltinių, pvz., radiatorių, katilų ir tiesioginių saulės spindulių. Palikite pakankamai vietos orui laisvai cirkuliuoti aplink prietaiso galinę pusę. Norėdami, kad po pakabinama spintele esantis prietaisas tinkamai veiktų, atstumas tarp prietaiso ir spintelės turi būti ne mažesnis nei 100 mm. Tačiau geriausia būtų, jei prietaisas nebūtų statomas po kabančiomis ant sienos tvirtinamomis spintelėmis Prietaisas išlyginamas naudojant ties jo pagrindu esančias reguliuojamas kojeles.

Prietaisą įrenkite tokioje vietoje, kurioje aplinkos temperatūra atitiktų klimato klasę, nurodytą prietaiso duomenų lentelėje.

9.3 Elektros prijungimas

Prieš prijungdami prietaisą prie elektros tinklo, patikrinkite, ar duomenų lentelėje nurodyta įtampa ir dažnis atitinka maitinimo tinkle esančią įtampą ir dažnį.

Prietaisą būtina įžeminti. Šiam tikslui elektros maitinimo kabelio kištuke įrengtas kontaktas. Jei namų elektros tinklo lizdas nejžemintas, prietaisą prijunkite prie atskiro įžeminimo – paisykite galiojančių reglamentų ir pasitarkite su kvalifikuotu elektriku.

Jei nesilaikoma pirmiau pateiktų saugos nurodymų, gamintojas neprisiima jokios atsakomybės.

Šis prietaisas atitinka EEB direktyvas.

10. Durelių atidarymo krypties keitimas

Galima pakeisti pusę, į kurią atidaromos durelės. Iš dešinės pusės (kaip parduodama), galima pakeisti į kairę pusę.

Prieš pradėdami guldyti šaldytuvą ant nugaros, kad pasiektumėte jo pagrindą, padėkite jį ant minkštos putplasčio pakuotės arba panašios medžiagos, kad nepažeistumėte šaldytuvo gale esančių šaldymo vamzdelių.

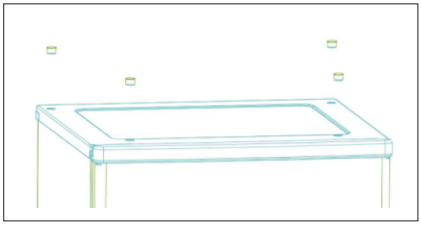

1. Pastatykite šaldytuvą ir plokščiu atsuktuvu išimkite 4 varžtų dangtelius šaldytuvo gaubto gale.

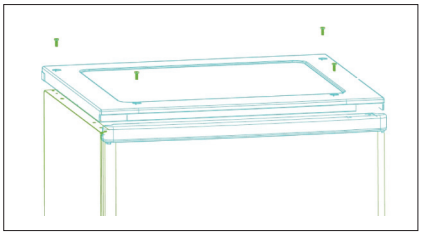

2. Atsukite ir nukelkite gaubtą nuo galo, tada pakelkite viršutines dureles ir padėkite jas ant minkšto paviršiaus, kad nesubraižytumėte.

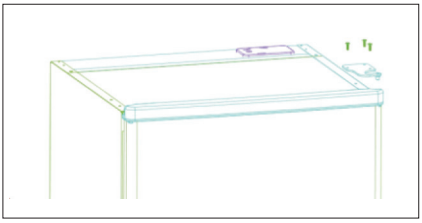

3. Išimkite viršutinio vyrio šerdį, perkelkite ją į kairę pusę ir tvirtai priveržkite.

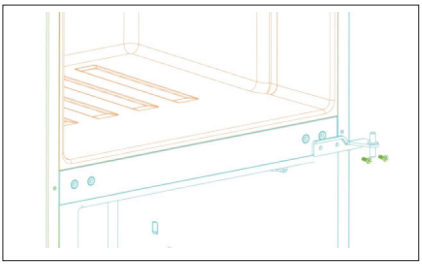

4. Išsukite du jungės varžtus ir nuimkite vidurinį vyrį, kuris laiko apatines dureles. Pakelkite apatines dureles ir padėkite jas ant minkšto paviršiaus, kad nesubraižytumėte.

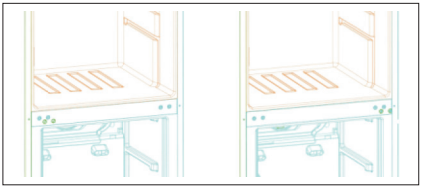

5. Nuimkite vyrio angos dangtelius nuo dešinės pusės angų, kaip parodyta, ir perdėkite juos ant kairės pusės angų.

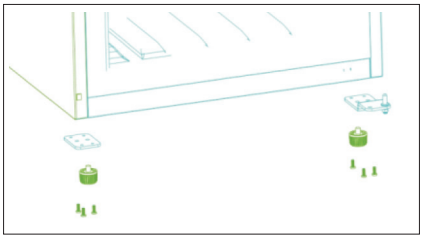

6. Atsukę varžtus nuimkite abi reguliuojamas kojeles ir nuimkite apatinio vyrio laikiklį.

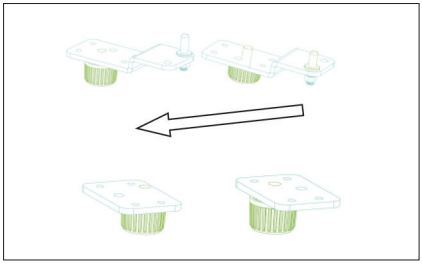

7. Atsukite ir išimkite apatinio vyrio kaištį, apsukite laikiklį ir vėl uždėkite. Grąžinkite fiksavimo laikiklį į apatinio lanksto kaiščio angą. Uždėkite abi reguliuojamas kojeles. Grąžinkite apatines dureles į tinkamą padėtį. Įsitikinkite, kad durelės stovi lygiai, įtaisykite apatinio vyrio kaištį į apatinę durelių angą ir priveržkite varžtais.

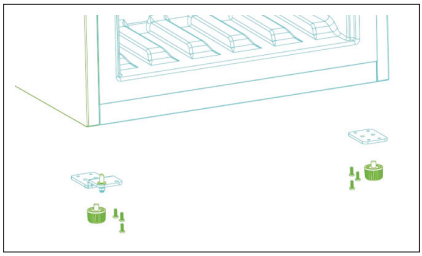

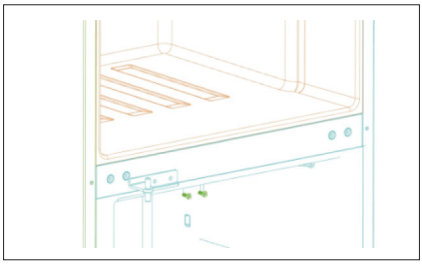

8. Apsukite vidurinį vyrį 180 laipsnių ir perkelkite jį į kairės pusės padėtį. Įtaisykite vidurinio vyrio kaištį į vidurinę apatinių durelių angą ir priveržkite varžtus. Perkelkite viršutines dureles į tinkamą padėtį. Įsitikinkite, kad durelės stovi lygiai, įtaisykite vidurinio vyrio kaištį į apatinę viršutinių durelių angą.

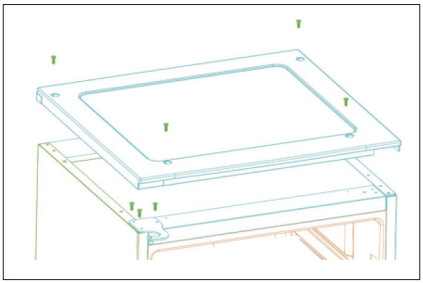

9. Uždėkite gaubtą įtaisydami viršutinio vyrio šerdį į viršutinę durelių angą ir pritvirtinkite 4 varžtais. Uždėkite varžtų dangtelius.

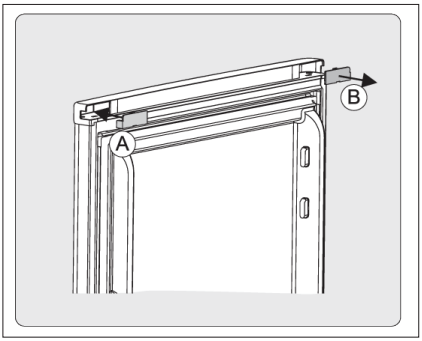

Įspėjimas!

Keičiant durelių atsidarymo pusę, prietaisas turi būti atjungtas nuo maitinimo. Iš anksto ištraukite maitinimo laido kištuką iš elektros lizdo.

Apsukdami dureles, tai padarykite visų pirma. Išimkite B priedą iš viršutinių durų viršutinio gaubto ir įtaisykite A priedą, t. y., mažą atkabinamą detalę iš mažo maišelio

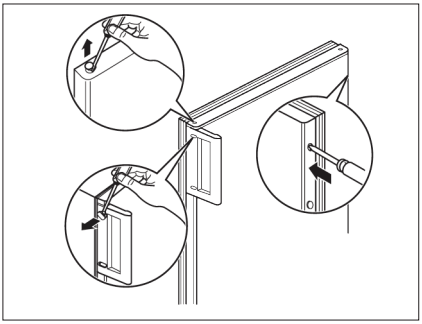

Nuimkite dangtelius, atsukite rankeną ir pritvirtinkite ją kitoje pusėje kartu su dangteliais. Uždenkite atsiradusias angas kamštuku, kurį rasite dokumentų pakuotėje.

11. Aplinkos apsauga

Šis ant gaminio arba jo pakuotės esantis simbolis reiškia, kad gaminys nelaikytinas buitinėmis atliekomis. Jį reikia atiduoti į atitinkamą surinkimo punktą, kad elektros ir elektronikos įranga būtų perdirbta. Teisingai išmesdami šį gaminį, apsaugosite aplinką ir žmonių sveikatą nuo galimo neigiamo poveikio netinkamai išmetus gaminį. Daugiau išsamios informacijos apie šio gaminio perdirbimą gali suteikti Jūsų miesto valdžios institucijos, buitinių atliekų išvežimo tarnyba arba parduotuvė, kurioje įsigijote šį gaminį.

11.1 Pakuotės medžiagos

Šiuo simboliu pažymėtos medžiagos gali būti pakartotinai perdirbtos. Išmeskite pakuotę į atitinkamą atliekų surinkimo konteinerį, kad ji būtų perdirbta.

11.2 Prietaiso utilizavimas

1. Ištraukite maitinimo laido kištuką iš elektros lizdo.
2. Nupjaukite maitinimo laidą ir jį išmeskite.

OBSAH

1. BEZPEČNOSTNÉ POKYNY....59
2. OVLÁDACÍ PANEL....61
3. PRVÉ POUŽITIE....62
4. KAŽDODENNÉ POUŽÍVANIE....62
5. UŽITOČNÉ RADY A TIPY....64
6. OŠETROVANIE A ČISTENIE....65
7. ČO ROBIŤ, KEĎ...66
8. TECHNICKÉ ÚDAJE....68
9. INŠTALÁCIA....68
10. ZMENA SMERU OTVÁRANIA DVERÍ....69
11. OCHRANA ŽIVOTNÉHO PROSTREDIA....71

MYSLÍME NA VÁS

Ďakujeme, že ste si zakúpili spotrebič značky Electrolux. Vybrali ste si výrobok, ktorý v sebe skrýva desaťročia odborných skúseností a inovácií. Dômyselný a štýlový – pri jeho návrhu sme mysleli na vás. Preto si pri každom použití môžete byť istí, že dosiahnete vynikajúce výsledky. Vitajte vo svete Electrolux.

Navštívte našu stránku, kde nájdete:

Tipy na používanie, brožúry, riešenie problémov a informácie o údržbe:
www.electrolux.com

Zaregistrujte si produkt a využite tak ešte lepší servis:
www.electrolux.com/productregistration

Do spotrebiča si môžete zakúpiť príslušenstvo, spotrebný materiál a originálne náhradné diely:
www.electrolux.com/shop

STAROSTLIVOSŤ A SLUŽBY ZÁKAZNÍKOM

Odporúčame, aby ste používali originálne náhradné diely.
Keď budete kontaktovať servis, nezabudnite si pripraviť nasledujúce údaje.
Tieto informácie nájdete na typovom štítku. Model, číslo výrobku, sériové číslo

Varovanie/upozornenie – Bezpečnostné pokyny.
Všeobecné informácie a tipy
Ochrana životného prostredia.

Vyhradzujeme si právo na zmeny bez predchádzajúceho upozornenia.

1. ⚠ Bezpečnostné pokyny

V záujme svojej bezpečnosti a na zaistenie správneho používania si pred nainštalovaním a prvým použitím spotrebiča starostlivo prečítajte tento návod na používanie, vrátane tipov a upozornení. Je dôležité zabezpečiť, aby boli všetci používatelia tohto spotrebiča podrobne oboznámení s jeho obsluhou a s bezpečnostnými pokynmi. Predídete tak zbytočným poruchám a úrazom. Tieto pokyny si uložte a dbajte, aby sa aj po premiestnení spotrebiča alebo jeho predaji inej osobe nachádzali pri spotrebiči, aby bol každý jeho používateľ po celú dobu jeho životnosti riadne informovaný o používaní spotrebiča a bezpečnosti. Dodržujte tieto bezpečnostné pokyny na ochranu zdravia, života a majetku, pretože výrobca nezodpovedá za škody spôsobené nedbalosťou.

1.1 Bezpečnosť detí a zraniteľných osôb

- Tento spotrebič nie je určený pre osoby (vrátane detí) so zníženými fyzickými, senzorickými alebo duševnými schopnosťami alebo osoby s nedostatočnými skúsenosťami a vedomosťami, ak nie je zabezpečený dohľad alebo poučenie o používaní spotrebiča osobou zodpovednou za ich bezpečnosť. Deti by mali byť pod dozorom, aby sa zabezpečilo, že sa nebudú so spotrebičom hrať.
- Všetky obaly odstráňte z dosahu detí. Hrozí riziko zadusenia.
- Ak spotrebič likvidujete, vytiahnite zástrčku spotrebiča z elektrickej zásuvky, odrežte pripojovací kábel (podľa možnosti čo najbližšie k spotrebiču) a demontujte dvierka, aby deti pri hre nemohol zasiahnuť elektrický prúd a aby sa nemohli zatvoriť vnútri spotrebiča.
- Ak má tento spotrebič s magnetickými tesneniami dvierok nahradiť starší spotrebič s pružinovým uzáverom (príchytkou dvierok) na dvierkach alebo na veku, pred likvidáciou starého spotrebiča poškoďte zatvárací mechanizmus tak, aby bol nefunkčný. Predídete tak uviaznutiu detí v spotrebiči.

1.2 Všeobecné bezpečnostné pokyny

⚠ **UPOZORNENIE!**
Vetracie otvory nezakrývajte a neblokujte.

- Spotrebič je určený na uchovávanie potravín a nápojov v bežnej domácnosti, ako sa opisuje v návode na použitie.
- Na urýchľovanie odmrazovania nepoužívajte žiadne mechanické zariadenia ani umelé prostriedky.
- Vo vnútri chladiacich spotrebičov nepoužívajte iné elektrické spotrebiče (napr. spotrebič na výrobu zmrzliny), ak nie sú schválené na tento účel výrobcom.
- Nepoškodzuje chladiaci okruh.
- Chladiaci okruh spotrebiča obsahuje izobután (R600a), zemný plyn s vysokou kompatibilitou so životným prostredím, ktorý je však horľavý. Počas prepravy a inštalácie spotrebiča dávajte pozor, aby ste nepoškodili žiadnu časť chladiaceho okruhu. Ak sa chladiaci okruh poškodil:
  - nepribližujte sa s otvoreným ohňom ani so zápalnými zdrojmi
  - dokonale vyvetrajte miestnosť, v ktorej je spotrebič umiestnený.
- Je nebezpečné upravovať technické vlastnosti alebo akokoľvek meniť tento spotrebič. Akékoľvek poškodenie prípojného kábla môže spôsobiť skrat, požiar alebo zásah elektrickým prúdom.

⚠ **VAROVANIE!**

Akýkoľvek elektrický komponent (sieťový kábel, zástrčku, kompresor) smie vymieňať výhradne autorizovaný servisný pracovník alebo kvalifikovaný servisný technik.

1. Napájací kábel sa nesmie predlžovať.
2. Uistite sa, že zástrčka za spotrebičom nie je stlačená ani poškodená. Pritlačená alebo poškodená sieťová zástrčka sa môže prehriať a spôsobiť požiar.
3. Zabezpečte, aby ste mali vždy voľný prístup k zástrčke sieťového napájania spotrebiča.
4. Neťahajte za napájací elektrický kábel.
5. Ak je elektrická zásuvka uvoľnená, zástrčku nezapájajte. Hrozí riziko úrazu elektrickým prúdom alebo požiaru.
6. Ak kryt vnútorného osvetlenia chýba, spotrebič nesmiete používať.

- Tento spotrebič je ťažký. Pri jeho premiestňovaní postupujte opatrne.
- Ak máte vlhké alebo mokré ruky, z mraziaceho priestoru nič nevyberajte ani sa ničoho nedotýkajte, pretože môže dôjsť k poraneniu kože na rukách alebo k omrzlinám.
- Zabráňte dlhodobému vystaveniu spotrebiča priamemu slnečnému svetlu.

1.3 Každodenné používanie

- Neklaďte horúce hrnce na plastové diely spotrebiča.
- Neuchovávajte v spotrebiči horľavý plyn ani tekutinu, pretože môžu explodovať.
- Mrazené potraviny sa po rozmrazení nesmú znova zmrazovať
- Balené mrazené potraviny uchovávajte v súlade s pokynmi výrobcu mrazených potravín.
- Odporúčania výrobcu spotrebiča na uchovávanie potravín sa musia striktne dodržiavať. Pozrite si príslušné pokyny.
- Do mraziaceho priestoru neukladajte sýtené ani šumivé nápoje, pretože v mraziacom oddelení vzniká tlak, ktorý môže spôsobiť ich explóziu a tá spôsobí poškodenie spotrebiča.
- Do mraziaceho priestoru neukladajte sýtené ani šumivé nápoje, pretože v mraziacom oddelení vzniká tlak, ktorý môže spôsobiť ich explóziu a tá spôsobí poškodenie spotrebiča.
- Nanuky môžu spôsobiť omrzliny, ak sa konzumujú priamo po vybratí zo spotrebiča.
  1. Ak sa používa kryt žiarovky
  2. Ak je spotrebič vybavený systémom Frost Free
  3. Ak sa ráta s pripojením na prívod vody

1.4 Starostlivosť a čistenie

- Pred vykonávaním údržby spotrebič vypnite a vytiahnite jeho zástrčku zo sieťovej zásuvky.
- Pri čistení spotrebiča nepoužívajte kovové predmety.
- Na odstraňovanie námrazy zo spotrebiča nepoužívajte ostré predmety. Používajte plastovú škrabku.
- Pravidelne kontrolujte odtokový kanálik na rozmrazenú vodu z chladiaceho priestoru. Podľa potreby ho vyčistite. Ak je odtokový kanálik upchaný, voda sa bude zhromažďovať na dne spotrebiča.

1.5 Inštalácia

Pri elektrickom zapájaní dôsledne dodržiavajte pokyny uvedené v príslušných odsekoch.

- Spotrebič rozbaľte a skontrolujte, či nie sú viditeľné poškodenia. Poškodený spotrebič nezapájajte. Prípadné poškodenia okamžite nahláste v mieste, kde ste si spotrebič zakúpili. V takomto prípade si odložte obal.
- Pred zapojením spotrebiča do elektrickej siete sa odporúča počkať aspoň štyri hodiny, aby olej stiekol späť do kompresora.
- Výrobok treba vždy podľa možnosti umiestňovať k stene, aby sa predišlo dotyku alebo zachyteniu horúcich dielov (kompresor, kondenzátor) a možným popáleninám.
- Spotrebič sa nesmie umiestňovať v blízkosti radiátorov alebo sporákov.
- Dbajte na to, aby bola sieťová zástrčka po nainštalovaní spotrebiča prístupná.
- Spotrebič pripájajte výhradne k zdroju pitnej vody.

1.6 Servis

- Všetky elektrické práce pri údržbe a opravách spotrebiča musí vykonať kvalifikovaný elektrikár alebo zaškolená osoba.
- Servis tohto výrobku musí vykonávať autorizované servisné stredisko. Musia sa používať výhradne náhradné dielce od výrobcu.

1.7 Ochrana životného prostredia

Chladiaci okruh ani izolačné materiály spotrebiča neobsahujú plyny, ktoré by mohli poškodiť ozónovú vrstvu. Spotrebič sa nesmie likvidovať spoločne s komunálnym ani domovým odpadom. Penová izolácia obsahuje horľavé plyny: spotrebič sa musí likvidovať v súlade s platnými predpismi, ktoré vám na požiadanie poskytnú miestne orgány. Dávajte pozor, aby sa nepoškodila chladiaca jednotka, hlavne na zadnej strane blízko výmenníka tepla. Materiály použité v tomto spotrebiči označené symbolom ♲ sú recyklovateľné.

2. Ovládací panel

2.1 Uvedenie do prevádzky a regulácia teploty

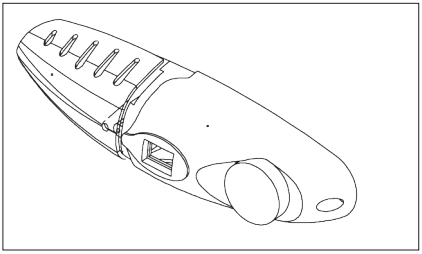

Vložte zástrčku napájacieho kábla do sieťovej zásuvky s ochranným uzemňovacím kontaktom. Keď sa dvere oddelenia chladničky otvoria, vnútorné osvetlenie sa zapne. Gombík na výber teploty je umiestnený na pravej strane chladiaceho oddelenia.

DÔLEŽITÉ UPOZORNENIE!

Vysoké teploty okolitého prostredia (napr.: počas horúcich letných dní) a nastavenie chladenia na regulátore teploty (poloha 6 a 7) môžu spôsobiť nepretržité alebo nonstop zapnutie kompresora! Dôvod: pri vysokej teplote okolitého prostredia musí byť kompresor nepretržite zapnutý, aby sa v spotrebiči dosiahla nízka teplota.

Nastavenie 0 znamená

vypnuté

Otočením regulátora teploty do polohy „0“ spotrebič vypnete.

Nastavenie 1 znamená

Najvyššia teplota, nastavenie na najvyššiu teplotu.

Nastavenie 7 (koniec-zastavenie) znamená:

Najnižšia teplota, nastavenie na najnižšiu teplotu.

Pri bežnej prevádzke odporúčame zvoliť nastavenie teploty na stupeň 3 alebo 4. Ak požadujete vyššiu alebo nižšiu teplotu, vyberte príslušné nastavenie otočením gombíka.

3. Prvé použitie

3.1 Čistenie vnútrajška

Pred prvým použitím spotrebiča umyte jeho vnútrajšok a všetko vnútorné príslušenstvo vlažnou vodou s prídavkom neutrálneho umývacieho prostriedku, aby ste odstránili typický zápach nového spotrebiča, a potom všetky povrchy dôkladne osušte.

DÔLEŽITÉ UPOZORNENIE!

Nepoužívajte abrazívne čistiace prostriedky ani prášky, pretože by poškodili povrch.

4. Každodenné používanie

4.1 Zásuvka na zeleninu

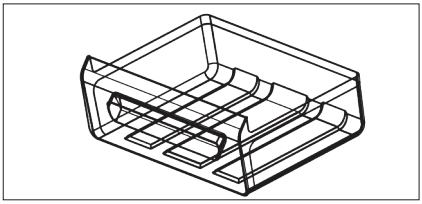

Zásuvka je vhodná na skladovanie ovocia a zeleniny.

4.2 Zmrazovanie čerstvých potravín

Mraziace oddelenie je vhodné na zmrazovanie čerstvých potravín a na uchovávanie mrazených a hlboko zmrazených potravín po dlhší čas.

Čerstvé potraviny, ktoré sa majú zmrazovať, vložte do spodnej priehradky.

Maximálne množstvo potravín, ktoré možno zmraziť za 24 hodín, sa uvádza na **typovom štítku**, ktorý sa nachádza vo vnútri spotrebiča.

Proces zmrazovania trvá 24 hodín: v tomto čase nepridávajte ďalšie potraviny na zmrazenie.

4.3 Skladovanie mrazených potravín

Po prvom spustení do prevádzky alebo po určitom čase mimo prevádzky, nechajte spotrebič pred vložením potravín bežať najmenej 2 hodiny s najvyššími nastaveniami.

DÔLEŽITÉ UPOZORNENIE!

V prípade neúmyselného rozmrazenia potravín, napríklad v dôsledku výpadku elektrického prúdu, za predpokladu, že čas trvania výpadku energie bol dlhší ako údaj uvedený v technických údajoch pod položkou „akumulačná doba“, rozmrazené potraviny treba čo najskôr spotrebovať alebo uvariť a potom znova zmraziť (po ochladení).

4.4 Rozmrazovanie

Hlboko zmrazené alebo mrazené potraviny sa pred použitím môžu rozmrazovať v chladiacom priestore alebo pri izbovej teplote, v závislosti od času, ktorý máme k dispozícii.

Malé kúsky možno dokonca variť, aj keď sú ešte zmrazené: v takom prípade bude varenie trvať dlhšie.

4.5 Výroba ľadových kociek

Tento spotrebič je vybavený jednou alebo dvoma miskami na prípravu ľadových kociek.

4.6 Príslušenstvo

Prestaviteľné police

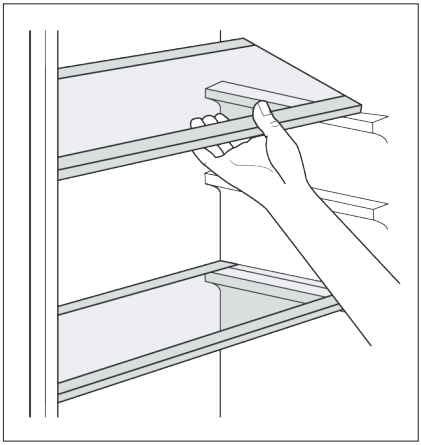

Steny chladničky sú vybavené niekoľkými lištami, aby ste police mohli umiestniť do polohy, ktorú požadujete.

Umiestnenie políc na dverách

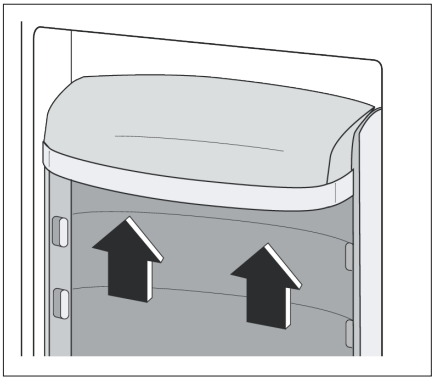

Police na dverách možno umiestniť v rôznej výške, aby ste mohli uložiť balenia potravín rôznych veľkostí.

Pri týchto úpravách postupujte takto: policu pomaly vytiahnite v smere šípok, až kým sa neuvoľní a potom ju umiestnite do požadovanej polohy.

5. Užitočné rady a tipy

5.1 Normálne zvuky pri prevádzke

- Počas prečerpávania chladiva cez rúrky alebo potrubie počuť žblnkotanie alebo bublanie. Je to normálne.
- Keď je kompresor zapnutý, chladivo sa nepretržite prečerpáva a počuť šumivý a pulzujúci zvuk z kompresora. Je to normálne.
- Tepelná dilatácia môže spôsobiť nepredvídané praskavé zvuky. Je to prirodzený, neškodlivý fyzikálny jav. Je to normálne.

5.2 Rady na úsporu energie

- Dvierka neotvárajte príliš často a nenechávajte ich otvorené dlhšie ako je absolútne nevyhnutné.

5.3 Rady na chladenie čerstvých potravín

Aby ste dosiahli najvyšší výkon:

- do chladničky nevkladajte teplé potraviny ani odparujúce sa kvapaliny
- potraviny prikryte alebo zabaľte, hlavne ak majú prenikavú arómu

5.4 Rady na chladenie

Užitočné rady:

Mäso (všetky typy): zabaľte do polyetylénových vreciek a položte na sklenenú policu nad zásuvkou na zeleninu.

Kvôli bezpečnosti mäso takto uchovávajte najviac jeden alebo dva dni.

Varené a studené jedlá a pod...: treba ich prikryť a potom uložiť na ktorúkoľvek policu.

Ovocie a zelenina: treba dôkladne očistiť a vložiť do špeciálnej zásuvky (zásuviek).

Maslo a syr: treba ich vložiť do špeciálnych vzduchotesných nádob, zabaliť do alobalu alebo vložiť do polyetylénových vreciek, aby sa k nim dostalo čo najmenej vzduchu.

Fľaše s mliekom: mali by byť uzavreté viečkom a uskladnené v stojane na fľaše na vnútornej strane dverí.

V chladničke sa nesmú skladovať banány, zemiaky, cibuľa ani cesnak.

5.5 Rady na zmrazovanie

Ako pomoc pri optimálnom zmrazovaní uvádzame niekoľko dôležitých rád:

- maximálne množstvo potravín, ktoré možno zmraziť počas 24 hodín, je uvedené na typovom štítku spotrebiča;
- proces zmrazovania trvá 24 hodín. V tomto čase sa nesmú pridávať žiadne ďalšie potraviny na zmrazovanie;
- Zmrazujte iba potraviny špičkovej kvality, čerstvé a dôkladne vyčistené;
- potraviny rozdeľte na malé porcie, aby sa mohli rýchlo a úplne zmraziť a aby ste neskôr mohli odmraziť iba potrebné množstvo;
- potraviny zabaľte do alobalu alebo do polyetylénovej fólie; dbajte, aby boli zabalené vzduchotesne;
- Nedovoľte, aby sa čerstvé, nezmrazené potraviny dotýkali potravín, ktoré sú už zmrazené, predídete tak zvýšeniu ich teploty;
- chudé potraviny sa uchovávajú lepšie a dlhšie ako tučné; soľ skracuje dobu skladovateľnosti potravín;
- zmrzliny konzumované bezprostredne po vybraní z mraziaceho priestoru môžu spôsobiť popálenie kože mrazom;
- odporúča sa označiť každé balenie dátumom zmrazovania, aby ste mohli presne sledovať dobu uchovávania.

5.6 Rady na uchovávanie mrazených potravín

Keď chcete dosiahnuť najlepší výkon tohto spotrebiča, riaďte sa nasledujúcimi pokynmi:

- presvedčte sa, že maloobchodný predajca adekvátne skladuje mrazené potraviny určené na predaj;
- dbajte, aby ste mrazené potraviny preniesli z predajne potravín do mrazničky podľa možnosti čo najrýchlejšie,
- neotvárajte dvere príliš často a nenechávajte ich otvorené dlhšie, ako je absolútne nevyhnutné;
- neprekračujte dobu skladovania stanovenú výrobcom potravín.

6. Starostlivosť a čistenie

6.1 Čistenie

Z hygienických dôvodov treba vnútro spotrebiča vrátane príslušenstva pravidelne čistiť.

VAROVANIE!

Počas čistenia spotrebič nesmie byť zapojený do elektrickej siete. Hrozí nebezpečenstvo úrazu elektrickým prúdom! Pred čistením spotrebič odpojte od elektrickej siete vytiahnutím zástrčky alebo jeho vypnutím pomocou vypínača. Na čistenie nikdy nepoužívajte čističe produkujúce paru. Na elektrických komponentoch by sa mohla nahromadiť vlhkosť, čo by mohlo spôsobiť skrat alebo nebezpečenstvo úrazu elektrickým prúdom! Horúce výpary by mohli poškodiť plastové diely. Pred opätovným uvedením do činnosti musí byť spotrebič suchý.

DÔLEŽITÉ UPOZORNENIE!

Éterické oleje a organické rozpúšťadlá môžu poškodiť plastové časti, napr. citrónová šťava alebo šťava z pomarančovej kôry, kyselina maslová, čistiace prostriedky obsahujúce kyselinu octovú.

Nedovoľte, aby sa uvedené látky dostali do kontaktu s časťami spotrebiča.

Nepoužívajte žiadne abrazívne čistiace prostriedky.

Z chladničky vyberte všetky jedlá.

Uložte ich na studenom mieste, dobre ich prikryte.

Spotrebič vypnite a vytiahnite zástrčku zo sieťovej zásuvky alebo vypnite spínač alebo poistky.

Spotrebič a jeho vnútorné príslušenstvo umyte handričkou namočenou vo vlažnej vode.

Môžete použiť aj bežne dostupné umývacie prostriedky na riad.

Po čistení opláchnite čistou vodou a vyutierajte dosucha.

Nahromadenie prachu na kondenzátore zvyšuje spotrebu energie.

Preto kondenzátor na zadnej stene spotrebiča starostlivo očistite raz za rok mäkkou kefou alebo vysávačom.

Skontrolujte odtokový kanálik vody na zadnej stene chladničky.

Upchatý odtokový kanálik vyčistite špeciálnym čistiacim prostriedkom, dbajte na to, aby ste ostrými vecami nepoškodili vnútorný povrch chladničky.

Po osušení uveďte spotrebič znovu do prevádzky.

6.2 Rozmrazovanie

Zadná stena oddelenia chladničky je pokrytá námrazou v čase prevádzky kompresora a odmrazovanie prebieha, v čase, keď je kompresor vypnutý. Voda z rozmrazenej námrazy sa vyparuje.

Oddelenie mrazničky sa však rýchlo pokryje námrazou. Tá by mala byť odstránená

Na odstraňovanie námrazy z výparníka nikdy nepoužívajte ostré predmety, mohli by ste ho poškodiť.

Avšak, ak námraza vo vnútornej časti veľmi zhrubne, na dokončenie odmrazovania by ste mali postupovať podľa nasledujúcich krokov:

1. vytiahnite zástrčku zo zásuvky elektrickej siete alebo otočte gombík termostatu na nastavenie «O»;
2. vyberte všetky skladované potraviny, zabaľte ich do niekoľkých vrstiev novinového papiera a uložte na chladnom mieste;
3. dvere nechajte otvorené a podložte miskou na zachytávanie rozmrazenej vody.
4. po dokončení odmrazovania vnútro starostlivo osušte a odložte si škrabku na budúce použitie;
5. gombík termostatu otočte späť do polohy požadovaného nastavenia a vsuňte zástrčku do zásuvky elektrickej siete.

7. Čo robiť, keď...

UPOZORNENIE!
Než začnete riešiť problémy, odpojte spotrebič od elektrickej siete. Opravy, ktoré nie sú opísané v tomto návode, smie vykonávať iba kvalifikovaný elektrikár alebo kompetentný technik.

DÔLEŽITÉ UPOZORNENIE!

Počas bežnej prevádzky spotrebič vydáva zvuky (kompresor, chladiaci okruh).

Ak sa chyba prejaví znova, obráťte sa na autorizované Servisné stredisko.

Tieto informácie slúžia na to, aby sme vám vedeli rýchlo pomôcť. Sem napíšte potrebné údaje, ktoré nájdete na typovom štítku.

Popis modelu (Mod.)	.....
Číslo výrobku (ČV)	.....
Výrobné číslo (V.N.)	.....

7.1 Výmena žiarovky

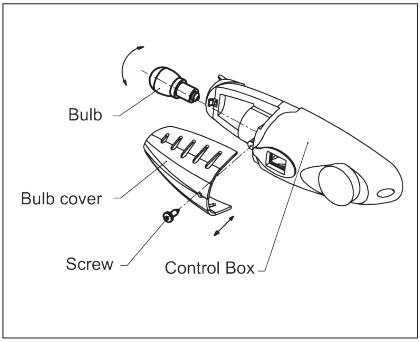

VAROVANIE!

Pred výmenou žiarovky vnútorného osvetlenia spotrebič vypnite a odpojte ho od elektrickej siete, vypnite poistku alebo spínač.

Údaje o žiarovke vnútorného osvetlenia: 220-240 V, max. 15 W
Aby ste spotrebič vypli, nastavte regulátor teploty do polohy „0“.

Odpojte sieťovú zástrčku.

Na výmenu žiarovky vnútorného osvetlenia je potrebné odskrutkovať skrutku. Stlačte kryt žiarovky vnútorného osvetlenia, ako je znázornené na obrázku, a posuňte ho dozadu. Vymeňte poškodenú žiarovku vnútorného osvetlenia. Opätovne nasaďte kryt žiarovky vnútorného osvetlenia a skrutku. Chladničku uveďte opäť do prevádzky.

Problém	Možná príčina	Riešenie
Spotrebič nefunguje	Spotrebič ste nezapli	Zapnite spotrebič.
	Zástrčka nie je zasunutá v zásuvke elektrickej siete alebo sa vysunula.	Zasuňte zástrčku do zásuvky elektrickej siete.
	Vypálila sa poistka alebo je chybná.	Skontrolujte poistku a podľa potreby ju vymeňte.
	Elektrická zásuvka je poškodená.	Poruchy elektrickej siete smie odstrániť iba elektrikár.
Spotrebič nadmerne chladí.	Je nastavená príliš nízka teplota.	Dočasne otočte regulátor teploty do polohy vyššej teploty.
Potraviny sú príliš teplé.	Nie je správne nastavená teplota.	Pozrite si pokyny v časti „Prvé zapnutie“
	Dvierka ostali otvorené príliš dlho.	Dvierka otvárajte iba na nevyhnutnú dobu.
	Počas posledných 24 hodín ste do spotrebiča vložili veľké množstvo teplých potravín.	Dočasne otočte regulátor teploty na nižšie nastavenie.
	Spotrebič stojí v blízkosti tepelného zdroja.	Pozrite si časť „Umiestnenie“
Nesvieti vnútorné osvetlenie.	Vypálila sa žiarovka vnútorného osvetlenia.	Pozrite pokyny v časti „Výmena žiarovky osvetlenia“.
Hrubá vrstva námrazy, pravdepodobne aj na tesnení dverí.	Tesnenie dverí nie je vzduchotesné (pravdepodobne po zmene smeru otáčania dverí).	Pozorne ohrejte problémové časti tesnení dverí sušičom na vlasy (nastavený na studené sušenie). Súčasne vytvarujte zohriate tesnenie dvierok rukou tak, aby dobre priliehalo.
Nezvyčajné zvuky.	Spotrebič nie je vo vodorovnej polohe.	Upravte nožičky.
	Spotrebič sa dotýka steny alebo iných predmetov.	Spotrebič trochu posuňte.
	Nejaký komponent na zadnej stene spotrebiča, napr. rúrka, sa dotýka inej časti spotrebiča alebo steny.	Ohnutý komponent podľa potreby vyrovnajte.
Kompresor sa nezapne ihneď po zmene nastavenia teploty.	Je to normálne, nie je to porucha.	Kompresor sa zapne po určitej dobe.
Na dne spotrebiča alebo skladovacích policiach je voda.	Odtokový kanálik je upchatý.	Pozrite časť „Čistenie a starostlivosť“

8. Technické údaje

Technické informácie sa uvádzajú na typovom štítku na vnútornej ľavej strane spotrebiča a na štítku energetických parametrov.

Rozmery		
	Výška	1 867 mm
	Šírka	554 mm
	Hĺbka	569 mm
Akumulačná doba		10 h

9. Inštalácia

Aby sa zaručila bezpečná a správna prevádzka spotrebiča, pred jeho inštaláciou si pozorne prečítajte „Bezpečnostné pokyny“.

9.1 Umiestnenie

Klimatická trieda	Teplota okolitého prostredia
SN	+10ºC až +32ºC
N	+16ºC až +32ºC
ST	+16ºC až +38ºC
T	+16ºC až +43ºC

VAROVANIE!

Spotrebič sa musí dať odpojiť od hlavného sieťového napájania. Preto musí byť zásuvka po inštalácii spotrebiča ľahko prístupná.

9.2 Výber miesta

Spotrebič by mal byť nainštalovaný v dostatočnej vzdialenosti od tepelných zdrojov, ako sú radiátory, ohrievače vody, priame slnečné svetlo a pod. Dbajte na to, aby za zadnou stenou spotrebiča mohol voľne prúdiť vzduch. Ak je spotrebič umiestnený pod presahujúcou nástennou skrinkou, v záujme dosahovania najlepšieho výkonu musí byť vzdialenosť medzi spotrebičom a nástennou skrinkou aspoň 100 mm. Ideálnym riešením však je neumiestňovať spotrebič pod nástennú skrinku s previsom. Presné vyrovnanie do vodorovnej polohy sa zaručí pomocou jednej alebo viacerých nastaviteľných nožičiek spotrebiča.

Tento spotrebič nainštalujte v mieste, kde teplota okolitého prostredia zodpovedá klimatickej triede uvedenej na typovom štítku spotrebiča.

9.3 Zapojenie do elektrickej siete

Pred pripojením sa presvedčte, či napätie a frekvencia uvedené na typovom štítku zodpovedajú parametrom vašej domácej siete.

Spotrebič musí byť uzemnený. Napájací elektrický kábel je na tento účel vybavený príslušným kontaktom. Ak domáca sieťová zásuvka nie je uzemnená, spotrebič pripojte k samostatnému uzemneniu v súlade s platnými predpismi. Poraďte sa s kvalifikovaným elektrikárom.

Výrobca odmieta akúkoľvek zodpovednosť pri nedodržaní hore uvedených bezpečnostných opatrení.

Tento spotrebič vyhovuje nasledujúcim smerniciam EHS.

10. Zmena smeru otvárania dverí

Stranu, na ktorej sa dvere otvárajú, je možné zmeniť z pravej strany (pri dodaní) na ľavú, ak si to vyžaduje miesto inštalácie.

Pred tým, než položíte chladničku na zadnú stranu s cieľom získaš prístup k základni, mali by ste ju umiestniť na balenie z mäkkej peny alebo podobného materiálu, aby ste sa vyhli poškodeniu chladiacich rúrok v zadnej časti chladničky.

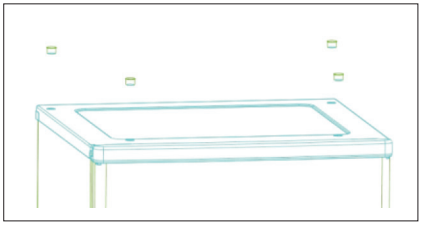

1. Postavte chladničku a pomocou plochého skrutkovača odstráňte 4 kryty skrutiek na zadnej strane krytu chladničky.

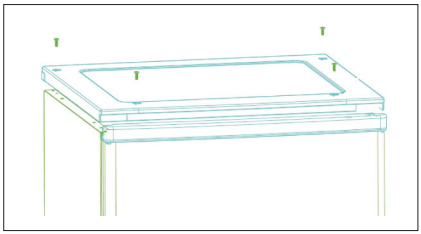

2. Odskrutkujte a nadvihnite kryt zo zadnej strany chladničky a odstráňte ho, potom nadvihnite horné dvere a položte ich na čalúnený povrch, aby ste predišli ich poškriabaniu.

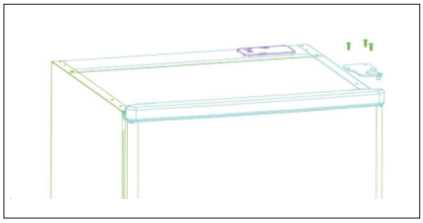

3. Odstráňte horný záves, presuňte ho na ľavú stranu a dôkladne utiahnite. Následne ho odložte na bezpečné miesto.

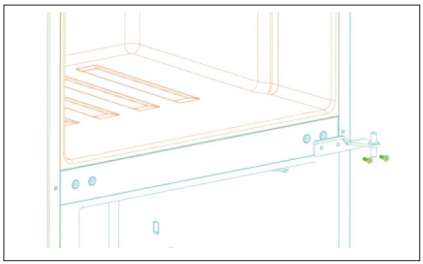

4. Odskrutkujte dve skrutky so závitmi, potom odstráňte stredný záves, ktorý drží spodné dvere na svojom mieste. Zdvihnite spodné dvere a umiestnite ich na čalúnený povrch, aby sa predišlo ich poškriabaniu.

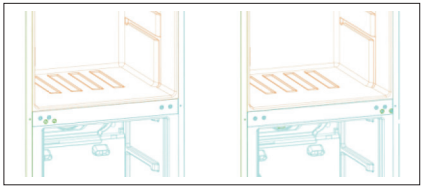

5. Odstráňte kryty otvorov závesu z pravých otvorov, ako je znázornené na obrázku a presuňte ich na nezakryté otvory na ľavej strane.

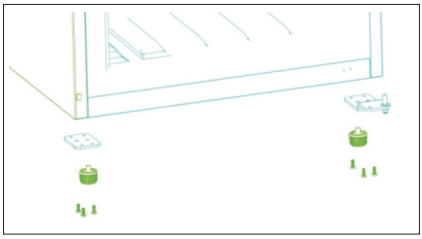

6. Odstráňte obidve nastaviteľné nožičky a odstráňte podperu spodného závesu odskrutkovaním skrutiek.

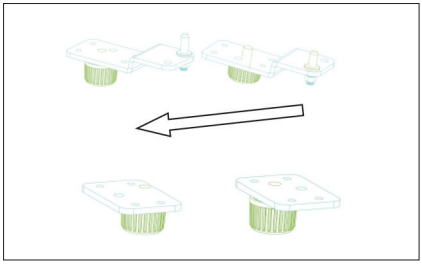

7. Odskrutkujte čap spodného závesu, pretočte podperu a vymeňte ju. Pripevnite podperu k čapu spodného závesu. Vymeňte obidve nastaviteľné nožičky. Nastavte spodné dvere do správnej polohy. Zaistite rovnováhu dverí vložením čapu spodného závesu do otvoru na dverách a potom skrutky utiahnite.

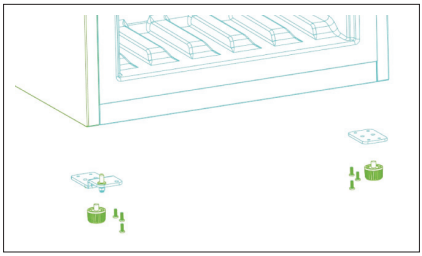

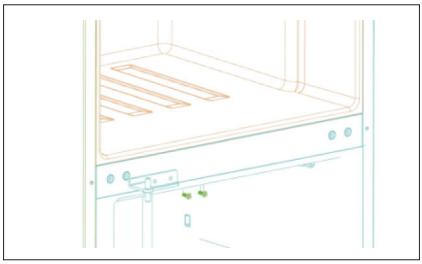

8. Upravte smer nastavenia stredného závesu otočením o 180 stupňov, potom ho na ľavej strane nastavte do správnej polohy. Vložte čap stredného závesu do horného otvoru spodných dverí a potom skrutky utiahnite. Nastavte horné dvere do správnej polohy. Zaistite rovnováhu dverí; vložením čapu stredného závesu do spodného otvoru vrchných dverí.

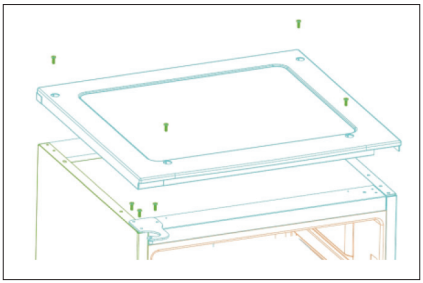

9. Umiestnite kryt nasadením horného závesu do horného otvoru na dverách a zaistite ho pomocou 4 skrutiek. Vymeňte kryty skrutiek.

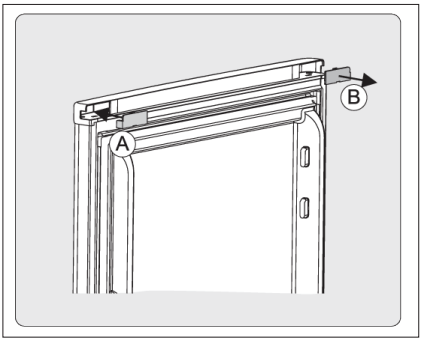

Varovanie!

Spotrebič nesmie byť počas zmeny smeru otvárania dverí zapojený do elektrickej siete. Pred tým, než začnete so zmenou strán otvárania dverí, vytiahnite zástrčku z elektrickej siete.

Pri zmene smeru otvárania dverí to vždy urobte ako prvé. Presuňte príslušenstvo z dokumentu B z horného krytu horných dverí a nasaďte príslušenstvo A, ktoré je malou oddeliteľnou časťou z malého vrecka.

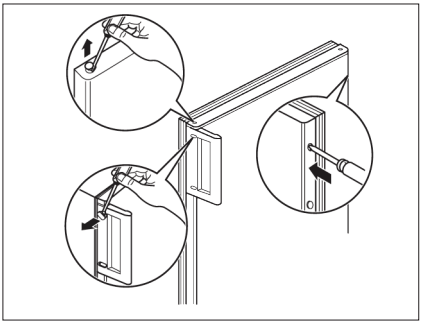

Odstráňte kryty, odskrutkujte rukoväte a upevnite ich na opačnej strane spolu s krytmi. Zakryte otvory, ktoré boli ponechané otvorené, pomocou zástrčky dodanej v balíčku s dokumentáciou.

11. Ochrana životného prostredia

Symbol na spotrebiči alebo na jeho obale znamená, že sa s ním nesmie zaobchádzať ako s komunálnym odpadom. Výrobok sa musí odviezť na príslušné zberné miesto, kde sa uskutoční recyklácia elektrického a elektronického zariadenia. Zlikvidovaním spotrebiča správnym spôsobom pomôžete predchádzať negatívnym vplyvom na životné prostredie a ľudské zdravie, ktoré by inak mohli byť spôsobené nesprávnou likvidáciou výrobku. Podrobnejšie informácie o recyklácii tohto výrobku dostanete od zástupcov výrobcu, v zberných surovinách alebo u predajcu, kde ste spotrebič kúpili.

11.1 Obalový materiál

Materiály označené týmto symbolom sú recyklovateľné. Obal vhoďte do určenej nádoby na zber odpadu určeného na recykláciu.

11.2 Likvidácia spotrebiča

1. Zástrčku napájacieho kábla vytiahnite zo zásuvky elektrickej siete.
2. Napájací kábel odrežte a zlikvidujte ho.

OBSAH

1. BEZPEČNOSTNÍ INFORMACE 73
2. OVLÁDACÍ PANEL 75
3. PŘI PRVNÍM POUŽITÍ 76
4. DENNÍ POUŽÍVÁNÍ 76
5. UŽITEČNÉ RADY A TIPY 78
6. ČIŠTĚNÍ A ÚDRŽBA 79
7. CO DĚLAT, KDYŽ... 80
8. TECHNICKÉ ÚDAJE 82
9. INSTALACE 82
10. ZMĚNA SMĚRU OTVÍRÁNÍ DVEŘÍ 83
11. POZNÁMKY K OCHRANĚ ŽIVOTNÍHO PROSTŘEDÍ 85

MYSLÍME NA VÁS

Děkujeme, že jste si zakoupili spotřebič značky Electrolux. Vybrali jste si produkt, se kterým jsou spjaty desítky let profesionálních zkušeností a inovací. Tento důmyslný a stylový spotřebič byl navržen s ohledem na jeho uživatele. Kdykoliv jej proto používáte, můžete se spolehnout, že pokaždé dosáhnete skvělých výsledků. Vítá Vás Electrolux.

Navštivte naše stránky ohledně:

Rady ohledně používání, brožury, poradce při potížích, servisních informací:
www.electrolux.com

Registrace vašeho spotřebiče, kterou získáte lepší servis:
www.electrolux.com/productregistration

Nákupu příslušenství, spotřebního materiálu a originálních náhradních dílů pro váš spotřebič:
www.electrolux.com/shop

PÉČE O ZÁKAZNÍKY A SERVIS

Doporučujeme používat originální náhradní díly.
Při kontaktu se servisním střediskem se ujistěte, že máte k dispozici následující údaje.
Tyto informace jsou uvedeny na typovém štítku. Model, výrobní číslo (PNC), sériové číslo

Varování / Důležité bezpečnostní informace.
Všeobecné informace a rady
Poznámky k ochraně životního prostředí.

Změny vyhrazeny.

1. ⚠ Bezpečnostní informace

V zájmu své bezpečnosti a správného chodu spotřebiče si před jeho instalací a prvním použitím pozorně přečtěte návod k použití včetně rad a upozornění. Než začnete spotřebič používat, je důležité se seznámit s jeho provozem a bezpečnostními funkcemi, aby nedocházelo ke zbytečným chybám a nehodám. Tyto pokyny uschovejte a zajistěte, aby zůstaly u spotřebiče i v případě jeho přestěhování na jiné místo nebo prodeje dalším osobám, aby se tak všichni uživatelé po celou dobu životnosti spotřebiče mohli řádně informovat o jeho používání a bezpečnosti. Dodržujte pokyny uvedené v tomto návodu k použití, abyste neohrozili své zdraví a majetek, a uvědomte si, že výrobce neručí za úrazy a škody způsobené jejich nedodržením.

1.1 Bezpečnost dětí a postižených osob

- Tento spotřebič nesmějí používat osoby (včetně dětí) se sníženými tělesnými, smyslovými nebo duševními schopnostmi nebo osoby bez patřičných zkušeností a znalostí, pokud tak nečiní pod dohledem nebo vedením osoby odpovědné za jejich bezpečnost. Na malé děti je třeba dohlédnout, aby si se spotřebičem nehrály.
- Všechny obaly dobře uschovejte mimo dosah dětí. Hrozí nebezpečí udušení.
- Jestliže likvidujete starý spotřebič, vytáhněte zástrčku ze zásuvky, odřízněte napájecí kabel (co nejblíže u spotřebiče) a odstraňte dveře, aby nedošlo k úrazu dětí elektrickým proudem, nebo se děti nemohly zavřít uvnitř.
- Jestliže je tento spotřebič vybaven magnetickým těsněním dveří a nahrazuje starší spotřebič s pružinovým zámkem (západkou) na dveřích nebo víku, nezapomeňte před likvidací pružinový zámek znehodnotit. Nehrozí pak nebezpečí, že se uvnitř zavřou děti.

1.2 Všeobecné bezpečnostní informace

⚠ **POZOR!**
Udržujte větrací otvory volně průchodné.

- Tento spotřebič je určen k uchovávání potravin nebo nápojů v běžné domácnosti, jak je uvedeno v návodu k použití.
- K urychlení rozmrazování nepoužívejte mechanické nebo jiné pomocné prostředky.
- V prostoru chladicích spotřebičů nepoužívejte jiné elektrické přístroje (např. výrobníky zmrzliny) než typy schválené k tomuto účelu výrobcem.
- Nepoškozujte chladicí okruh.
- Chladivo isobutan (R600a), které je obsaženo v chladicím okruhu spotřebiče, je zemní plyn, který je dobře snášen životním prostředím, ale je za určitých podmínek hořlavý. Během přepravy a instalace spotřebiče dbejte na to, aby nedošlo k poškození žádné části chladicího okruhu. Pokud dojde k poškození chladicího okruhu:
  - odstraňte z blízkosti spotřebiče otevřený oheň a všechny jeho možné zdroje
  - důkladně vyvětrejte místnost, ve které je spotřebič umístěný.
- Změna technických parametrů nebo jakákoli jiná úprava spotřebiče je nebezpečná. Jakékoli poškození kabelu může způsobit zkrat, požár nebo úraz elektrickým proudem.

⚠ **VAROVÁNÍ!**

Jakýkoli elektrický díl (napájecí kabel, zástrčka, kompresor) smí vyměnit pouze autorizovaný zástupce nebo kvalifikovaný pracovník servisu.

1. Neprodlužujte napájecí kabel.

2. Zkontrolujte, zda není zástrčka stlačená nebo poškozená zadní stranou spotřebiče. Stlačená nebo poškozená zástrčka se může přehřát a způsobit požár.
3. Ověřte si, zda je zástrčka spotřebiče dobře přístupná.
4. Netahejte za napájecí kabel.
5. Pokud je síťová zásuvka uvolněná, nezasunujte do ní zástrčku. Hrozí nebezpečí úrazu elektrickým proudem nebo požár.
6. Spotřebič se nesmí provozovat bez krytu žárovky vnitřního osvětlení.

- Tento spotřebič je těžký. Při přemísťování spotřebiče buďte proto opatrní.
- Nevytahujte věci z mrazicího oddílu, ani se jich nedotýkejte, máte-li vlhké nebo mokré ruce, protože byste si mohli způsobit odřeniny nebo omrzliny.
- Spotřebič nesmí být dlouhodobě vystaven přímému slunečnímu záření.

1.3 Denní používání

- Nestavte horké nádoby na plastové části spotřebiče.
- Neskladujte ve spotřebiči hořlavé plyny anebo kapaliny, protože by mohly vybuchnout.
- Zmrazené potraviny se nesmí po rozmrazení znovu zmrazovat.
- Zakoupené balené zmrazené potraviny skladujte podle pokynů jejich výrobce.
- Je nutné přesně dodržovat pokyny výrobce spotřebiče týkající se uchovávání potravin či nápojů. Řiďte se příslušnými pokyny.
- Do mrazicího oddílu nevkládejte nápoje s vysokým obsahem oxidu uhličitého nebo nápoje s bublinkami, které vytvářejí tlak na nádobu a mohou způsobit výbuch a poškození spotřebiče.
- Do mrazicího oddílu nevkládejte nápoje s vysokým obsahem oxidu uhličitého nebo nápoje s bublinkami, které vytvářejí tlak na nádobu a mohou způsobit výbuch a poškození spotřebiče.
- Nejezte zmrzlinu ihned po vyjmutí z mrazničky; hrozí nebezpečí omrzlin.

1. Pokud je spotřebič vybaven krytem žárovky
2. Pokud je spotřebič beznámrazový
3. Pokud je spotřebič vybaven vodovodní přípojkou

1.4 Čištění a údržba

- Před čištěním nebo údržbou spotřebič vždy vypněte a vytáhněte síťovou zástrčku ze zásuvky.
- Nečistěte spotřebič kovovými předměty.
- K odstranění námrazy nepoužívejte ostré předměty. Použijte plastovou škrabku.
- Pravidelně kontrolujte odtokový otvor na rozmrazenou vodu. V případě potřeby jej vyčistěte. Jestliže je odtokový otvor ucpaný, bude se na dně chladničky shromažďovat voda.

1.5 Instalace

INSTALACE

U elektrického připojení se pečlivě řiďte pokyny uvedenými v příslušných odstavcích.

- Vybalte spotřebič a zkontrolujte, zda není poškozený. Je-li spotřebič poškozený, nezapojujte jej do sítě. Případné poškození okamžitě nahlaste prodejci, u kterého jste spotřebič koupili. V takovém případě si uschovejte obal.
- Doporučujeme vám, abyste se zapojením spotřebiče počkali nejméně čtyři hodiny, aby olej mohl natéct zpět do kompresoru.
- Pokud je to možné, měl by spotřebič stát zadní stranou ke stěně, aby byly jeho horké části nepřístupné (kompresor, kondenzátor), a nemohli jste se o ně zachytit nebo spálit.
- Spotřebič nesmí být umístěn v blízkosti radiátorů nebo sporáků.
- Zkontrolujte, zda je zástrčka po instalaci spotřebiče přístupná.
- Spotřebič připojte výhradně k přívodu pitné vody.

1.6 Servis

- Jakékoliv elektrikářské práce, nutné pro zapojení tohoto spotřebiče, smí provádět pouze kvalifikovaný elektrikář nebo osoba s příslušným oprávněním.
- Pokud je spotřebič nutné opravit, obraťte se na autorizované servisní středisko, které smí použít výhradně originální náhradní díly.

1.7 Ochrana životního prostředí

Tento přístroj neobsahuje plyny, které mohou poškodit ozónovou vrstvu, v chladicím okruhu ani v izolačních materiálech. Spotřebič nelikvidujte společně s domácím odpadem a smetím. Izolační pěna obsahuje hořlavé plyny, a proto je nutné spotřebič zlikvidovat podle příslušných předpisů, které získáte u místních úřadů. Zabraňte poškození chladicí jednotky, hlavně vzadu v blízkosti výměníku tepla. Materiály použité u tohoto spotřebiče označené symbolem ♲ jsou recyklovatelné.

2. Ovládací panel

2.1 Zapnutí a regulace teploty

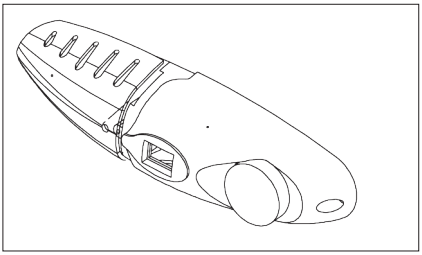

Zasuňte zástrčku napájecího kabelu do zásuvky s ochranným nulovacím vodičem. Když jsou dveře oddílu chladničky otevřené, rozsvítí se vnitřní osvětlení. Ovladač teploty se nachází na pravé straně oddílu chladničky.

POZOR!

Vysoké okolní teploty (např. během horkých letních dní) a nastavení ovladače teploty na nízkou hodnotu (polohy 6 a 7) mohou způsobit dlouhodobý nebo i nepřetržitý chod kompresoru!
Důvod: Při vysoké teplotě okolí musí kompresor pracovat nepřetržitě, aby udržoval nízkou teplotu ve spotřebiči.

Nastavení 0 znamená

nesvítí

Chcete-li spotřebič vypnout, otočte ovladač teploty po směru hodinových ručiček.

Nastavení 1 znamená

Nejvyšší teplota, nejteplejší nastavení.

Nastavení 7 (dorazová poloha) znamená:

Nejnižší teplota, nejchladnější nastavení.

Za normálních podmínek doporučujeme zvolit nastavení stupně 3 nebo 4. Pokud chcete nastavit vyšší nebo nižší teplotu, nastavte ovladač na nižší, případně vyšší stupeň.

3. Při prvním použití

3.1 Čistění vnitřku spotřebiče

Před prvním použitím spotřebiče vymyjte vnitřek a veškeré vnitřní příslušenství vlažnou vodou s trochou neutrálního mycího prostředku, abyste odstranili typický pach nového výrobku, pak vše důkladně vytřete do sucha.

POZOR!

Nepoužívejte čisticí prostředky nebo abrazivní prášky, které mohou poškodit povrch spotřebiče.

4. Denní používání

4.1 Zásuvka na zeleninu

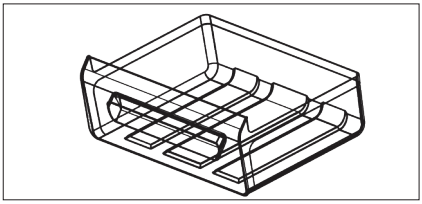

Zásuvka je určena pro uložení ovoce a zeleniny.

4.2 Zmrazování čerstvých potravin

Mrazicí oddíl se hodí pro zmrazování čerstvých potravin a dlouhodobé uložení zmrazených a hlubokozmrazených potravin.

Čerstvé potraviny, které chcete zmrazit, položte do dolního oddílu.

Maximální množství čerstvých potravin, které je možné zmrazit za 24 hodin, je uvedeno na **typovém štítku** uvnitř spotřebiče.

Proces zmrazování trvá 24 hodin; po tuto dobu nevkládejte do spotřebiče žádné další potraviny ke zmrazení.

4.3 Uskladnění zmrazených potravin

Při prvním zapnutí spotřebiče nebo po jeho dlouhodobé odstávce. Před vložením potravin do mrazicího oddílu nechte spotřebič běžet nejméně 2 hodiny na vyšší nastavení.

POZOR!

V případě náhodného rozmrazení, například na delší dobu, než je uvedeno v tabulce technických údajů v části věnované riziková době uchovávání, je nutné rozmrazené potraviny rychle spotřebovat nebo ihned uvařit či upéct a potom opět zmrazit (po ochlazení).

4.4 Rozmrazování

Hluboce zmrazené nebo zmrazené potraviny je možné před použitím rozmrazit v chladničce nebo při pokojové teplotě, podle toho, kolik na to máte času.

Malé kousky lze dokonce tepelně upravovat ještě zmrazené, přímo z mrazničky; čas přípravy bude ale v takovém případě delší.

4.5 Výroba kostek ledu

Spotřebič je vybaven jednou nebo více nádobkami na výrobu kostek ledu.

4.6 Příslušenství

Univerzální police

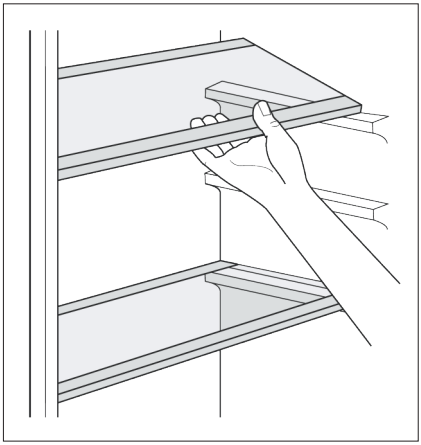

Na stěnách chladničky jsou drážky, do kterých se podle přání zasunují police.

Umístění dveřních polic

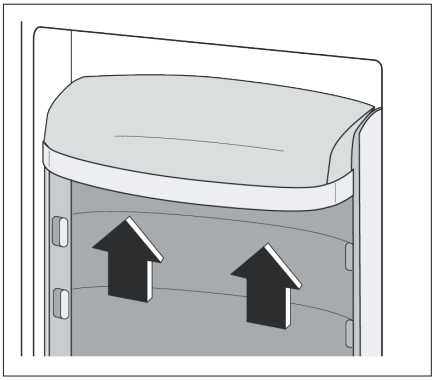

Dveřní police můžete umístit do různé výšky a vkládat tak do nich různě velká balení potravin.

Postupujte následovně: pomalu posunujte polici ve směru šipek, až se uvolní, a pak ji zasuňte do zvolené polohy.

5. Užitečné rady a tipy

5.1 Normální provozní zvuky

- Když je chladicí kapalina čerpána chladicím potrubím, můžete slyšet zvuk slabého bublání či zurčení. Nejde o závadu.
- Když je kompresor spuštěný a čerpá se chladící médium, může to být doprovázeno drnčením nebo pulsujícím zvukem kompresoru. Nejde o závadu.
- Tepelné roztažení může způsobit náhlé zapraskání. Jde o přirozený a neškodný jev. Nejde o závadu.

5.2 Tipy pro úsporu energie

- Neotvírejte často dveře, ani je nenechávejte otevřené déle, než je nezbytně nutné.

5.3 Tipy pro chlazení čerstvých potravin

K dosažení nejlepšího výkonu:

- Do chladničky nevkládejte teplé potraviny nebo tekutiny, které se odpařují
- Potraviny zakrývejte nebo je zabalujte, zejména mají-li silnou vůni

5.4 Tipy pro chlazení

Užitečné rady:

Maso (všechny druhy): zabalte do polyetylénového sáčku a položte na skleněnou polici nad zásuvku se zeleninou.

Z hlediska bezpečné konzumace takto skladujte maso pouze jeden nebo dva dny.

Vařená jídla, studená jídla apod.: můžete zakrýt a položit na jakoukoli polici.

Ovoce a zelenina: musí být důkladně očištěné, vložte je do speciální zásuvky (nebo zásuvek), která je součástí vybavení.

Máslo a sýr: musí být ve speciální vzduchotěsné nádobě nebo zabalené do hliníkové fólie či do polyetylénového sáčku, aby k nim měl vzduch co nejméně přístup.

Láhve s mlékem: musí být uzavřeny víčkem a uloženy v držáku na láhve ve dveřích.

Banány, brambory, cibule a česnek smí být v chladničce pouze tehdy, jsou-li zabalené.

5.5 Tipy pro zmrazování potravin

K dosažení dokonalého zmrazování dodržujte následující důležité rady:

- maximální množství potravin, které je možné zmrazit za 24 hodin, je uvedeno na typovém štítku;
- zmrazovací postup trvá 24 hodin. V této době nepřidávejte žádné další potraviny ke zmrazení;
- mrazte pouze potraviny prvotřídní kvality, čerstvé a dokonale očištěné;
- potraviny si připravte v malých porcích, aby se mohly rychle a zcela zmrazit, a bylo pak možné rozmrazit pouze požadované množství;
- zabalte potraviny do alobalu nebo polyetylénu a přesvědčte se, že jsou balíčky vzduchotěsné;
- čerstvé, nezmrazené potraviny se nesmí dotýkat již zmrazených potravin, protože by zvýšily jejich teplotu;
- libové potraviny vydrží uložené déle a v lepším stavu, než tučné; sůl zkracuje délku bezpečného skladování potravin;
- vodové zmrzliny mohou při konzumaci okamžitě po vyjmutí z mrazicího oddílu způsobit v ústech a na pokožce popáleniny mrazem;
- doporučujeme napsat na každý balíček viditelně datum uskladnění, abyste mohli správně dodržet dobu uchování potravin.

5.6 Tipy pro skladování zmrazených potravin

K dosažení nejlepšího výkonu zakoupeného spotřebiče dodržujte následující podmínky:

- vždy si při nákupu ověřte, že zakoupené zmrazené potraviny byly prodejcem správně skladované;
- zajistěte, aby zmrazené potraviny byly z obchodu přineseny v co nejkratším možném čase;
- neotvírejte často dveře, ani je nenechávejte otevřené déle, než je nezbytně nutné;
- nepřekračujte dobu skladování uvedenou výrobcem na obalu.

6. Čištění a údržba

6.1 Čištění

Z hygienických důvodů je nutné pravidelně čistit vnitřek spotřebiče včetně vnitřního příslušenství.

VAROVÁNÍ!

Spotřebič nesmí být při čištění připojen k síti. Hrozí nebezpečí úrazu elektrickým proudem! Před každým čištěním spotřebič vypněte a vytáhněte síťovou zástrčku ze zásuvky, nebo vypněte jistič či vyjměte pojistku. Nikdy spotřebič nečistěte čisticím zařízením na páru. V elektrických dílech by se mohla nahromadit vlhkost a mohlo by dojít k úrazu elektrickým proudem! Horké páry mohou také poškodit plastové části. Spotřebič musí být před opětovným zapnutím suchý.

POZOR!

Éterické oleje a organická rozpouštědla mohou reagovat s plastovými díly, např. citronová šťáva nebo šťáva z pomerančové kůry, kyselina máselná, čistidla na bázi kyseliny octové.

Tyto látky se nesmí dostat na díly spotřebiče.

Nepoužívejte žádné abrazivní čisticí prostředky.

Vyjměte potraviny z chladničky.

Uložte je na chladné místo, musí být dobře zabalené.

Vypněte spotřebič a zástrčku vytáhněte ze zásuvky, nebo přepněte či vypněte elektrický jistič nebo vyjměte pojistku.

Omyjte spotřebič a vnitřní příslušenství hadříkem namočeným ve vlažné vodě.

Můžete použít i mycí prostředky dostupné v obchodě.

Po vyčištění opláchněte čistou vodou a otřete dosucha.

Nahromaděný prach na kondenzátoru zvyšuje spotřebu energie.

Jednou ročně proto pečlivě vyčistěte kondenzátor na zadní straně spotřebiče měkkým kartáčem nebo vysavačem.

Zkontrolujte odtokový otvor na zadní stěně chladničky.

Zanesený odtokový otvor vyčistěte předmětem podobným háčku. Dávejte přitom pozor, abyste ostrými předměty nepoškodili skříň.

Zcela suchý spotřebič můžete opět uvést do provozu.

6.2 Odmrazování

Na zadní stěně oddílu chladničky se během provozu kompresoru vytváří námraza, která při vypnutém kompresoru rozmrzá. Voda z rozmrzající námrazy se sama odpařuje.

V mrazicím oddíle se však postupně vytvoří námraza. Tu je třeba odstranit.

K odstraňování námrazy z výparníku nepoužívejte nikdy ostré kovové nástroje, mohli byste jej poškodit.

Jestliže je však vrstva ledu na vnitřním obložení již hodně silná, měli byste oddíl zcela odmrazit podle následujícího postupu:

1. vytáhněte zástrčku ze síťové zásuvky a ovladač termostatu otočte do polohy "O";
2. vyjměte všechny zmrazené potraviny, zabalte je do několika vrstev novin a dejte je na chladné místo;
3. nechte dveře otevřené a pod spotřebič umístěte misku na zachytávání rozmrazené vody.
4. po skončení odmrazování vysušte důkladně vnitřní prostor a škrabku uschovejte pro další použití;
5. otočte ovladačem termostatu zpět na požadované nastavení, nebo zasuňte zástrčku do zásuvky.

7. Co dělat, když...

POZOR!
Při hledání a odstraňování závady vytáhněte zástrčku ze síťové zásuvky. Odstraňování závady, která není uvedena v tomto návodu, smí provádět pouze kvalifikovaný elektrikář nebo osoba s příslušným oprávněním.

POZOR!

Během normálního provozu vydává spotřebič různé zvuky (kompresor, chladnička, cirkulace).

Pokud se závada objeví znovu, obraťte se na servisní středisko.

K rychlé a účinné pomoci jsou nezbytné tyto údaje. Potřebné údaje, které naleznete na typovém štítku, si poznamenejte sem.

Označení modelu (Mod.)	…….....
Číslo výrobku (PNC)	…….....
Sériové číslo (S.N.)	….....

7.1 Výměna žárovky

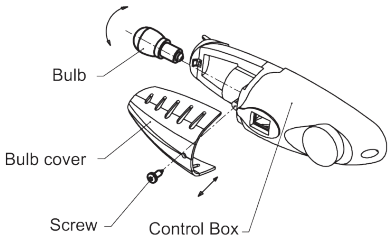

VAROVÁNÍ!

Před výměnou žárovky osvětlení spotřebič vypněte a vytáhněte zástrčku ze zásuvky, nebo vytáhněte domovní pojistku, nebo vypněte jistič.

Technické údaje k žárovce: 220 - 240 V, max. 15 W. Chcete-li spotřebič vypnout, nastavte regulátor teploty do polohy "0".

Vytáhněte síťovou zástrčku ze zásuvky.

Chcete-li vyměnit žárovku osvětlení, demontujte šroub. Stlačte kryt, jak je znázorněno na obrázku, a posuňte jej dozadu. Vyměňte vadnou žárovku osvětlení. Vraťte zpět kryt žárovky a šroub. Chladničku opět uveďte do provozu.

Problém	Možná příčina	Řešení
Spotřebič nefunguje	Spotřebič není zapnutý	Zapněte spotřebič.
	Síťová zástrčka není zasunutá do zásuvky, nebo je uvolněná.	Zasuňte zástrčku.
	Pojistka je spálená nebo vadná.	Zkontrolujte pojistku a je-li to nutné, vyměňte ji.
	Zásuvka je vadná.	Závady na síti smí opravovat pouze elektrikář.
Spotřebič příliš chladí.	Příliš nízké nastavení teploty.	Otočte regulátorem teploty dočasně na teplejší nastavení.
Jídlo je příliš teplé.	Teplota není správně nastavena.	Přečtěte si prosím část První zapnutí.
	Dveře byly delší dobu otevřené.	Dveře otvírejte jen na nezbytně nutnou dobu.
	V posledních 24 hodinách jste vložili do spotřebiče velké množství teplého jídla.	Otočte regulátorem teploty dočasně na chladnější nastavení.
	Spotřebič je v blízkosti tepelného zdroje.	Přečtěte si prosím část Místo instalace.
Vnitřní osvětlení nefunguje.	Vadná žárovka.	Přečtěte si prosím část Výměna žárovky.
Silná námraza, i u těsnění dveří.	Těsnění dveří netěsní (možná po otočení dveří).	Opatrně zahřejte prosakující části dveřního těsnění vysoušečem vlasů (nastaveným na studený vzduch). Současně vytvarujte rukou zahřáté dveřní těsnění tak, aby správně přiléhalo.
Neobvyklý hluk.	Spotřebič není vyrovnaný.	Seřiďte znovu nožičky.
	Spotřebič se dotýká stěny nebo jiného předmětu.	Trochu spotřebič posuňte.
	Nějaký díl, např. trubka na zadní straně spotřebiče, se dotýká jiného dílu spotřebiče nebo stěny.	Je-li to nutné, opatrně díl posuňte.
Po změně nastavení teploty se kompresor nespustí okamžitě.	Toto je normální jev, který nepřestavuje poruchu spotřebiče.	Kompresor se spouští až po určité době.
Voda na podlaze nebo na policích.	Odtokový otvor je zanesený.	Viz část Čištění a údržba

8. Technické údaje

Technické údaje jsou uvedeny na levé straně spotřebiče a na energetickém štítku. typovém štítku umístěném na vnitřní

Rozměry		
	Výška	1867 mm
	Šířka	554 mm
	Hloubka	569 mm
Skladovací čas při poruše		10 h

9. Instalace

Pro zajištění bezpečnosti a správného chodu spotřebiče si před jeho instalací pečlivě přečtěte část „Bezpečnostní informace“.

9.1 Umístění

Klimatická třída	Okolní teplota
SN	+10 ºC až +32 ºC
N	+16 ºC až +32 ºC
ST	+16 ºC až +38 ºC
T	+16 ºC až +43 ºC

VAROVÁNÍ!

Spotřebič musí být možno odpojit od elektrické sítě; proto musí být zástrčka i po instalaci dobře přístupná.

9.2 Umístění

Spotřebič musí být instalován v dostatečné vzdálenosti od zdrojů tepla, jako jsou radiátory, bojlery, přímý sluneční svit apod. Ujistěte se, že vzduch může volně cirkulovat kolem zadní části spotřebiče. Jestliže je spotřebič umístěn pod závěsnými skříňkami kuchyňské linky, je pro zajištění správného výkonu nutná minimální vzdálenost mezi horní částí spotřebiče a závěsnými skříňkami alespoň 100 mm. Pokud je to ale možné, nestavte spotřebič pod závěsné skříňky. Správné vyrovnání zajišťuje jedna nebo více seřiditelných nožiček na spodku spotřebiče.

Spotřebič instalujte na místě, jehož okolní teplota odpovídá klimatické třídě uvedené na typovém štítku spotřebiče.

9.3 Připojení k elektrické síti

Spotřebič smí být připojen k síti až po ověření, že napětí a frekvence uvedené na typovém štítku odpovídají napětí v domácí síti.

Spotřebič musí být uzemněn. Zástrčka napájecího kabelu je k tomuto účelu vybavena příslušným kontaktem. Pokud není domácí zásuvka uzemněná, poraďte se s odborníkem a připojte spotřebič k samostatnému uzemnění v souladu s platnými předpisy.

Výrobce odmítá veškerou odpovědnost v případě nedodržení výše uvedených pokynů.

Tento spotřebič je v souladu s následujícími. směrnicemi EHS:

10. Změna směru otvírání dveří

Pokud to instalační místo vyžaduje, lze změnit stranu, na kterou se dveře otevírají, z pravé strany (nastavení z výroby) na levou.

Před zahájením činnosti položte chladničku na zadní část, abyste zpřístupnili její podstavec. Musíte ji položit na měkkou obalovou pěnu nebo podobný materiál, aby nemohlo dojít k poškození chladicích trubek na zadní části chladničky.

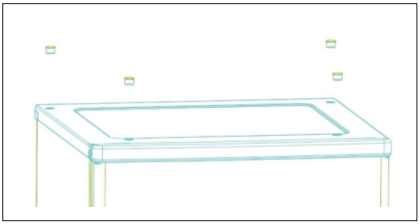

1. Postavte chladničku a pomocí plochého šroubováku demontujte 4 krytky šroubů na zadní části víka chladničky.

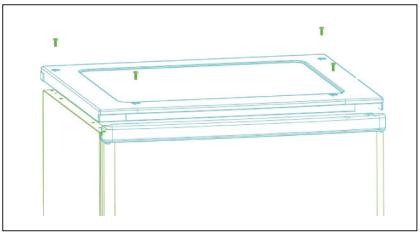

2. Demontujte šrouby ze zadní části víka a víko sejměte, potom zvedněte horní dveře a odložte je na měkkou plochu, aby nemohlo dojít k poškrábání.

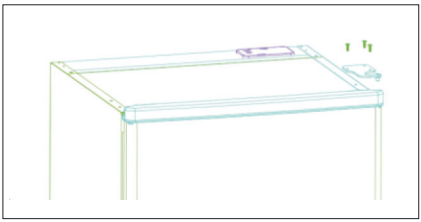

3. Sejměte horní závěs, přemístěte jej na levou stranu a důkladně utáhněte. Potom jej uložte na bezpečné místo.

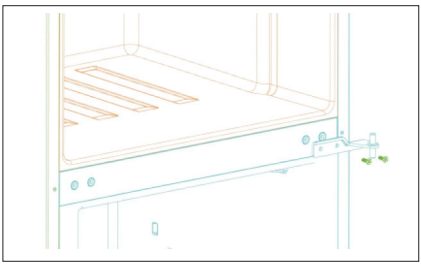

4. Demontujte dva přírubové šrouby a sejměte středový závěs, který drží spodní dveře. Zvedněte spodní dveře a odložte je na měkkou plochu, aby nemohlo dojít k poškrábání.

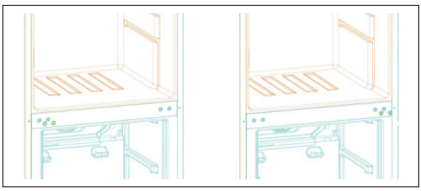

5. Sejměte krytky otvorů závěsů dveří, jak je uvedeno na obrázku, a přemístěte je do nezakrytých otvorů na levé straně.

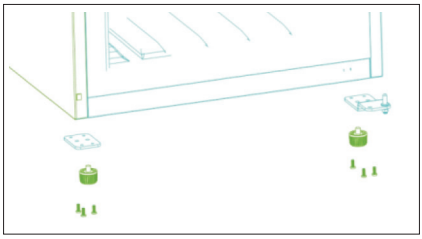

6. Demontujte obě seřiditelné nožičky a následně demontujte šrouby a sejměte držák spodního závěsu.

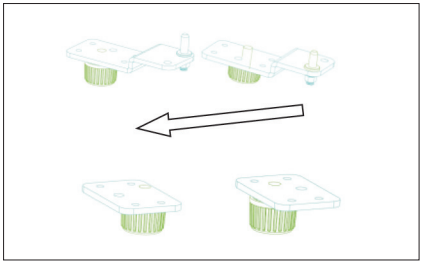

7. Vyšroubujte a sejměte čep spodního závěsu, otočte držák a vraťte jej zpět. Vraťte zpět čep spodního závěsu. Vraťte zpět obě seřiditelné nožičky. Přemístěte spodní dveře do správné polohy. Nastavte dveře do vodorovné polohy a zasuňte čep spodního závěsu do otvoru na spodní části dveří. Potom utáhněte šrouby.

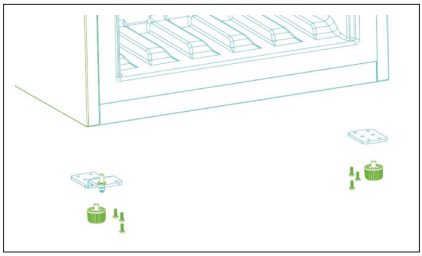

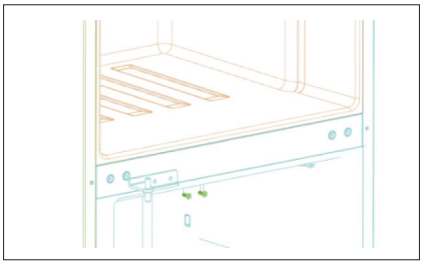

8. Otočte středový závěs o 180 stupňů a přemístěte jej na levou stranu. Umístěte čep středového závěsu do horního otvoru spodních dveří a potom utáhněte šrouby. Přemístěte horní dveře do správné polohy. Nastavte dveře do vodorovné polohy a zasuňte čep středového závěsu do spodního otvoru na horních dveřích.

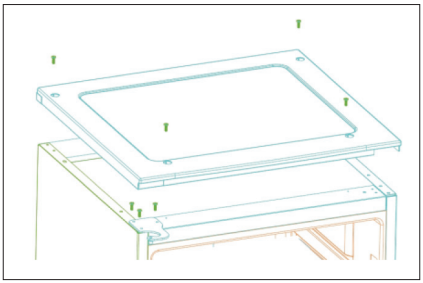

9. Vraťte zpět víko nasazením horního závěsu do otvoru v horních dveřích. Namontujte 4 šrouby. Vraťte zpět krytky šroubů.

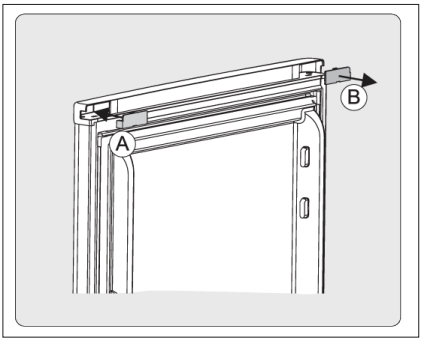

Varování!

Spotřebič nesmí být při změně strany otvírání připojen k síti. Nejprve vytáhněte zástrčku ze zásuvky.

Při změně směru otvírání dveří proveďte tuto činnost jako první. Přemístěte příslušenství B z horního otvoru horních dveří a namontujte příslušenství A, což je malý demontovatelný díl ze sáčku.

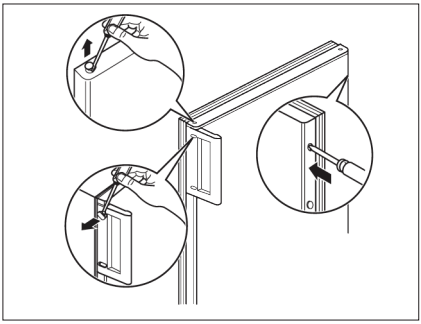

Odstraňte krytky, odšroubujte držadlo a upevněte ho na druhou stranu spolu s krytkami. Do prázdných otvorů vložte záslepky, které jsou v obálce s dokumentací.

11. Poznámky k ochraně životního prostředí

Symbol na výrobku nebo na jeho obalu znamená, že tento spotřebič nepatří do domovního odpadu. Je nutné jej odvézt do sběrného místa vhodného pro recyklaci elektrického a elektronického zařízení. Zajištěním správné likvidace tohoto výrobku pomůžete zabránit případným negativním dopadům na životní prostředí a lidské zdraví, které by jinak mohly být způsobeny jeho nevhodnou likvidací. Podrobnější informace o recyklaci tohoto spotřebiče získáte na místním obecním úřadu, středisku pro likvidaci domácího odpadu nebo v obchodě, kde jste tento spotřebič zakoupili.

11.1 Obalové materiály

Materiály označené symbolem jsou recyklovatelné. Všechny obaly zlikvidujte v příslušných kontejnerech k recyklaci.

11.2 Likvidace spotřebiče

1. Vytáhněte zástrčku ze zásuvky.
2. Odřízněte síťový kabel a vyhoďte jej.

www.electrolux.com/shop

112013

CE