Vinotéka

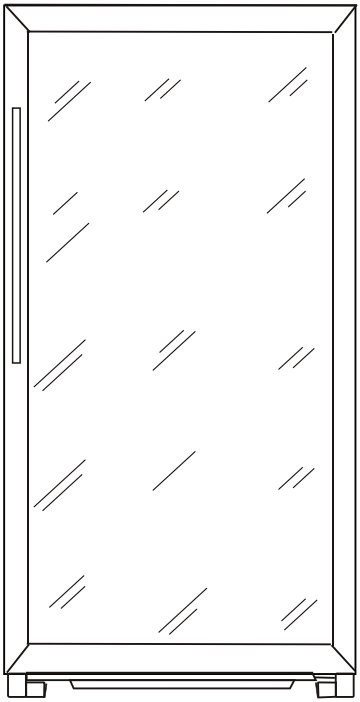

Přečtěte si pozorně tento návod před použitím spotřebiče.

Návod k použití

ČÁSTI A FUNKCE

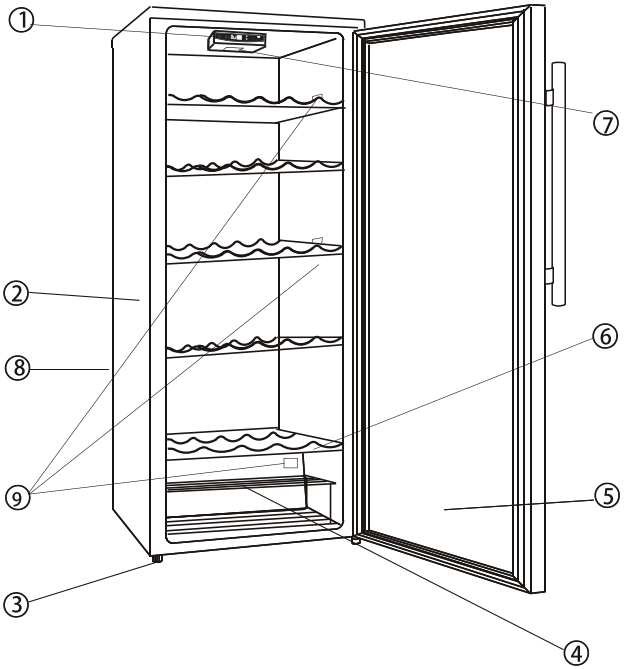

1. Ovládací panel a displej
2. Skříňka
3. Nožička k vyvážení
4. Přihrádka na víno
5. Skleněná dvířka
6. Dřevěné přihrádky
7. Vnitřní osvětlení
8. Elektrická řídící jednotka (zezadu)
9. Senzor teploty

DŮLEŽITÉ BEZPEČNOSTNÍ POKYNY

- Před použitím spotřebiče si přečtěte všechny pokyny.
- Nebezpečí pro děti udušením. Staré spotřebiče jsou nebezpečné, i když jsou pouze jen položené v garáži několik dní.
- **Dříve než vyřadíte starý spotřebič z provozu:** demontujte dvířka, nechte uvnitř police, aby se děti nemohly dostat do spotřebiče.
- Nedovolte dětem obsluhovat, hrát si, ani vstupovat do spotřebiče.
- Nikdy nečistěte spotřebič hořlavými prostředky. Výpary představují riziko exploze.
- Neskladujte ani nepoužívejte benzín ani jiné hořlavé tekutiny uvnitř tohoto spotřebiče. Vzniklé páry mohou mít za následek riziko vzniku požáru nebo exploze.

POKYNY K INSTALACI

Před použitím spotřebiče

- Odstraňte veškeré obalové materiály, včetně ochranné fólie na panelu dvířek.
- Zkontrolujte, zda balení obsahuje následující části:
  - 1 nosič na víno
  - 1 návod k obsluze
  - 3 výsuvné police
- Před zapojením spotřebiče k elektrické síti jej nechte stát nejméně 2 hodiny. Tím snížíte možnost poruchy chladícího systému způsobené manipulací při přepravě.
- Vyčistěte vnitřní prostor vinotéky vlažnou vodou pomocí jemného hadříku.

Instalace vinotéky

- Umístěte spotřebič na dostatečně pevnou podlahu, která unese hmotnost vinotéky včetně obsahu. K vyrovnání spotřebiče použijte nožičky v přední části.
- Nechte 12 cm volného prostoru mezi zadní a bočními stěnami spotřebiče a okolními stěnami, abyste zajistili dostatečnou cirkulaci vzduchu nezbytnou pro správné chlazení kompresoru.
- Spotřebič umístěte mimo přímé sluneční záření a dostatečně daleko od zdroje tepla (sporák, ohřívač, radiátor, kamna apod.). Přímé sluneční záření může ovlivnit akrylový povrch a zdroje tepla mohou zvýšit spotřebu elektrické energie. Extrémně nízká okolní teplota má také nepříznivý vliv na provoz vinotéky.
- Neinstalujte spotřebič do vlhkých prostorů. Nadměrná vlhkost ve vzduchu způsobí rychlé formování námrazy na výpamíku.
- Připojte spotřebič k samostatné a správně nainstalované uzemněné síťové zásuvce. Za žádných okolností neodstraňujte třetí (uzemňovací) kolík přívodního kabelu. V případě jakýchkoliv dotazů týkajících se se napájení a uzemnění se obraťte na autorizované servisní středisko.

Nesprávné použití uzemněné zástrčky může způsobit úraz elektrickým proudem. Pokud je přívodní kabel poškozen, musí být vyměněn v autorizovaném servisním středisku Hoover.

Změna směru otvírání dvířek vinotéky

Tato vinotéka má možnost otvírání dvířek na levou nebo pravou stranu. Spotřebič je po dodání nastavený na otvírání dvířek z levé strany. Pokud chcete změnit směr otvírání, postupujte podle následujících pokynů.

POZNÁMKA:
Před změnou směru otvírání dvířek musíte vypnout napájení. Všechny demontované díly si odložte na bezpečném místě pro případné použití v budoucnosti.

Tato vinotéka byla sestavená se závěsy na pravé straně. Pokud chcete změnit směr otvírání, proveďte kroky popsané níže:

1. Nejdříve sundejte kryt horního závěsu (6).
2. Vyjměte dva šrouby (1) upevňující horní závěs (5) (pravá strana) k rámu. Sejměte horní závěs (5).
3. Zvedněte dvířka a položte je na měkký podklad, abyste je nepoškrábaly.
4. Vyšroubujte dva šrouby (8), které upevňují spodní závěs (2) a sejměte spodní závěs (2).
5. Sejměte přední levou nožičku (4) a přeneste ji na pravou stranu.
6. Vyjměte kryt otvoru (7) na pravé straně.
7. Před vložením tohoto spodního závěsu (2), vyjměte kolíček (9) a změňte směr spodního závěsu (2). Poté instalujte spodní závěs (2) na levou stranu spodního rámu pomocí dvou šroubů (8).
8. Vložte kolíček (9) do spodního závěsu (2).
9. Nasaďte dvířka na místo tak, aby pasovaly na spodním závěsu (2).
10. Při držení dvířek v zavřené pozici upevněte horní závěs (5) do horního rámu na levé straně pomocí dvou šroubů (1). Neutahujte zcela tyto dva šrouby (1), dokud není horní strana v rovině s rámem.
11. Instalujte kryt horního závěsu (6) na horní závěs.
12. Přeinstalujte madlo dvířek z levé strany na pravou.

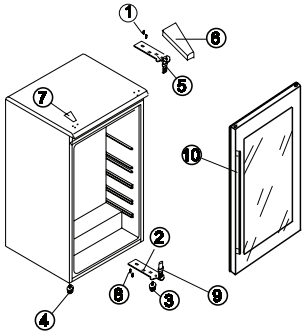

OBRÁZEK 1
Otvírání dvířek z levé strany

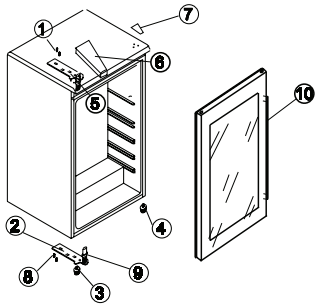

OBRÁZEK 1
Otvírání dvířek z pravé strany

DŮLEŽITÉ BEZPEČNOSTNÍ POKYNY

Ve vinotéce neskladujte potraviny, neboť teplota uvnitř vinotéky není dostatečná na ochranu potravin. V letních měsících nebo v oblastech s vysokou vlhkostí může v důsledku kondenzace dojít k nahromadění vlhkosti na skleněných dveřích. Stačí ji pouze utřít.

OBSLUHA VINOTÉKY

Doporučujeme instalovat vinotéku na místě, kde je okolní teplota mezi 22-25 stupni Celsia. Pokud je teplota pod anebo nad doporučenou teplotu, tyto podmínky mohou způsobit kolísání vnitřní teploty spotřebiče.
Při zapnutém vnitřním osvětlení se zvyšuje teplota.

Doporučené teploty pro chlazení vína

Červená vína:	15.5 - 18.5“C
Suchá/bílá vína:	10 - 15°C
Šumivá vína:	7.2 - 9.5°C
Růžová vína:	9.5 - 10.5°C

Výše uvedené teploty mohou kolísat v závislosti od toho, zda je vnitřní osvětlení zapnuté nebo vypnuté nebo zda jsou láhve umístěny ve spodní, střední nebo spodní části.

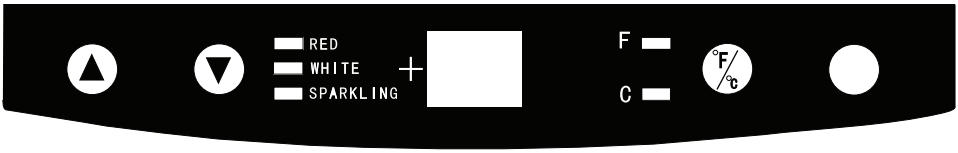

POUŽITÍ TLAČÍTEK NA OVLÁDACÍM PANELU

Teplotu můžete nastavit podle potřeby pomocí tlačítek △ nebo ▽. Pokud stisknete dvě tlačítka poprvé, LED zobrazí původní předem nastavenou teplotu (teplota předvolená ve výrobě nastavená na 50 °F). Požadovanou teplotu můžete zvýšit o 1 °F nebo 1 °C pokud stisknete tlačítko △ jednou, a naopak, teplotu snížíte o 1 °F nebo 1 °C pokud stisknete jednou tlačítko ▽.

Pokud skladujete převážně červená vína, teplotu nastavte v rozsahu 15.5 až 18.5 C a LED kontrolka vedle „RED“ bude svítit červenou barvou.

Pokud skladujete převážně bílá vína, teplotu nastavte v rozsahu 10 až 15 °C a LED kontrolka vedle „WHITE“ bude svítit zelenou barvou. Pokud skladujete převážně šumivá vína, teplotu nastavte v rozsahu 7.2 až 9.5 °C a LED kontrolka vedle „SPARKLING“ bude svítit žlutou barvou.

Zobrazení teploty můžete zvolit ve stupních Fahrenheita nebo Celsia stisknutím tlačítka označeného F/C. Indikátor stupňů Fahrenheita se zobrazí červenou barvou v displeji označeném F a indikátor stupňů Celsia se zobrazí žlutou barvou v displeji označeném C. Vnitřní osvětlení můžete zapnout nebo vypnout stisknutím tlačítka ON/OFF.

Police

Police jsou chromované. Pro umístění láhví různých velikostí můžete police přesunout nahoru nebo dolů vysunutím z kolejniček. Police jsou navrženy tak, aby pojaly maximální počet lahví.

Nosič lahví

Ve spodní části je dodatečný nosič lahví, kde můžete uložit 6 láhví vína. Tento nosič můžete v případě čištění vyjmout.

Poznámka:
Při prvním použití vinotéky nebo po restartování, když nebyla zapnuta delší dobu může být nepatrný rozdíl mezi vámi nastavenou teplotou a teplotou zobrazenou na LED displeji. Toto je normální jev a je to z důvodu doby mimo provoz. Po několika hodinách provozu se vše vrátí do normálu.

Mezi horní a spodní policí vinotéky je teplotní rozdíl 4 - 6°C. Proto, pokud nastavíte vinotéku na chlazení červeného vína a teplota je 16°C a chcete vložit mix bílého a červeného vína, umístěte bílé víno na spodní police a láhve s červeným vínem na horní police.

Zobrazení teploty můžete nastavit v stupních Fahrenheita nebo Celsia stisknutím tlačítka označeného F/C. Indikátor stupňů Fahrenheita se zobrazí v červené barvě s označením °F a stupně Celsia se zobrazí v žluté barvě s označením °C. Osvětlení vinotéky můžete zapnout nebo vypnout stisknutím tlačítka ON/OFF.

ÚDRŽBA

Výměna žárovky

Poznámka: Odložte si všechny části při výměně žárovky. Před vyjmutím žárovky odpojte vinotéku od elektrické sítě. Porucha při výměně může způsobit zasažení elektrickým proudem nebo zranění.

Čištění spotřebiče

- Odpojte spotřebič a vyjměte láhve.
- Vnitřek omyjte teplou vodou a roztokem jedlé sody. Roztok připravte rozpuštěním přibližně 2 polévkových lžic jedlé sody a čtvrt litru vody.
- Omyjte police a kolejničky jemným mycím prostředkem.
- Vnější povrch spotřebiče můžete čistit jemným mycím prostředkem a teplou vodou.
- Je také vhodné pravidelně čistit dno vinotéky, neboť vinotéka je navržena na zachování vlhkosti a zde se může shromažďovat kondenzovaná voda.

Údržba vinotékv

- Výpadek elektrického proudu
  Většina výpadků proudu je odstraněna do několik hodin a to nemá vliv na teplotu uvnitř vinotéky, pokud ji nebudete často otevírat. Pokud bude výpadek proudu trvat delší dobu, učiňte správné kroky pro ochranu obsahu.

Dlouhodobé nepoužívání

Během delší nepřítomnosti vyjměte všechny láhve; odpojte vinotéku, vyčistěte ji a nechejte dveře mírně otevřené, abyste zabránili možnému formování vlhkosti, plísní nebo nepříjemných zápachů.
Přemisťování vinotékv
- Vyjměte všechny láhve.
- Dostatečně přelepte všechny volné části uvnitř spotřebiče.
- Zašroubujte nastavovací nožičky do základny, abyste je nepoškodily.
- Zavřete dvířka a přelepte je.
- Během přepravy zajistěte svislou polohu spotřebiče.

Odstranění případných problémů

Mnoho běžných problémů můžete odstranit jednoduše, čímž ušetříte zbytečné náklady za případný výjezd servisního technika. Dříve, než se obrátíte na servisní středisko, zkuste problém odstranit podle níže uvedených bodů v tabulce.

PROBLÉM	MOŽNÁ PŘÍČINA
Vinotéka nefunguje.	Není připojena. Vypnutý jistič nebo přepálená pojistka.
Vinotéka nechladí dostatečně.	Zkontrolujte nastavení teploty. Okolní prostředí vyžaduje vyšší nastavení. Časté otevírání dvířek. Nedostatečně zavřené dveře. Těsnění dveří netěsní správně. Kolem spotřebiče není dostatečný volný prostor.
Kompresor se často vypíná a zapíná.	Teplota místnosti je vyšší než obvykle. Do vinotéky jste vložili velké množství teplého vína. Časté otevírání dveří. Dveře nejsou zcela zavřené. Nastavení teploty není správné. Těsnění dveří netěsní správně. Kolem spotřebiče není dostatečný volný prostor.
Nefunguje osvětlení.	Vypnutý domovní jistič nebo vypálená pojistka. Spotřebič je odpojený. Vypálená žárovka (viz část „Výměna žárovky“). Přepínač je v pozici „OFF“ (vypnutý).
Vibrace.	Zkontrolujte, zda spotřebič stojí rovně.
Nadměrný hluk spotřebiče.	Drnčení může vycházet z chladícího okruhu, což je normální. Když končí cyklus, můžete slyšet bublavé zvuky způsobené prouděním chladící náplně vinotéky. Stahování a roztahování vnitřních stěn může způsobit praskání. Spotřebič nestojí rovně.
Dveře se nezavírají správně.	Spotřebič nestojí rovně. Změnili jste směr otevírání dveří a nenainstalovali jste je správně. Těsnění je znečištěné. Police jsou mimo správné pozice.

TECHNICKÉ ÚDAJE:

Pro podrobnější informace viz výrobní štítek na zadní straně spotřebiče. Právo na změnu technických údajů vyhrazené bez předchozího upozornění z důvodu zdokonalování výrobků.

Informace pro uživatele k likvidaci elektrických a elektronických zařízení (domácnosti)

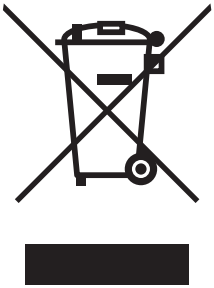

Tento symbol na produktech anebo v průvodních dokumentech znamená, že použité elektrické a elektronické výrobky nesmí být přidány do běžného komunálního odpadu.
Ke správné likvidaci, obnově a recyklaci doručte tyto výrobky na určená sběrná místa, kde budou přijata zdarma. Alternativně v některých zemích můžete vrátit své výrobky místnímu prodejci při koupi ekvivalentního nového produktu.
Správnou likvidací tohoto produktu pomůžete zachovat cenné přírodní zdroje a napomáháte prevenci potenciálních negativních dopadů na životní prostředí a lidské zdraví, což by mohly být důsledky nesprávné likvidace odpadů. Další podrobnosti si vyžádejte od místního úřadu nebo nejbližšího sběrného místa.
Při nesprávné likvidaci tohoto druhu odpadu mohou být v souladu s národními předpisy uděleny pokuty.

Pro podnikové uživatele v zemích Evropské unie

Chcete-li likvidovat elektrická a elektronická zařízení, vyžádejte si potřebné informace od svého prodejce nebo dodavatele.

Informace k likvidaci v ostatních zemích mimo Evropskou unii

Tento symbol je platný jen v Evropské unii.
Chcete-li tento výrobek zlikvidovat, vyžádejte si potřebné informace o správném způsobu likvidace od místních úřadů nebo od svého prodejce.