CZ Návod k obsluze, vestavbě a zapojení

SK Návod na obsluhu, zabudovanie a pripojenie

Vestavná sklokeramická varná deska
Vstavaná sklokeramická varná doska

Vážený spotřebiteli!

Sklokeramická vestavná varná deska je určena k používání v domácnosti.
Pro balení výrobků používáme takové materiály, které se mohou bez nebezpečí pro okolí znovu předělat (recyklovat), deponovat nebo znehodnotit.
Za tím účelem jsou označeny také obalové materiály.
Spotřebič obsahuje hodnotné materiály, které by měly být opětovně využity. Spotřebič po ukončení životnosti odevzdejte do sběrných surovin nebo na místo určené obcí k ukládání odpadu.

Návody k obsluze

Návody k obsluze jsou určeny spotřebiteli.
Popisují spotřebič a jeho obsluhu. Jsou přizpůsobeny různým typům spotřebičů, proto mohou obsahovat také popisy funkcí, které Váš spotřebič nemá.

Návod k zapojení

Připojení musí být provedeno v souladu s kapitolou „Připojení k elektrické síti“ a platnými národními normami a předpisy.
Připojení smí provést jen k tomu oprávněný odborník.

Typový štítek

Typový štítek se základními údaji je připevněn na spodní straně přístroje.

Ochrana před nebezpečím požáru

Spotřebiče tohoto typu mohou být z jedné strany vestavěny k vysokému nábytkovému elementu, který je vyšší než spotřebič. Na druhé straně potom může být postaven jen nábytkový element stejné výšky, jako je spotřebič.

Důležitá upozornění

- Spotřebič smí vestavět do nábytkového elementu a současně jej zapojit do elektrické sítě jen k tomu oprávněný odborník.
- Jednotlivé části přístroje se při použití zahřejí (okolí varných zón). Postarejte se o to, aby se děti nezdržovaly v blízkosti spotřebiče a současně je upozorněte na nebezpečí popálenin.
- Přehřátý tuk se může rychle vznítit. Proto při přípravě jídel na tuku nebo na oleji (například - hranolky) jednejte vždy opatrně a přípravu jídel stále kontrolujte.
- Varné zóny nesmí být v provozu bez nádoby.
- Nepoužívejte přístroje pro vyhřívání místnosti.
- Příprava potravin v tenkých hliníkových nebo plastikových miskách není na varných zónách dovolena. Nepokládejte žádné plastikové předměty nebo hliníkové fólie na povrch sklokeramické varné desky.
- Sklokeramickou varnou desku nepoužívejte jako pracovní desku. Ostrými předměty můžete způsobit poškození povrchu.
- Jestliže máte v blízkosti přístroje do zástrčky zapojen jiný elektrický přístroj, dávejte pozor, aby elektrická šňůra nepřišla do styku s horkými varnými zónami.
- Neuschovávejte pod přístrojem předměty, které reagují na teplo, například čistidla, spreje atd.
- Nepoužívejte prasklou nebo zlomenou sklokeramickou desku. Jestliže se ukáže jakákoliv viditelná prasklina, ihned přerušte přívod elektrické energie do přístroje.
- Při poruše ihned vypněte přívod elektrické energie do přístroje a zavolejte servisní službu.
- K čištění spotřebiče nepoužívejte horkou páru ani vysokotlaké parní čističe.

Symbol na výrobku nebo jeho balení udává, že tento výrobek nepatří do domácího odpadu. Je nutné odvézt ho do sběrného místa pro recyklaci elektrického a elektronického zařízení. Zajištěním správné likvidace tohoto výrobku pomůžete zabránit negativním důsledkům pro životní prostředí a lidské zdraví, které by jinak byly způsobeny nevhodnou likvidací tohoto výrobku. Podrobnější informace o recyklaci tohoto výrobku zjistíte u příslušného místního úřadu, služby pro likvidaci domovního odpadu nebo v obchodě, kde jste výrobek zakoupili.

Popis sklokeramické varné desky

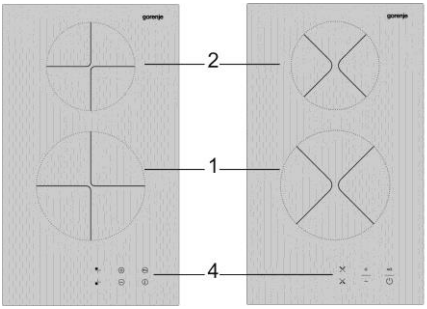

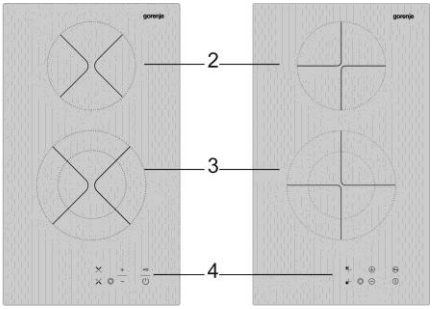

1. Přední varná zóna
2. Zadní varná zóna
3. Přední varná zóna - duozóna
4. Ovládací panel varné desky

Ovládací panely varných desek

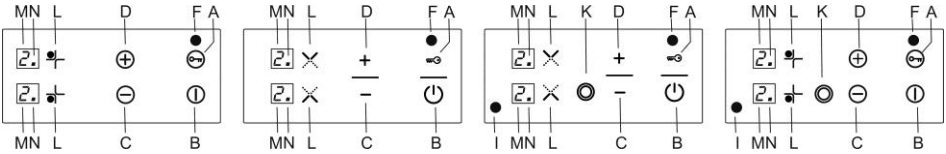

A - senzor uzamknutí funkce (klíč)
B - senzor síťového spínače
C - senzor mínus (-)
D - senzor plus (+)
F – kontrolní svítidlo uzamknutí varné desky
I – kontrolní svítidlo připojení vnějšího okruhu duozóny
K – senzor duozóny
L - senzor varné zóny
M - ukazatel příkonového stupně
N – symbol aktivace varné zóny

Sklokeramická varná deska má vestavěné 4 varné zóny. Povrch desky je rovný, bez okraje, kde by se mohla nabírat nečistota.

- Varná zóna dosáhne rychle nastavený výkon neboli teplotu ohřevu, ale okolí varných zón zůstává studené.
- Deska je odolná na změny teploty.
- Nádobu můžete postavit na desku, aniž byste ji poškodili.
- Nepoužívejte sklokeramickou varnou desku jako pracovní plochu. Ostrými předměty můžete způsobit poškrábání varné desky.
- Na horkých varných zónách není dovolena příprava potravin v aluminiových nádobách nebo v nádobách z umělých hmot. Na sklokeramickou varnou desku nepokládejte žádné předměty z umělých hmot nebo aluminiovou fólii.

DŮLEŽITÉ!

- Pokud se po horké sklokeramické desce rozsype cukr nebo se rozlije cukernatý pokrm, okamžitě otřete desku nebo odstraňte cukr žiletkovou škrabkou, dokud je varná zóna ještě horká. Zamezíte tím možnému poškození sklokeramického povrchu.
- Nečistěte horké sklokeramické povrchy s čisticími prostředky, neboť se tím může poškodit sklokeramický povrch.

Nádobí

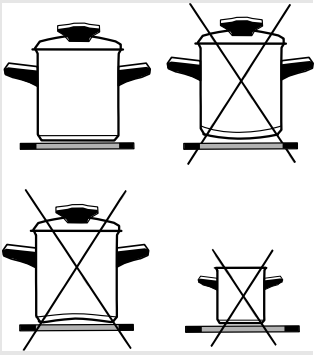

- Používejte vždy kvalitní nádobí s rovným a stabilním dnem.
- V průběhu vaření musí být nádoba uprostřed varné zóny.
- Při vaření v nádobě z ohnivzdorného nebo teplovzdorného skla nebo porcelánu dodržujte návody k použití určené výrobcem nádobí.
- Pokud používáte tlakový hrnec, kontrolujte jej, dokud není dosažen správný tlak. Místo na vaření nechť hřeje nejprve s největším příkonem, potom dle návodu výrobce hrnce, včas otočte odpovídající senzor na nižší výkonový stupeň.
- Jestliže při vaření na sklokeramické varné desce používáte nádobí, které odráží teplo (světlý kovový povrch) nebo nádoba se silným dnem, může se doba uvedení do varu prodloužit o několik minut (až o 10 minut). Pro ohřátí většího množství tekutiny, doporučujeme použít nádobí s rovným tmavým dnem.

Varná zóna se poškodí:

- Pokud ji zapnete a necháte prázdnou nebo na ni postavíte prázdnou nádobu.
- Pokud používáte nevhodnou nádobu, například s nerovným, ohnutým dnem nebo nádobu s malým průměrem.
- Pokud používáte hlinité nádoby, neboť na sklokeramickém povrchu způsobují praskliny.
- Dříve, než postavíte nádobu na varné místo, otřete dno nádoby do sucha, aby bylo umožněno přenášení tepla a varná zóna se nepoškodila.

Úspora energie

- Při nákupu nádobí pečlivě vybírejte jeho velikost; průměr hrnce je obvykle uváděn u horního okraje, který bývá větší než dno.
- Tlakové hrnce (Papinovy hrnce), využívající tlak v utěsněné nádobě, jsou obzvláště úsporné, s ohledem na čas i energii. Kratší doba vaření ponechává v potravinách větší množství vitaminů.
- V tlakových hrncích ponechávejte vždy dostatečné množství vody, v opačném případě by to mohlo vést k jejich přehřátí a poškození hrnce i varné plotýnky.
- Vždy zakrývejte nádoby vhodnými poklicemi správné velikosti.
- Používejte hrnce takové velikosti, která postačí pro uložení připravovaných potravin. Pokud použijete příliš malou nebo příliš velkou nádobu, spotřebujete mnohem více energie, než je ve skutečnosti potřeba.

Ovládání varné desky

Kalibrace senzorů

Během doby, kdy se senzory přizpůsobují externím podmínkám:

- Nepokládejte na jejich povrch žádné předměty, jinak by mohlo dojít k aktivaci chybového režimu.
- Povrch senzorů udržujte vždy v čistotě.
- Nevystavujte silnému osvětlení, jako je např. halogenová lampa nebo ostrý sluneční svit atd.

V případě nedodržení těchto podmínek nemusí dojít k správné kalibraci senzorů a na displeji se objeví chybové hlášení (viz tabulka). Po odstranění příčiny dojde automaticky ke správné kalibraci.

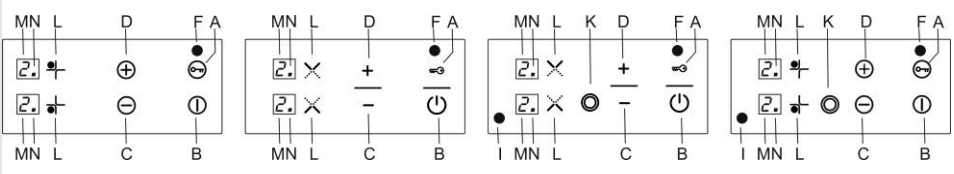

Pozor!

- Senzorové ovládání je aktivováno přiložením prstu na příslušný symbol na sklokeramické desce. Ovládací panel udržujte proto v čistotě a suchu.
- Senzory nereagují na tmavé matné barvy (nepoužívat černé rukavice). Nepokládejte nic na ovládací panel varné desky.
- Pozor na nežádoucí zapnutí spotřebiče, např. domácími zvířaty!

Zapnutí varné desky

Stiskneme pouze senzor B (síťový spínač). Na obou displejích se objeví symbol „0“ nebo „H“ a symboly aktivace varné zóny „N“ blikají. Neprovedeme-li další volbu do 10 sec, dojde k automatickému vypnutí varné desky.

Zapnutí varných zón

Do 10 sec po zapnutí varné desky stiskněte senzor „L“ požadované varné zóny. Příslušný symbol aktivace varné zóny „N“ zůstane trvale svítit, ostatní symboly „N“ zhasnou. Do 8 sec provedeme pomocí senzorů „+“ a „-“ nastavení požadovaného stupně výkonu (1 – 9).

Nastavení stupně výkonu
<u>BEZ FUNKCE PŘEDEHŘEV</u>:

Aktivujte varnou zónu (symbol „N“ trvale svítí) a do 8 sec zvolte výkonový stupeň

Poznámka:

V případě nastavení stupně výkonu pomocí senzoru „-“, bude po dobu 8 sec střídavě blikat zvolený výkonový stupeň a symbol „A“. Po uplynutí této doby zůstane na displeji zobrazen zvolený stupeň výkonu.

Nastavení stupně výkonu S FUNKCÍ PŘEDEHŘEV:

Usnadní vaření rychlejším uvedením pokrmu do varu plným výkonem a poté se výkon automaticky přepne na zvolený nižší stupeň.

- Aktivujeme příslušnou varnou zónu.
- Stiskneme senzor „-“, na displeji bliká střídavě 9 a A.
- Opětovným stiskem senzoru „-“ (do 8 sec) zvolíme požadovanou dobu předehřevu a výkonový stupeň po jejím uplynutí (viz tabulka).
- Pokud neprovedeme aktivaci předehřevu, zůstane nastaven stupeň 9 a funkce předehřev bude automaticky deaktivována.

Po celou dobu předehřevu bude varná zóna nastavena na maximální výkon a na displeji se střídavě zobrazuje symbol „A“ a předvolený výkonový stupeň. Po uplynutí doby předehřevu se varná zóna automaticky přepne na předvolený výkonový stupeň. Doby předehřevu pro příslušné výkonové stupně jsou uvedeny v tabulce.

Výkonový stupeň	Doba provozu na maximální výkon (doba předehřevu)	Bezpečnostní vypnutí
U	-	6 h
1	60 sec	6 h
2	3 min	6 h
3	4 min 42 sec	5 h
4	6 min 30 sec	5 h
5	8 min 30 sec	4 h
6	2 min 30 sec	1,5 h
7	3 min 30 sec	1,5 h
8	4 min 30 sec	1,5 h
9	-	1,5 h

Změna stupně výkonu

Pro změnu stupně výkonu aktivujte příslušnou varnou zónu (senzor „L“) a stisknutím senzorů „+“ a „-“ proveďte požadovanou změnu

Vypnutí spotřebiče

Spotřebič můžete vypnout kdykoliv stisknutím senzoru „B“ po dobu 1 sec.

Zapnutí duozóny

Zapnutí duozóny je možné kdykoliv v průběhu vaření.

- Aktivujeme příslušnou zónu stiskem senzoru „L“ pro duozónu.
- Na displeji svítí desetinná tečka, následně stisknutím senzoru „K“ dojde k aktivaci duozóny a rozsvítí se symbol „I“.

Vypnutí duozóny

Postupujeme stejným způsobem, dojde k zhasnutí symbolu „I“ a vypne se vnější okruh varné zóny.

Vypnutí varné zóny

- Aktivujte příslušnou varnou zónu
- Současným stiskem obou senzorů D (+) a C (-) se varná zóna vypne nebo stiskem senzoru C (-) postupně nastavíme výkonový stupeň na „0“.
- Po vypnutí varné zóny bude displej příslušné zóny zobrazovat symbol „H“, který upozorňuje na to, že tato zóna je horká a je možné využít toto zbytkové teplo.

Indikátor zbytkového tepla

Ihned po vypnutí varné zóny nebo celé desky se na displeji zobrazí „H“. To znamená, že varná zóna je zahřátá na teplotu vyšší než 60°C. Po vychladnutí desky symbol zmizí.

Poznámka

Pokud dojde k zobrazení „H“ na displeji po připojení desky k elektrické síti (např. při zapnutí po výpadku dodávky elektrické energie v průběhu vaření nebo při prvotním připojení desky k el. síti), znamená to, že deska byla odpojena od přívodu el. energie v horkém stavu.
Toto není na závadu, symbol „H“ zmizí po uplynutí doby nastavené výrobcem.

Funkce udržování pokrmu v teplém stavu

Pomocí nízkého výkonu udržujeme pokrm v teplém stavu.
Nastavení funkce:

- Nastavíme varnou zónu na stupeň výkonu 1 a stiskneme senzor „-“.
- Na displeji se zobrazí „u“

Uzamčení ovládání varné desky

Chceme-li uzamknout nastavený režim varné desky (zabrání nechtěnému přestavení varné desky při provozu), stiskneme senzor A (klíč) po dobu minimálně 2 sec. Rozsvítí se kontrolní svítidlo „F“.
Při uzamčeném ovládání varné desky zůstává funkční pouze vypnutí varné desky (stiskem senzoru B (síťový spínač) nebo vypnutí uzamčení stiskem senzoru A (klíč). Po vypnutí uzamčení (indikační dioda u senzoru A zhasne) můžeme znovu ovládat všechny funkce varné desky.

Poznámka:

Zamknutí varné desky je možné pouze v zapnutém stavu.

Dětská pojistka

Dětská pojistka slouží k znemožnění použití spotřebiče
Dětskou pojistku je možné aktivovat jen tehdy, když není nastaven výkonový stupeň varných zón.

Postup

- Zapněte varnou desku stiskem senzoru „B“.
- Na displejích se zobrazí blikající desetinné tečky.
- Do 3 sec stiskněte <u>současně</u> senzory „+“ a „-“ a následně senzor „+“.
- Na displejích se na okamžik zobrazí L a deska zhasne.
- Při pokusu o zapnutí desky se displeje s L rozsvítí

Deaktivace - vypnutí dětské pojistky

- Zapněte desku stiskem senzoru „B“
- Rozsvítí se na displejích L
- Do 3 sec stiskněte současně senzory „+“ a „-“ a následně senzor „-“.
- Deska je připravena k použití.

Vypnutí varné desky AUTOMATICKÉ

Vypneme-li všechny varné zóny, varná deska se do 10-ti sec automaticky vypne.

Vypnutí varné desky OCHRANNÉ

Celá varná deska se vypne v případě, že stiskneme jeden senzor nebo více senzorů na dobu delší než 12 sec (např. položíme utěrku nebo nádobu na ovládací symboly).

Vypnutí varné desky BEZPEČNOSTNÍ

Deska je vybavena bezpečnostním vypnutím. Doba, po které dojde k vypnutí, závisí na nastaveném stupni výkonu – viz tabulka.

Tabulka chyb

Displej	Příčina
F1	• příliš silné osvětlení
F2	• silné pulzující světlo (např. zářivka)
F3	• senzor překrytý světlým předmětem
F4	• silné proměnlivé osvětlení
FF	• překrytí senzorů (např. rozlitá kapalina

Poznámka:

Symboly FF, F1 až F4 se střídavě zobrazují se symboly A0 – A9, které označují konkrétní senzor

Při nevhodném použití varné desky (např. ohřev prázdné nádoby), může dojít k jejímu přehřátí. Tento stav je signalizován symbolem „t“ na displejích.

Čištění a údržba sklokeramického povrchu

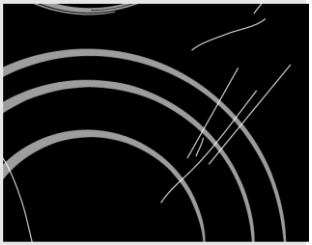
obrázek 1

obrázek 2

obrázek 3

obrázek 4

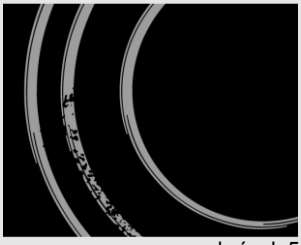
obrázek 5

Vychladlý sklokeramický povrch očistěte po každém použití, po následném použití se může sebemenší nečistota připálit na horkou plotnu. Pro pravidelnou údržbu sklokeramického povrchu používejte zvláštní čisticí prostředky, které na něm vytvoří ochranný povlak, chránící před ušpiněním. Před každým použitím otřete sklokeramický povrch a dno nádoby, protože případné zbytky jídel, by mohly povrch poškrábat (viz obrázek 1).
Pozor: drátěnky na nádobí, čisticí houbičky nebo hrubé prášky mohou povrch poškrábat. To platí také pro použití hrubých sprejů a nevhodných tekutých čistidel (viz obrázek 1 a obrázek 2). Dekor se může při použití agresivních čistidel a hrubých nebo poškozených spodních částí nádoby poškodit (viz obrázek 2). Menší ušpinění odstraňte měkkým vlhkým hadříkem a potom povrch dosucha vytřete (viz obrázek 3). Vápenaté skvrny odstraníte slabým roztokem octa, kterým však nesmíte utírat rám (jen u některých modelů), jelikož by mohl ztratit lesk. Nepoužívejte agresivní spreje a čistidla pro odstranění vápenatých skvrn (viz obrázek 3). Hrubé ušpinění odstraníte speciálními prostředky pro čištění sklokeramického povrchu. Přitom se řiďte vždy návody výrobce čistidla.
Dávejte pozor, abyste zbytky čistidla po použití vždy důkladně odstranili, jelikož mohou při ohřívání poškodit sklokeramický povrch (viz obrázek 3). Zaschlé ušpinění se zbytky jídel odstraňte škrabkou na sklo. Přitom musíte dávat pozor, aby rukojeť z umělé hmoty nepřišla do styku s horkou varnou plotnou (viz obrázek 4). Dávejte pozor při používání škrabky- nebezpečí poškození! Cukr a cukernaté pokrmy mohou sklokeramický povrch trvale poškodit (viz obrázek 5), proto je musíte odstranit škrabkou, dokud je plotna ještě horká (viz obrázek 4). Barevné změny sklokeramického povrchu nemají vliv na funkci a stabilitu sklokeramiky – vznikají po použití nevhodné nádoby (s hliníkovým nebo měděným dnem) a dají se velmi těžce zcela odstranit.

Upozornění:
Všechny zmíněné závady mají především vzhledový charakter a nemají bezprostředně vliv na činnost přístroje. Na jejich odstranění se nevztahuje záruka.

Montáž varné desky

Důležitá upozornění

- Spotřebič smí vestavět do nábytkového elementu a současně jej zapojit do elektrické sítě jenom k tomu oprávněný odborník.
- Dýha respektive obložení vestavěného nábytkového elementu musí být opracována na teplo odolnými lepidly (100°C), jelikož by mohla kvůli menší teplotní odolnosti změnit barvu a tvar.
- Spotřebič je vhodný pro vestavění do pracovní desky nad nábytkovým elementem šířky 600mm a více.
- Visící kuchyňské elementy musí být nad varnou deskou pověšeny v takové výšce, aby nepřekážely pracovnímu procesu.
- Vzdálenost mezi varnou deskou a odsavačem par musí být nejméně taková, jak je uvedeno v návodech pro montáž odsavače. Nejmenší vzdálenost je 650mm.
- Nejmenší vzdálenost mezi okrajem spotřebiče a vedlejším vysokým kuchyňským elementem je 40mm.
- Použití ukončovacích lišt ze dřeva na pracovních plochách za varnými zónami je možná tehdy, jestliže zůstane minimální vzdálenost taková, jaká je vyznačena na obrázcích pro vestavění.
- Nejmenší vzdálenost mezi zabudovanou varnou jednotkou a zadní stěnou je vyznačena na obrázku.

Sklokeramická varná deska

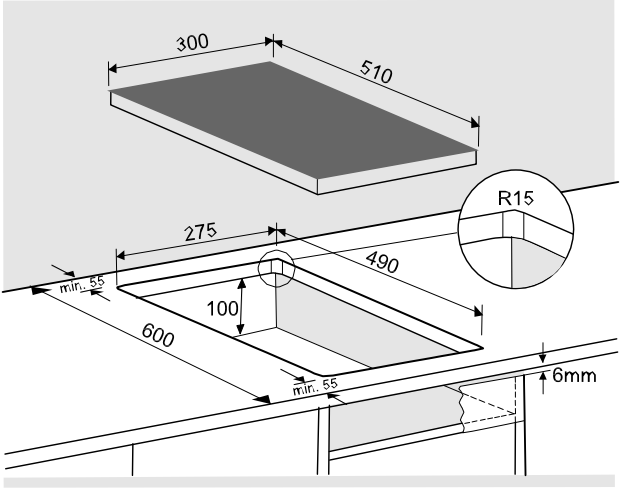

- Varná deska může být vestavěna do pracovních desek s tloušťkou od 30 do 50mm.
- Dolní součást modulu kuchyňské linky nesmí mít zásuvku.
- Modul linky se musí instalovat tak, aby spodní vodorovná deska spočívala 100mm od dolního povrchu pracovní desky. Prostor mezi pracovní a varnou deskou musí být ponechán prázdný a nesmí se zde ukládat nebo uchovávat žádné předměty.
- Zadní strana modulu kuchyňské linky musí mít rovněž otvor ve výšce 100mm podél celé své šířky a přední číst musí být opatřena otvorem minimálně 6mm širokým.

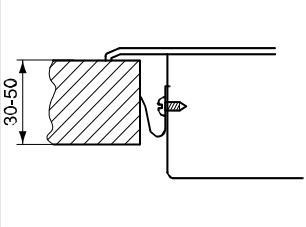

- Pracovní deska musí být umístěna ve vodorovné poloze.
- Vyřezané otvory vhodně ochraňte proti tepelnému namáhání.
- Našroubujte 4 upevňovací prvky pomocí 4 šroubů na pravý a levý panel varné desky a do připravených otvorů ve výřezu.
- Vařič zapojte do elektrické sítě (viz návod pro zapojení vařiče do elektrické sítě).
- Vařič nasaďte do vyřezaného otvoru.
- Shora jej silně zatlačte směrem k pracovní desce.

Zabudování více varných desek

Při vestavění více varných desek, je třeba je mezi sebou oddělit distanční lištou. Lištu lze zakoupit samostatně - 286696.

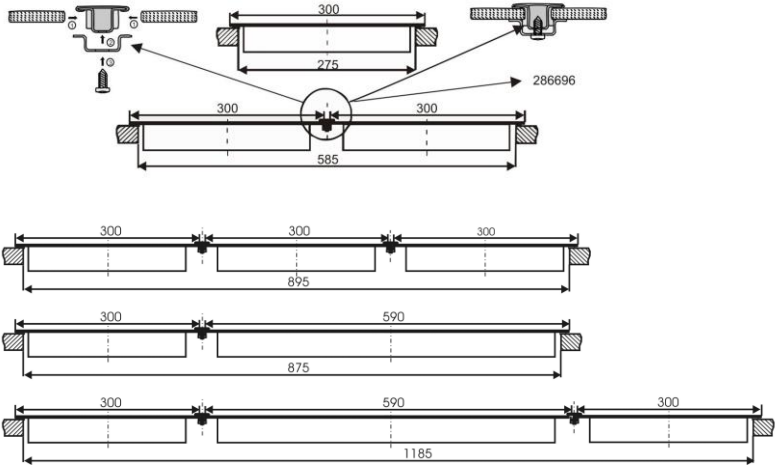

Připojení varné desky k síťovému napájení

- Zapojení smí provést jen k tomu oprávněný odborník.
- Bezpečnost elektrického zapojení musí vyhovovat platným předpisům.
- Připojovací konzole jsou přístupné po otevření víka.
- Před zapojením zkontrolujte, jestli napětí, které je uvedeno na typovém štítku, souhlasí s napětím Vaší rozvodové sítě.
- Typový štítek sklokeramické varné desky je připevněn na spodní straně desky.
- Zařízení je vyrobeno pro připojení k napájecí síti střídavého napětí 230V.
- V elektrickém vedení musí být umístěno kontaktní zařízení, které odděluje přístroj na všech polích od sítě a u kterého je v otevřené poloze vzdálenost mezi kontakty nejméně 3mm.
- Vhodné jsou pojistky, ochranné proudové vypínače atd.

- Zapojení musí být zvoleno dle možnosti elektrické instalace a pojistek.
- Spotřebiče takového typu se mohou na jedné straně vestavět do vysokého nábytkového elementu, který je na jedné straně vyšší než přístroj. Na druhé straně může být postaven jen takový nábytkový element, který je stejně vysoký jako přístroj.
- Části, které jsou vodivé a izolované části musí být po vestavění zabezpečeny před možností dotyku.

Základní přizpůsobení senzorů okolí

Po každém zapojení do síťového napětí se pro zajištění optimální funkce senzorů automaticky provede základní přizpůsobení. Na všech ukazatelích se ukáže "-".
Jakmile je základní přizpůsobení úspěšně ukončeno, ohlásí se zvukový signál. Všechny indikátory zhasnou a vaši varnou zónu již můžete zapnout.
Ve fázi přizpůsobení nesmí být na senzorech položeny žádné předměty. Jestliže tomu tak není, je přizpůsobování přerušeno. V této době vaši varnou zónu nesmíte používat.

DŮLEŽITÉ!
Před každým zásahem vždy přerušte přívod elektrické energie do přístroje.
S ohledem na napětí v síti je potřeba přístroj zapojit podle přikázaného schématu.
Bezpečnostní vodič (PE) připojte na sponu, označenou se znakem pro uzemnění ⏚.
Přípojkový kabel musíte vést přes odlehčující zařízení, které zabezpečuje kabel před vytržením.
Po připojení zapněte všechny varné zóny po dobu přibližně 3minut, abyste vyzkoušeli jejich činnost.

Schéma připojení

- Nesprávné připojení může poškodit součásti zařízení. Tyto škody nejsou kryty zárukou!
- Před připojením si ověřte, že napájecí napětí uvedené na typovém štítku zařízení odpovídá napětí elektroinstalace ve vašem domě. Napájecí napětí musí voltmetrem zkontrolovat oprávněná osoba (230V proti nulovému vodiči)!
- Umístěte napájecí kabel na zadní straně přístroje takovým způsobem, aby se nedotýkal zadního panelu zařízení, protože ten může být během provozu velmi horký.

Pro připojení se mohou použít:

- Gumový přípojkový kabel typu H05 RR- F 3 x1,5 se žlutozeleným ochranným vodičem,
- PVC izolované přípojkové kabely typu H05 VV- F 3 x1,5 se žlutozeleným ochranným vodičem, nebo jiné kabely stejné nebo lepší kvality a charakteru.

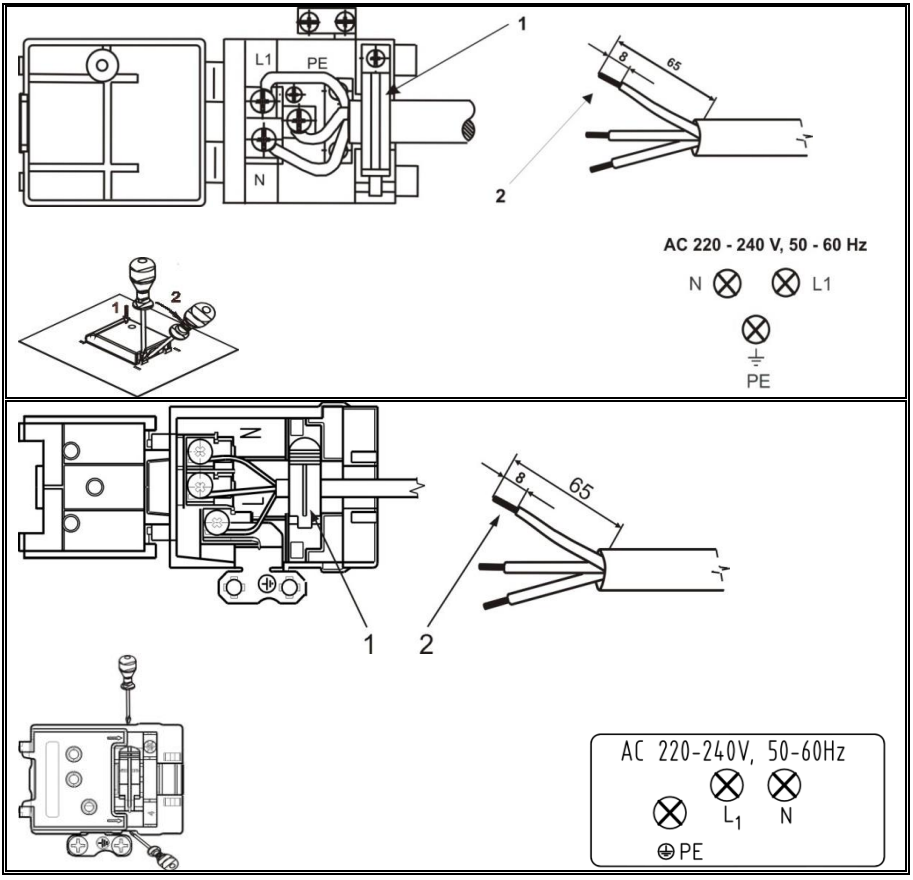

Technické údaje

Typ	430A	4309
Elektrické připojení	AC 230 V	
Provozní napětí	230 V, 50 Hz	
Typ ovládání	Elektronické senzory -TOUCH CONTROL	
Varné zóny	**HL** = HI-LIGHT	
Přední varná zóna (ø mm/kW)	180/120 / 1,7/HL	180 / 1,8/HL
Zadní varná zóna (ø mm/kW)	145 / 1,2/HL	145 / 1,2/HL
Celkový příkon (kW)	2,9	3,0

INFORMACE O VÝROBKU DLE NAŘÍZENÍ (EU) Č. 66/2014				
	Značka	**Jednotka**	**Hodnota**	**Hodnota**
Název nebo ochranná známka dodavatele			GORENJE	GORENJE
Identifikace modelu			430A	4309
Typ varné desky				
Počet varných zón a/nebo ploch			2	2
Technologie ohřevu	EE electric burner		Sálavé varné plotny	Sálavé varné plotny
Průměry varných zón a/nebo ploch	Ø	cm	14,5	14,5
			18,0/12,0	18,0
Spotřeba energie na varnou zónu a/nebo plochu	EC electric cooking	Wh/kg	195,3	191,9
			190,6	190,6
Spotřeba energie varné desky	EE electric hob	Wh/kg	193,0	191,3

282249cs

ZACHOVÁVÁME SI PRÁVO NA ZMĚNY, KTERÉ NEMAJÍ VLIV NA FUNKČNOST PŘÍSTROJE.