CANDY

Mrazák

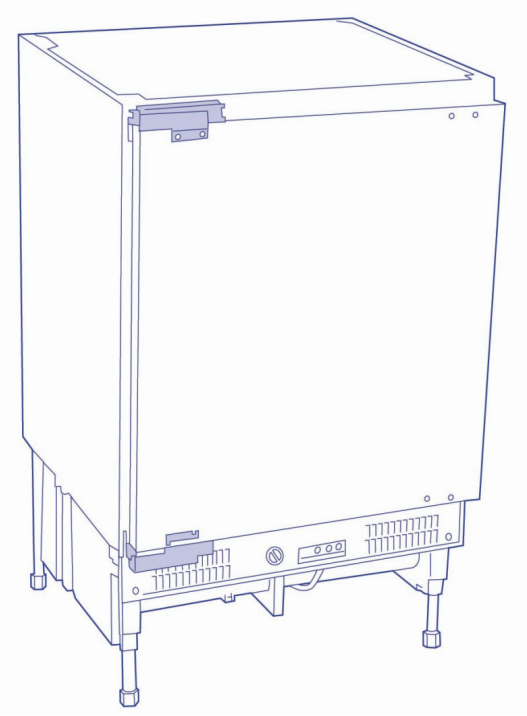

CFU 135, 130

Návod k obsluze

Obsah

Opravy....2
Použití....3
Instalace....3
Popis spotřebiče....4
Použití....4
Čištění....4
Ovládacípanel....5
Zapnutí....5
Nastavení teploty....5
Rychlé mražení....5
Kontrolka alarmu....5
Mražení pokrmů....6
Skladování mražených potravin....6
Rozmrazování....7
Tipy....7
Doporučení o mražení....7
Výroba ledových kostek....7
Doporučení ke skladování potraviny....7
Údržba....8
Rozmrazování....8
Pravidelné čištění....8
Dlouhodobé odstavení....8
Změna směru otevírání dvířek....9
Pokyny pro vestavbu....10
Připevnění dekoračního panelu dvířek....11
Připevnění soklu....12
Odstranění možných problémů....12

⚠ Upozornění a důležité poznámky

Odložte si tento návod na bezpečném místě pro použití v budoucnosti. Pokud předáte spotřebič další osobě, odevzdejte ji také tento návod k použití.
Tato varování jsou pro Vaši bezpečnost. Přečtěte si je důkladně před instalací a použitím spotřebiče.

BEZPEČNOST
Spotřebič byl navržený pro použití dospělými osobami. Zajistěte, aby si děti nehrály se spotřebičem.

Odpojte zástrčku od síťové zásuvky před čištěním spotřebiče nebo výměnou osvětlení (u spotřebičů s osvětlením).

Spotřebič je těžký. **Zvyšte pozornost při přemisťování. Zabraňte také poškození chladicího okruhu.**

Spotřebič nevystavujte zdroji tepla jako jsou radiátory nebo sporáky.

Kolem spotřebiče musí být dostatečný volný prostor pro větrání, zejména v zadní části.

Nedávejte elektrické přístroje do mrazáku (výrobníky zmrzliny, apod.).

Opravy

Veškeré úpravy elektrické sítě v domácnosti pro instalaci spotřebiče musí provádět pouze kvalifikovaný servisní technik.

Je nebezpečné měnit technické parametry spotřebiče.

Tento spotřebič obsahuje uhlovodíky v chladicím okruhu: musí jej spravovat pouze kvalifikovaný servisní technik. V případě neodborného zásahu může být toto nebezpečné. Kontaktujte prosím nejbližší servisní středisko a žádejte originální náhradní díly.

Použití

Tento spotřebič je navržený pro uchovávání a mražení pokrmů a nápojů.

U všech mrazáků jsou oblasti pokryté vrstvou námrazy. Tuto námrazu lze odstranit automaticky (automatické odmrazování) nebo manuálně, v závislosti od modelu. Nikdy nepoužívejte kovové ani ostré předměty na odstranění námrazy nebo k čištění spotřebiče: hrozí riziko poškození výparníku. Nepoužívejte mechanické přístroje k urychlení rozmrazování. Používejte pouze plastovou lopatku dodanou se spotřebičem (v závislosti od modelu).

Pokud spotřebič nefunguje, nepokoušejte se jej opravovat; kontaktujte nejbližší autorizované servisní středisko.

Instalace

Pokud budete tento spotřebič, vybavený magnetickým zámkem, nahrazovat spotřebičem s mechanickým zámkem, doporučujeme znefunkčnit starý zámek před likvidací starého spotřebiče. Je to z důvodu, abyste zabránili možnému uzavření dětí do spotřebiče a následnému udušení.

UMÍSTĚNÍ
Postavte spotřebič mimo zdroje tepla (bojler, sporák nebo intenzivní sluneční záření). Pro správný provoz mrazáku musí být v místnosti správná teplota:

Klasifikace	**Okolní teplota**
SN	10° do 32°C
N	16° do 32°C
ST	16° do 38°C
T	16° do 43°C

V závislosti od klasifikace vašeho spotřebiče na výrobním štítku.

PŘIPOJENÍ K ELEKTRICKÉ SÍTI
Před připojením spotřebiče zkontrolujte, zda napětí a frekvence na výrobním štítku odpovídá hodnotám elektrické sítě.

⚠ **Důležité**: spotřebič musí být připojený k zásuvce vybavené efektivním uzemněním v souladu s platnými bezpečnostními předpisy. Zástrčka přívodního kabelu je vybavena speciální uzemňovací zdířkou pro tento účel.

Výrobce nenese žádnou odpovědnost za poškození způsobená nedodržením bezpečnostních pokynů.

Po instalaci spotřebiče se ujistěte, zda nestojí na přívodním kabelu.
Důležité: pokud je přívodní kabel poškozený, musíte jej vyměnit za speciální kabel nebo sadu dostupnou od výrobce nebo servisního střediska.

Během standardního provozu může být kondenzátor a kompresor na zadní straně spotřebiče horký. Z bezpečnostních důvodů zajistěte dostatečné větrání podle příslušného obrázku.
Upozornění: neblokujte větrací otvory.

Během přepravy může vytéct olej z kompresoru do chladicího okruhu. Abyste zabránili nebezpečí, počkejte dvě hodiny před připojením spotřebiče k elektrické síti.

OCHRANA ŽIVOTNÍHO PROSTŘEDÍ

Tento spotřebič neobsahuje chladicí plyny škodlivé pro ozonovou vrstvu v chladicím okruhu nebo izolaci. Nesmí být likvidován společně s běžným domovním odpadem. Zabraňte poškození chladicího okruhu, zejména v zadní části spotřebiče. Kontaktujte místní společnost o sběru těchto spotřebičů.

Materiály použité v tomto spotřebiči označené symbolem lze recyklovat.

Popis spotřebiče

① - Ventilační mříž
② - Ovládací panel
③ - Zásobníky rychlého mražení
④ - Zásobník mražených potravin
⑤ - Nastavitelná nožička

Použití

Tento spotřebič je označen symbolem ✳ ✳✳✳, což znamená, že je vhodný pro mražení čerstvých potravin, skladování mražených potravin a výrobu ledových kostek.

Čištění

Po instalaci spotřebiče jej důkladně vyčistěte vodou se saponátem k odstranění pachu „novoty“.

Nepoužívejte drsné prostředky ani drátěnky, mohly byste poškodit spotřebič.

Ovládací panel

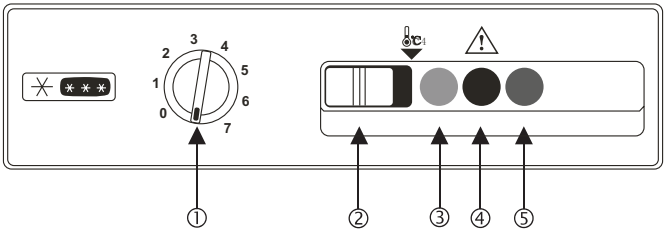

① - Termostat
② - Tlačítko rychlého mražení
③ - Kontrolka rychlého mražení (žlutá)
④ - Kontrolka alarmu (červená)
⑤ - Kontrolka napájení (zelená)

Zapnutí

Připojte spotřebič k elektrické zásuvce. Kontrolka ⑤ se rozsvítí pro indikaci, že spotřebič je zapnutý. Nastavte ovladač termostatu ① ve směru hodinových ručiček za pozici 0 (Stop). Spotřebič je nyní v provozu. K vypnutí spotřebiče nastavte ovladač ① do pozice 0.

Nastavení teploty

Různé pozice mezi 1 a 7 označují různé teploty. Pro správné uchování potravin nastavte teplotu na -12°C nebo a méně. Počkejte, dokud kontrolka alarmu ④ nezhasne: znamená to, že bylo dosaženo optimální teploty.

Teplota se nastavuje automaticky a lze ji zvýšit (méně chladu) nastavením ovladače na nižší číslo, nebo snížit (chladnější) nastavením na vyšší číslici. Nejčastěji se používá prostřední pozice.

Pozici termostatu lze upravit podle následujících faktorů:
- Okolní teploty,
- Frekvence otevírání dvířek,
- Množství vložených pokrmů,
- Postavení spotřebiče.

Rychlé mražení

Stiskněte přepínač ②. Kontrolka rychlého mražení ③ se rozsvítí. Funkci rychlého mražení lze přerušit manuálně stisknutím tlačítka ②. Žlutá kontrolka ③ zhasne.

Kontrolka alarmu

Kontrolka alarmu ④ se rozsvítí, pokud se teplota mrazáku zvedne nad určitou úroveň, která může ovlivnit dobu skladování (nad -12°C). Je normální, že kontrolka alarmu zůstane dočasně svítit po zapnutí spotřebiče, dokud teplota nedosáhne požadované hodnoty.

Mražení pokrmů

Nastavte spotřebič na „Rychlé mražení“. Počkejte nejméně 3 hodiny před vložením čerstvých potravin. Pokud již spotřebič běží na skladovací teplotě, pro nejlepší výsledky (odpovídající hmotnosti pokrmu vloženého najednou podle informačního štítku), zapněte funkci „Rychlého mražení“ 24 předem. Tuto dobu lze zkrátit v závislosti od vložených pokrmů.
Pokud je spotřebič v režimu „Rychlého mražení“, kompresor běží nepřetržitě, využívá maximální výkon mražení. Nechte spotřebič v tomto režimu 24 hodin po vložení čerstvých potravin a poté přepněte do standardního režimu.
Vložte potraviny k mražení do 2 horních zásobníků spotřebiče, abyste zabránili kontaktu s již zmrazenými pokrmy, což by mohlo zvýšit jejich teplotu. Pokud máte k zmrazení pouze několik kusů, vždy použijte horní zásobník.

Výrobky lze uložit do horního zásobníku, zajistěte, aby nebránily v cirkulaci vzduchu.

Maximální množství potravin, které lze zmrazit najednou během 24 hodin, je zobrazeno na výrobním štítku.

Po dostatečné době mražení můžete potraviny rozložit do různých pozic mrazáku.

Skladování mražených potravin

Pokud zapnete spotřebič po dlouhé době odstavení, nastavte spotřebič na mražení a počkejte nejméně 2 hodiny před vložením mražených potravin. Poté přepněte na normální provozní režim. Tato činnost není nutná, pokud je mrazák již v provozu.

⚠ **Upozornění: v případě výpadku elektrické energie se vyhněte otvírání dvířek. Pokud výpadek trvá pouze několik hodin (6-8) a mrazák je plný, nehrozí riziko znehodnocení potravin. Pokud výpadek trvá déle než 8 hodin, měly byste spotřebovat potraviny co nejdříve (neboť zvýšení teploty značně zkracuje dobu skladování).**

K vyjmutí zásobníků je vytáhněte do konce a poté zvedněte.

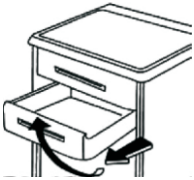

Rozmrazování

Před použitím mražených pokrmů je musíte rozmrazit v chladničce (maso, drůbež, ryby, apod.) nebo při pokojové teplotě (jiné pokrmy). Pokud jsou pokrmy tenké nebo rozdělené, lze je ihned připravovat: v takovém případě bude doba vaření delší.

ⓘ Typy

Doporučení o mražení

- Potraviny určené k mražení musí být čerstvé a dobré kvality. Každé balení musí být množstvím vhodné pro potřeby rodiny tak, aby se spotřebovalo najednou.
- Malé množství se zmrazí rychleji a rovnoměrněji. Nezapomeňte, pokud pokrm jednou rozmrazíte, rychle se znehodnocuje.
- Chudé pokrmy se uchovávají lépe než masné. Sůl zkracuje dobu skladování.
- Abyste zabránili kontaminaci mezi různými pokrmy, uložte je samostatně, dobře zabalené nebo v uzavřených nádobách.
- Nedávejte láhve nebo šumivé nápoje do mrazáku; láhve mohou prasknout. Nikdy nedávejte do mrazáku teplé pokrmy.
- Neplňte zásobníky až po vrch.
- Nejezte pokrmy ihned po vyjmutí z mrazáku: nízká teplota může způsobit „popálení“.
- Poznačte si datum zmražení na každý obal pro kontrolu doby skladování.
- **Nezmrazujte najednou větší množství potravin, než je uvedeno na výrobním štítku.**
- Neotevírejte dvířka a nevkládejte další čerstvé potraviny do mrazáku během rychlého mražení.
- Po rozmrazení pokrmu jej již opětovně nezmrazujte.

Výroba ledových kostek

Naplňte zásobník do 3/4 vodou. Ledové kostky lze ze zásobníku snadno vyndat jemným zkroucením.

⚠ Nepoužívejte žádné kovové předměty k uvolnění ledu ze stěn mrazáku.

Doporučení ke skladování potravin

- Poznačte si datum výroby potravin a dodržujte dobu skladování doporučenou výrobcem.
- Neotevírejte dvířka příliš často a nenechávejte je otevřená dlouhou dobu: zvýšení teploty může značně ovlivnit dobu skladování potravin.
- Ujistěte se, zda je obal nepoškozený. Pokud ne, potraviny mohou být zkažené.
- Pokud je obal nafouklý nebo vykazuje známky vlhkosti, může to znamenat, že pokrm nebyl skladován při správné teplotě a ztratil svoji kvalitu.
- Dbejte na dobu nákupu mražených potravin. Pokud se pokrm rozmrazil, i částečně, nelze jej zmrazovat a musíte jej spotřebovat do 24 hodin.

Údržba

Odpojte spotřebič od elektrické sítě před údržbou a čištěním.

Upozornění: tento spotřebič obsahuje uhlovodík v chladicím okruhu. Musí jej opravovat pouze kvalifikovaný servisní technik.

Rozmrazování

Oškrabte vrstvu námrazy pokud je přibližně 4 mm silná. Použijte plastovou lopatku dodanou se spotřebičem.

K úplnému rozmrazení postupujte následovně:

1. Nastavte termostat na pozici 0.
2. Zabalte pokrmy do několik vrstev novinového papíru a uložte na chladném místě.
3. Nechte dvířka mrazáku otevřená.
4. Důkladně opláchněte a vysušte stěny mrazáku.
5. Nastavte ovladač termostatu na požadovanou pozici a aktivujte funkci „Rychlého mražení“.

Po 2 až 3 hodinách je spotřebič připravený k uskladnění potravin a můžete vypnout funkci „Rychlého mražení“.

Nikdy nepoužívejte kovové ani ostré předměty k čištění spotřebiče; riziko poškození výparníku. Nepoužívejte mechanická zařízení k urychlení rozmrazování.

Pravidelné čištění

Doporučujeme čistit a dezinfikovat mrazák často.

Spotřebič je vybaven větrací mřížkou. Tuto pravidelně čistěte k zajištění správného větrání spotřebiče a optimální činnosti.

Dlouhodobé odstavení

Pokud nebudete spotřebič delší dobu používat, proveďte následující:
- Odpojte spotřebič od elektrické sítě a vyndejte pokrmy.
- Spotřebič rozmrazte a důkladně vyčistěte. Nechte dvířka pootevřená pro cirkulaci vzduchu a větrání vnitřku.

Změna směru otevírání dvířek

- Toto musíte uskutečnit před nasazením vnějších dvířek skříňky.
- Ujistěte se, zda je mrazák prázdný a odpojený od sítě.
- Doporučujeme pomoc další osoby.

Potřebné náčiní
- Křížový šroubovák.
- Plochý šroubovák.

UPOZORNĚNÍ! Zvyšte pozornost při otevírání závěsů. Jsou napružené a mohou způsobit zranění.

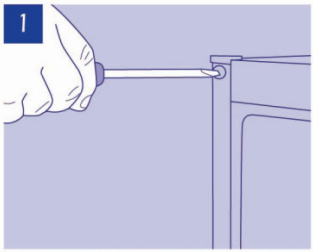

Sejměte kryty z dvířek.

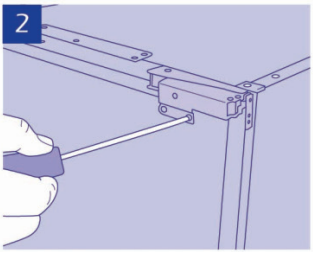

Se zavřenými dvířky uvolněte šrouby na vnější straně závěsů. Začněte horním závěsem.

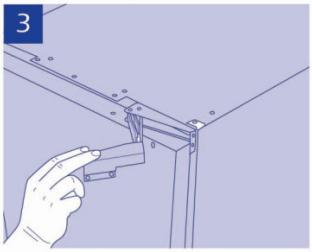

Oddělte závěsy od dvířek.

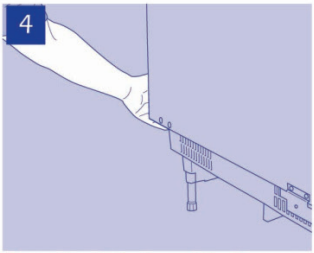

Podepřete spodní stranu dvířek. Dejte pozor na závěsy. Sejměte dvířka.

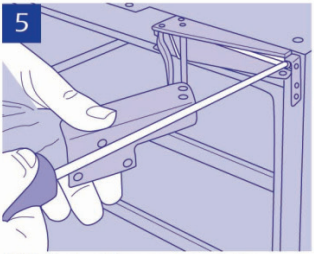

S otevřeným horním závěsem, uvolněte šrouby upevňující jej ke skříňce. Použijte co nejdelší plochý šroubovák.

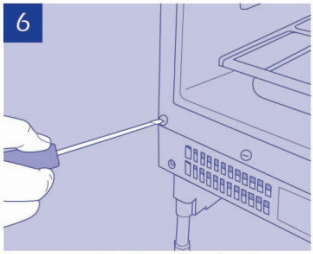

Sejměte kryt ze skříňky.

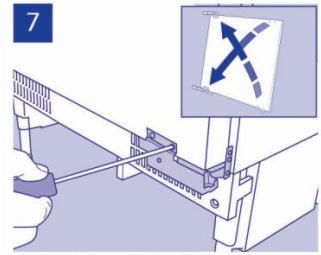

Obraťte závěs a umístěte jej diagonálně do opačného rohu skříňky. Našroubujte na místo.

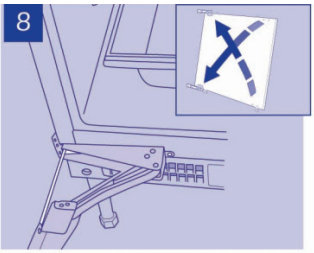

10 Zkontrolujte, zda jsou dvířka horizontálně a vertikálně v rovině a zkontrolujte těsnění ze všech stran, před utažením šroubů závěsů.

Pokyny pro vestavbu

1. Rozměry nábytku pro vestavbu musí odpovídat rozměrům na obrázku 1.
2. Spotřebič lze umístit pod pracovní desku mezi dvě skříňky (a) nebo umístit jako konečné zařízení (b).

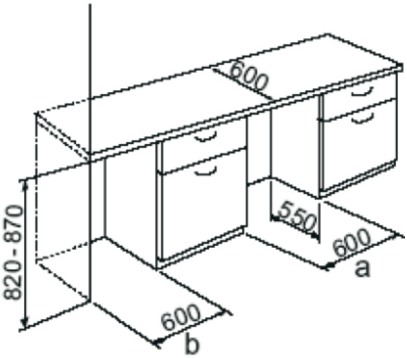

Obrázek 1

3. Po vložení spotřebiče do nábytku (obrázek 2), musíte nastavit výšku pomocí 4 nastavitelných nožiček (obrázek 3). Výšku lze nastavit od 82 do 87 cm.

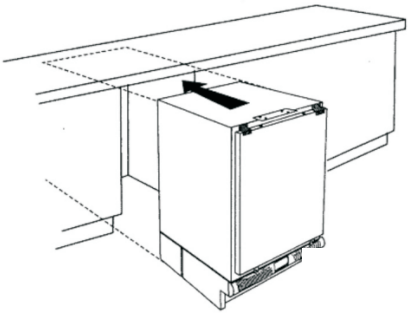

Obrázek 2

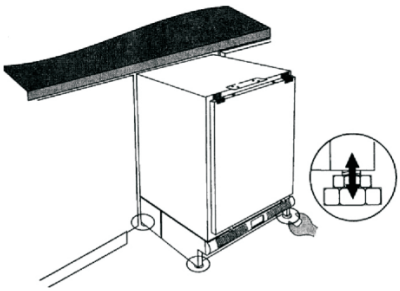

Obrázek 3

Připevnění dekoračního panelu dvířek

1. Sejměte horní upevňovací příruby z dvířek spotřebiče (obrázek 4).
2. Připevněte příruby na dvířka nábytku podle pokynů v obrázku:
   - Vzdálenost A je od horního okraje dvířek spotřebiče k spodnímu okraji pracovní desky.
   - Vzdálenost B je od horního okraje dvířek nábytku k spodnímu okraji pracovní desky.
3. Připevněte dvířka nábytku na spotřebič utažením horních matic (obrázek 5 - A/B). Zarovnejte dvířka nábytku se sousedními skříňkami nastavením pozice upevňovacích přírub (obrázek 5 - C1/C2). Dokončete postup našroubováním spodních přírub k dvířkám nábytku (obrázek 5 - D).

Obrázek 4

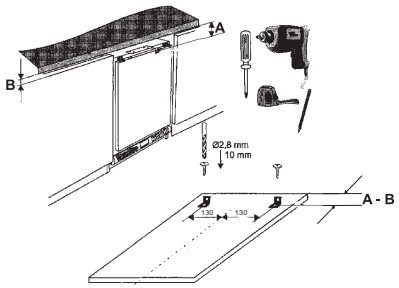

Obrázek 5

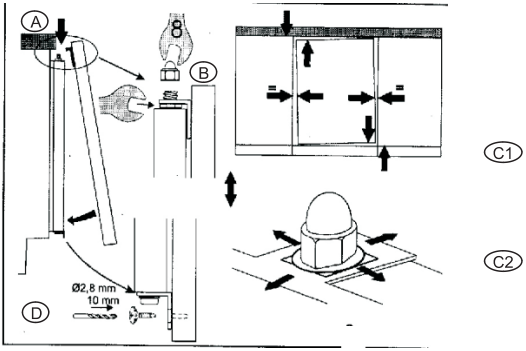

4. Připevněte spotřebič k pracovní desce nebo po stranách k sousedním skříňkám, pomocí horních nebo bočních upevňovacích otvorů pro tento účel (obrázek 6).

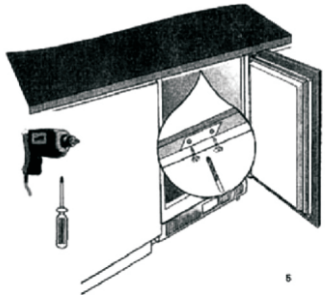

Obrázek 6

Připevnění soklu

⚠ **Upozornění: musíte použít originální ventilační mřížku pro zajištění správného provozu spotřebiče. Sokl musí být umístěný nejméně 25 mm od dvířek spotřebiče.**

- Pokud je otvor pro spotřebič s výškou A = 820 mm a výška soklu je a = 100 mm, sokl lze připevnit bez úprav.
- Pokud je výška soklu větší než a = 100 mm, b = 150 mm, poté jej musíte upravit na výšku a = 100 mm a b = 150 mm se šířkou a = 580 mm.
- Připevněte sokl ke kuchyňské lince.

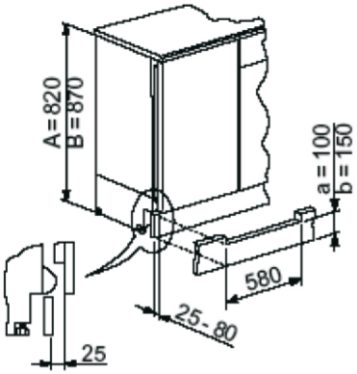

ⓘ Odstranění možných problémů

Dříve než budete kontaktovat servisního technika, zkontrolujte následující body:

Problém	Řešení
Spotřebič nefunguje.	- Spotřebič není zapnutý. Zapněte jej. - Spotřebič není připojený k elektrické síti. Připojte jej. - Pojistka je vypálená. Zkontrolujte a vyměňte. - Zásuvka je vadná. Problémy s dodávkou elektřiny musí odstranit elektrikář.
Mrazicí teplota není dostatečná, červená kontrolka svítí a zní alarm teploty.	- Je nastavena nízká teplota; viz kapitola „Zapnutí“. - Dlouhodobé otevření dvířek. Otevírejte dvířka na co nejkratší dobu. - Vložili jste příliš mnoho potravin během 24 hodin. Aktivujte funkci „Rychlého mražení“. - Spotřebič je vedle zdroje tepla. Viz kapitola „Umístění“.

Problém	Řešení
Značná námraza ve spotřebiči a na těsnění dvířek.	- Těsnění netěsní dostatečně (po změně směru otevírání dvířek). Pomocí fénu opatrně ohřejte těsnění v bodech netěsnosti (do 50°C). Poté upravte tvar těsnění rukou tak, aby se vrátilo do původní pozice.
Abnormální zvuky.	- Spotřebič není vyvážený. Nastavte pomocí nožiček. - Jedna část spotřebiče (např. trubky) je v kontaktu s jinou částí spotřebiče. Pokud je to nutné, mírně trubku ohněte k oddálení.
Po zapnutí funkce „rychlého mražení“ nebo nastavení teploty se kompresor nezapne.	- Je to normální: není to závada. Kompresor se spustí automaticky po chvíli.

Po kontrole výše uvedených bodů, pokud spotřebič stále nefunguje správně, kontaktujte nejbližší autorizované servisní středisko.

Pro rychlou pomoc mějte po ruce sériové číslo a model. Tyto najdete na výrobním štítku spotřebiče.

CE

TENTO SPOTŘEBIČ VYHOVUJE EEC SMĚRNICÍM 73/23, 93/68, 89/336, 96/57, 92/31, 94/62.

Informace pro uživatele k likvidaci elektrických a elektronických zařízení (domácnosti)

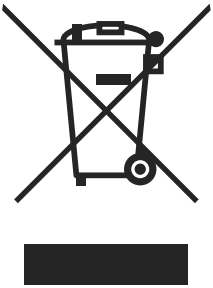

Tento symbol na produktech anebo v průvodních dokumentech znamená, že použité elektrické a elektronické výrobky nesmí být přidány do běžného komunálního odpadu.
Ke správné likvidaci, obnově a recyklaci doručte tyto výrobky na určená sběrná místa, kde budou přijata zdarma. Alternativně v některých zemích můžete vrátit své výrobky místnímu prodejci při koupi ekvivalentního nového produktu.
Správnou likvidací tohoto produktu pomůžete zachovat cenné přírodní zdroje a napomáháte prevenci potenciálních negativních dopadů na životní prostředí a lidské zdraví, což by mohly být důsledky nesprávné likvidace odpadů. Pro získání informací o likvidaci a recyklaci tohoto spotřebiče se prosím obraťte na společnost Elektrowin a.s. tel. 241 091 843 nebo www.elektrowin.cz, kde naleznete i seznam míst zpětného odběru.
Při nesprávné likvidaci tohoto druhu odpadu mohou být v souladu s národními předpisy uděleny pokuty.

Pro podnikové uživatele v zemích Evropské unie

Chcete-li likvidovat elektrická a elektronická zařízení, vyžádejte si potřebné informace od svého prodejce nebo dodavatele.

Informace k likvidaci v ostatních zemích mimo Evropskou unii

Tento symbol je platný jen v Evropské unii. Chcete-li tento výrobek zlikvidovat, vyžádejte si potřebné informace o správném způsobu likvidace od místních úřadů nebo od svého prodejce.