ME83M

Mikrovlnná rúra

Pokyny pre používateľa a sprievodca varením

Berte na vedomie, že záruka spoločnosti Samsung NEZAHŔŇA servisné hovory týkajúce sa prevádzky produktu, opravy nesprávnej inštalácie a výkonu bežného čistenia alebo údržby.

Planet First **100 % Recycled Paper**

Táto príručka sa vyrobila zo 100 % recyklovaného papiera.

predstavte si tie možnosti

Ďakujeme vám za zakúpenie produktu značky Samsung. Ak chcete získať kompletnejší servis, zaregistrujte si svoj produkt na stránke

www.samsung.com/register

SAMSUNG

obsah

Bezpečnostné informácie **2**
Funkcie rúry **11**
Rúra 11
Ovládací panel 12
Príslušenstvo 12
Používanie rúry **13**
Spôsob fungovania mikrovlnnej rúry 13
Kontrola správnej prevádzky mikrovlnnej rúry 13
Nastavenie času 14
Varenie/prihrievanie 14
Úrovne výkonu 15
Nastavenie času varenia 15
Zastavenie varenia 15
Nastavenie režimu úspory energie 15
Používanie funkcií okamžitého prihriatia/varenia 16
Používanie funkcií výkonného automatického rozmrazovania 17
Viacstupňové varenie 17
Vypínanie signalizácie 18
Bezpečnostné uzamknutie mikrovlnnej rúry 18
Sprievodca pomôckami na varenie **18**
Riešenie problémov a kód chyby **19**
Riešenie problémov 19
Kód chyby 20
Technické údaje **20**

bezpečnostné informácie

POUŽÍVANIE TEJTO POUŽÍVATEĽSKEJ PRÍRUČKY

Práve ste si zakúpili mikrovlnnú rúru značky SAMSUNG. Vaša používateľská príručka obsahuje mnoho cenných informácií o varení s vašou mikrovlnnou rúrou:

- Bezpečnostné opatrenia
- Vhodné príslušenstvo a náčinie na varenie
- Užitočné tipy pre varenie
- Tipy pre varenie

LEGENDA PRE SYMBOLY A IKONY

VAROVANIE	Nebezpečenstvá alebo nebezpečné postupy, ktoré môžu spôsobiť **vážne fyzické zranenie alebo smrť**.
UPOZORNENIE	Nebezpečenstvá alebo nebezpečné postupy, ktoré môžu spôsobiť **menšie fyzické zranenie alebo škody na majetku**.

Varovanie: Riziko požiaru	Varovanie: Horúci povrch
Varovanie: Elektrická energia	Varovanie: Výbušný materiál
NEPOKÚŠAJTE SA.	NEDOTÝKAJTE SA.
NEROZOBERAJTE.	Explicitne dodržiavajte pokyny.
Odpojte napájaciu zástrčku od sieťovej zásuvky.	Uistite sa, že zariadenie je uzemnené, aby ste predišli zásahu elektrickým prúdom.
Ak potrebujete pomoc, volajte servisné stredisko.	Poznámka
Upozornenie	

DÔLEŽITÉ BEZPEČNOSTNÉ POKYNY

POZORNE SI ICH PREČÍTAJTE A USCHOVAJTE ICH PRE BUDÚCE POUŽITIE.

Zaistite neustále dodržiavanie týchto bezpečnostných zásad.

Pred začatím používania rúry zaistite dodržiavanie nasledujúcich pokynov.

⚠ VAROVANIE (iba pre funkciu mikrovlnnej rúry)	
	VAROVANIE: Ak sú poškodené dvierka alebo tesnenia dvierok, rúra sa nemôže používať dovtedy, kým ju neopraví kompetentná osoba.
	VAROVANIE: Pre iné osoby ako kompetentnú osobu je nebezpečné, aby vykonávali servis alebo opravu, ktorá zahŕňa demontovanie krytu, ktorý zabezpečuje ochranu pred vystavením sa mikrovlnnému žiareniu.
	Tento spotrebič je určený len na použitie v domácnosti.
	VAROVANIE: Deťom dovoľte používať mikrovlnnú rúru bez dozoru len v prípade, ak ste im dali dostatočné pokyny na to, aby vedeli používať rúru bezpečným spôsobom a pochopili riziká nesprávneho používania.
	VAROVANIE: Tento spotrebič môžu používať deti staršie ako 8 rokov a osoby so zníženými fyzickými, vnemovými alebo duševnými schopnosťami, prípadne nedostatkom skúseností, a to za predpokladu, že sú pod dozorom alebo dostali podrobné pokyny k bezpečnému používaniu spotrebiča a porozumeli príslušným rizikám. Deti sa nesmú hrať so spotrebičom. Čistenie a údržbu nesmú vykonávať deti bez dozoru mladšie ako 8 rokov.
	Používajte len kuchynské riady, ktoré sú vhodné pre mikrovlnné rúry.
	Pri ohreve potravín v plastových alebo papierových nádobách dávajte pozor, aby nedošlo k ich vznieteniu.
	Mikrovlnná rúra je určená na ohrievanie jedla a nápojov. Sušenie jedla alebo odevov a zohrievanie ohrevných vankúšov, papúč, špongií, vlhkých handričiek a podobných predmetov môže znamenať riziko zranenia, vznietenia alebo zapálenia.
	Ak z rúry vychádza dym, zariadenie vypnite alebo odpojte a nechajte zatvorené dvierka, aby ste zadusili akékoľvek plamene.

★	**VAROVANIE:** Mikrovlnné ohrievanie nápojov môže spôsobiť oneskorené vyvretie, preto dávajte pozor pri manipulácii s nádobou.
★	**VAROVANIE:** Obsah detských fliaš alebo pohárikov s detskou stravou zamiešajte alebo pretraste a pred konzumáciou skontrolujte jeho teplotu, aby ste predišli popáleninám.
⊘	Vajíčka v škrupinách a celé natvrdo uvarené vajíčka sa nemôžu ohrievať v mikrovlnnej rúre, pretože môžu vybuchnúť, a to dokonca aj po skončení mikrovlnného ohrievania.
★	Rúru je potrebné pravidelne čistiť a musia sa z nej odstraňovať akékolvek zvyšky jedál.
☛	Ak sa rúra neudržiava v čistom stave, môže to viesť k opotrebovaniu povrchu, čo by mohlo nepriaznivo ovplyvniť životnosť zariadenia a pravdepodobne mať za následok nebezpečnú situáciu.
⊘	Zariadenie nie je určené na montáž do automobilov, karavanov ani podobných dopravných prostriedkov.

★	Tento spotrebič nie je určený na používanie osobami (vrátane detí) s obmedzenými fyzickými, zmyslovými alebo mentálnymi schopnosťami, prípadne s nedostatkom skúseností a vedomostí, kým sa na ne nebude dozerať alebo sa im neposkytnú pokyny o používaní spotrebiča zo strany osoby, ktorá je zodpovedná za ich bezpečnosť.
★	Deti by mali byť pod dohľadom, aby sa zaistilo, že sa nebudú hrať so zariadením.
✓	Ak je sieťový napájací kábel poškodený, musí ho vymeniť výrobca, jeho servisný technik alebo podobne kvalifikovaná osoba, aby sa predišlo nebezpečenstvu.
⊘	**VAROVANIE:** Kvapaliny a iné potraviny sa nemôžu zohrievať v uzatvorených nádobách, pretože by mohli vybuchnúť.
⊘	Zariadenie sa nesmie čistiť pomocou silného prúdu vody.
★	Táto rúra by sa mala umiestniť v správnom smere a v správnej výške, aby bol zabezpečený jednoduchý prístup k otvoru a riadiacej oblasti.

★	Pred prvým použitím rúry by ste ju mali nechať 10 minút v prevádzke s vodou a až následne začať používať.
★	Ak rúra vydáva zvláštne zvuky, zápach horenia alebo sa z nej šíri dym, okamžite odpojte sieťovú zástrčku a obráťte sa na najbližšie servisné stredisko.
★	Táto mikrovlnná rúra sa musí umiestniť tak, aby bol prístup k zástrčke.
⊘	Mikrovlnná rúra je určená na použitie len na pracovnom pulte alebo pracovnom stole, nemali by ste ju umiestňovať do skriniek.

⚠ VAROVANIE (iba pre funkciu rúry)-voliteľné

☛	**VAROVANIE:** Keď sa spotrebič prevádzkuje v kombinačnom režime, deti môžu používať rúru výlučne pod dozorom dospelej osoby kvôli vytváraným teplotám.
★	Počas používania sa spotrebič zahrieva. Musíte byť opatrní, aby ste sa nedotýkali ohrevných prvkov v rúre.

⊘	**VAROVANIE:** Prístupné časti sa môžu počas používania zahriať. K zariadeniu nesmú mať prístup malé deti.
⊘	Nepoužívajte parný čistič.
⊘	**VAROVANIE:** Pred výmenou osvetlenia zaručte, aby bolo zariadenie vypnuté a predišlo sa možnosti zásahu elektrickým prúdom.
★	**VAROVANIE:** Tento spotrebič a jeho prístupné časti sa môžu počas používania zahriať. Musíte byť opatrní, aby ste sa nedotýkali ohrevných prvkov. Deti mladšie ako 8 rokov musia byť v dostatočnej vzdialenosti od spotrebiča, ak nie sú pod neustálym dozorom.
✋	Teplota okolitých povrchov môže byť počas prevádzky spotrebiča vysoká.
✋	Dvierka alebo vonkajší povrch spotrebiča môžu byť počas jeho prevádzky horúce.
☛	Spotrebič a kábel udržiavajte mimo dosahu detí mladších ako 8 rokov.

★	Tento spotrebič môžu používať deti staršie ako 8 rokov a osoby so zníženými fyzickými, vnemovými alebo duševnými schopnosťami, prípadne nedostatkom skúseností, a to za predpokladu, že sú pod dozorom alebo dostali podrobné pokyny k bezpečnému používaniu spotrebiča a porozumeli príslušným rizikám. Deti sa nesmú hrať so spotrebičom. Čistenie a používateľskú údržbu nebudú vykonávať deti bez dozoru.
⃠	NEPOUŽÍVAJTE veľmi drsné čistiace prostriedky alebo ostré kovové stierky, aby ste vyčistili sklo dvierok rúry, pretože môžu poškriabať povrch, čo môže mať za následok rozbitie skla.
⃠	Zariadenia nie sú určené na obsluhu prostredníctvom externého časovača ani samostatného systému diaľkového ovládania.

Tento produkt je zariadením skupiny 2 triedy B ISM. Definícia skupiny 2 zahŕňa všetky zariadenia ISM, v ktorých sa zámerne generuje alebo používa rádiofrekvenčná energia v podobe elektromagnetického žiarenia na spracovanie materiálov, ako aj EDM a vybavenie na oblúkové zváranie.
Zariadenia triedy B sú zariadenia vhodné na použitie v domácnostiach a príbytkoch s priamym pripojením k nízkonapäťovej napájacej sieti, ktorá privádza energiu do obytných budov.

INŠTALÁCIA MIKROVLNNEJ RÚRY

Rúru umiestnite na plochý rovný povrch 85 cm nad zemou. Povrch musí byť dostatočne silný, aby bezpečne uniesol hmotnosť rúry.

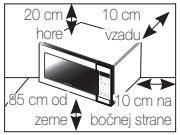

1. Keď inštalujete rúru, uistite sa, že má dostatočné vetranie tak, že necháte aspoň 10 cm (4 palce) priestoru za rúrou a na bočných stranách a 20 cm (8 palcov) nad rúrou.
2. Odstráňte všetok baliaci materiál z rúry.
3. Nainštalujte valčekový krúžok a tanier. Skontrolujte, či sa tanier voľne otáča. (Iba model s otočným tanierom)
4. Táto mikrovlnná rúra sa musí umiestniť tak, aby bol prístup k zástrčke.

☛ Ak je sieťový napájací kábel poškodený, musí ho vymeniť výrobca, jeho servisný zástupca alebo podobne kvalifikovaná osoba, aby sa predišlo nebezpečenstvu. Pre vašu osobnú bezpečnosť zapojte kábel do vyhovujúcej uzemnenej zásuvky so striedavým prúdom.

☛ Mikrovlnnú rúru nemontujte v horúcom alebo vlhkom prostredí, ako napríklad vedľa bežnej rúry alebo radiátora. Musíte dodržiavať technické údaje sieťového napájania rúry a akýkoľvek použitý predlžovací kábel musí dosahovať rovnaký štandard ako sieťový kábel, ktorý sa dodáva s rúrou. Pred prvým použitím mikrovlnnej rúry utrite interiér a tesnenie dverí vlhkou handričkou.

ČISTENIE MIKROVLNNEJ RÚRY

Nasledujúce časti vašej mikrovlnnej rúry sa musia pravidelne čistiť, aby sa zabránilo v nahromadení mastnoty a čiastočiek jedla:

- Vnútorné a vonkajšie povrchy
- Dvierka a tesnenia dvierok
- Otočný tanier a valčekové krúžky (iba model s otočným tanierom)

☛ **VŽDY** zaistite, aby boli tesnenia dvierok čisté a dvierka sa poriadne zatvárali.

☛ Ak sa rúra neudržiava v čistom stave, môže to viesť k opotrebovaniu povrchu, čo by mohlo nepriaznivo ovplyvniť životnosť zariadenia a pravdepodobne mať za následok nebezpečnú situáciu.

1. Vonkajšie povrchy vyčistite jemnou handričkou a teplou mydlovou vodou. Opláchnite a poutierajte dosucha.
2. Pomocou namydlenej handričky odstráňte akékoľvek rozliatia alebo škvrny na vnútorných povrchoch. Opláchnite a poutierajte dosucha.
3. Ak chcete uvoľniť zatvrdnuté čiastočky jedla a odstrániť zápach, umiestnite do rúry šálku s rozriedenou citrónovou šťavou a zahrejte ju na desať minút pri maximálnom výkone.
4. Vždy, keď je to potrebné, umyte platňu vhodnú do umývačky riadu.

✎ **NEVYLIEVAJTE** do ventilačných otvorov vodu. **NIKDY** nepoužívajte žiadne drsné produkty alebo chemické rozpúšťadlá. Buďte obzvlášť opatrní pri čistení tesnení dvierok, aby sa zaistilo, že sa čiastočky:

- nenahromadia
- nezabránia v správnom zatvorení dvierok

Vyčistite vnútorný priestor mikrovlnnej rúry po každom použití jemným čistiacim roztokom, no pred čistením nechajte mikrovlnnú rúru vychladnúť, aby sa predišlo zraneniam.

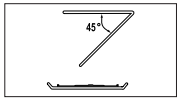

Keď čistíte hornú časť v priestore rúry, bude pohodlné, keď otočíte ohrevný prvok nadol o 45° a vyčistíte ho.
(Iba model s visiacim ohrevným prvkom.)

USKLADNENIE A OPRAVA VAŠEJ MIKROVLNNEJ RÚRY

Musíte vykonať niekoľko jednoduchých bezpečnostných opatrení, keď odkladáte alebo nechávate vykonať servis svojej mikrovlnnej rúry. Rúra sa nemôže používať, ak sú poškodené dvierka alebo tesnenia dvierok:

- zlomený pánt
- opotrebované tesnenia
- poškodené alebo prehnuté puzdro rúry

Opravu môže vykonávať iba kvalifikovaný servisný technik pre mikrovlnné rúry.

NIKDY z rúry neodstraňujte vonkajší obal. V prípade, že je rúra pokazená a potrebuje opravu alebo máte pochybnosti o jej stave:

- Odpojte ju od sieťovej zásuvky.
- Kontaktujte najbližšie stredisko popredajného servisu.

Ak chcete svoju rúru dočasne odložiť, vyberte si suché a bezprašné miesto.
Dôvod: Prach a vlhkosť môžu nepriaznivo ovplyvniť funkčné diely v rúre.

Táto mikrovlnná rúra nie je určená pre komerčné využitie.

Z bezpečnostných dôvodov nevymieňajte žiarovku osobne.
Kontaktujte najbližšie autorizované stredisko starostlivosti o zákazníkov spoločnosti Samsung a dohodnite sa s kvalifikovaným technikom na výmene žiarovky.

VAROVANIE				
Úpravy a opravy spotrebiča môže vykonávať len kvalifikovaný personál.	✓	✓	✓	✓
Pri funkcii mikrovlnnej rúry nezohrievajte tekutiny ani iné jedlo v uzavretých nádobách.	✓	✓	✓	✓
Pre vlastnú bezpečnosť nepoužívajte vysoko tlakové vodné čistiace prostriedky, ani parné čističe.	✓	✓	✓	✓
Spotrebič neinštalujte do blízkosti ohrievačov a horľavých materiálov; na vlhké, mastné alebo prašné miesta; na miesta vystavené priamemu slnečnému žiareniu a vode; na miesta, kde môže dôjsť k úniku plynu; na nerovný podklad.	✓	✓	✓	✓
Tento spotrebič sa musí riadne uzemniť v súlade s miestnymi a národnými predpismi.	✓	✓	✓	✓

	Pomocou suchej tkaniny z koncoviek sieťovej zástrčky a kontaktov pravidelne odstraňujte všetky cudzie látky (napr. prach alebo vodu).	✓	✓	✓	✓
	Napájací kábel nadmerne neprehýbajte ani naň neklaďte ťažké predmety.	✓	✓	✓	✓
	V prípade úniku plynu (napr. propán, plyn LP atď.) okamžite vyvetrajte miestnosť a nedotýkajte sa napájacej zástrčky.	✓	✓	✓	✓
	Nedotýkajte sa napájacej zástrčky mokrými rukami.	✓	✓	✓	✓
	Zariadenie nevypínajte odpojením sieťovej zástrčky počas prevádzky zariadenia.	✓	✓	✓	✓
	Do vnútra nezasúvajte prsty ani cudzie predmety. Ak sa do vnútra zariadenia dostane cudzia látka (napr. voda), odpojte sieťovú zástrčku a obráťte sa na najbližšie servisné stredisko.	✓	✓	✓	✓
	Zariadenie nevystavujte nadmernému tlaku ani nárazom.	✓	✓	✓	✓
	Rúru neumiestňujte na krehké predmety (napr. na kuchynský drez alebo sklenené predmety).	✓	✓		
	Na čistenie spotrebiča nepoužívajte benzén, riedidlo, alkohol, parné čistiace zariadenia ani vysokotlakové čističe.	✓	✓	✓	✓
	Zaistite, že napájacie napätie, frekvencia a prúd zodpovedajú hodnotám predpísaným pre zariadenie.	✓	✓		✓
	Napájaciu zástrčku pevne pripojte do sieťovej zásuvky. Nepoužívajte rozbočovací adaptér, predlžovací kábel ani elektrický transformátor.	✓	✓	✓	
	Napájací kábel nevešajte na kovové predmety, nevkladajte ho medzi predmety ani ho neumiestňujte za rúru.	✓	✓	✓	
	Nepoužívajte poškodenú napájaciu zástrčku, poškodený napájací kábel alebo povolenú sieťovú zásuvku. Keď sa napájacia zástrčka alebo kábel poškodí, obráťte sa na najbližšie servisné centrum.	✓	✓	✓	✓

	Na rúru nelejte ani priamo nesprejujte vodu.	✓	✓		
	Na vrch rúry, do jej vnútra ani na dvierka rúry neumiestňujte žiadne predmety.	✓	✓	✓	
	Na povrch rúry nesprejujte prchavé látky (napr. insekticídy).	✓	✓		
	V rúre neskladujte horľavé materiály. Pri zohrievaní jedál a nápojov s obsahom alkoholu buďte opatrní, pretože výpary z alkoholu môžu dôjsť do kontaktu s horúcimi časťami rúry.	✓		✓	✓
	Dbajte na to, aby sa počas otvárania alebo zatvárania dvierok nenachádzali v ich blízkosti deti, pretože sa môžu nechcene udrieť o dvierka alebo si do nich privrieť prsty.	✓	✓	✓	✓
	VAROVANIE: Mikrovlnné zahrievanie nápojov môže spôsobiť oneskorené vyvretie, preto musíte dávať pozor, keď manipulujete s nádobou. Aby sa zabránilo tejto situácii, po vypnutí rúry ju nechajte VŽDY v nečinnosti aspoň 20 minút, aby sa mohla vyrovnať teplota. Ak je to potrebné, miešajte počas zohrievania a VŽDY po zohrievaní. V prípade obarenia postupujte podľa pokynov PRVEJ POMOCI: • ponorte obarené miesto aspoň na 10 minút do studenej vody, • zakryte ho čistým suchým kusom látky, • nepoužívajte žiadne krémy, oleje alebo pleťové mlieka.	✓	✓	✓	✓
	Nedávajte plech ani podstavec do vody krátko po dokončení varenia, pretože sa môžu zničiť.				✓
	Nepoužívajte mikrovlnnú rúru na vyprážanie v tuku, pretože teplotu oleja nie je možné kontrolovať. Horúca tekutina môže náhle prekypieť.	✓			✓

UPOZORNENIE				
Používajte len kuchynský riad vhodný na použitie v mikrovlnných rúrach; NEPOUŽÍVAJTE žiadne kovové nádoby, riad so zlatou alebo striebornou dekoráciou, ihlice, vidličky atď. Odstráňte zakrútené upevňovacie drôtiky z papiera alebo plastových vreciek. Dôvod: Môže sa vyskytnúť elektrický oblúk alebo iskrenie, ktoré môže následne poškodiť rúru.	✓		✓	✓
Nepoužívajte mikrovlnnú rúru na sušenie papiera alebo oblečenia.	✓		✓	✓
Ak sa má predísť prehriatiu a zhoreniu jedla, u menšieho objemu jedla nastavte kratšiu dobu zohrievania.	✓		✓	✓
Sieťový kábel alebo napájaciu zástrčku neponárajte do vody a sieťový kábel uchovávajte mimo tepelných zdrojov.	✓	✓		
Vajcia v škrupine a celé vajcia uvarené natvrdo by sa nemali zohrievať v mikrovlnných rúrach, pretože môžu vybuchnúť, a to dokonca aj po skončení mikrovlnného ohrevu; taktiež nezohrievajte vzduchotesné ani vákuovo uzatvorené fľaše, poháre, nádoby, orechy v škrupine, rajčiny atď.			✓	✓
Nezakrývajte ventilačné otvory látkami alebo papierom. Môžu sa vznietiť, pretože z rúry uniká horúci vzduch. Rúra sa tiež môže prehriať a automaticky vypnúť. V tomto prípade zostane vypnutá, kým dostatočne nevychladne.	✓		✓	
Pri vyberaní kuchynského riadu z rúry vždy používajte chňapky, aby ste predišli neúmyselnému popáleniu.			✓	
V polovici ohrievania alebo po jeho skončení tekutiny premiešajte a po skončení ohrievania nechajte tekutinu ešte 20 sekúnd postáť, aby nedošlo k náhlemu zovretiu.			✓	
Pri otváraní dvierok si držte od rúry odstup na dĺžku paže, aby vás neobaril unikajúci horúci vzduch alebo para.			✓	
Nespúšťajte mikrovlnnú rúru, ak je prázdna. Mikrovlnná rúra sa automaticky vypne z bezpečnostných dôvodov na 30 minút. Ak sa mikrovlnná rúra uvedie do činnosti omylom, odporúčame vám do vnútra vždy umiestniť pohár vody na absorbovanie mikrovlnného žiarenia.	✓			✓
Rúru nainštalujte podľa vzdialeností uvedených v tejto príručke. (Pozrite si časť Inštalácia mikrovlnnej rúry.)	✓		✓	
Keď pripájate iné elektrické spotrebiče do zásuviek v blízkosti rúry, dávajte pozor.	✓	✓	✓	

ZÁSADY PREDCHÁDZANIA VYSTAVENIU SA NADMERNEJ INTENZITE MIKROVLNNÉHO ŽIARENIA. (IBA FUNKCIA MIKROVLNNEJ RÚRY)

Nedodržanie nasledujúcich bezpečnostných opatrení môže spôsobiť nebezpečné vystavenie sa mikrovlnnému žiareniu.

(a) Za žiadnych okolností sa nepokúšajte ovládať rúru s otvorenými dvierkami, upravovať bezpečnostné vnútorné uzamknutia (západky dverí) alebo čokoľvek vkladať do otvorov bezpečnostného vnútorného uzamknutia.

(b) Medzi dvierka rúry a prednú stranu NEDÁVAJTE žiadne objekty ani nedovoľte, aby sa jedlo alebo zvyšky čistiaceho prostriedku nahromadili na povrchoch tesnení. Zaistite, aby sa dvierka a tesniace povrchy dvierok uchovávali čisté tak, že ich po použití rúry najskôr utriete vlhkou handričkou a potom jemnou suchou handričkou.

(c) Rúru NEPREVÁDZKUJTE, ak je poškodená, kým ju neopraví kvalifikovaný servisný technik mikrovlnných rúr vyškolený výrobcom. Je obzvlášť dôležité, aby sa dvierka rúry poriadne zatvárali a aby nevzniklo poškodenie:
(1) dvierok (zohnutie)
(2) pántov dvierok (rozbitie alebo uvoľnenie)
(3) tesnení dvierok a tesniacich povrchov

(d) Rúru nemôže nastavovať ani opravovať nikto iný ako príslušne kvalifikovaný servisný technik mikrovlnných rúr, vyškolený výrobcom.

Spoločnosť Samsung účtuje poplatok za výmenu príslušenstva alebo opravu kozmetickej poruchy, ak poškodenie zariadenia a/alebo poškodenie alebo stratu príslušenstva spôsobil zákazník. Táto výhrada sa vzťahuje na nasledujúce položky:

(a) Preliačené, poškriabané alebo odlomené dvierka, rukoväť, vonkajší panel alebo ovládací panel.

(b) Rozbitý alebo chýbajúci tanier, valčekový vodič taniera, spojovacie zariadenie alebo mriežka.

- Tento spotrebič používajte len na určené účely tak, ako je to opísané v tejto používateľskej príručke. Výstrahy a dôležité bezpečnostné pokyny v tejto príručke nepokrývajú všetky možné okolnosti a situácie, ktoré sa môžu vyskytnúť. Pri inštalácii, údržbe a prevádzke tohto spotrebiča postupujte uvážlivo, pozorne a obozretne.
- Keďže nasledujúce prevádzkové pokyny sa vzťahujú na niekoľko modelov, vlastnosti vašej mikrovlnnej rúry sa môžu mierne odlišovať od opisu v tejto príručke a nemusia sa na ňu vzťahovať všetky výstražné značky. Ak máte nejaké otázky alebo pripomienky, obráťte sa na najbližšie servisné stredisko alebo vyhľadajte pomoc a informácie online na stránke www.samsung.com.
- Táto mikrovlnná rúra je určená na zohrievanie potravín. Je určená výlučne na použitie v domácnosti. Nezohrievajte v nej žiadny textil ani vankúše z vláknin, ktoré by mohli spôsobiť popáleniny alebo požiar. Výrobca nenesie zodpovednosť za škody spôsobené nenáležitým alebo nesprávnym používaním spotrebiča.
- Zlyhanie pri udržiavaní rúry v čistom stave môže viesť k opotrebovaniu povrchu, čo by mohlo nepriaznivo ovplyvniť životnosť zariadenia a pravdepodobne mať za následok nebezpečnú situáciu.

SPRÁVNA LIKVIDÁCIA TOHOTO VÝROBKU (ELEKTROTECHNICKÝ A ELEKTRONICKÝ ODPAD)

(Platí v krajinách so zavedeným separovaným zberom)

Toto označenie na výrobku, príslušenstve alebo v sprievodnej brožúre hovorí, že po skončení životnosti by produkt ani jeho elektronické príslušenstvo (napr. nabíjačka, náhlavná súprava, USB kábel) nemali byť likvidované s ostatným domovým odpadom. Prípadnému poškodeniu životného prostredia alebo ľudského zdravia môžete predísť tým, že budete tieto výrobky oddeľovať od ostatného odpadu a vrátite ich na recykláciu.

Používatelia v domácnostiach by pre podrobné informácie, ako ekologicky bezpečne naložiť s týmito výrobkami, mali kontaktovať buď predajcu, ktorý im ich predal, alebo príslušný úrad v mieste ich bydliska.

Priemyselní používatelia by mali kontaktovať svojho dodávateľa a preveriť si podmienky kúpnej zmluvy. Tento výrobok a ani jeho elektronické príslušenstvo by nemali byť likvidované spolu s ostatným priemyselným odpadom.

funkcie rúry

RÚRA

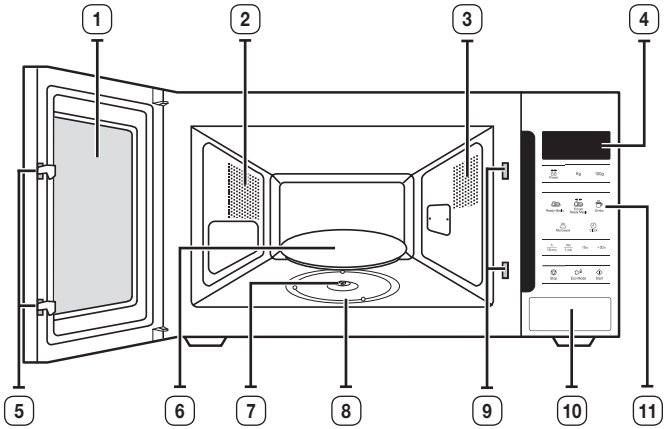

1. DVIERKA
2. VETRACIE OTVORY
3. SVETLO
4. DISPLEJ
5. ZÁPADKY DVIEROK
6. TANIER
7. SPOJOVACIE ZARIADENIE
8. VALČEKOVÝ KRÚŽOK
9. OTVORY BEZPEČNOSTNÉHO VNÚTORNÉHO UZAMKNUTIA
10. TLAČIDLO OTVÁRANIA DVIEROK
11. OVLÁDACÍ PANEL

OVLÁDACÍ PANEL

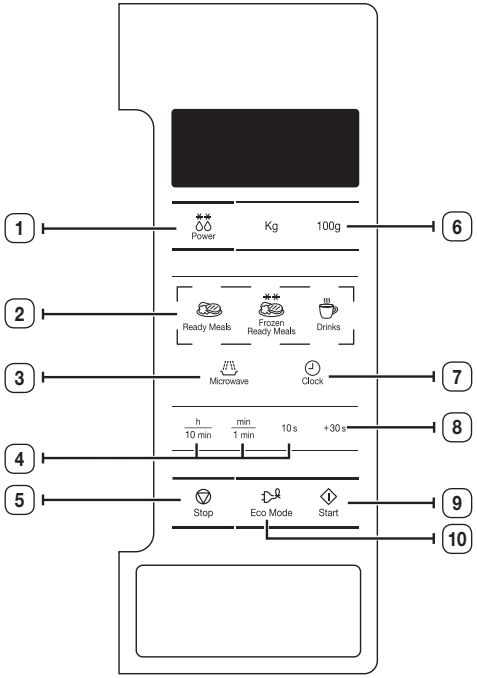

1. VÝBER FUNKCIE AUTOMATICKÉ VÝKONNÉ ROZMRAZOVANIE
2. VÝBER FUNKCIÍ OKAMŽITÉHO PRIHRIEVANIA/VARENIA
3. TLAČIDLO REŽIM MIKROVLNNEJ RÚRY
4. TLAČIDLO NASTAVENIE ČASU
5. TLAČIDLO ZASTAVIŤ/ZRUŠIŤ
6. VÝBER HMOTNOSTI
7. NASTAVENIE HODÍN
8. TLAČIDLO +30 s
9. TLAČIDLO SPUSTENIE
10. TLAČIDLO ÚSPORA ENERGIE

PRÍSLUŠENSTVO

V závislosti od zakúpeného modelu vám bolo dodané príslušenstvo, ktoré môžete použiť rôznym spôsobom.

	1. **Valčekový krúžok**, ktorý sa musí umiestniť do stredu rúry. **Účel:** Valčekový krúžok podopiera tanier.
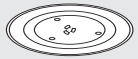	2. **Tanier** sa musí umiestniť na valčekový krúžok, pričom jeho stred musí byť upevnený k spojovaciemu zariadeniu. **Účel:** Tanier slúži ako hlavný povrch varenia; dá sa ľahko vybrať, aby sa vyčistil.

NEZAPÍNAJTE mikrovlnnú rúru bez valčekového krúžku a taniera.

SPÔSOB FUNGOVANIA MIKROVLNNEJ RÚRY

Mikrovlnné žiarenie predstavuje vysokofrekvenčné elektromagnetické vlny. Uvoľnená energia umožňuje uvarenie jedla alebo jeho prihriatie bez toho, aby zmenilo svoju formu alebo farbu.

Mikrovlnnú rúru môžete použiť na:

- Rozmrazovanie (manuálne a automatické)
- Varenie
- Prihrievanie

Princíp varenia.

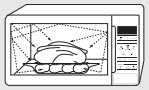	**1.** Mikrovlnné žiarenie vytvorené magnetronom sa rovnomerne rozšíri, keď sa jedlo otáča na tanieri. Jedlo sa vďaka tomu rovnomerne uvarí.
	2. Mikrovlnné žiarenie sa absorbuje do jedla až do hĺbky približne 1 palca (2,5 cm). Varenie potom pokračuje, keď sa teplo rozptýli v rámci jedla.
	3. Čas varenia sa odlišuje v závislosti od používaného receptu a vlastností jedla: • Množstvo a hustota • Obsah vody • Pôvodná teplota (zmrazené alebo nie)

Pretože sa stred jedla varí rozptyľovaním tepla, varenie pokračuje aj po vybratí jedla z rúry. Čas odstátia uvedený v receptoch a tejto brožúrke sa musí preto rešpektovať, aby sa zaistili:

- Rovnomerné uvarenie jedla až do stredu.
- Rovnaká teplota v rámci jedla.

KONTROLA SPRÁVNEJ PREVÁDZKY MIKROVLNNEJ RÚRY

Nasledujúci jednoduchý postup vám umožní skontrolovať, či rúra počas celej doby správne funguje.
Otvorte dvierka rúry tak, že potiahnete za rukoväť na pravej strane dvierok. Na tanier umiestnite pohár s vodou. Potom zatvorte dvierka.

Microwave h 10 min min 1 min 10 s	**1.** Stlačte tlačidlo **Microwave (Mikrovlnná rúra)** a nastavte čas na 4-5 minút tak, že stlačíte tlačidlo **1 min** toľkokrát, koľko to bude potrebné.
Start	**2.** Stlačte tlačidlo **Start (Spustiť)**. **Výsledok:** Rúra zahreje vodu za 4 až 5 minút. Voda by potom mala vrieť.

Rúra musí byť zapojená do vhodnej zásuvky. Tanier musí byť v rúre v správnej polohe
Ak sa použije iná ako maximálna úroveň výkonu, vode trvá dlhšie, kým zovrie.

NASTAVENIE ČASU

Vaša mikrovlnná rúra má vstavané hodiny. Keď sa zapojí napájanie, na displeji sa automaticky zobrazí „:0“, „88:88“ alebo „12:00“.
Nastavte aktuálny čas. Čas môžete zobraziť v 24-hodinovom alebo 12-hodinovom režime. Hodiny musíte nastaviť vtedy, keď:

- po prvýkrát montujete vašu mikrovlnnú rúru,
- bol výpadok elektrickej energie.

Počas prepínania na letný čas a z letného času nezabudnite vynulovať hodiny.

Clock	**1.** Aby ste zobrazili čas v... 24-hodinovom režime. 12-hodinovom režime. Raz alebo dvakrát stlačte tlačidlo **Clock (Hodiny)**.
h / 10 min min / 1 min	**2.** Hodiny nastavíte tlačidlom **h** a minúty tlačidlom **min**.
Clock	**3.** Keď sa zobrazí správny čas, znovu stlačte tlačidlo **Clock (Hodiny)**, aby sa spustili hodiny. **Výsledok:** Čas sa zobrazí vždy, keď mikrovlnnú rúru nepoužívate.

VARENIE/PRIHRIEVANIE

Nasledujúci postup vysvetľuje, ako variť alebo opätovne zohrievať jedlo.
Pred ponechaním rúry bez dozoru si VŽDY skontrolujte nastavenia varenia.
Najskôr umiestnite jedlo do stredu taniera a zatvorte dvierka.

Microwave	**1.** Stlačte tlačidlo **Microwave (Mikrovlnné ohrievanie)**. **Výsledok:** Zobrazí sa indikácia 800 W (maximálny varný výkon): Vyberte príslušnú úroveň výkonu opakovaným stláčaním tlačidla **Microwave (Mikrovlnné ohrievanie)**, kým sa nezobrazí príslušná hodnota výkonu. Obráťte sa na tabuľku úrovní výkonu na ďalšej strane.
h / 10 min min / 1 min	**2.** Nastavte čas varenia tak, že stlačíte tlačidlá **10 min**, **1 min** a **10 s**.
Start	**3.** Stlačte tlačidlo **Start (Spustiť)**. **Výsledok:** Rozsvieti sa osvetlenie rúry a tanier sa začne otáčať. Začne sa varenie a po skončení rúra štyrikrát zapípa.

Nikdy nezapínajte mikrovlnnú rúru, keď je prázdna.

ÚROVNE VÝKONU

Môžete si vybrať spomedzi nižšie uvedených úrovní výkonov.

Úroveň výkonu	Výstup
VYSOKÁ	800 W
STREDNE VYSOKÁ	600 W
STREDNÁ	450 W
STREDNE NÍZKA	300 W
ROZMRAZOVANIE	180 W
NÍZKA	100 W

Ak zvolíte vyššiu úroveň výkonu, musí sa skrátiť čas varenia.

Ak zvolíte nižšiu úroveň výkonu, musí sa predĺžiť čas varenia.

NASTAVENIE ČASU VARENIA

+30 s	Raz stlačte tlačidlo **+30 s** pre každých 30 sekúnd, ktoré chcete pridať.
Start	Stlačte tlačidlo **Start (Spustiť)**.

ZASTAVENIE VARENIA

Varenie môžete kedykoľvek zastaviť, aby ste skontrolovali jedlo.

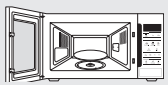	**1.** Na dočasné zastavenie; Otvorte dvierka. **Výsledok :** Varenie sa zastaví. Aby ste pokračovali vo varení, opätovne zatvorte dvierka a stlačte tlačidlo **Start (Spustiť)**.
Stop	**2.** Na úplné zastavenie; Stlačte tlačidlo **Stop (Zastaviť)**. **Výsledok :** Varenie sa zastaví. Ak si želáte zrušiť nastavenia varenia, opätovne stlačte tlačidlo **Stop (Zastaviť)**.

Pred spustením varenia môžete zrušiť akékoľvek nastavenie jednoduchým stlačením tlačidla **Stop (Zastaviť)**.

NASTAVENIE REŽIMU ÚSPORY ENERGIE

Rúra disponuje režimom úspory energie. Táto možnosť šetrí elektrinu, keď rúru nepoužívate. Keď sa zariadenie nepoužíva, normálny stav je pohotovostný režim so zobrazením hodín.

Eco Mode	• Stlačte tlačidlo **Eco Mode (Úspora Energie)**. **Výsledok:** Displej sa vypne. • Režim úspory energie zrušíte otvorením dvierok alebo stlačením ľubovoľného tlačidla. Rúra je pripravená na použitie.

Funkcia automatickej úspory energie
Ak nevyberiete žiadnu funkciu počas nastavenia alebo počas dočasného stavu zastavenia zariadenia, po 25 minútach sa funkcia zruší a zobrazia sa hodiny. Svetlo rúry sa pri otvorených dvierkach vypne po 5 minútach.

POUŽÍVANIE FUNKCIÍ OKAMŽITÉHO PRIHRIATIA/VARENIA

Pri funkcii okamžitého prihriatia a varenia je čas varenia nastavený automaticky.
Porcie jedla môžete vybrať stlačením príslušných funkcií okamžitého prihriatia a varenia.
Tlačidlo **okamžitého prihriatia a varenia** stlačte toľkokrát, koľko je potrebné.

Najskôr umiestnite jedlo do stredu taniera a zatvorte dvierka.

Ready Meals / Frozen Ready Meals / Drinks	**1.** Stlačte tlačidlo **Okamžité prihrievanie/varenie**, ktoré požadujete toľkokrát, koľko potrebujete.
Start	**2.** Stlačte tlačidlo **Start (Spustiť)**. **Výsledok :** Po dokončení: 1) Rúra štyrikrát zapípa. 2) Konečný signál pripomienkovača zaznie trikrát. (jedenkrát každú minútu) 3) Opätovne sa zobrazí aktuálny čas.

Používajte iba predmety, ktoré sú vhodné do mikrovlnnej rúry.

Nasledujúca tabuľka predstavuje rôzne programy okamžitého prihrievania a varenia, množstvá a príslušné odporúčania.

Jedlo	Veľkosť porcie	Pokyny
Ready Meals (Pripravené jedlá)	300-350 g 400-450 g	Umiestnite na keramickú platňu a zakryte zmrštiteľnou fóliou vhodnou do mikrovlnky. Tento program je vhodný pre jedlá, ktoré sa skladajú z 3 súčastí (napr. mäso s omáčkou, zelenina a príloha, ako napríklad zemiaky, ryža alebo cestoviny). 3 minúty nechajte odstáť.
Frozen Ready Meals (Mrazené hotové jedlá)	300-350 g 400-450 g	Zoberte zmrazené pripravené jedlo a skontrolujte, či je jedlo vhodné pre mikrovlnnú rúru. Prerežte obal pripraveného jedla. Pripravené mrazené jedlo umiestnite do stredu. Tento program je vhodný pre zmrazené pripravené jedlá, ktoré sa skladajú z 3 súčastí (napr. mäso s omáčkou, zelenina a príloha, ako napríklad zemiaky, ryža alebo cestoviny). 4 minúty nechajte odstáť.
Drinks (Nápoje) (káva, mlieko, čaj, voda izbovej teploty)	150 ml (1 šálka) 250 ml (1 džbán)	Vylejte do keramickej šálky a prihrievajte nezakryté. Umiestnite šálku (150 ml) alebo džbán (250 ml) do stredu taniera. Pred a po odstátí polievku opatrne premiešajte. 1-2 minúty nechajte odstáť.

POUŽÍVANIE FUNKCIÍ VÝKONNÉHO AUTOMATICKÉHO ROZMRAZOVANIA

Funkcie automatického rozmrazovania vám umožnia rozmrazovať mäso, hydinu a ryby. Čas rozmrazovania a úroveň výkonu sa nastavia automaticky. Vy iba jednoducho vyberiete program a hmotnosť.

Používajte iba kuchynský riad, ktorý je vhodný do mikrovlnnej rúry.

Najskôr umiestnite mrazené jedlo do stredu taniera a zatvorte dvierka.

Power	**1.** Stlačte tlačidlo **Power Defrost (Výkonné rozmrazovanie)**. **Výsledok:** Zobrazí sa nasledujúca indikácia:
Kg 100g	**2.** Stlačením tlačidiel **kg** a **100g** vyberte hmotnosť jedla. Môžete ju nastaviť maximálne až na 1500 g.
Start	**3.** Stlačte tlačidlo **Start (Spustiť)**. **Výsledok:** • Rozmrazovanie sa spustí. • Rúra zapípa v strede počas rozmrazovania, aby vám pripomenula, že máte jedlo prevrátiť. • Opätovne stlačte tlačidlo **Start (Spustiť)**, aby ste rozmrazovanie dokončili .

Jedlo môžete tiež rozmrazovať manuálne. Aby ste tak vykonali, vyberte funkciu varenia/ohrievania mikrovlnnej rúry s úrovňou výkonu 180 W. Ďalšie podrobnosti nájdete v časti „Varenie/Ohrievanie“ na strane 14.

Nasledujúca tabuľka predstavuje rôzne programy výkonného rozmrazovania, množstvá a príslušné odporúčania. Pred rozmrazovaním odstráňte všetok baliaci materiál. Mäso, hydinu a rybu umiestnite na plochý keramický tanier.

Jedlo	Veľkosť porcie	Pokyny
Mäso	200-1500 g	Okraje zakryte hliníkovou fóliou. Keď rúra zapípa, kusy prevráťte. Tento program je vhodný pre mäso, ako napríklad rezne, kotlety alebo mleté mäso, kuracie kúsky, celé kura alebo rybie filety. 15-60 minút nechajte odstáť.
Hydina		
Ryba		

VIACSTUPŇOVÉ VARENIE

Vaša mikrovlnná rúra sa dá naprogramovať na varenie až v troch stupňoch.

Príklad: Želáte si rozmraziť jedlo a uvariť ho bez toho, aby ste po každom stupni museli reštartovať rúru. Teda môžete rozmraziť a variť 500 g rybu v troch fázach:

- Rozmrazovanie
- Varenie I
- Varenie II

Pri viacstupňovom varení môžete nastaviť dva až tri stupne. Ak nastavíte tri stupne, prvý stupeň musí byť rozmrazovanie. Nestláčajte tlačidlo **Start (Spustiť)**, kým nenastavíte konečnú fázu.

Power	**1.** Stlačte tlačidlo **Power Defrost (Výkonné rozmrazovanie)**.
Kg 100g	**2.** Vhodným počtom stlačení tlačidla **kg** a **100g** nastavte hmotnosť (500 g v príklade).
Microwave	**3.** Stlačte tlačidlo **Microwave (Mikrovlnné ohrievanie)**. Režim mikrovlnnej rúry (I): ak je to potrebné, jedným alebo viacerými stlačeniami tlačidla **Microwave (Mikrovlnné ohrievanie)** vyberte úroveň výkonu. (v príklade je 600 W)
h 10 min / min 1 min / 10 s	**4.** Vhodným počtom stlačení tlačidiel **10 min**, **1 min** a **10 s** nastavte čas varenia (v príklade sú 4 minúty).
Microwave	**5.** Stlačte tlačidlo **Microwave (Mikrovlnné ohrievanie)** . Režim mikrovlnnej rúry (II): Ak je to potrebné, jedným alebo viacerými stlačeniami tlačidla **Microwave (Mikrovlnné ohrievanie)** vyberte úroveň výkonu. (v príklade je 450 W)
h 10 min / min 1 min / 10 s	**6.** Vhodným počtom stlačení tlačidiel **10 min**, **1 min** a **10 s** nastavte čas varenia (v príklade je 5 minút).

(pokračovanie)

Start	**7.** Stlačte tlačidlo **Start (Spustiť)**. **Výsledok :** Tri režimy [rozmrazovanie a varenie (I, II)] sa vyberajú jeden za druhým. Podľa zvoleného režimu rozmrazovania môže rúra zapípať v polovici počas rozmrazovania, aby vás upozornila na obrátenie jedla. • Keď sa varenie dokončí, rúra štyrikrát zapípa.

VYPÍNANIE SIGNALIZÁCIE

Vždy môžete v prípade potreby vypnúť pípanie.

Stop Start	**1.** Súčasne stlačte tlačidlá **Stop (Zastaviť)** a **Start (Spustiť)**. **Výsledok:** Rúra nebude pri každom stlačení tlačidla pípať. OFF
	2. Ak chcete zvukovú signalizáciu zapnúť, znovu súčasne stlačte tlačidlá **Stop (Zastaviť)** a **Start (Spustiť)**. **Výsledok:** Rúra bude fungovať s opätovne zapnutým pípaním. On

BEZPEČNOSTNÉ UZAMKNUTIE MIKROVLNNEJ RÚRY

Vaša mikrovlnná rúra obsahuje špeciálny program detskej poistky, ktorý umožní „uzamknutie“ rúry, takže deti alebo ktokoľvek, kto s ňou nevie pracovať, ju nebude môcť náhodne ovládať.
Rúra sa môže kedykoľvek uzamknúť.

Stop Clock	**1.** Súčasne stlačte tlačidlá **Stop (Zastaviť)** a **Clock (Hodiny)**. **Výsledok:** Rúra je zamknutá (nedajú sa vybrať žiadne funkcie). L
	2. Aby ste rúru odomkli, súčasne opätovne stlačte tlačidlá **Stop (Zastaviť)** a **Clock (Hodiny)** . **Výsledok:** Rúru budete môcť normálne používať.

sprievodca pomôckami na varenie

Aby ste uvarili jedlo v mikrovlnnej rúre, mikrovlnné žiarenie musí byť schopné preniknúť do jedla bez toho, aby ho odrážali alebo absorbovali použité riady.
Preto musíte byť pri výbere náčinia na varenie opatrní. Ak bude náčinie na varenie označené ako vhodné do mikrovlnnej rúry, nemusíte mať žiadne obavy.
Nasledujúca tabuľka obsahuje rôzne typy náčinia na varenie a naznačuje, či a ako sa musia použiť v mikrovlnnej rúre.

Náčinie na varenie	Vhodné do mikrovlnnej rúry	Komentáre
Hliníková fólia	✓ ✗	Je možné použiť v malých množstvách na ochranu častí jedla pred prevarením. Ak sa fólia nachádza príliš blízko pri stene rúry alebo ak sa použije priveľa fólie, môže sa vyskytnúť iskrenie.
Platnička na opekanie	✓	Nepredhrievajte dlhšie ako osem minút.
Porcelán a kamenina	✓	Porcelán, hrnčiarske výrobky, glazúrované hrnčiarske výrobky a kostný porcelán sú zvyčajne vhodné, pokiaľ nie sú dekorované kovovým pásikom.
Riady z jednorazového polyesterového kartónu	✓	V týchto riadoch sú balené niektoré mrazené potraviny.
Balenie rýchleho občerstvenia		
• Polystyrénové pohárové nádoby	✓	Môžu sa používať na ohrievanie jedla. Prehriatie môže spôsobiť roztopenie polystyrénu.
• Papierové vrecká alebo noviny	✗	Môžu začať horieť.
• Recyklovaný papier alebo kovové pásiky	✗	Môže spôsobiť iskrenie.
Sklenený tovar		
• Riad do rúry a na stôl	✓	Môžu sa používať, pokiaľ nie sú dekorované kovovým pásikom.
• Jemný sklenený tovar	✓	Môže sa používať na ohrievanie jedál alebo nápojov. Jemné sklo sa môže pri nečakanom zahriatí rozbiť alebo prasknúť.
• Sklenené džbány	✓	Musíte odstrániť veko. Vhodné len na ohrievanie.

Náčinie na varenie	Vhodné do mikrovlnnej rúry	Komentáre
Kov		
• Riady	✗	Môže spôsobiť iskrenie alebo požiar.
• Sťahovacie popruhy pre vrecká do mrazničiek	✗	
Papier		
• Taniere, šálky, obrúsky a kuchynský papier	✓	Pre krátke varenie a zahrievanie. Tiež na absorbovanie nadmernej vlhkosti.
• Recyklovaný papier	✗	Môže spôsobiť iskrenie.
Plast		
• Nádoby	✓	Obzvlášť v prípade teplovzdorných termoplastov. Niektoré iné plasty sa môžu pri vysokých teplotách vlniť alebo stratiť farbu. Nepoužívajte melamínové plasty.
• Prilnavá fólia	✓	Môže sa používať na zadržiavanie vlhkosti. Nemala by sa dotýkať jedla. Dávajte pozor, keď odstraňujete fóliu, pretože môže unikať horúca para.
• Vrecká do mrazničky	✓✗	Iba ak je vhodné pre zovretie alebo vhodné do rúry. Nesmie byť vzduchotesné. V prípade potreby prebodnite vidličkou.
Voskový alebo mastný papier	✓	Môže sa použiť na udržiavanie vlhkosti a zabránenie v rozstrekovaní.

✓ **: Odporúča sa** ✓✗ **: Používajte opatrne** ✗ **: Nebezpečné**

riešenie problémov a kód chyby

RIEŠENIE PROBLÉMOV

Ak máte akýkoľvek z nižšie uvedených problémov, vyskúšajte uvedené riešenie.

Je to normálne.

- Kondenzácia v rúre.
- Prietok vzduchu okolo dvierok a vonkajšieho puzdra.
- Odraz svetla okolo dvierok a vonkajšieho puzdra.
- Unikajúca para z oblasti dvierok alebo ventilačných otvorov.

Rúra sa nespustí, keď stlačíte tlačidlo Start (Spustiť).

- Sú dvierka úplne zatvorené?

Jedlo sa vôbec neuvarilo.

- Nastavili ste správne časovač a/alebo stlačili tlačidlo Start (Spustiť)?
- Sú dvierka zatvorené?
- Preťažili ste elektrický okruh a spôsobili vypálenie poistky alebo odpojenie prerušovača obvodu?

Jedlo je nadmerne uvarené alebo nedovarené.

- Nastavili ste vhodnú dĺžku varenia pre daný typ jedla?
- Vybrali ste vhodnú úroveň výkonu?

Žiarovka nesvieti.

- Z bezpečnostných dôvodov nevymieňajte žiarovku osobne. Kontaktujte najbližšie autorizované stredisko starostlivosti o zákazníkov spoločnosti Samsung a dohodnite sa s kvalifikovaným technikom na výmene žiarovky.

Rúra spôsobuje rušenie rádioprijímačov alebo televízorov.

- Počas prevádzky rúry môžete badať jemné rušenie televízorov alebo rádioprijímačov. Je to normálne. Tento problém vyriešite inštaláciou rúry ďalej od televízorov, rádioprijímačov a antén.
- Ak mikroprocesor rúry zaznamená rušenie, zobrazenie sa môže vynulovať. Aby ste tento problém vyriešili, odpojte sieťovú zástrčku a opätovne ju pripojte. Vynulujte čas.

V rúre je počuť iskrenie a praskanie (iskriaci oblúk).

- Použili ste riad s kovovými ozdobami?
- Nechali ste v rúre vidličku alebo iné kovové kuchynské náčinie?
- Nie je v blízkosti vnútorných stien hliníková fólia?

Dym a zápach pri prvotnej prevádzke.

- Ide o dočasný stav spôsobený novými ohrevnými prvkami. Dym a zápach po 10 minútach prevádzky úplne zmizne.
  Ak chcete zápach odstrániť čo najrýchlejšie, počas prevádzky mikrovlnnej rúry umiestnite do jej vnútra citrónový roztok alebo šťavu.

Ak vám vyššie uvedené rady nepomohli problém vyriešiť, kontaktujte vaše miestne stredisko služieb zákazníkom spoločnosti SAMSUNG.
Pripravte si nasledujúce informácie.

- Model a sériové čísla, ktoré sú za normálnych okolností vytlačené na zadnej strane rúry
- Vaše záručné podmienky
- Jasný popis problému

Potom kontaktujte vášho miestneho predajcu alebo popredajný servis spoločnosti SAMSUNG.

KÓD CHYBY

Správa „SE“ znamená.

- Správa „SE“ znamená Tlačidlá vyčistite a skontrolujte, či na povrchu okolo tlačidla nie je voda. Mikrovlnnú rúru vypnite a znovu vyskúšajte nastavenie. Ak problém pretrváva, kontaktujte vaše miestne stredisko starostlivosti o zákazníkov spoločnosti SAMSUNG.

Zobrazuje sa správa „E-12“.

- Správa „E-12“ znamená skrat plynového snímača. Táto chyba sa môže vyskytnúť z dôvodu vysokej vlhkosti vo vnútri mikrovlnnej rúry počas prevádzky bezprostredne po dokončení predchádzajúcej prevádzky pre konkrétne jedlo. V takomto prípade vypnite mikrovlnnú rúru a skúste vykonať nastavenia znova, pretože to pravdepodobne neznamená, že je plynový snímač pokazený. Ak táto chyba pretrváva, kontaktujte vaše miestne stredisko starostlivosti o zákazníkov spoločnosti SAMSUNG.

Ak sa objavil kód, ktorý nie je uvedený vyššie, alebo navrhované riešenie problému nepomáha, kontaktujte vaše miestne stredisko starostlivosti o zákazníkov spoločnosti SAMSUNG.

technické údaje

Spoločnosť SAMSUNG sa snaží neustále zdokonaľovať svoje produkty. Navrhnuté technické údaje a tieto používateľské pokyny preto podliehajú zmenám bez predchádzajúceho upozornenia.
V súlade so všeobecnou smernicou 2/1984 (III.10) BKM-IpM ako dodávatelia vyhlasujeme, že rúry ME83M značky Samsung sú v súlade s nižšie uvedenými technologickými parametrami.

Model	ME83M
Zdroj napájania	230 V pri 50 Hz
Príkon napájania Mikrovlnné ohrievanie	 1150 W
Výstupný výkon	100 W / 800 W (IEC-705)
Prevádzková frekvencia	2 450 MHz
Magnetron	OM75S(31)
OM75S(31)	Motor chladiaceho ventilátora
Rozmery (Š x V x H) Vonkajšie Priestor rúry	 489 x 275 x 339 mm 330 x 211 x 324 mm
Objem	23 litrov
Hmotnosť Čistá	 Približne 12 kg
Úroveň hluku	40 dBA

POZNÁMKY

POZNÁMKY

POZNÁMKY

POZNÁMKY

POZNÁMKY

POZNÁMKY

OTÁZKY ALEBO POZNÁMKY

KRAJINA	ZAVOLAJTE NÁM	ALEBO NÁS NAVŠTÍVTE ELEKTRONICKOU FORMOU NA LOKALITE
BOSNIA	051 331 999	www.samsung.com/support
BULGARIA	07001 33 11 , sharing cost	www.samsung.com/bg/support
CROATIA	062 726 786	www.samsung.com/hr/support
CZECH	800 - SAMSUNG (800-726786)	www.samsung.com/cz/support
HUNGARY	0680SAMSUNG (0680-726-786) 0680PREMIUM (0680-773-648)	www.samsung.com/hu/support
MONTENEGRO	020 405 888	www.samsung.com/support
POLAND	0 801-172-678* lub +48 22 607-93-33 ** *(całkowity koszt połączenia jak za 1 impuls według taryfy operatora) ** (koszt połączenia według taryfy operatora)	www.samsung.com/pl/support
ROMANIA	08008 SAMSUNG (08008 726 7864) TOLL FREE No.	www.samsung.com/ro/support
SERBIA	011 321 6899	www.samsung.com/rs/support
SLOVAKIA	0800 - SAMSUNG(0800-726 786)	www.samsung.com/sk/support
LITHUANIA	8-800-77777	www.samsung.com/lt/support
LATVIA	8000-7267	www.samsung.com/lv/support
ESTONIA	800-7267	www.samsung.com/ee/support

DE68-04112D-00

ME83M

Mikrovlnná trouba

Příručka spotřebitele a pokyny pro přípravu pokrmů

Upozorňujeme, že záruka společnosti Samsung NEPOKRÝVÁ návštěvy servisního technika za účelem vysvětlení obsluhy výrobku, nápravy nesprávné instalace nebo kvůli provedení běžného čištění či údržby.

Planet First **100 % Recycled Paper**

Tato příručka je vyrobena ze 100 % recyklovaného papíru.

možnosti bez hranic

Děkujeme vám za zakoupení tohoto výrobku společnosti Samsung. Chcete-li získat přístup k dalším službám, zaregistrujte svůj výrobek na adrese

www.samsung.com/register

SAMSUNG

obsah

Bezpečnostní informace **2**
Funkce trouby **11**
Trouba 11
Ovládací panel 12
Příslušenství 12
Používání trouby **13**
Princip funkce mikrovlnné trouby 13
Kontrola správného chodu trouby 13
Nastavení času 14
Vaření/Ohřev 14
Výkonové stupně 15
Nastavení doby vaření 15
Zastavení vaření 15
Nastavení režimu úspory energie 15
Použití funkce Okamžitý ohřev / vaření 16
Používání funkce Automatické rozmrazování 17
Vaření ve více fázích 17
Vypnutí zvukového signálu 18
Bezpečnostní zámek mikrovlnné trouby 18
Pokyny pro výběr nádobí **18**
Odstraňování problémů a kódy chyb **19**
Odstraňování problémů 19
Kód chyby 20
Technické údaje **20**

bezpečnostní informace

JAK POUŽÍVAT TUTO PŘÍRUČKU

Právě jste si zakoupili mikrovlnnou troubu SAMSUNG. Tato příručka obsahuje cenné informace o přípravě pokrmů v mikrovlnné troubě:

- Bezpečnostní opatření
- Vhodné příslušenství a nádobí
- Praktické rady pro přípravu pokrmů
- Tipy pro přípravu pokrmů

POPISKY SYMBOLŮ A IKON

VÝSTRAHA — Rizika nebo nebezpečné zacházení, která mohou způsobit **vážná zranění nebo smrt**.

VAROVÁNÍ — Rizika nebo nebezpečné zacházení, která mohou způsobit **lehké zranění osob nebo škodu na majetku**.

Výstraha: Nebezpečí požáru	Výstraha: Horký povrch
Výstraha: Riziko zasažení elektrickým proudem	Výstraha: Výbušný materiál
Neprovádějte.	Nedotýkejte se.
Nerozebírejte.	Dodržte přesně pokyny.
Odpojte zástrčku napájecího kabelu z elektrické zásuvky.	Ověřte uzemnění spotřebiče, aby nedošlo k úrazu elektrickým proudem.
Vyžádejte si pomoc servisního střediska.	Poznámka
Důležité	

DŮLEŽITÉ BEZPEČNOSTNÍ POKYNY

TYTO POKYNY SI POZORNĚ PŘEČTĚTE A USCHOVEJTE K POZDĚJŠÍMU NAHLÉDNUTÍ.

Tato bezpečnostní opatření je třeba bezpodmínečně dodržovat.

Před použitím trouby je třeba postupovat podle následujících pokynů.

⚠ VÝSTRAHA (týká se pouze režimu mikrovlnné trouby)	
	VÝSTRAHA: Pokud jsou poškozená dvířka nebo těsnění dvířek, nesmí být trouba zapnuta, dokud ji neopraví kompetentní pracovník.
	VÝSTRAHA: Pro všechny osoby s výjimkou kompetentních pracovníků je nebezpečné provádět servis nebo opravy, při nichž je třeba sejmout kryt chránící před účinkem mikrovlnné energie.
	Tento spotřebič je určen pouze k použití v domácnosti.
	VÝSTRAHA: Dětem dovolte používat troubu bez dozoru pouze v případě, že jste je odpovídajícím způsobem poučili, jak ji bezpečně používat a jaká jsou rizika nesprávného použití.
	VÝSTRAHA: Děti od 8 let a starší a osoby se sníženými fyzickými, smyslovými nebo mentálními schopnostmi nebo nedostatkem zkušeností a znalostí mohou používat tento spotřebič pouze tehdy, jsou-li pod dohledem nebo jsou-li poučeny o bezpečném používání spotřebiče a rozumí možným rizikům. Děti by si neměly hrát se spotřebičem. Čištění a údržbu spotřebiče by neměly provádět děti, pokud nebudou starší 8 let a pod dozorem.
	Používejte pouze nádobí vhodné pro použití v mikrovlnné troubě.
	Při ohřívání potravin v plastových nebo papírových nádobách vždy troubu průběžně kontrolujte, protože by nádoby mohly vzplanout.
	Tato mikrovlnná trouba je určena pro ohřev pokrmů a nápojů. Při používání k sušení jídla nebo oblečení a nahřívání ohřívacích podložek, bačkor, houbiček, vlhkých utěrek a podobně hrozí úraz, vznícení, případně vznik požáru.
	Pokud se objeví kouř, troubu vypněte nebo odpojte napájecí kabel ze zásuvky a ponechte dvířka trouby zavřená, aby se udusily případné plameny.

★	**VÝSTRAHA:** V důsledku mikrovlnného ohřevu nápojů může dojít ke zpožděnému intenzivnímu varu. Proto je třeba s nádobou zacházet opatrně.
★	**VÝSTRAHA:** Kvůli možným popáleninám je nutné obsah dětských lahví před podáváním promíchat nebo protřepat a zkontrolovat jeho teplotu.
⊘	V mikrovlnné troubě nesmějí být ohřívána vejce ve skořápce ani natvrdo uvařená vejce ve skořápce, protože by mohla explodovat, a to dokonce i po skončení mikrovlnného ohřevu.
★	Troubu je třeba pravidelně čistit a odstraňovat všechny zbytky potravin.
☛	Pokud trouba nebude udržována v čistotě, může dojít k narušení povrchu. To by negativně ovlivnilo životnost spotřebiče a mohlo by vyústit i v nebezpečnou situaci.
⊘	Spotřebič není určen pro instalaci v obytných vozidlech, karavanech a podobných vozech.

★	Tento spotřebič není určen pro použití osobami (včetně malých dětí), které mají snížené fyzické, smyslové nebo mentální schopnosti nebo nemají dostatečné zkušenosti a znalosti. Výjimkou mohou být případy, kdy jejich bezpečnost zajistí odpovědná osoba, která bude na používání spotřebiče dohlížet a poskytne těmto osobám pokyny k jeho používání.
★	Dohlížejte na malé děti a zajistěte, aby si se spotřebičem nehrály.
✎	Vzhledem k bezpečnostnímu riziku smí poškozený napájecí kabel vyměnit pouze výrobce či servisní pracovník výrobce, případně osoba s podobnou kvalifikací.
⊘	**VÝSTRAHA:** Tekutiny ani jiné potraviny nesmějí být ohřívány v uzavřených nádobách, protože takové nádoby jsou náchylné k explozi.
⊘	Tento spotřebič nesmí být čištěn s použitím vysokotlakého nebo parního čističe.
★	Troubu je třeba umístit ve správné poloze a výšce, aby byl zajištěn snadný přístup k vnitřku a ovládání trouby.
★	Před prvním použitím trouby je třeba dát do trouby na 10 minut ohřát vodu.

★	Pokud spotřebič vydává zvláštní zvuky, je cítit zápach spáleniny nebo se objeví kouř, okamžitě odpojte zástrčku napájecího kabelu a obraťte se na nejbližší servisní středisko.
★	Mikrovlnnou troubu je nutné umístit tak, aby zástrčka zůstala přístupná.
⃠	Mikrovlnná trouba je určena pouze pro instalaci na pult nebo polici, neměla by být umístěna ve skříňce.

⚠ VÝSTRAHA
(týká se pouze režimu trouby) - volitelně

☛	**VÝSTRAHA:** Pracuje-li spotřebič v kombinovaném režimu, měly by jej děti používat pouze pod dohledem dospělých osob, protože dochází ke vzniku vysoké teploty.
★	Spotřebič se při používání zahřívá. Buďte opatrní a nedotýkejte se topných těles uvnitř trouby.
⃠	**VÝSTRAHA:** Během používání se mohou zahřát přístupné součásti. Zabraňte malým dětem přibližovat se.
⃠	Nesmí se používat parní čistič.

⃠	**VÝSTRAHA:** Před výměnou lampy je třeba spotřebič vypnout, aby nedošlo k úrazu elektrickým proudem.
★	**VÝSTRAHA:** Během používání se spotřebič a jeho přístupné součásti zahřívají. Buďte opatrní a nedotýkejte se topných těles. Děti mladší 8 let udržujte mimo dosah trouby, případně na ně dohlížejte.
✋	Pokud je spotřebič v provozu, mohou mít přístupné povrchy vysokou teplotu.
✋	Pokud je spotřebič v provozu, mohou být dvířka nebo vnější povrchy horké.
☛	Spotřebič a jeho napájecí kabel musí být mimo dosah dětí do 8 let.
★	Děti od 8 let a starší a osoby se sníženými fyzickými, smyslovými nebo mentálními schopnostmi nebo nedostatkem zkušeností a znalostí mohou používat tento spotřebič pouze tehdy, jsou-li pod dohledem nebo jsou-li poučeny o bezpečném používání spotřebiče a rozumí možným rizikům. Děti by si neměly hrát se spotřebičem. Děti bez dozoru by neměly provádět čištění a údržbu spotřebiče.

⃠	Nepoužívejte agresivní brusné čisticí prostředky ani ostré kovové škrabky pro čištění dvířek nebo skla trouby. Mohly by povrch poškrábat a způsobit popraskání skla.
⃠	Spotřebiče nejsou určeny pro ovládání externími časovači nebo samostatnými systémy dálkového ovládání.

Tento výrobek je zařízení ISM třídy B, skupiny 2. Definice skupiny 2, která zahrnuje všechna zařízení ISM, ve kterých je generována nebo používána radiofrekvenční energie ve formě elektromagnetického záření pro úpravu materiálů a vybavení pro EDM a obloukové svařování.
Zařízení skupiny B je zařízení vhodné pro používání v domácnosti a v provozovnách přímo připojených k elektrické síti rozvodu nízkého napětí, která zajišťuje dodávku energie pro domácnosti a obytné domy.

INSTALACE MIKROVLNNÉ TROUBY

Troubu umístěte na rovnou plochu ve výšce 85 cm nad podlahou. Tato plocha musí mít dostatečnou nosnost, aby bezpečně unesla hmotnost trouby.

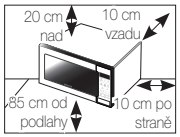

1. Při instalaci trouby zajistěte její přiměřenou ventilaci ponecháním nejméně 10 cm volného prostoru za troubou a po jejích stranách a 20 cm volného prostoru nad ní.
2. Vyjměte z vnitřku trouby všechny obalové materiály.
3. Nainstalujte otočný kruh a otočný talíř. Zkontrolujte, zda se otočný talíř volně otáčí. (pouze model s otočným talířem)
4. Mikrovlnnou troubu je nutné umístit tak, aby zástrčka zůstala přístupná.

☛ V případě poškození napájecího kabelu ho musí vyměnit výrobce, zástupce servisu výrobce nebo jiná osoba s odpovídající kvalifikací, jinak hrozí nebezpečí.
Kvůli vaší osobní bezpečnosti je potřeba, abyste kabel zapojili do řádně uzemněné elektrické zásuvky.

- Neinstalujte mikrovlnnou troubu do teplého ani vlhkého prostředí, například vedle tradiční trouby či topného tělesa. Je nutné dodržovat specifikace napájení trouby a veškeré prodlužovací kabely, pokud budou použity, musejí odpovídat stejnému standardu jako napájecí kabel dodávaný s troubou. Než troubu poprvé použijete, otřete vnitřní prostor trouby a těsnění dvířek vlhkým hadříkem.

ČIŠTĚNÍ MIKROVLNNÉ TROUBY

Následující součásti trouby by měly být pravidelně čištěny, aby nedocházelo k usazování částeček potravin a tuků:

- Vnitřní a vnější povrchy
- Dvířka a těsnění dvířek
- Otočný talíř a otočné kruhy (pouze model s otočným talířem)

- **VŽDY** zajistěte, aby bylo těsnění dvířek čisté a dvířka správně zavřená.
- Pokud trouba nebude udržována v čistotě, může dojít k narušení povrchu. To by negativně ovlivnilo životnost spotřebiče a mohlo by vyústit i v nebezpečnou situaci.

1. Vnější plochy očistěte měkkým hadříkem a teplou mýdlovou vodou. Opláchněte a osušte.
2. Skvrny nebo cákance na vnitřních površích odstraňte hadříkem namočeným v mýdlové vodě. Opláchněte a osušte.
3. Ztvrdlé částečky potravin a nepříjemný zápach odstraníte takto: vložte do trouby šálek zředěné citrónové šťávy a deset minut zahřívejte na maximální výkon.
4. Kdykoli je třeba, umyjte talíř v myčce.

- **NELIJTE** vodu do ventilačních otvorů. **NIKDY** nepoužívejte žádná brusná čistidla ani chemická rozpouštědla. Při čištění těsnění dvířek věnujte zvláštní pozornost tomu, aby se žádné částečky:
  - Nehromadily
  - Nebránily správnému zavírání dvířek

Vyčistěte vnitřní prostor mikrovlnné trouby ihned po každém použití slabým roztokem čisticího prostředku. Před čištěním však nechte troubu vychladnout, aby nedošlo ke zranění.

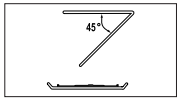

Pro pohodlnější čištění horní vnitřní části trouby je vhodné otočit topné těleso o 45° dolů a vyčistit je.
(pouze model s výklopným topným tělesem)

SKLADOVÁNÍ A OPRAVY MIKROVLNNÉ TROUBY

Při skladování trouby nebo jejím odevzdání do servisu je třeba dodržet několik jednoduchých bezpečnostních opatření.
Trouba se nesmí používat v případě, že jsou poškozena dvířka nebo těsnění dvířek:

- Rozbitý závěs
- Poškozené těsnění
- Zkroucený nebo prohnutý plášť trouby

Opravu smí provádět pouze kvalifikovaný technik zaměřený na opravy mikrovlnných trub.

NIKDY nesnímejte vnější plášť trouby. Má-li trouba poruchu a je třeba ji opravit, případně máte-li pochybnosti o jejím stavu:

- Odpojte ji z elektrické zásuvky
- Obraťte se na nejbližší poprodejní servisní středisko

Chcete-li troubu dočasně uskladnit, zvolte suché a bezprašné místo.
Důvod: Prach a vlhkost mohou negativně ovlivnit funkční součásti trouby.

Tato mikrovlnná trouba není určena pro komerční využití.

Z bezpečnostních důvodů nevyměňujte žárovku sami.
Obraťte se na nejbližší autorizované středisko péče o zákazníky společnosti Samsung a požádejte o výměnu žárovky kvalifikovaného technika.

⚠ VÝSTRAHA				
Opravy nebo úpravy spotřebiče smí provádět pouze kvalifikovaná osoba.	✓	✓	✓	✓
Neohřívejte tekutiny nebo jiné potraviny v uzavřených nádobách určených pro mikrovlnné trouby.	✓	✓	✓	✓
Z bezpečnostních důvodů nepoužívejte tlakové čisticí přístroje na vodu nebo páru.	✓	✓	✓	✓
Spotřebič neinstalujte do blízkosti topení a hořlavých materiálů nebo ve vlhkém, mastném nebo prašném prostředí, ani na místě vystaveném přímému slunečnímu záření a vodě, kde hrozí únik plynu, nebo na nerovné ploše.	✓	✓	✓	✓
Tento spotřebič musí být řádně uzemněn v souladu s místními předpisy.	✓	✓	✓	✓

	Kolíky a kontakty zástrčky napájecího kabelu pravidelně čistěte suchým hadříkem od veškerých cizích látek, jakými jsou např. prach nebo voda.	✓	✓	✓	✓
	Napájecí kabel nesmí být vystaven zvýšenému tahu a ohybu a nesmí se na něj pokládat těžké předměty.	✓	✓	✓	✓
	V případě úniku plynu (například propan-butanu apod.) okamžitě vyvětrejte a nedotýkejte se zástrčky napájecího kabelu.	✓	✓	✓	✓
	Nedotýkejte se napájecího kabelu mokrýma rukama.	✓	✓	✓	✓
	Nevypínejte spotřebič tak, že během provozu odpojíte zástrčku napájecího kabelu z elektrické zásuvky.	✓	✓	✓	✓
	Do spotřebiče nevkládejte prsty a cizí předměty. V případě, že do spotřebiče vnikne cizí látka, například voda, odpojte zástrčku napájecího kabelu a obraťte se na nejbližší servisní středisko.	✓	✓	✓	✓
	Spotřebič nesmí být vystaven nadměrnému tlaku nebo nárazům.	✓	✓	✓	✓
	Spotřebič nestavte na křehké předměty, jako je například keramický dřez nebo předměty ze skla.	✓	✓		
	K čištění spotřebiče nepoužívejte benzen, ředidlo, alkohol, parní ani vysokotlaké čističe.	✓	✓	✓	✓
	Ujistěte se, že napájecí napětí, kmitočet a proud odpovídají údajům uvedeným ve specifikacích výrobku.	✓	✓		✓
	Zapojte zástrčku napájecího kabelu pevně do zásuvky. Nepoužívejte rozdvojky, prodlužovací kabely nebo elektrické transformátory.	✓	✓	✓	
	Napájecí kabel nezavěšujte na kovové objekty. Umístěte jej mezi objekty nebo do prostoru za spotřebičem.	✓	✓	✓	
	Nepoužívejte poškozenou zástrčku napájecího kabelu, poškozený napájecí kabel ani uvolněnou elektrickou zásuvku. Pokud je poškozen napájecí kabel nebo zástrčka napájecího kabelu, obraťte se na nejbližší servisní středisko.	✓	✓	✓	✓

	Troubu je třeba chránit před přímým politím nebo postříkáním vodou.	✓	✓		
	Na troubu, dovnitř trouby nebo na její dvířka se nesmí pokládat těžké předměty.	✓	✓	✓	
	Na povrch spotřebiče nerozprašujte prchavé látky, např. insekticidy.	✓	✓		
	Neukládejte do trouby hořlavé materiály. Při ohřevu pokrmů nebo nápojů, které obsahují alkohol, je třeba dbát zvýšené opatrnosti, protože alkoholové výpary mohou přijít do kontaktu s horkými částmi trouby.	✓		✓	✓
	Děti se nesmí pohybovat v blízkosti dvířek, pokud je otevíráte nebo zavíráte; mohly by do nich narazit nebo si do nich přivřít prsty.	✓	✓	✓	✓
	VÝSTRAHA: Ohřívání nápojů v mikrovlnném režimu může způsobit zpožděný prudký var, proto je při manipulaci s nádobou třeba dbát zvýšené opatrnosti. Nechte VŽDY nádobu stát v troubě alespoň 20 sekund po skončení ohřevu, aby se teplota vyrovnala. Během ohřívání pokrm v případě potřeby míchejte a VŽDY jej zamíchejte po ohřátí. Jestliže dojde k opaření, postupujte podle těchto pokynů POSKYTNUTÍ PRVNÍ POMOCI: • Opařené místo ponořte alespoň na 10 minut do studené vody. • Zakryjte jej čistým suchým obvazem. • Nenanášejte žádný krém, olej ani tělové mléko.	✓	✓	✓	✓
	Nedávejte plech nebo rošt do vody krátce po vaření, neboť by to mohlo způsobit prasknutí nebo poškození plechu nebo roštu.				✓
	Nepoužívejte mikrovlnnou troubu k fritování, neboť nelze kontrolovat teplotu oleje. Mohlo by dojít k náhlému překypění horké tekutiny.	✓			✓

VAROVÁNÍ				
Používejte pouze nádobí a kuchyňské náčiní vhodné pro použití v mikrovlnných troubách; NEPOUŽÍVEJTE jakékoli kovové nádoby, nádobí se zlatými nebo stříbrnými linkami, jehly na špíz, vidličky apod. Z papírových a plastových sáčků sejměte kovové sponky. Důvod: Mohou vzniknout elektrické oblouky a jiskry a poškodit troubu.	✓		✓	✓
Nepoužívejte mikrovlnnou troubu k sušení papíru ani oblečení.	✓		✓	✓
K přípravě malého množství potravin použijte kratší čas, aby nedošlo k přehřátí a spálení jídla.	✓		✓	✓
Neponořujte napájecí kabel ani zástrčku do vody a dbejte na to, aby napájecí kabel nebyl v blízkosti zdrojů tepla.	✓	✓		
V mikrovlnné troubě nesmějí být ohřívána vejce ve skořápce ani natvrdo uvařená vejce ve skořápce, protože by mohla explodovat, a to dokonce i po skončení mikrovlnného ohřevu. Neohřívejte ani vzduchotěsné nebo vakuově uzavřené láhve, sklenice a nádoby, ořechy ve skořápce, rajčata apod.			✓	✓
Nezakrývejte ventilační otvory textiliemi ani papírem. Mohly by se vznítit, protože z trouby vychází horký vzduch. Trouba se může přehřát a v takovém případě se automaticky vypne a zůstane vypnutá, dokud se dostatečně neochladí.	✓		✓	
Při vyjímání pokrmu z trouby vždy používejte kuchyňské chňapky, aby nedošlo k popálení.			✓	
Aby se zabránilo intenzivnímu varu, zamíchejte ohřívané tekutiny během ohřevu nebo po jeho dokončení a poté je nechejte alespoň 20 sekund odstát.			✓	
Při otevírání dvířek trouby stůjte ve vzdálenosti natažené paže. Předejdete tak opaření uvolněným horkým vzduchem nebo párou.			✓	
Nezapínejte prázdnou mikrovlnnou troubu. Mikrovlnná trouba se z bezpečnostních důvodů automaticky vypne na 30 minut. Doporučujeme ponechat v troubě sklenici s vodou, která absorbuje mikrovlnnou energii v případě nechtěného zapnutí trouby.	✓			✓
Troubu instalujte tak, aby byl dodržen požadavek na volný prostor kolem ní uvedený v této příručce. (viz část Instalace mikrovlnné trouby)	✓		✓	
Při připojování jiných elektrických zařízení do zásuvek v blízkosti trouby postupujte opatrně.	✓	✓	✓	

BEZPEČNOSTNÍ OPATŘENÍ ZABRAŇUJÍCÍ NADMĚRNÉMU VYSTAVENÍ MIKROVLNNÉ ENERGII. (TÝKÁ SE POUZE REŽIMU MIKROVLNNÉ TROUBY)

Pokud nebudou dodržovány následující bezpečnostní pokyny, může dojít ke škodlivému vystavení mikrovlnné energii.

(a) Trouba nesmí být v žádném případě spouštěna s otevřenými dvířky. Nesmíte manipulovat s bezpečnostními zámky (západky dvířek) a do otvorů bezpečnostních zámků nesmějí být vkládány žádné předměty.

(b) Mezi dvířka trouby a vloženou potravinu NEVKLÁDEJTE žádné předměty. Zabraňte hromadění zbytků potravin a čisticích prostředků na povrchu těsnění. Zajistěte, aby dvířka a plochy těsnění byly na dvířkách stále čisté. Nejprve je otřete vlhkým hadříkem a poté měkkým suchým hadříkem.

(c) Troubu NEZAPÍNEJTE, pokud je poškozená. Nechte ji opravit kvalifikovaným a výrobcem vyškoleným technikem, zaměřeným na opravy mikrovlnných trub. Je velmi důležité, aby se dvířka trouby správně zavírala a nebyly poškozeny následující součásti trouby:

(1) dvířka (nesmějí být ohnutá)

(2) závěsy dvířek (nesmějí být rozbité ani uvolněné)

(3) těsnění dvířek a povrch těsnění

(d) Troubu nesmí seřizovat ani opravovat nikdo jiný než řádně kvalifikovaný a výrobcem vyškolený technik zaměřený na opravy mikrovlnných trub.

Společnost Samsung bude účtovat poplatek v případě výměny příslušenství nebo opravy kosmetického defektu, pokud poškození jednotky a/nebo poškození nebo ztrátu příslušenství způsobil zákazník. Položky, které tyto podmínky zahrnují:

(a) Proražená, poškrábaná nebo rozbitá dvířka, držadlo, vnější panel nebo ovládací panel.

(b) Rozbitý nebo chybějící plech, válečkové vedení, spojka nebo drátěný rošt.

- Tento spotřebič používejte pouze pro účely, pro které je určen a které jsou uvedeny v této příručce. Výstrahy a důležité pokyny pro zajištění bezpečnosti uvedené v této příručce nepředstavují vyčerpávající popis podmínek a situací, k nimž může dojít. Je na vaší odpovědnosti, abyste si při instalaci, údržbě a provozu spotřebiče počínali rozumně, pečlivě a opatrně.
- Následující pokyny k obsluze se týkají různých modelů, proto se vlastnosti vaší mikrovlnné trouby mohou mírně lišit od charakteristik uvedených v příručce a nemusí být použity všechny výstražné symboly. Máte-li jakékoli dotazy nebo připomínky, můžete se obrátit na nejbližší servisní středisko nebo vyhledat pomoc a informace online na adrese www.samsung.com.
- Tato mikrovlnná trouba je určena pro ohřev pokrmů. Je určena pouze pro domácí použití. Tento spotřebič se nesmí používat k ohřevu textilií nebo polštářků plněných semínky. Hrozí popálení a riziko požáru. Výrobce nenese žádnou zodpovědnost za nevhodné nebo nesprávné použití tohoto spotřebiče.
- Pokud trouba nebude udržována v čistotě, může dojít k narušení povrchu. To by negativně ovlivnilo životnost spotřebiče a mohlo by vyústit i v nebezpečnou situaci.

SPRÁVNÁ LIKVIDACE VÝROBKU (ELEKTRICKÝ A ELEKTRONICKÝ ODPAD)

(Platí pro země s odděleným systémem sběru)

Toto označení na výrobku, jeho příslušenství nebo dokumentaci znamená, že výrobek a jeho elektronické příslušenství (například nabíječku, náhlavní sadu, USB kabel) je po skončení životnosti zakázáno likvidovat jako běžný komunální odpad. Možným negativním dopadům na životní prostředí nebo lidské zdraví způsobeným nekontrolovanou likvidací zabráníte oddělením zmíněných produktů od ostatních typů odpadu a jejich zodpovědnou recyklací za účelem udržitelného využívání druhotných surovin.

Uživatelé z řad domácností by si měli od prodejce, u něhož produkt zakoupili, nebo u příslušného městského úřadu vyžádat informace, kde a jak mohou tyto výrobky odevzdat k bezpečné ekologické recyklaci.

Podnikoví uživatelé by měli kontaktovat dodavatele a zkontrolovat všechny podmínky kupní smlouvy. Tento výrobek a jeho elektronické příslušenství nesmí být likvidován spolu s ostatním průmyslovým odpadem.

funkce trouby

TROUBA

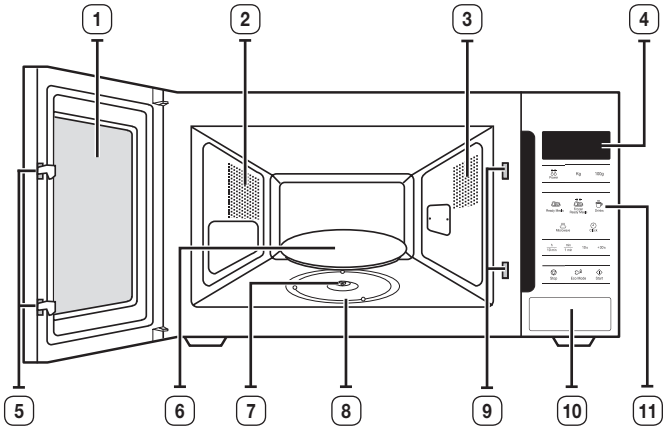

1. DVÍŘKA
2. VENTILAČNÍ OTVORY
3. OSVĚTLENÍ
4. DISPLEJ
5. ZÁPADKY DVÍŘEK
6. OTOČNÝ TALÍŘ
7. SPOJKA
8. OTOČNÝ KRUH
9. OTVORY BEZPEČNOSTNÍHO ZÁMKU
10. TLAČÍTKO PRO OTEVŘENÍ DVÍŘEK
11. OVLÁDACÍ PANEL

OVLÁDACÍ PANEL

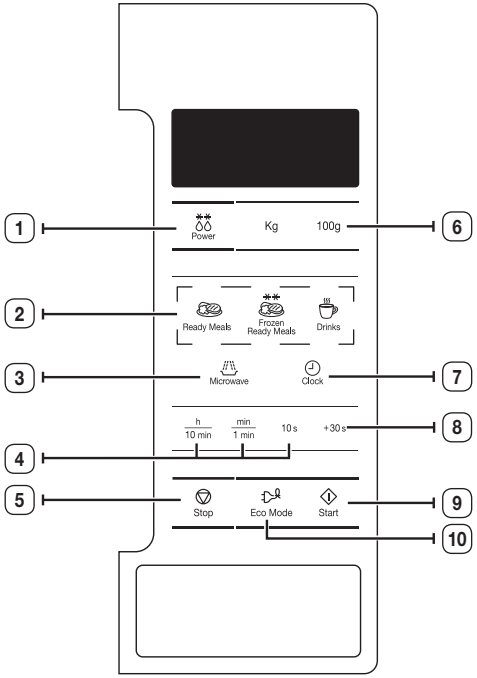

1. VÝBĚR FUNKCE AUTOMATICKÉ ROZMRAZOVÁNÍ
2. VÝBĚR FUNKCE OKAMŽITÉHO OHŘEVU / VAŘENÍ
3. TLAČÍTKO REŽIMU MIKROVLNNÝ OHŘEV
4. TLAČÍTKO NASTAVENÍ ČASU
5. TLAČÍTKO ZASTAVIT/ZRUŠIT
6. VÝBĚR HMOTNOSTI
7. NASTAVENÍ HODINY
8. TLAČÍTKO +30 s
9. TLAČÍTKO START
10. TLAČÍTKO ÚSPORY ENERGIE

PŘÍSLUŠENSTVÍ

V závislosti na zakoupeném modelu je dodáváno několik kusů příslušenství, které lze využít různým způsobem.

	1. **Otočný kruh**, který je třeba vložit do středu trouby. **Účel:** Otočný kruh slouží jako podpora otočného talíře.
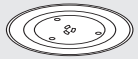	2. **Otočný talíř**, který je třeba umístit na otočný kruh, středem na spojku. **Účel:** Otočný talíř představuje hlavní varnou plochu. Lze jej snadno vyjmout a vyčistit.

☛ **NESPOUŠTĚJTE** žádnou funkci mikrovlnné trouby, dokud nevložíte na místo otočný kruh a otočný talíř.

PRINCIP FUNKCE MIKROVLNNÉ TROUBY

Mikrovlny jsou vysokofrekvenční elektromagnetické vlny. Uvolněná energie umožňuje vařit nebo ohřívat pokrmy, aniž by měnily tvar nebo barvu.

Mikrovlnnou troubu lze použít k:

- Rozmrazování (ruční a automatické)
- Vaření
- Ohřevu

Princip vaření:

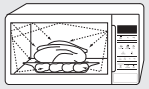	**1.** Mikrovlny generované magnetronem se rovnoměrně rozptýlí, protože se pokrm otáčí na otočném talíři. Díky tomu se pokrm rovnoměrně uvaří.
	2. Pokrmy pohlcují mikrovlny přibližně do hloubky 2,5 cm. Vaření potom pokračuje procesem rozptýlení tepla v pokrmu.
	3. Doba vaření se liší podle použitého nádobí a podle vlastností pokrmu: • Množství a hustota • Obsah vody • Počáteční teplota (podle toho, zda byla potravina v chladničce nebo nikoli)

Protože se střed pokrmu ohřívá díky rozptýlení tepla, vaření pokračuje i po vyjmutí pokrmu z trouby. Proto je třeba dodržovat dobu odstání uvedenou v receptech popsaných v této příručce. Zajistíte tím:

- Rovnoměrné uvaření ve středu pokrmu.
- Stejnou teplotu v celém pokrmu.

KONTROLA SPRÁVNÉHO CHODU TROUBY

Následující jednoduchý postup vám umožní zkontrolovat, zda trouba vždy funguje správně.

Otevřete dvířka trouby zatažením za rukojeť na pravé straně dvířek. Položte na otočný talíř sklenici s vodou. Poté zavřete dvířka.

Microwave h 10 min / min 1 min / 10 s	**1.** Stiskněte tlačítko **Microwave (Mikrovlnný ohřev)** a nastavte čas na 4-5 minut příslušným počtem stisknutí tlačítka **1 min**.
Start	**2.** Stiskněte tlačítko **Start**. **Výsledek:** Trouba bude ohřívat vodu po dobu 4 až 5 minut. Poté by se voda měla vařit.

Troubu je nutno připojit do příslušné elektrické zásuvky ve zdi. Otočný talíř musí být v troubě na svém místě. Pokud použijete jiný výkonový stupeň než maximální stupeň, voda se začne vařit po delší době.

NASTAVENÍ ČASU

Mikrovlnná trouba je vybavena vestavěnými hodinami. Po připojení napájení se na displeji automaticky zobrazí údaj „:0“, „88:88“ nebo „12:00“.
Nastavte aktuální čas. Čas lze zobrazit buď ve 24hodinovém nebo ve 12hodinovém formátu. Hodiny je nutno nastavit:

- Když poprvé instalujete mikrovlnnou troubu
- Po výpadku napájení

Nezapomeňte hodiny seřídit při přechodu na letní a zpět na zimní čas.

Clock	**1.** Chcete-li zobrazit čas ve... 24hodinovém formátu. 12hodinovém formátu. Stiskněte jednou nebo dvakrát tlačítko **Clock (Hodiny)**.
h 10 min / min 1 min	**2.** Hodiny nastavte pomocí tlačítka **h** a minuty pomocí tlačítka **min**.
Clock	**3.** Po zobrazení správného času stisknutím tlačítka **Clock (Hodiny)** spustíte hodiny. **Výsledek:** Čas se zobrazuje vždy, když troubu právě nepoužíváte.

VAŘENÍ/OHŘEV

Následující postup popisuje způsob vaření nebo ohřevu pokrmů.
Než ponecháte troubu bez dozoru, VŽDY zkontrolujte nastavení vaření.
Nejprve položte pokrm do středu otočného talíře a zavřete dvířka.

Microwave	**1.** Stiskněte tlačítko **Microwave (Mikrovlnný ohřev)**. **Výsledek:** Zobrazí se indikátor 800 W (maximální výkon): Vyberte vhodný výkonový stupeň opakovaným stisknutím tlačítka **Microwave (Mikrovlnný ohřev)**, dokud se nezobrazí odpovídající údaj ve wattech. Příslušné hodnoty naleznete v tabulce výkonových stupňů na další straně.
h 10 min / min 1 min	**2.** Nastavte požadovanou dobu přípravy pokrmu stisknutím tlačítek **10 min**, **1 min** a **10 s**.
Start	**3.** Stiskněte tlačítko **Start**. **Výsledek:** Rozsvítí se osvětlení trouby a otočný talíř se začne otáčet. Spustí se vaření a po jeho ukončení zazní čtyři zvukové signály.

Nikdy nezapínejte prázdnou mikrovlnnou troubu.

VÝKONOVÉ STUPNĚ

K dispozici je volba z níže uvedených výkonových stupňů.

Výkonový stupeň	Výkon
VYSOKÝ	800 W
STŘEDNĚ VYSOKÝ	600 W
STŘEDNÍ	450 W
STŘEDNĚ NÍZKÝ	300 W
ROZMRAZOVÁNÍ	180 W
NÍZKÝ	100 W

Jestliže vyberete vyšší výkonový stupeň, je nutné zkrátit dobu vaření.

Jestliže vyberete nižší výkonový stupeň, je nutné prodloužit dobu vaření.

NASTAVENÍ DOBY VAŘENÍ

+30 s	Každým stisknutím tlačítka **+30 s** přidáte 30 sekund.
Start	Stiskněte tlačítko **Start**.

ZASTAVENÍ VAŘENÍ

Vaření lze kdykoli zastavit a zkontrolovat stav pokrmu.

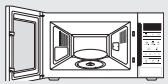	**1.** Dočasné zastavení: Otevřete dvířka. **Výsledek:** Vaření se ukončí. Vaření obnovíte uzavřením dvířek a opětovným stisknutím tlačítka **Start**.
Stop	**2.** Chcete-li činnost zcela zastavit: Stiskněte tlačítko **Stop (Zastavit)**. **Výsledek:** Vaření se ukončí. Chcete-li zrušit nastavení vaření, znovu stiskněte tlačítko **Stop (Zastavit)**.

Před zahájením vaření je možné zrušit jakékoli nastavení, stačí stisknout tlačítko **Stop (Zastavit)**.

NASTAVENÍ REŽIMU ÚSPORY ENERGIE

Trouba je vybavena režimem úspory energie. Tato funkce zajišťuje úsporu energie, když není trouba používána. Běžným režimem je pohotovostní režim, ve kterém je trouba vypnutá a zobrazují se hodiny.

Eco Mode	• Stiskněte tlačítko **Eco Mode (Úspory Energie)**. **Výsledek:** Displej se vypne. • Chcete-li režim úspory energie ukončit, otevřete dvířka nebo stiskněte libovolné tlačítko. Trouba bude připravena k použití.

Funkce automatické úspory energie
Pokud během nastavování nebo ve stavu dočasného zastavení nevyberete žádnou funkci, funkce se po 25 minutách zruší a zobrazí se hodiny.
Jsou-li dvířka trouby otevřená, po pěti minutách dojde k vypnutí světla.

POUŽITÍ FUNKCE OKAMŽITÝ OHŘEV / VAŘENÍ

Při použití funkce okamžitého ohřevu / vaření se doba vaření nastaví automaticky. Můžete si vybrat porce stisknutím tlačítka. **Okamžitý ohřev / vaření** tolikrát, kolikrát bude třeba.

Nejprve položte pokrm do středu otočného talíře a zavřete dvířka.

Ready Meals / Frozen Ready Meals / Drinks	**1.** Podle potřeby stiskněte několikrát příslušné tlačítko funkce **Okamžitý ohřev / vaření**.
Start	**2.** Stiskněte tlačítko **Start**. **Výsledek:** Po dokončení: 1) Čtyřikrát zazní zvukový signál. 2) Třikrát zazní zvukový signál připomínající ukončení vaření. (jednou každou minutu) 3) Znovu se zobrazí aktuální čas.

Používejte pouze nádobí, které je vhodné a bezpečné pro vaření v mikrovlnné troubě.

V následující tabulce jsou uvedeny různé programy, množství a příslušné pokyny funkce okamžitého ohřevu / vaření.

Pokrm	Velikost porce	Pokyny
Ready Meals (Hotové pokrmy)	300 až 350 g 400 až 450 g	Vložte na keramický talíř a zakryjte potravinovou fólií, vhodnou do mikrovlnné trouby. Tyto programy jsou vhodné pro pokrmy tvořené třemi složkami (například maso v omáčce se zeleninou a přílohou, například bramborami, rýží nebo těstovinami). Nechte 3 minut odstát.
Frozen Ready Meals (Hotové mražené pokrmy)	300 až 350 g 400 až 450 g	Vezměte hotový mražený pokrm a zkontrolujte, zda je jeho obal vhodný pro použití v mikrovlnné troubě. Propíchněte fólii na hotovém pokrmu. Položte hotový mražený pokrm do středu otočného talíře. Tento program je vhodný pro mražené hotové pokrmy tvořené třemi složkami (například maso v omáčce se zeleninou a přílohou, například bramborami, rýží nebo těstovinami). Nechte 4 minut odstát.
Drinks (Nápoje) (káva, mléko, čaj, voda o pokojové teplotě)	150 ml (1 šálek) 250 ml (1 hrnek)	Nalijte do keramického šálku a ohřívejte bez zakrytí. Šálek (150 ml) nebo hrnek (250 ml) položte do středu otočného talíře. Před odstavením a po něm pečlivě zamíchejte. Nechte 1 až 2 minuty odstát.

POUŽÍVÁNÍ FUNKCE AUTOMATICKÉ ROZMRAZOVÁNÍ

Funkce automatického rozmrazování umožňují rozmrazovat maso, drůbež nebo ryby. Doba rozmrazování a výkonový stupeň se nastavují automaticky. Stačí jednoduše vybrat program a hmotnost.

Používejte pouze nádobí, které je vhodné a bezpečné pro vaření v mikrovlnné troubě.

Nejprve položte mražený pokrm do středu otočného talíře a zavřete dvířka.

Power	**1.** Stiskněte tlačítko **Power Defrost (Rozmrazování)**. **Výsledek:** Zobrazí se následující údaj:
Kg 100g	**2.** Vyberte hmotnost potraviny stisknutím tlačítek **Kg** nebo **100g**. Je možné nastavit maximálně 1500 g.
Start	**3.** Stiskněte tlačítko **Start**. **Výsledek:** • Spustí se rozmrazování. • V polovině rozmrazování vydá trouba zvukový signál, který připomíná nutnost otočit potravinu. • Dalším stisknutím tlačítka **Start** rozmrazování dokončíte.

Potraviny lze rozmrazovat také ručně. V tom případě zvolte funkci mikrovlnného vaření / ohřevu při výkonu 180 W. Další informace naleznete v části „Vaření/Ohřev“ na straně 14.

V následující tabulce jsou uvedeny různé programy, množství a příslušné pokyny k funkci Rozmrazování.
Před rozmrazováním odstraňte veškeré obalové materiály. Maso, drůbež nebo ryby položte na keramický talíř.

Pokrm	Velikost porce	Pokyny
Maso	200 až 1500 g	Okraje chraňte alobalem. Po zaznění zvukového signálu kousky otočte. Tento program je vhodný pro maso, například steaky, kotlety nebo mleté maso, kuřecí kousky, celé kuře nebo rybí filety. Nechte 15 až 60 minut odstát.
Drůbež		
Ryby		

VAŘENÍ VE VÍCE FÁZÍCH

Mikrovlnnou troubu lze naprogramovat pro vaření až ve třech fázích.

Příklad: Chtěli byste rozmrazit potravinu a poté ji uvařit, aniž byste po každé fázi museli znovu nastavovat troubu. Tímto způsobem můžete 500g rybu připravit ve třech fázích:

- Rozmrazování
- Vaření I
- Vaření II

Při vaření ve více fázích můžete nastavit dvě nebo tři fáze. Pokud nastavíte tři fáze, pak první fází musí být rozmrazování. Tlačítko **Start** netiskněte do té doby, než nastavíte poslední fázi.

Power	**1.** Stiskněte tlačítko **Power Defrost (Rozmrazování)**.
Kg 100g	**2.** Nastavte hmotnost opakovaným stisknutím tlačítek **Kg** nebo **100g** (v tomto příkladu je to 500 g).
Microwave	**3.** Stiskněte tlačítko **Microwave (Mikrovlnný ohřev)**. Mikrovlnný režim (I): V případě potřeby nastavte výkonový stupeň jedním nebo vícenásobným stisknutím tlačítka **Microwave (Mikrovlnný ohřev)**. (v tomto příkladu je to 600 W).
h 10 min / min 1 min / 10 s	**4.** Nastavte požadovanou dobu přípravy pokrmu odpovídajícím počtem stisknutí tlačítek **10 min**, **1 min** a **10 s** (v tomto příkladu jsou to 4 minuty).
Microwave	**5.** Stiskněte tlačítko **Microwave (Mikrovlnný ohřev)**. Mikrovlnný režim (II): V případě potřeby nastavte výkonový stupeň opětovným jedním nebo vícenásobným stisknutím tlačítka **Microwave (Mikrovlnný ohřev)**. (v tomto příkladu je to 450 W).
h 10 min / min 1 min / 10 s	**6.** Nastavte požadovanou dobu přípravy pokrmu odpovídajícím počtem stisknutí tlačítek **10 min**, **1 min** a **10 s** (v tomto příkladu je to 5 minut).

(pokračování)

Start	**7.** Stiskněte tlačítko **Start**. **Výsledek:** Postupně jsou vybírány tři režimy [rozmrazování a vaření (I, II)]. V závislosti na zvoleném režimu rozmrazování vám trouba může zvukovým signálem připomenout v polovině rozmrazování, že je třeba potravinu otočit. • Po skončení vaření trouba vydá čtyřikrát zvukový signál.

VYPNUTÍ ZVUKOVÉHO SIGNÁLU

Zvukový signál lze kdykoli vypnout.

Stop Start	**1.** Stiskněte současně tlačítka **Stop (Zastavit)** a **Start**. **Výsledek:** Trouba přestane vydávat zvukový signál při každém stisknutí tlačítka. OFF
	2. Zvukový signál lze znovu zapnout opětovným současným stisknutím tlačítek **Stop (Zastavit)** a **Start**. **Výsledek:** Zvukový signál trouby bude znovu aktivní. On

BEZPEČNOSTNÍ ZÁMEK MIKROVLNNÉ TROUBY

Tato mikrovlnná trouba je vybavena speciálním programem pro bezpečnost dětí. Ten umožňuje troubu „uzamknout“ tak, aby ji nemohly náhodně spustit děti ani nikdo nekompetentní.
Troubu můžete kdykoli uzamknout.

Stop Clock	**1.** Stiskněte současně tlačítka **Stop (Zastavit)** a **Clock (Hodiny)**. **Výsledek:** Trouba se zamkne (nelze vybírat žádné funkce). L
	2. Troubu lze odemknout opět současným stisknutím tlačítek **Stop (Zastavit)** a **Clock (Hodiny)**. **Výsledek:** Poté můžete troubu normálně používat.

pokyny pro výběr nádobí

Aby se potraviny v mikrovlnném režimu uvařily či upekly, musejí jimi mikrovlny proniknout. Použité nádobí nesmí mikrovlny odrážet ani pohlcovat.
Proto je třeba pečlivě volit nádobí. Je-li nádobí označeno jako vhodné a bezpečné pro vaření v mikrovlnné troubě, nemusíte si dělat starosti.
V následujícím seznamu jsou uvedeny různé typy nádobí a informace o tom, zda a jak se mají používat v mikrovlnné troubě.

Nádobí	Bezpečné pro mikrovlnné trouby	Poznámky
Alobal	✓✗	Lze jej použít v malém množství k ochraně částí pokrmů před převařením. Při použití příliš velkého množství alobalu nebo v případě, že je alobal příliš blízko stěny trouby, může dojít ke vzniku elektrického oblouku.
Pečicí talíř	✓	Nepředehřívejte jej delší dobu než osm minut.
Čínský porcelán a keramika	✓	Porcelán, keramika, glazovaná keramika a kostní porcelán jsou obvykle vhodné, pokud nemají kovové zdobení.
Jednorázové nádobí z polyesterového kartonu	✓	V těchto nádobách jsou baleny některé mražené potraviny.
Balení potravin rychlého občerstvení		
• Polystyrénové kelímky	✓	Lze je použít pro ohřívání pokrmů. Při přehřátí se polystyrén může roztavit.
• Papírové sáčky nebo noviny	✗	Mohou se vznítit.
• Recyklovaný papír nebo kovové lemy	✗	Může způsobit vznik elektrického oblouku.
Sklo		
• Nádobí určené pro použití v troubě i k servírování	✓	Je možné použít, pokud nemá kovové zdobení.
• Jemné skleněné nádobí	✓	Lze je použít pro ohřívání pokrmů nebo tekutin. Tenké sklo může při náhlém zahřátí prasknout nebo se roztříštit.
• Zavařovací sklenice	✓	Je nutné sejmout víčko. Vhodné pouze pro ohřívání.

Nádobí	Bezpečné pro mikrovlnné trouby	Poznámky
Kovy		
• Nádobí	✗	Může způsobit vznik elektrického oblouku nebo požár.
• Uzávěry sáčků do mrazničky	✗	
Papír		
• Talíře, kelímky a kuchyňské utěrky	✓	Pro krátkou dobu vaření a ohřívání. Také pro absorpci přebytečné vlhkosti.
• Recyklovaný papír	✗	Může způsobit vznik elektrického oblouku.
Plasty		
• Nádoby	✓	Zvláště pokud jde o termoplast odolný proti teplu. Některé plasty se při vysokých teplotách mohou zkroutit nebo ztratit barvu. Nepoužívejte melaminové plasty.
• Potravinová fólie	✓	Lze použít k udržení vlhkosti. Nesmí se dotýkat potraviny. Při odstraňování fólie buďte opatrní, protože bude unikat horká pára.
• Sáčky do mrazničky	✓✗	Pouze jsou-li vhodné pro vaření nebo mikrovlnnou troubu. Nesmí být vzduchotěsné. V případě potřeby propíchněte vidličkou.
Voskový papír nebo papír odolný proti tukům	✓	Lze je použít k uchování vlhkosti a zabránění postříkání.

✓ **: Doporučené** ✓✗ **: Buďte opatrní** ✗ **: Nebezpečné**

odstraňování problémů a kódy chyb

ODSTRAŇOVÁNÍ PROBLÉMŮ

Pokud se setkáte s následujícími potížemi, vyzkoušejte popsaná řešení.

Jedná se o běžný jev.

- Kondenzace uvnitř trouby.
- Proud vzduchu kolem dvířek a vnějšího pláště.
- Odraz světla kolem dvířek a vnějšího krytu.
- Pára unikající zpoza dvířek nebo ventilačních otvorů.

Trouba se po stisknutí tlačítka Start nezapne.

- Jsou dvířka úplně zavřená?

Pokrm není vůbec uvařený.

- Nastavili jste správně čas a/nebo stiskli tlačítko Start?
- Jsou dvířka zavřená?
- Nepřetížili jste elektrický obvod a nedošlo k přepálení pojistky nebo vypadnutí elektrického jističe?

Pokrm je převařený nebo nedovařený.

- Byla nastavena vhodná doba vaření, odpovídající typu pokrmu?
- Byl zvolen vhodný výkonový stupeň?

Žárovka nefunguje.

- Z bezpečnostních důvodů nevyměňujte žárovku sami. Obraťte se na nejbližší autorizované středisko péče o zákazníky společnosti Samsung a požádejte o výměnu žárovky kvalifikovaného technika.

Trouba způsobuje rušení rádia nebo televize.

- Při provozu trouby je možné pozorovat mírné rušení televize nebo rádia. Jedná se o běžný jev. Problém vyřešíte tak, že umístíte troubu mimo dosah televizorů, rádiových přijímačů a antén.
- Pokud mikroprocesor trouby zjistí rušení, může dojít k resetování displeje. Tento problém vyřešíte odpojením napájecí zástrčky a jejím opětovným zapojením. Resetujte čas.

Jiskření a praskání uvnitř trouby (elektrický oblouk).

- Nepoužili jste nádobí s kovovým zdobením?
- Nezapomněli jste uvnitř trouby vidličku nebo jiné kovové kuchyňské náčiní?
- Není alobal příliš blízko vnitřních stěn trouby?

Kouř a zápach při prvním použití.

- Jedná se o dočasný stav způsobený zahříváním nových součástí. Kouř a zápach zcela odezní po 10 minutách provozu.
  Pokud se chcete zápachu zbavit rychleji, spusťte mikrovlnnou troubu s vloženým vymačkaným citronem nebo citrónovou šťávou.

Pokud výše uvedené pokyny nevedly k odstranění problému, obraťte se na místní zákaznické středisko společnosti SAMSUNG.
Připravte si laskavě následující informace:

- Číslo modelu a výrobní číslo; obvykle na zadní části trouby
- Podrobné informace o záruce
- Srozumitelný popis problému

Poté se obraťte na svého prodejce nebo servis SAMSUNG.

KÓD CHYBY

Zobrazila se zpráva „SE“.

- Zpráva „SE“ znamená toto: Vyčistěte tlačítka a ujistěte se, že povrch a okolí tlačítek jsou suché. Vypněte mikrovlnnou troubu a znovu použijte požadovanou funkci.
  Pokud se problém bude opakovat, obraťte se na místní středisko péče o zákazníky společnosti SAMSUNG.

Zobrazila se zpráva „E-12“.

- Zpráva „E-12“ označuje zkrat plynového snímače. Tato chyba může nastat v důsledku vysoké vlhkosti ve vnitřním prostoru trouby, pokud mikrovlnnou troubu znovu spustíte krátce po dokončení předchozího pokrmu. V tomto případě je možné, že plynový snímač není mimo provoz, proto vypněte mikrovlnnou troubu a zopakujte nastavení. Pokud se chyba bude opakovat, obraťte se na místní středisko péče o zákazníky společnosti SAMSUNG.

V případě, že se zobrazí jiné kódy nebo navržené řešení nevyřeší problém, obraťte se na místní středisko péče o zákazníky společnosti SAMSUNG.

technické údaje

Společnost SAMSUNG se stále snaží vylepšovat své výrobky. Jak technické údaje, tak tyto pokyny pro uživatele proto mohou být změněny bez předchozího upozornění.
V souladu s obecným předpisem 2/1984 (III.10) BKM-IpM jako distributor potvrzujeme, že trouba Samsung ME83M odpovídá níže uvedeným technologickým parametrům.

Model	ME83M
Zdroj napájení	230 V - 50 Hz
Spotřeba energie Mikrovlnný režim	 1150 W
Výstupní výkon	100 W / 800 W (IEC-705)
Provozní frekvence	2450 MHz
Magnetron	OM75S (31)
OM75S (31)	Motor chladicího ventilátoru
Rozměry (Š x V x H) Vnější Vnitřní prostor trouby	 489 x 275 x 339 mm 330 x 211 x 324 mm
Objem	23 litrů
Hmotnost Čistá	 Přibližně 12 kg
Úroveň hluku	40 dBA

POZNÁMKA

POZNÁMKA

POZNÁMKA

POZNÁMKA

POZNÁMKA

POZNÁMKA

DOTAZY NEBO POZNÁMKY

ZEMĚ	ZAVOLEJTE NÁM	NEBO NÁS NAVŠTIVTE NA WEBU
BOSNIA	051 331 999	www.samsung.com/support
BULGARIA	07001 33 11 , sharing cost	www.samsung.com/bg/support
CROATIA	062 726 786	www.samsung.com/hr/support
CZECH	800 - SAMSUNG (800-726786)	www.samsung.com/cz/support
HUNGARY	0680SAMSUNG (0680-726-786) 0680PREMIUM (0680-773-648)	www.samsung.com/hu/support
MONTENEGRO	020 405 888	www.samsung.com/support
POLAND	0 801-172-678* lub +48 22 607-93-33 ** *(całkowity koszt połączenia jak za 1 impuls według taryfy operatora) ** (koszt połączenia według taryfy operatora)	www.samsung.com/pl/support
ROMANIA	08008 SAMSUNG (08008 726 7864) TOLL FREE No.	www.samsung.com/ro/support
SERBIA	011 321 6899	www.samsung.com/rs/support
SLOVAKIA	0800 - SAMSUNG(0800-726 786)	www.samsung.com/sk/support
LITHUANIA	8-800-77777	www.samsung.com/lt/support
LATVIA	8000-7267	www.samsung.com/lv/support
ESTONIA	800-7267	www.samsung.com/ee/support

DE68-04112D-00

MEMO

MEMO

MEMO

MEMO

QUESTIONS OR COMMENTS

COUNTRY	CALL	OR VISIT US ONLINE AT
BOSNIA	051 331 999	www.samsung.com/support
BULGARIA	07001 33 11 , sharing cost	www.samsung.com/bg/support
CROATIA	062 726 786	www.samsung.com/hr/support
CZECH	800 - SAMSUNG (800-726786)	www.samsung.com/cz/support
HUNGARY	0680SAMSUNG (0680-726-786) 0680PREMIUM (0680-773-648)	www.samsung.com/hu/support
MONTENEGRO	020 405 888	www.samsung.com/support
POLAND	0 801-172-678* lub +48 22 607-93-33 ** *(całkowity koszt połączenia jak za 1 impuls według taryfy operatora) ** (koszt połączenia według taryfy operatora)	www.samsung.com/pl/support
ROMANIA	08008 SAMSUNG (08008 726 7864) TOLL FREE No.	www.samsung.com/ro/support
SERBIA	011 321 6899	www.samsung.com/rs/support
SLOVAKIA	0800 - SAMSUNG(0800-726 786)	www.samsung.com/sk/support
LITHUANIA	8-800-77777	www.samsung.com/lt/support
LATVIA	8000-7267	www.samsung.com/lv/support
ESTONIA	800-7267	www.samsung.com/ee/support

DE68-04112D-00