Amica

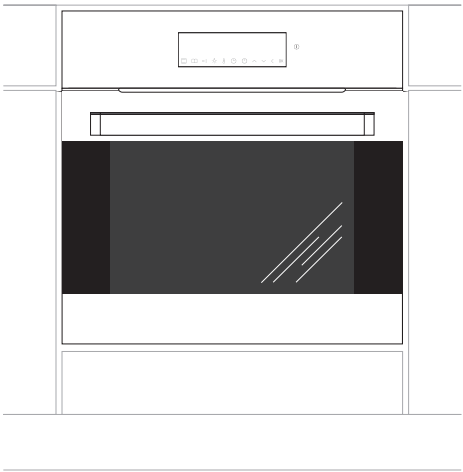

10203.3TzDpsScLbJVQCg (IN 833 M)
10203.3TzDpsScLbJVQW (IN 833 W)
10203.3TzDpsScLbJVQSm (IN 833 B)

(CZ) NÁVOD K OBSLUZE.....2
(SK) NÁVOD NA OBSLUHU.....41

IO-CBI-0167 / 8064808
(12.2015./1)

VÁŽENÝ ZÁKAZNÍKU

Trouba Amica je spojením výjimečné snadnosti obsluhy a skvělé účinnosti. Po přečtení návodu nebude obsluha trouby žádným problémem.

Trouba, který opustil továrnu byl před zabalením důkladně prověřen na kontrolních stanovištích ohledně jeho bezpečnosti a funkčnosti.

Prosíme Vás, aby jste si před uvedením zařízení do provozu důkladně pročetli návod k obsluze. Dodržování v něm uvedených pokynů Vás ochrání před nesprávným používáním.

Návod je třeba uschovat a uskladňovat tak, aby byl vždy po ruce.
Kvůli zamezení nešťastným nehodám je třeba návod k obsluze přesně dodržovat.

Pozor!
Trouba lze obsluhovat pouze po seznámení se s tímto návodem.

Trouba je určen výhradně k využití v domácnostech.

Výrobce si vyhrazuje možnost provádění změn, které nemají vliv na fungování zařízení.

OBSAH

Pokyny týkající se bezpečnosti používání 4
Popis výrobku 8
Instalace 10
Obsluha 12
Pečení v troubě – praktické rady 31
Čištění a údržba sporáku 32
Postup v nouzových situacích 39
Technické údaje 40

Pozor. Spotřebič a jeho dostupné části jsou v průběhu používání horké. Možnosti dotknutí výhřevných elementů musí být věnována mimořádná pozornost Děti mladší než 8 let se nemohou pohybovat v blízkosti spotřebiče bez stálého dozoru.

Tento spotřebič může být používaný dětmi staršími než 8 roků a osobami s fyzickým, mentálním anebo psychickým omezením anebo bez praktických zkušeností a vědomostí, pokud to bude probíhat pod dozorem anebo v souladu s návodem k používání odevzdaným osobami zodpovědnými za jejich bezpečnost. Věnujte ctnostmi, pozornost dětem, aby si se spotřebičem nehrály. Uklízení a obslužné činnosti nemohou být prováděná dětmi bez dozoru.

V průběhu používání se spotřebič zahřívá. Doporučuje se zachování opatrnosti, a vyhýbat se dotýkání horkých elementů uvnitř pečicí trouby.

Dostupné části zařízení se mohou velmi zahřívat. Doporučujeme k troubě nepouštět děti.

Pozor. Nepoužívejte drsných čistících prostředků anebo ostrých kovových předmětů do čištění skla dvířek, protože mohou porýsovat povrch, co může způsobit popraskání skla.

Pozor. Aby se zamezilo možnosti zasažení elektrickým proudem, je třeba se před výměnou žárovky ujistit, zda je zařízení vypnuté.

K čištění spotřebiče není dovoleno používat zařízení pro čištění parou.

POKYNY TÝKAJÍCÍ SE BEZPEČNOSTI POUŽÍVÁNÍ

Nebezpečí popaření! V průběhu otevírání dvířek pečicí trouby může unikat horká pára. V průběhu anebo po ukončení pečení, dvířka pečicí trouby otevírejte opatrně. Při otevírání dvířek se nad nimi nenaklánějte. Uvědomte si, že pára v závislosti od teploty může být neviditelná.

Používejte výlučně termosondu, která je součástí vybavení pečicí trouby.

V průběhu procesu pyrolytického čistění spotřebič může dosáhnout velmi vysokou teplotu, a z tohoto důvodu se mohou povrchy spotřebiče zahřát o mnoho více než obyčejně, proto dbejte, aby se tehdy děti nenacházely poblíž spotřebiče.

- Během používání se zařízení zahřívá. Doporučujeme maximální opatrnost, aby jste se vyhnuli dotýkání horkých částí uvnitř pečící trouby.
- Zvláštní pozornost je třeba věnovat dětem nacházejícím se poblíž sporáku. Přímý kontakt s pracujícím sporákem hrozí opařením!
- Je třeba dávat pozor, aby se drobné domácí spotřebiče, včetně kabelů, nedotýkaly přímo rozehřáté pečící trouby, poněvadž izolace těchto spotřebičů není odolná vůči působení vysokých teplot.
- Na otevřená dvířka trouby nepokládejte předměty o hmotnosti vyšší, než 15 kg.
- K čištění skla dvířek nepoužívejte drsné čisticí prostředky nebo ostré kovové předměty, protože tyto mohou poškrábat povrch, což může vést k popraskání skla.
- Zákaz používání pečící trouby s technickou závadou. Veškeré závady mohou odstraňovat výhradně osoby s příslušným oprávněním.
- V každé situaci způsobené technickou poruchou je třeba bezvýhradně odpojit elektrické napájení pečící trouby.

JAK ŠETŘIT ENERGII

Kdo využívá energii zodpovědně, ten nejen chrání domácí rozpočet, ale obr. působí také vědomě ve prospěch životního prostředí. A proto pomáhejme, šetřeme elektrickou energii!
Postupujme tedy dle následujících pravidel:

- **Vyhýbání se zbytečnému „nahlížení do trouby na připravované pokrmy“.**
  Neotvírejte také zbytečně často dvířka trouby.

- **Používání trouby pouze v případě většího množství potravin.**
  Maso o hmotnosti do 1 kg se dá upravit šetrněji v hrnci na plotně sporáku.

- **Využití zbytkového tepla pečící trouby.**
  V případě doby tepelné úpravy delší než 40 minut,
  vypínejte bezvýhradně troubu 10 minut před ukončením úpravy.

  Pozor! V případě použití programátoru nastavujte příslušně kratší doby úpravy potravin.

- **Pečlivé zavírání dvířek trouby.**
  Teplo uniká přes nečistoty nacházející se na těsnění dvířek.
  Nejlepší je odstraňovat je okamžitě.

- **Nezabudovávání trouby v bezprostřední blízkosti chladniček / mrazniček.**

ROZBALENÍ

Zařízení bylo na dobu přepravy zabezpečeno obalem proti poškození.
Prosíme Vás, aby jste po rozbalení zařízení zlikvidovali části
Obr.obalu způsobem, který neohrožuje životní prostředí.

Veškeré materiály použité k balení nejsou škodlivé pro životní prostředí, jsou 100 % recyklovatelné a označené příslušným symbolem.

Pozor! Obalový materiál (polyetylenové sáčky, kousky polystyrenu apod.) je třeba během
rozbalování udržovat mimo dosah dětí.

VYŘAZENÍ Z PROVOZU

Po ukončení období užitkování nesmí být tento výrobek likvidován obr.prostřednictvím běžného komunálního odpadu, ale je třeba odevzdat
jej do místa sběru a recyklace elektrických a elektronických zařízení.
Informuje o tom symbol umístěný na výrobku, návodu k obsluze nebo obalu.

Materiály použité v zařízení jsou vhodné pro opětovné využití v souladu s jejich označením.
Díky opětovnému použití, využití materiálů nebo díky jiným způsobům využití opotřebovaných zařízení
významně přispíváte k ochraně našeho životního prostředí.

Informace o příslušném místě likvidace opotřebovaných zařízení Vám poskytne orgán obecní správy.

POPIS VÝROBKU

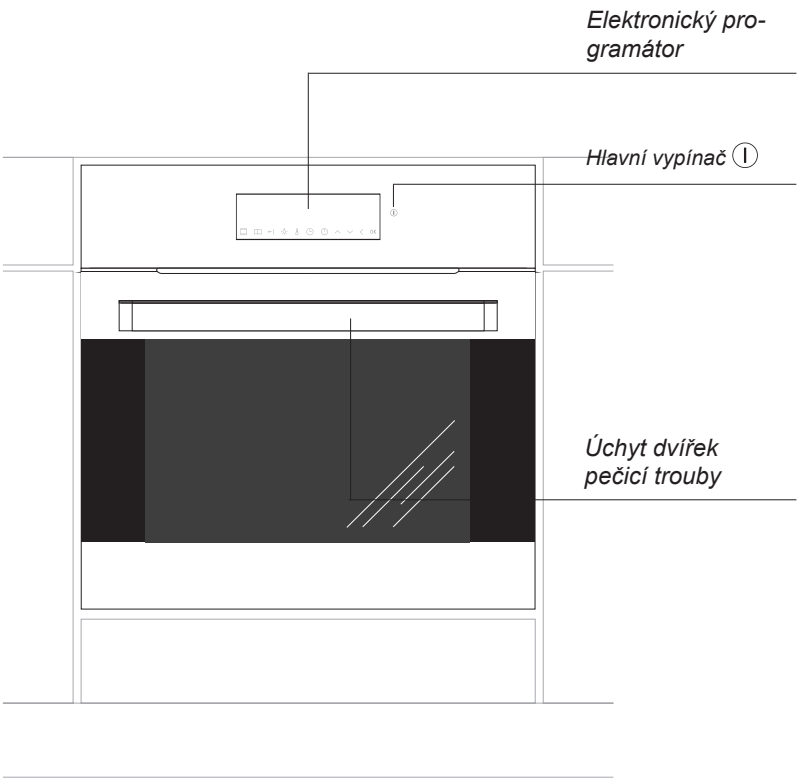

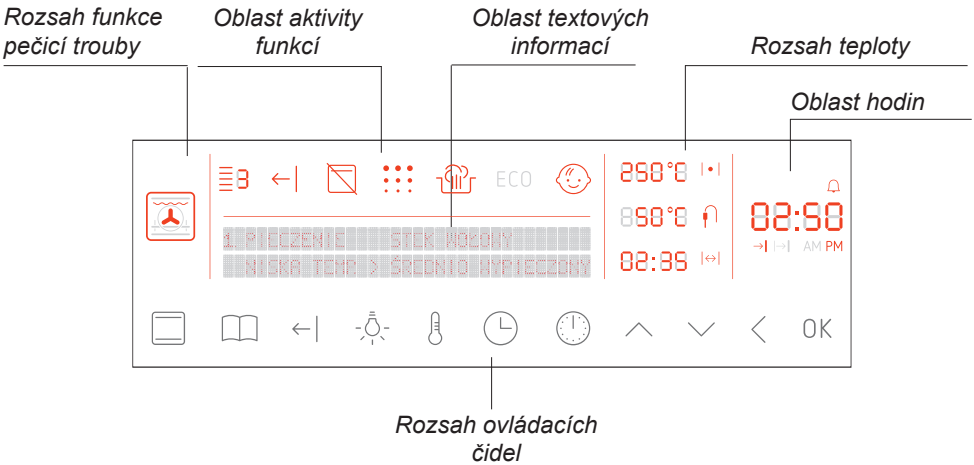

CHARAKTERISTIKA VÝROBKU

Vybavení sporáků

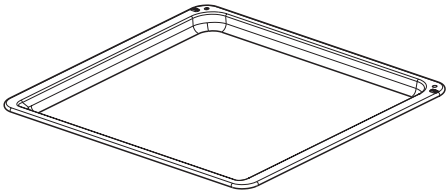

*Plech na pečivo**

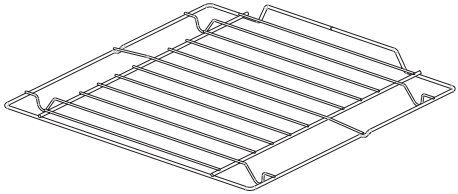

Grilovací rošt
(mřížka pro sušení)

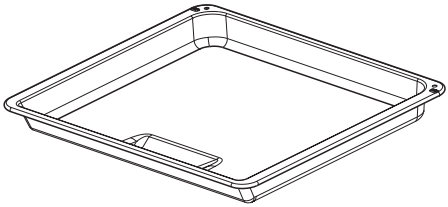

*Pečící plech /maso/**

*Teplotní sonda na maso**

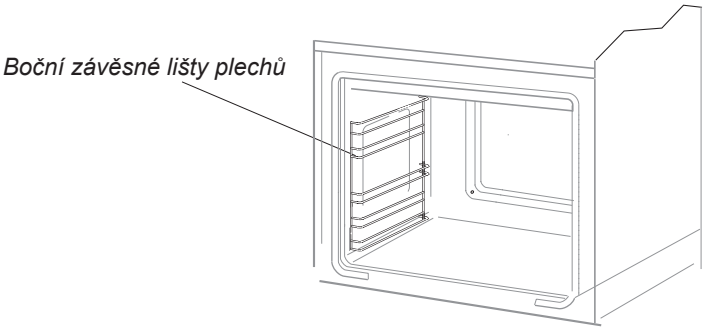

*u některých typů

INSTALACE

Montáž pečicí trouby

- Kuchyňská místnost musí být suchá a vzdušná a vybavená správnou ventilací, a nastavení pečicí trouby musí zaručit volný přístup ke všem elementům ovládání.
- Pečicí trouba je vyrobená v třídě Y. Nábytek pro vestavbu musí mít dýhu i lepidlo do jejího přilepení odolné vůči teplotě 100°C. Nesplnění této podmínky může způsobit deformaci povrchu anebo odlepení dýhy.
- Připravte otvor v nábytku v rozměrech uvedených na výkresech: A-vestavění pod deskou, B-vysoké vestavění.
  V případě existence v skřínce zadní stěny, je nutné v ní vyřezat otvor pro elektrické připojení.
- Zasuňte pečicí troubu úplně do otvoru a před vysunutím ji zabezpečte čtyřmi vruty (Výkr. C).

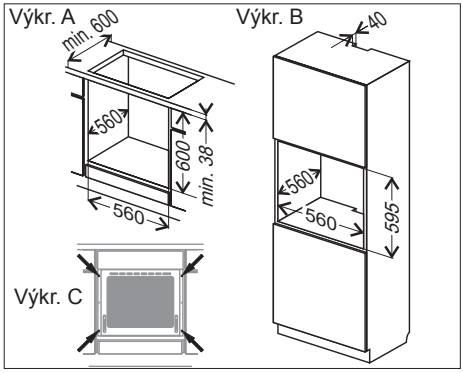

Pozor:
Montáž proveďte při odpojeném el. proudu.

Regulace polohy dvířek pečicí trouby

Mechanizmus regulace umožňuje změnu výšky osazení pravé strany dvířek v rozsahu, který vyplývá z jeho konstrukce. Změna výšky osazení dvířek z jedné strany umožňuje nastavení úrovně dvířek nebo přizpůsobení hrany dvířek a ovládacího panelu.

Způsob regulace.

- Uvolněte matici [1] plochým klíčem č. 13.
- Imbusovým klíčem č. 4 otáčejte regulační kolík [2] v rozsahu 180˚ s cílem získání správné polohy dvířek. Polohu je možné regulovat v rozsahu ± 1,5mm.
- Imbusovým klíčem přidržte regulační kolík [2], a došroubujte kontramatici [1].

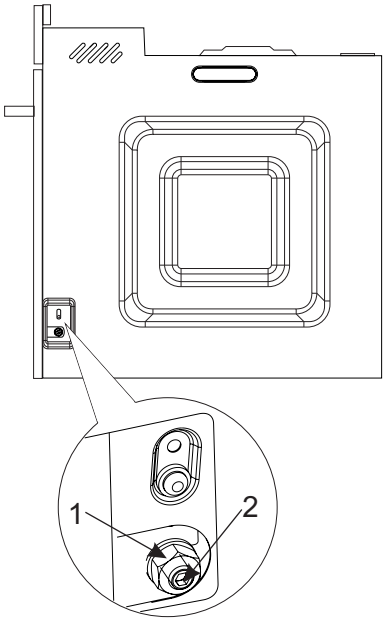

Připojení pečící trouby k elektrickému rozvodu

Před připojením pečící trouby k elektrickému rozvod je třeba se seznámit s informacemi uvedenými na továrním štítku.

- Sporák je továrně přizpůsoben k napájení střídavým proudem, jednofázovým (230 V 1N ~ 50 Hz) a vybaven přívodní šňůrou 3 x 1,5 mm² o délce cca 1,5 m s ochranným kontaktem.

- Připojovací zásuvka elektrického rozvodu musí být vybavena ochranným kolíkem. Je nutné, aby po ustavení trouby byla připojovací zásuvka elektrického rozvodu pro uživatele přístupná.

- Před zapojením sporáku do zásuvky je třeba zkontrolovat, zda:

  - pojistka a elektrický rozvod vydrží zátěž sporáku, obvod napájející zásuvku by měl být zajištěn pojistkou min. 16A,

  - je elektrický rozvod vybaven účinným uzemňovacím systémem splňujícím požadavky platných norem a předpisů,
  - je zásuvka snadno dostupná.

Po namontování pečící trouby musí být přístupná zástrčka.

Pozor! Pokud se poškodí neodpojitelný napájecí vodič, měl by být kvůli předejití ohrožení vyměněn u výrobce, ve specializovaném opravárenském podniku nebo kvalifikovaným odborníkem.

Před prvním zapnutím pečicí trouby

- odstraňte elementy obalu, očistěte komoru pečicí trouby z přípravků tovární konzervace,
- vyjměte vybavení pečicí trouby a umyjte v teplé vodě s dodatkem přípravku pro mytí nádobí,
- v místnosti zapněte ventilaci nebo otevřete okno,
- nahřejte pečicí troubu (v tepl. 250°C, cca 30 min.), odstraňte i zašpinění a důkladně umyjte,(viz kapitola: *Činnost programátoru a ovládání pečicí trouby*).

Důležité!
Komoru pečicí trouby myjte pouze teplou vodou s dodatkem malého množství přípravku pro mytí nádobí.

Důležité!

Pečicí trouba je vybavená programátorem s displejem ovládaným pomocí tlačítek (čidel). Zareagování, každého z čidel následuje po dotknutí skla v místě vyznačeném na čidlo (výskyt piktogramů)a je signalizované zvukovým signálem.

Hlavní vypínač ⏻ se nachází na pravé straně displeje. Činnost hlavního vypínače následuje po dotknutí skla ve vyznačeném místě (ukázání piktogramu) a je signalizované zvukovým signálem vybraném v menu nastavení. (Viz kapitolu: *Činnost programátoru a ovládání pečicí trouby*).

Povrchy čidel udržujte v čistotě.

Některé modely jsou vybavené podsvíceným úchytem dvířek pečicí trouby. Informace o vybavení pečicí trouby v závislosti od modelu se nacházejí v tabulce v kapitole *Charakteristika spotřebiče*.

V průběhu práce pečicí trouby je podsvícení úchytu zapnuté a funguje jako ukazatel zbytkového tepla komory pečicí trouby, tj. zhasíná, když teplota uvnitř pečicí trouby se sníží pod 50°C, zatímco nad 50°C svítí v závislosti od teploty (čím vyšší teplota uvnitř pečicí trouby tím jasněji svítí).

Činnost programátoru a ovládání pečicí trouby

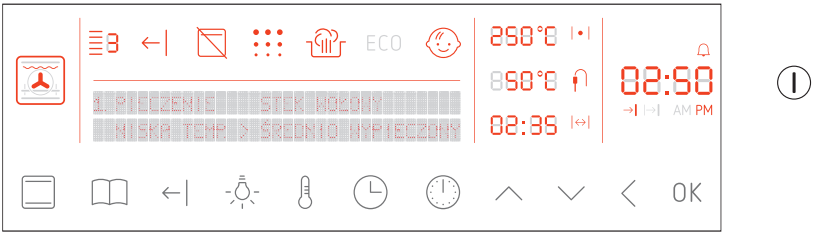

Rozsah ovládacích čidel

Ovládací panel má 12 dotykových čidel (bez podsvícení) označených piktogramy jak na výkresu výše. Každé dotknutí čidla provází zvukový signál ze bzučáku (výjimky jsou uvedené v podrobném opisu činnosti). Na pravé straně displeje se nachází čidlo hlavního vypínače ⏻. Dotknutí aktivního čidla je signalizované zvukem [potvrzení]. Dotknutí neaktivního čidla, zvuk [chyba]. Dlouhé dotknutí čidla – 3 sekundy – je signalizované zvukem [potvrzení2].
Bzučák generuje následující druhy zvuků:
[on] zvuk zapnutí
[off] zvuk vypnutí
[potvrzení] dotknutí čidla
[potvrzení2] dlouhé dotknutí čidla
[chyba] dotknutí neaktivního čidla
[alarm minutky] – maximální čas trvání 5 min.
[alarm zakončení rychlého ohřevu] – maximální čas trvání 5min.
[alarm zakončení práce] – maximální čas trvání 5min.
[alarm otevřených dvířek]

⏻ - hlavní vypínač

- funkce pečicí trouby

- přednastavené programy

←| - zapni / vypni funkci rychlého ohřevu pečicí trouby

- zapni / vypni osvětlení pečicí trouby

- nastavení teploty

- nastavování hodin

- nastavení funkce hodin, minutka, čas práce, hodina ukončení práce

- plus / nahoru [+]

- minus / dolů [-]

- vraťte [<]

OK - potvrzení

Rozsah funkce pečicí trouby

Rozsah ukazující zvolenou funkci pečicí trouby je podsvícená v následujících variantech:

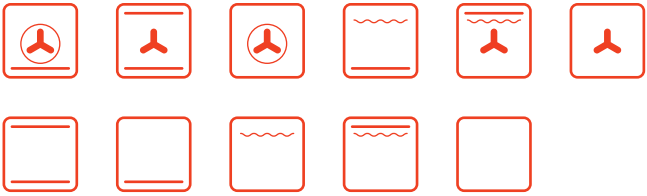

Intenzita svícení displeje. Podsvícení závisí od denní doby. V hodinách 5-22 je svícení intenzivnější než v hodinách 22 – 5. Mimoto je intenzita svícení podmíněna pracovním režimem zařízení:

- Nízká intenzita svícení – v režimu bdění je možné odčítat indikace hodin,
- Vysoká intenzita svícení – v režimu aktivity programátoru.

Oblast aktivity funkcí

Symbol úrovně pečení.....

Symbol aktivity rychlého ohřevu.....

Symbol aktivity blokády dvířek (pečicí trouba s funkcí pyrolýzy).....

Symbol aktivity funkce pyrolýzy (pečicí trouba s funkcí pyrolýzy).....

Čistění parní.....

Symbol aktivity funkce ECO..... ECO

Symbol aktivity rodičovské blokády.....

Rozsah teploty

Teplota v pečicí troubě se symbolem aktivity ohřevu..... 250°C

Teplota termosondy se symbolem aktivity..... 850°C

Čas do začátku/zakončení procesu se symbolem aktivity. 02:35

Oblast hodin

Oblast obsahuje hodiny systému HH:MM a symboly: AM/PM, minutka, čas trvání, čas zakončení.

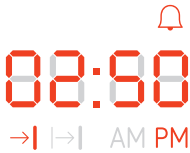

Oblast textových informací

Oblast textových informací jsou 2 linie x 34 znaků umožňujících promítání textových informací v následujících jazykových verzích :
anglická, německá, polská, ruská, česká, srbská, litevská estonská, lotyšská, francouzská, španělská, turecká, švédská, norská, finská, dánská, italská, nizozemská.

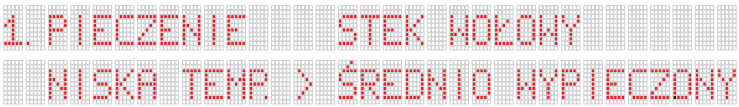

Zapnutí programátoru a nastavení času.

Po prvním připojení spotřebiče k elektrické síti programátor přechází do režimu nastavení jazyka. Displej je zatemněný mimo oblast textových informací. Původně zvoleným jazykem je anglický jazyk. Na levé části textové oblasti je ukazovaný nápis „Select language", na pravé – název zvoleného jazyka. Aktivní jsou čidla ∧, ∨ a OK.
Čidly ∧ i ∨ je možné měnit aktuální jazyk. Po dotknutí čidla OK se mění aktuální jazyk na zvolený (nápis „Select language" se mění na obdobu v zvoleném jazyku). Po následujícím dotknutí čidla OK programátor přechází do nastavení hodin. Důkladný opis volby jazyků v sekci „nastavení".

Po připojení spotřebiče k elektrické síti (nebo po přestávce v napájení) programátor přechází do režimu nastavení aktuální hodiny. Na displeji bliká indikace průběžného času, zbývající část je zatemněná. Aktivní jsou čidla ∧, ∨ a OK. Po dotknutí čidla OK spotřebič přechází do režimu standby.

Pozor! V případě přestávky v napájení všechny nastavené programy, nastavené teploty a minutka jsou zrušené. Jestliže přerušeným programem bylo pyrolytické čištění (anebo jsou dvířka zablokovaná z jiného důvodu), to před nastavováním hodin musí být provedená procedura ochlazování pečicí trouby a otevírání dvířek.

Režim bdění (standby).

V tomto režimu je příkon spotřebiče omezený do 800mW (mimo dočasnými situacemi spojenými s obsluhou chlazení nebo osvětlení). Přechod do režimu standby ruší všechna nastavení funkcí, časů, teplot, minutky, zvolených programů. Všechny ohřívače jsou odpojené. Displej je zhasnutý s výjimkou hodin. Aktivní čidla jsou ⏻ a čidla blokády klávesnice 💡 a < (dotýkané spolu, dotýkané jednotlivě jsou neaktivní). Podsvícení displeje má sníženou intenzitu.
Jestliže v komoře byla připojená sonda, na displeji svítí symbol 🌡. Symbol zhasíná po vyjmutí sondy.

Jestliže teplota v komoře překračuje 50°C je promítaná teplota komory (plní úlohu ukazatele zbytkového tepla) a je zapnutý chladící ventilátor. Po snížení teploty do 50°C je ventilátor vypnutý a indikace teploty komory zhasíná.
Jestliže dvířka pečicí trouby jsou otevřená, rozsvítí se osvětlení pečicí trouby. Osvětlení zhasíná v případě uzavření dvířek nebo automaticky po 10 minutách, jestliže dvířka jsou stále otevřená.
Jestliže je aktivní blokáda čidel, to se svítí symbol 🔒. Tehdy jedině aktivní čidla 💡 a < dotýkané spolu – slouží do odstranění blokády čidel.
Přechod z režimu standby do aktivního režimu způsobuje vygenerování zvuku [on]. Přechod z režimu aktivního do režimu standby způsobuje vygenerování zvuku [off].
Dotýkání neaktivních čidel v režimu standby nezpůsobí vygenerování potvrzení [chyba].
Jestliže je zařízení v režimu standby, to v hodinách 22:00 – 6:00 následuje snížení jasnosti displeje na hodnotu nastavenou pro noční režim.

Aktivní režim.

Je to režim, v kterém je možné zvolit požadované funkce, programy, měnit nastavení. Aktivní jsou čidla , , a a funkce aktivované dotknutím 2 čidel: rodičovská blokáda a nastavení. Zbývající čidla jsou aktivované v případě potřeby změny nastavení apod. V případě nečinnosti uživatele (dotýkání aktivních čidel) a nedostatku naprogramovaných akcí (také po zakončení všech naprogramovaných akcí) programátor přechází do režimu standby po 60s od poslední aktivity uživatele nebo zakončení poslední zaprogramované funkce (funkce auto-off).
V aktivním režimu podsvícení displeje pracuje s nominální jasností. Svítí se symbol rámku na displeji stavu pečicí trouby. Na displeji je ukazovaná průběžná teplota v pečicí troubě nebo „--- °C”, když tato teplota je nižší než 30°C. Jestliže v pečicí troubě není sonda, elementy displeje odpovídající za sondu jsou zhasnuté. V opačném případě se svítí symbol a je ukazovaná teplota sondy nebo „--°C” když je tato teplota nižší než 30°C. Na textovém displeji (levá část) je představovaná pobídka „Zvolte funkci >”, znak „>” bliká.

Hodiny.

Dlouhé dotknutí čidla způsobuje přechod do změny průběžného času. Nastavované jsou sekvenčně 3 parametry: režim promítání času (12H / 24H), hodiny, minuty.
- čidla ∧ a ∨ mění nastavení;
- čidlo OK způsobuje potvrzení aktuální nastavení a přechod do dalšího parametru;
- čidlo < způsobuje přechod do předcházejícího parametru;
- čidlo , čidlo < v případě volby režimu času (12/24) a chybějící reakce uživatele po dobu 10 sekund způsobují výstup bez změny zapamatovaných nastavení.

Potvrzení hodnoty minut čidlem OK způsobuje zapsání potvrzených nastavení. V případě režimu 12H je volba stejná jak pro hodiny 24H, ale pro hodiny 1-12 je promítané „AM”, a pro hodiny 13-24 „PM”.
Změna času je možná pouze v standby nebo v aktivním stavu, když není zapnutá žádná funkce pečicí trouby ani minutka. V takové situaci dlouhé stlačení čidla generuje zvuk [chyba] a programátor nevchází do režimu změny průběžného času.

Osvětlení.

Čidlo funguje nezávisle na zbývajících funkcí, stlačování čidla nemá vliv na průběh zbývajících funkcí a nastavení. Čidlo nefunguje v režimu standby.
Světlo v pečicí troubě se rozsvěcuje:
- po dotknutí čidla – na 30 sekund;
- po dotknutí a přidržení (3s) čidla – do času přechodu do režimu standby,
- po nastartování libovolné funkce ohřevu nebo hotového programu – na 30 sekund;
- po připojení a po ukončení fungování funkce „rychlý ohřev" – na 30 sekund;
- po otevření dvířek – do uzavření dvířek, ne déle než na 10 minut.

Rozsvícené světlo je možné zhasnout v libovolném okamžiku dotknutím čidla .

Chladicí motor.

Fungování chladicího motoru je nezávislé na nastavených funkcích a stavu programátoru. Chladicí motor je zapnutý, pokud teplota v komoře překračuje 50°C a vypnutý, pokud teplota klesne pod tuto hodnotu.

Symbol termostatu.

Symbol termostatu (vedle teploty pečicí trouby) signalizuje stav práce ohřívačů. Jestliže je kterýkoliv ohřívač napájený, symbol se rozsvěcuje. Symbol zhasíná, jestliže žádný z ohřívačů není napájený (např. kdy pečicí trouba dosáhne plánovanou teplotu a ohřívače jsou odpojované do času spadku teploty).

Funkce ohřevu.

Po dotknutí čidla panel přechází do menu volby funkce ohřevu. Jednotlivá čidla mají tehdy následující význam:
– výstup z režimu funkce ohřevu, zrušení nastavení, přechod do programů;
– výstup z režimu funkce ohřevu, zrušení nastavení, přechod do nastavení hodin;
– návrat do předcházející etapy. V případě první etapy – zrušení nastavení a návrat do aktivního režimu.
, – volba další (předcházející) pozice z menu;
OK – potvrzení volby.
[přestávka v obsluze 20s] - jestliže průběhu volení funkce se uživatel po dobu 20 sekund nedotkne žádného čidla, programátor ruší dosavadní nastavení a vrací se do aktivního režimu.
Na textovém displeji (levá strana) se rozsvítí nápis „Zvolte funkci ohřevu >", znak „>" bliká. Na levé straně jsou sekvenčně promítané funkce ohřevu z níže uvedeného seznamu. Startovní pozice je funkce „Tepelný oběh". Pozor: Funkce s rožněm se promítají výlučně v spotřebičích, v kterých bude odhalený rožeň. Z třech dostupných funkcí čištění se promítá pouze jedna aktivní – v závislosti od odkryté pyrolýzy nebo nastavení v textovém programu.

Současně s jednotlivými funkcemi jsou promítané příslušné piktogramy uvnitř rámku symbolizujícího komoru pečicí trouby. Uživatel volí požadovanou funkci čidly i , a následovně ji potvrzují čidlem OK.
Po potvrzení se popis zvolené funkce přesouvá z pravé strany displeje na levou, pravá strana zůstává prázdná. Na displeji teploty pečicí trouby začíná blikat implicitní hodnota teploty. Čidly i je možné modifikovat teplotu a čidlem OK ji potvrdit.

Jestliže programátor odhalí přítomnost sondy, přechází do nastavení teploty sondy: Na displeji teploty sondy bliká implicitní hodnota 80°C, k její změně a potvrzení slouží čidla ∧, ∨ i OK. Při nedostatku sondy je tento krok vynechaný.
V tom okamžiku se v pečicí troubě rozsvítí světlo a aktivní se stávají čidla [←| a Zbývající prováděcí elementy jsou startované po 5 sekundách od potvrzení.
Na displeji časovače rozsvítí se symbol [čas práce |↔|], a displej pokazuje uplynutí času od začátku ohřevu pečicí trouby.
Činnost pečicí trouby je možné zakončit (zakončit práci ohřívačů a zrušit všechna nastavení) v libovolném okamžiku dotknutím:
čidla – pečicí trouba přechází do volby hotových programů;
čidla – pečicí trouba přechází do režimu standby.
Nastavení časovače způsobuje zapnutí / vypnutí ohřívačů v závislosti od časových nastavení, ale žádným způsobem neovlivňuje druh použité funkce ohřevu.
Stlačení čidla funkce při aktivní funkci ohřevu způsobuje přechod do volby nové funkce ohřevu, ale bez předcházejícího přerušování průběžného procesu. Jako implicitní hodnoty (typ funkce, teploty) jsou promítané hodnoty průběžného procesu. Nové hodnoty budou zapamatované teprve po potvrzení teplot, ale bez 5 sekundového zpoždění.

P.č.	Popis funkce
1	konvenční
2	pečivo
3	rožeň
4	gril
5	turbo gril
6	super gril
7	tepelný oběh
8	pizza
9	zrůžovění
10	připečení
11	rozmrazování
12	super rožeň
13	čištění*

*druh čisticí funkce závisí od modelu pečicí trouby

Rychlý ohřev komory pečicí trouby.

Po zvolení funkce ohřevu a určení teploty se aktivuje čidlo rychlého ohřevu. Toto čidlo je aktivní do doby, kdy komora pečicí trouby dosáhne plánovanou teplotu.
Po dotknutí čidla se rozsvítí symbol ohřev ←|. Po dosáhnutí nastavené teploty zhasíná symbol ←|, světlo v pečicí troubě se na 30s rozsvítí a je emitovaný signál [alarm zakončení rychlého ohřevu]. Následuje návrat do funkce ohřevu a pečicí trouba přechází do režimu udržování teploty.

Spolupráce funkce rychlý ohřev s časovačem.
A) Časovač nastavený před zapnutím rychlého ohřevu:
- jestliže je nastavený pouze čas trvání programu (poloautomatická práce), rychlý ohřev startuje okamžitě;
- jestliže je nastavený čas trvání programu a hodina zakončení (automatická práce), práce rychlého ohřevu startuje v okamžiku, v kterém by se normálně začala práce bez rychlého ohřevu, ale symbol ←| je promítaný od dotknutí čidla do zakončení ohřevu.
Zapnutí funkce ohřevu neovlivňuje zaprogramované časy práce.
B) Čidlo ⏲ dotknuté v průběhu trvání rychlého ohřevu – rychlý ohřev je zastavený do času zakončení nastavení časovače. Po nastavení časovače funkce pracuje stejně jako v bodě A).

Indikátor teploty - tepelná sonda.*

Jestliže byla tepelná sonda vložená do zásuvky před zvolením funkce ohřevu, nastavení teploty tepelné sondy se provádí ihned po nastavení pečicí trouby.
Tepelnou sondu je možné vložit do zásuvky v libovolném okamžiku. Způsobuje to rozsvícení symbolu a blikání na displeji teploty sondy implicitní hodnoty 80°C.
Teplotu je možné měnit čidly ∧ a ∨, a potvrzuje se ji čidlem OK. Do času potvrzení teploty tepelné sondy pečicí trouba pracuje dle dosavadních nastavení (jestliže uživatel vyjme teplotní sondu před potvrzením teploty, pečicí trouba se vrátí do předcházejícího pracovního režimu). Aktivace tepelné sondy nemění nastavení teploty pečicí trouby.
Po potvrzení teploty tepelné sondy pečicí trouba udržuje nastavenou teplotu pečicí trouby ne déle než do okamžiku dosáhnutí plánované teploty sondy. Následovně je ohřev vypnutý a je emitovaný zvuk [alarm zakončení práce].
Jestliže uživatel vyjme tepelnou sondu v průběhu práce (po potvrzení teploty tepelné sondy) bude to považované za chybu (možné poškození tepelné sondy) a program bude přerušený.

Spolupráce tepelné sondy a časovače:
V případě současného použití tepelné sondy a časovače, pečicí trouba pracuje do dosáhnutí první splněné podmínky ukončení: do dosáhnutí plánované teploty tepelné sondy anebo do vyčerpání nastaveného limitu času.

*u některých typů

Teploty pro tepelné sondy

Druh masa	Teplota [°C]
Vepřové	85 - 90
Hovězí	80 - 85
Telecí	75 - 80
Jehněčí	80 - 85
Zvěřina	80 - 85

Pozor! Používejte výlučně teplotní sondu, která je ve vybavení pečicí trouby.

Změna nastavení teploty průběhu práce pečicí trouby.

V průběhu práce pečicí trouby se na displejích teploty pečicí trouby a sondy (pokud je) se promítají nastavené teploty. Jednorázové stlačení čidla 🌡 způsobuje promítání po dobu 5 sekund aktuální teploty komory a sondy. Další stlačení čidla způsobuje přechod do nastavení teploty pečicí trouby, třetí – do nastavení teploty sondy (pokud je).
Teplotu se mění čidly ∧ a ∨ Dotknutí OK způsobuje zapamatování nastavené teploty, dotknutí < - návrat pečení při dříve nastavené teplotě.

Časovač.

Funkce časovače jsou dostupné pod čidlem ⏲. Programátor je vybavený minutkou, která pracuje nezávisle na jiných nastaveních. Mimoto možné je nastavení času práce pečicí trouby (poloautomatická práce) nebo nastavení času práce a zpoždění startu (automatická práce). Funkce jsou dostupné v pořadí minutka->čas práce->čas zakončení, dalšími dotknutími čidla ⏲.

Minutka.
Minutka odpočítává čas zpětně. Po zakončení odpočítávání je emitovaný [alarm minutky]. Minutka funguje nezávisle na jiných funkcích, použití minutky v hotovém programu neovlivňuje průběh programu.
Pro nastavení minutky dotkněte čidlo ⏲. Na displeji hodin začne blikat symbol minutky 🔔 a hodnota 0:00 (nebo dříve nastavená hodnota minutky) v místě hodiny. Čidly ∧ i ∨ se mění nastavení, čidlo < nebo 5 sekundová nečinnost způsobují výstup bez změny nastavení minutky a čidlo ⏲ způsobuje potvrzení aktuální hodnoty nastavení minutky.
Po dotknutí ⏲ symbol minutky svítí signalizujíc činnost minutky, a displej opětovně pokazuje čas aktuální.
Modifikace nastavení minutky se provádí analogickým způsobem (místo 0:00 je ukazovaná průběžná hodnota zbývající do alarmu). Pro vypnutí minutky, nastavte hodnotu „0:00" – po potvrzení takové hodnoty symbol 🔔 zhasíná a minutka se vypíná.
Jednorázové dotknutí čidla ⏲ slouží pro náhled aktuální hodnoty času zbývajícího do alarmu.
Alarm minutky se ruší dotknutím libovolného čidla. Maximální nastavení času minutky jsou 2 hodiny.

Poloautomatická práce.

Poloautomatická práce spočívá na nastavení času, po kterém se spotřebič automaticky vypne. Možný čas vypnutí činí od 1 minuty do 10 hodin.
Aby ustawić czas pracy, należy 2-krotnie dotknąć sensor (První dotknutí aktivuje minutka, další přechází do nastavení času, po kterém se pečicí trouba automaticky vypne). Na displeji hodin bliká symbol |→| a ukázání „0:00” (anebo ukázání průběžného času do vypnutí pečicí trouby, jestliže funkce byla již dříve aktivní). Čidla ∧ a ∨ mění hodnotu nastavení, čidlo < nebo 5 sekundová nečinnost způsobuje výstup bez změny aktuálních nastavení a čidlo způsobuje potvrzení aktuálního nastavení času automatického vypnutí a start odpočítávání. Symbol |→| se trvale rozsvítí. Na displeji po dobu 5 sekund bliká symbol →| a hodina ukončení ohřevu, a následovně symbol →| zhasíná a je ukázaný průběžný čas.
Časovač a funkci ohřevu je možné nastavovat nezávisle, funkci ohřevu je také možné měnit v průběhu práce časovače. Časovač bude odpočítávat zaprogramovaný čas bez ohledu na to, zda jakákoliv funkce ohřevu je aktivní anebo ne. Také rychlý ohřev neovlivňuje napočítávání času časovačem.
Časovač je možné dezaktivovat nastavením pracovního času na 0:00.
Po odpočítání vyznačeného času je emitovaný zvuk [alarm zakončení práce]. Všechny ohřívací elementy jsou rozpojené. Alarm je možné zrušit 2 způsoby:
- jednorázovým stlačením libovolného čidla se zruší všechna nastavení funkcí, teplot a způsobí rozsvícení světla na 30 sekund;
- dvojnásobným dotknutím čidla se způsobí přechod do režimu nastavování času práce- tehdy je možné pokračovat v pečení na zapamatovaných parametrech funkce ohřevu a teplot prostřednictvím opětovně nastaveného času.

Automatická práce.
Automatická práce spočívá na takovém nastavení programátoru, aby se pečicí trouba zapnula se zpožděním a ukončila proces v nastavené hodině.
Pro nastavení automatické práce, na začátku nastavte požadovaný čas ohřevu (jak v poloautomatické práci). Po potvrzení času práce čidlem , symbol |→| se rozsvěcuje natrvalo, a symbol →| začíná blikat – na displeji bliká čas ukončení ohřevu (vypočítaný jako průběžný čas + nastavený čas trvání). V průběhu 5 sekund dotkněte čidlo ∧ způsobujíc změnu času ukončení. Další změny se realizují standardně čidly ∧, ∨čidla <, a 5 sekundová nečinnost způsobují návrat bez změny nastavení a čidlo OK potvrzuje čas zakončení. Po potvrzení času ukončení se symboly |→| a →| rozsvěcují natrvalo, a na hodinách je opětovně ukazovaný průběžný čas.
V průběhu odpočítávání do zahájení ohřevu jsou rozsvícené symboly |→| a →|. W okamžiku zahájení ohřevu symbol →| zhasíná, a časovač dále plní úlohu, jak při poloautomatické práci.
Náhled a modifikace nastavených časů je možná po dotknutí čidla Dotknutí čidla poprvé způsobuje přechod do minutky, podruhé – do nastavení času práce a potřetí – do nastavení času zakončení. Změna nastavení času práce na 0 způsobuje současné zrušení času práce a času ukončení.
Čas ukončení je možné modifikovat v rozsahu od (průběžný čas + pracovního času + 1 minuta) do (průběžný čas + pracovní čas + 10 hodin). Pracovní čas (při nastaveném času ukončení) je možné modifikovat od 0 do (čas ukončení – průběžný čas – 1 minuta).

Sečtení času práce.
Programátor v průběhu práce sčítá čas pe

čení. Aktuálně sečtený čas pečení je promítaný na teplotním displeji v nejnižší linii spolu se symbolem [čas práce |↔|]. Sečtený čas je rušený v okamžiku přechodu zařízení do režimu standby.
V případě časové práce (hotové programy nebo nastavený časovač) na displeji je ukazovaný čas do další etapy (bez symbolu |↔|), tj. příslušný čas do začátku nebo zakončení ohřevu. Displej je možné přepojit do režimu promítání sečteného času dotýkajíc čidlo 3 sekundy. Opětovné 3sekundové dotknutí tohoto čidla způsobuje návrat do předcházejícího stavu.

Rodičovská blokáda.

Rodičovská blokáda má za úkol znemožnit dětem změnu nastavení pečicí trouby. Po aktivaci blokády pečicí trouba přestává reagovat na všechny vstupní signály s výjimkou kombinace odblokování.

V libovolném okamžiku práce je možné aktivovat rodičovskou blokádu (blokádu klávesnice). Blokáda se aktivuje současným dotknutí a , a deaktivuje současným dotknutí a . Aktivní blokáda je signalizována symbolem na displeji.
Při aktivní blokádě jsou všechna čidla neaktivní (jejich dotknutí vyvolává signál [chyba]), také jednotlivě dotýkaná čidla a . Jediné výjimky jsou:
- společné dotknutí čidel a , které deaktivuje blokádu;
- dotknutí čidla , které způsobuje přechod do režimu standby.

Jestliže je pečicí trouba v režimu standby a má aktivní blokádu, to také čidlo je neaktivní.

Dvířka.

V průběhu pracovního času dvířka pečicí trouby musí být uzavřená.
Jestliže programátor odhalí otevřená dvířka v průběhu fungování funkce ohřevu (nebo hotových programů), vykonávací elementy pečicí trouby budou rozpojené a osvětlení zapnuté. Jestliže tento stav trvá déle než 30 sekund, programátor emituje signál [alarm otevřených dvířek]. Alarm je možné zrušit dotýkajíc libovolné čidlo nebo uzavřením dvířek. Otevření dvířek nemá vliv na hodnoty nastavení teploty a časovače, ale jestliže jsou dvířka otevřená déle než 10 minut, programátor ruší všechna nastavení a vrací se do aktivního režimu.

Omezení času práce.

Jestliže pečicí trouba pracuje na libovolné funkci ohřevu specificky dlouhé časové období, to programátor pro bezpečnost zakončí práci pečicí trouby po době ustálené v souladu s níže uvedeným příkladem. Po ukončené funkci ohřevu pečicí trouba přechází do režimu standby.
Příklad. Jestliže teplota v komoře pečicí trouby činí 200°C to odpojení elektrických elementů se uskuteční po cca 3 hodinách práce pečicí trouby. Při teplotě 100°C po cca 10 hodinách.

Je to zabezpečení pečicí trouby před přehřátím.

Přednastavené programy.

Hotové programy obsahují předdefinované nastavení funkcí ohřevu, teplot, časovačů, ohřátí přizpůsobené do konkrétných použití. Po nastartování programu hotového je možné modifikovat jeho nastavení (jak teploty, tak i času), ale po takové modifikaci program přestává být „hotovým programem" a stává se obyčejnou funkcí ohřevu s nastaveními teplot, časů atd. Nastavení minutky není traktované jako modifikace programu hotového – je to úplně nezávislá funkce.
Pohyb po menu je následující:
∧, ∨ – změna zvolené pozice (všechna menu jsou spletená, po poslední pozici programátor se vrací do první);
OK – potvrzení volby;
📖 – zrušení nastavení a návrat do hlavního menu programy
▭ – zrušení nastavení a přechod do menu volby funkce ohřevu;
🕒 – výstup z režimu funkce ohřevu, zrušení nastavení, přechod do nastavení hodin;
< – návrat do předcházející etapy. V případě první etapy – zrušení nastavení a návrat do aktivního režimu.
[přestávka v obsluze 20s] - jestliže průběhu volby uživatel po dobu 20 sekund nestlačí žádné čidlo, programátor ruší dosavadní nastavení a vrací se do aktivního režimu.

<u>Volba hotového programu.</u>
Pro vykonání hotového programu, dotkněte čidlo 📖. Aktuální nastavení pečicí trouby budou tehdy zrušené, ohřívače odpojené a programátor přejde do režimu volby hotového programu.
Na levé straně oblasti textových informací bude promítnutá zpráva „Zvolte skupinu programů >", znak „>" bliká. Na pravé straně jsou promítané opisy dostupných skupin programů:
Maso;

Drůbež;
Pizza;
Mrazené výrobky;
Sladké pečivo;
Pečení v nízké teplotě;
Doplňkové programy.

Po potvrzení volby skupiny programů se opis zvolené skupiny přesouvá z pravé strany oblasti textových informací na levou. Znak „>” nadále bliká. Na pravé straně jsou promítané jednotlivé hotové programy připsané do skupin v souladu se seznamem hotových programů.
Po potvrzení volby programu opis zvoleného programu se přesouvá na levou stranu oblasti.

Nastavování parametrů.
Jestliže byl zvolen program bez tepelné sondy, a tepelná sonda je vložená do zásuvky, programátor promítá na pravé straně textové oblasti pokyn „Odstraň tepelnou sondu”. Programátor čeká na vyjmutí tepelné sondy ze zásuvky 1 minutu. Jestliže po této době tepelná sonda zůstává v zásuvce, program ruší všechna nastavení a vrací se do aktivního režimu. Jestliže uživatel odstranil tepelnou sondu v době 1 minuty, program ruší nápis „Odstraň tepelnou sondu” a přechází dále.
Jestliže byl zvolen program s tepelnou sondou, a sonda není v zásuvce, programátor na pravé straně promítá nápis „Vlož tepelnou sondu nebo zvol hmotnost”. Jestliže uživatel vloží tepelnou sondu nápis mizí a programátor přechází k dalším krokům. Jestliže uživatel dotkne čidlo ∧ nebo ∨, nápis na pravé straně na horní linii se mění na „zvol hmotnost a stlač OK” a další kroky pokračují jak pro programy s nastavováním hmotnosti. Jestliže v průběhu 1 minuty uživatel nedotkne čidla ani nevloží tepelnou sondu, programátor se vrací do aktivního režimu.
Jestliže byl zvolen program s nastavováním hmotnosti (např. kuře), programátor na pravé straně na horní linii promítá nápis „zvol hmotnost a stlač OK”, a na dolní linii jsou prezentované hmotnosti v souladu se seznamem programů pro verzi bez sondy. Hmotnost je promítána w kg, v souladu s formátem připsaným k danému jazyku. Jestliže uživatel v průběhu 1 minuty nezvolí hmotnost, program se vrací do aktivního režimu.

Nastartování programu bez ohřevu.
Po zapsání uživatelem všech parametrů, na pravé straně obrazovky se ukáže nápis „Stlač OK pro nastartování programu”. Program čeká 1 minutu na stlačení OK, v opačném případě ruší nastavení a vrací se do aktivního režimu.
Po stlačení OK programátor nastavuje teploty, funkce ohřevu a časy časovače v souladu se seznamem hotových programů a začíná pečení. Nápis „Stlač OK…” je nahrazený „Program trvá”.

Nastartování programu s ohřevem.
Po zapsání uživatelem všech parametrů, na pravé straně obrazovky se ukazuje nápis „Stlač OK pro nahřátí pečicí trouby”. Program čeká 1 minutu na stlačení OK, v opačném případě ruší nastavení a vrací se do aktivního režimu.
Po stlačení OK programátor nastavuje teploty a funkce ohřevu, a aktivuje funkci rychlého zahřátí (mění nastavení funkce ohřevu na zahřátí a rozsvěcuje symbol ←|) a mění nápis na pravé straně textového okna na „Ohřev pečicí trouby”).
Po dosáhnutí nastavené teploty (v souladu s údaji z hotového programu) programátor mění systém ohřívačů na zapsaný v údajích hotového programu a přechází do režimu udržení teploty. Symbol ←| bliká, programátor emituje zvuk [alarm zakončení rychlého ohřevu]. Na pravé straně textové části

displeje se ukazuje nápis: "trouba zahřátá, vložte pokrm a stlačte OK". Pečicí trouba čeká na stlačení OK do 1 minuty a následovně přechází do aktivního režimu.
Po stlačení OK přepisuje časové nastavení do časovače (čas trvání pečení nastavený v hotovém programu s ohřevem je počítaný od okamžiku stlačení OK na rozehřáté pečicí troubě), se mění nápis na pravé straně displeje na „Program trvá", mizí symbol rychlého ohřevu.

Zakončení programu.
Po uplynutí nastaveného času je aktivovaný signál [alarm zakončení práce], mizí nápisy na textové části displeje. Alarm je možné vypnout dotknutím libovolného čidla. Jestliže uživatel ztišil alarm čidlem, to pečicí trouba přechází do režimu nastavení času trvání pečení a umožňuje kontinuaci práce na stejných nastaveních teploty a funkcí (nebude to již ale hotový program, pouze kontinuace na stejných parametrech). Jestliže do ztišení bylo použito jiné čidlo, pečicí trouba přechází do aktivního režimu.

Čisticí programy.

Čisticí programy se nacházejí v menu „Funkce ohřevu", ale jejich způsob práce je podobny do hotových programů. Pro uživatele je dostupný pouze jeden čisticí program, přičemž je volba následující:
- v případě odhalení modulu parního a pyrolytického je aktivní program pyrolýzy.
- v případě odhalení modulu konvenčního je aktivní program čištění.

Čištění
Program pracuje jak hotový program s nastaveními: teplota 90°C, ohřívač horní + dolní, čas trvání = 30 minut, bez ohřevu. V průběhu práce programu se rozsvítí symbol čistění.
Rozdíly jsou následující: po zvolení programu, místo „Stlač OK pro start programu" na celém textovém displeji (spolu levé a pravé pole) je ukazovaný nápis „Nalij 0,5 litru vody. Stlač OK pro start".
Pro pečicí troubu s emailem Aqualytic (písmena ***Qa*** v označení typu pečicí trouby).
Na podlahu komory pečicí trouby nalijte 0,5 l vody.

Pro pečicí trouby s emailem standard (litera ***Q*** v označení typu pečicí trouby).
Plech na pečivo vložte do pečicí trouby na nejnižší úroveň a nalijte do něho 0,25 l vody.

V průběhu programu je promítaný nápis „Trvá čistění".
Program je možné modifikovat a měnit jak každý hotový programu, tehdy přestává být speciálním programem a přechází do práce jako obyčejná funkce ohřevu s nastavením časovače.

Pyrolýza.
Program Pyrolýza je speciálním programem

s dodatečnými požadavky. Po zvolení pyrolýzy na celém textovém displeji je ukazovaná zpráva „Odstraň všechny elementy z komory, a stlač OK”.
Program čeká do 10 minut na potvrzení uživatele.
Po potvrzení na levé straně je promítaná zpráva: „Zvol čas trvání pyrolýzy”, a na pravé možné hodnoty k volbě: „90 minut”, „120 minut” nebo „150 minut”. Hodnoty se mění jak hmotnosti v hotových programech.
Po potvrzení času trvání programátor kontroluje stav dvířek. Jestliže jsou dvířka otevřená promítá se zpráva „Zavři dvířka pečicí trouby a stlač OK pro start”. Jestliže jsou dvířka uzavřená, promítá se zpráva: „Stlač OK pro start proces pyrolýzy”. Program čeká do 10 minut na uzavření dvířek a potvrzení uživatele – k startu pyrolýzy je nezbytné splnění obou podmínek – uzavření dvířek a „OK”.
Po potvrzení uživatelem se začíná proces pyrolýzy: blokovaná jsou dvířka, rozsvítí se symbol a symbol blokády dvířek , pracují ohřívač opékače + ohřívač dolní, nastavení teploty 480°C, je zapínaná II. rychlost chladicího ventilátoru. Faktické nastavení teploty činí 465°C, ohřívač dolní pracuje v cyklu s přestávkami. Na displeji je ukazovaná zpráva „Pozor! Trvá pyrolýza!”
30 minut před koncem nastaveného času jsou ohřívače odpojované, nastavení teploty se mění na „---°C” a zpráva na displeji se mění na „Trvá chlazení”.
V průběhu zchlazování programátor hodnotí rychlost chlazení a průběžně aktualizuje ukazovaný čas trvání a hodinu zakončení.
Po zchlazení do 150°C se začíná proces odblokování dvířek.
Po odblokování dvířek se ventilátor vrací do práce na I. rychlosti a program se končí podobně jak hotové programy.
V případě pyrolýzy není možnost změny nastavení v průběhu trvání programu ani kontinuace programu na stejných nastaveních.

Po zrušení alarmu programátor vždy přechází do aktivního režimu. Jediný způsob přerušení pyrolýzy je použití čidla .

V případě přerušení pyrolýzy v důsledku zániku napětí, programátor přechází do režimu zchlazování a následovně otevírání dvířek – jak v průběhu posledních 30 minut normálního programu.
V případě přerušení pyrolýzy čidlem pečicí trouba se nevypíná, pouze přechází do režimu zchlazování a otevírání dvířek jak výše. Po odblokování dvířek pečicí trouba přechází do režimu standby.
Jestliže v průběhu startování pyrolýzy (po potvrzení OK) uživatel otevře dvířka spíš, než budou zablokovaná, programátor na to zareaguje signálem [alarm otevřených dvířek], ruší program pyrolýzy a přechází do režimu odblokování dvířek (jak výše).

Nastavení.

Do menu konfigurace se přechází po současném dotknutí čidel 🌡 i 🕒. Vstup do menu konfigurace je možný pouze v aktivním režimu.
Pohyb po menu je následující:
∧, ∨ – změna zvolené pozice (všechna menu jsou spletená, po poslední pozici programátor se vrací do první);
OK – potvrzení volby;
📖 – výstup (zrušení nepotvrzených nastavení) a přechod do menu programy;
▭ – výstup a přechod do menu funkce ohřevu;
🕒 – výstup a přechod do nastavení hodin;
< – návrat do předcházející etapy. V případě první etapy – zrušení nastavení a návrat do aktivního režimu.
[přestávka v obsluze 20s] - jestliže průběhu volby uživatel po dobu 20 sekund nestlačí žádné čidlo, programátor ruší dosavadní nastavení a vrací se do aktivního režimu.
Na levé straně textového displeje se ukazuje zpráva „Nastavení”, na pravé straně se ukazuje opis skupiny nastavení:
- 1. Jazyk;
- 2. Osvětlení;
- 3. ECO;
- 4. Jasnost displeje;
- 5. Jasnost úchytu (dle volby);
- 6. Servis;
- 7. Tovární nastavení.

1. Jazyk.
Na levé straně textového okna se ukazuje zpráva „Zvol jazyk”. Na pravé straně je promítán seznam jazyků, přičemž jako implicitní je promítaný aktuální jazyk.
Čidly ∧, ∨ se mění jazyk. Po dotknutí OK jazyk nápisu „Zvol jazyk” se mění v souladu s volbou uživatele, a níže se pokazuje nápis „Potvrď volbu <OK>” v novém jazyku.
Dotknutí ∧ nebo ∨ způsobuje zrušení nápisu „Potvrď volbu <OK>” a opětovné promítání seznamu jazyků. Dotknutí < způsobuje výstup z menu a návrat do jazyka, který byl aktivní v okamžiku vstupu do menu „Jazyk”. Dotknutí OK způsobuje zapamatování aktuálního jazyku a návrat do menu nastavení.

2. Osvětlení.
Na levé straně textového okna se ukazuje zpráva „Zvol režim práce osvětlení”. Na pravé straně se ukazuje jedna z dvou možných voleb: „nepřetržitá práce” a „práce ECO”. Implicitní hodnota je průběžně nastavená, továrenskou hodnotou: „práce ECO”. Dotknutí OK způsobuje zapamatování aktuální hodnoty a návrat do menu nastavení.
Opis obsažený v specifikaci obsahuje práci osvětlení v režimu ECO. V případě nastavení nepřetržité práce, je osvětlení zapnuté:
- po celou dobu otevření dvířek;
- po celou dobu pečení.

3. ECO
Na levé straně textového okna se ukazuje zpráva „Zvol režim práce pečicí trouby”. Na pravé straně se ukazuje jedna z dvou možných voleb: „standardní práce ” a „práce ECO”. Implicitní hodnota je průběžně nastavená, továrenskou hodnotou: „práce ECO”. Dotknutí OK způsobuje zapamatování aktuální hodnoty a návrat do menu nastavení.
Opis obsažený v specifikaci obsahuje práci pečicí trouby v standardním režimu. Režim ECO má vliv na práci pečicí trouby v hotových programech, při nastaveném časovači nebo aktivní sondě.
V případě časovače, jestliže nastavený čas práce překračuje 25 minut, ohřívače pečicí trouby a ventilátor termooběhu jsou odpojované na 5 minut před plánovaným zakončením ohřevu a alarmem.
V případě sondy, ohřívače odpojované jsou na 2° pod nastavenou hodnotu teploty. Jestliže v průběhu 2 minut se teplota automa

ticky nezvýší, indikace sondy bude zvýšená o 1° (do hodnoty nastavené – 1°). Jestliže v průběhu dalších 3 minut teplota nedojde do nastavené, indikace bude opětovně zvýšená o 1° a současně následuje zakončení programu se sondou (pečicí trouba se chová tak, jakby teplota sondy dosáhla příslušnou hodnotu).

4. Jasnost displeje.
Na levé straně textového okna se ukazuje zpráva „Zvol režim práce displeje". Na pravé straně se ukazuje jedna z třech možných voleb: „režim aktivní", režim standby", „režim noční". Po potvrzení volby na levé straně se ukazuje zpráva „Nastav jasnost v aktivním režimu" (nebo příslušně „… v režimu standby", „… v režimu nočním"). Na pravé straně je ukázaná nyní nastavená jasnost displeje pro daný režim ve formátu „100%". Hodnota podsvícení se mění čidly ∧, ∨, po potvrzení OK nebo vrácení čidlem < program se vrací do podmenu volby režimu displeje.
V průběhu nastavení jasnosti, podsvícení pracuje s hodnotou promítání na obrazovce. Implicitní hodnoty pro režimy aktivního nočního /standby/ to 80%, 45%, 30%.

5. Jasnost úchytu.
Pozice menu se promítá pouze v případě odhalení přítomnosti podsvíceného úchytu. Na levé straně textového okna se ukazuje zpráva „Nastav jasnost úchytu". Na pravé straně je ukázaná nyní nastavená jasnost displeje pro daný režim ve formátu „100%". Hodnota podsvícení se mění čidly ∧, ∧ po potvrzení OK nebo vrácení čidlem < program se vrací do menu.
V průběhu nastavení jasnosti, podsvícení úchytu je zapnuté a pracuje s hodnotou promítanou na obrazovce.
Implicitní hodnota jasnosti úchytu je 75%.

6. Servis.
V menu Servis není možné nastavit žádné parametry. Parametry se prohlížejí čidly ∧, ∨, návrat následuje po dotknutí OK nebo < . Seznam parametrů:
- SERVIS: verze programu panelu:
- SERVIS: verze programu modulu:
- SERVIS: aktuální chyba:
- SERVIS: předcházející chyba:

Seznam promítaných chyb:
- chybí – není chyba;
- E0 – chyba čidla teploty komory;
- E1 – chyba čidla sondy do masa.

7. Tovární nastavení.
Po zvolení na textové obrazovce se ukazuje zpráva: „Vrátit továrenské nastavení?". Dotknutí OK způsobuje navrácení továrenských nastavení a návrat do menu nastavení, čidlo < způsobuje návrat bez změny nastavení, a čidla ∧, ∨ jsou neaktivní. Návrat do továrenských nastavení také ruší všechna aktuální nastavení programů, minutky, časovače, sečítání času práce.
Parametry zahrnuté návratem do továrenských nastavení:
- jazyk: anglický;
- podsvícení: 80%/45%/30%;
- osvětlení: režim ECO;
- pečicí trouba: režim ECO;
- hodiny: 24H (hodnota času bez změn).

Používání grilu.

Proces opékání následuje v důsledku činnosti na pokrm infračerveného záření, emitovaného rozžhaveným ohřívačem opékače.

Pro zapnutí grilu:

- zvolte jednu z funkcí ohřevu ,
- vyhřívejte pečicí troubu po dobu cca 5 minut (při uzavřených dvířkách pečicí trouby).
- vložte do pečicí trouby plech s pokrmem na příslušnou pracovní úroveň, a v případě grilování na roště umístěte na bezprostředně nižší úrovni (pod roštem) plech na stékající tuk,
- uzavřete dvířka pečicí trouby.

Pozor!
Grilujte při zavřených dvířkách pečicí trouby.

Pokud je používaný gril, dostupné části mohou být horké.
Doporučuje se zabránit dětem přístup k pečicí troubě.

PEČENÍ V TROUBĚ – PRAKTICKÉ RADY

Pokrmy z těsta

- doporučuje se pečení pokrmů z těsta na plešich, které jsou továrním příslušenstvím sporáku,
- pokrmy z těsta lze také péci v prodávaných formách a na plešich, které je třeba vložit na sušící mřížku, k pečení doporučujeme plechy černé barvy, které lépe přenášejí teplo a zkracují dobu pečení,
- v případě využití konvenčního ohřevu (horní + dolní topné těleso) nedoporučujeme použití forem a plechů se světlým a lesklým povrchem, použití forem tohoto typu může způsobovat nedopečení spodku těsta,
- v případě využití funkce horký vzduch není nutné vstupní předehřátí komory trouby, u ostatních způsobů ohřevu je třeba před vložením pokrmu komoru trouby rozehřát,
- před vyjmutím pokrmu z trouby je třeba zkontrolovat kvalitu upečení pomocí dřevěné špejle (při správném upečení by po píchnutí do těsta měla špejle zůstat suchá a čistá),
- po vypnutí pečící trouby je vhodné pokrm v ní ponechat ještě po dobu asi 5 minut,
- teploty pečení pokrmů při využití funkce horký vzduch jsou zpravidla o 20 – 30 stupňů nižší ve srovnání s konvenčním pečením (při použití horního a dolního topného tělesa),
- parametry pečení uvedené v tabulce 1 jsou orientační a lze je upravovat vzhledem k vlastním zkušenostem a kuchařským zvyklostem,
- pokud se informace uváděné v kuchařských knihách značně liší od hodnot uvedených v návodu k obsluze sporáku, prosíme, řiďte se pokyny návodu.

Pečení masa

- v troubě by měly být připravovány porce masa větší, než 1 kg, menší kousky doporučujeme upravovat na plynových hořácích sporáku,
- k pečení doporučujeme používat žáruvzdorné nádoby, rovněž rukojeti těchto nádob musí být odolné vůči působení vysoké teploty,
- při pečení na mřížce na sušení nebo na roštu doporučujeme umístit na nejnižší úroveň pečící plech s nevelkým množstvím vody,
- doporučujeme nejméně jednou v polovině doby pečení obrátit maso na druhou stranu, během pečení je také třeba občas podlévat maso šťávou (výpekem) vznikajícím při pečení, nebo horkou – slanou vodou, maso se nesmí podlévat studenou vodou.

ČIŠTĚNÍ A ÚDRŽBA SPORÁKU

Péče uživatele o průběžné udržování pečicí trouby v čistotě a jeho odpovídající konzervace, významně ovlivňují prodloužení období její bezporuchové práce.

Před zahájením čištění pečicí troubu vypněte. činnosti čištění začněte teprve po vychladnutí pečicí trouby.

- Pečicí trouba čistěte po každém použití. Při čištění pečicí trouby zapněte osvětlení, umožňující získání lepší viditelnosti pracovního prostoru.

- Komoru pečicí trouby myjte pouze teplou vodou s dodatkem malého množství přípravků pro mytí nádobí.

- **Parní čištění**
  Způsob zacházení je popsán v kapitole *Fungování programátoru a ovládání pečicí trouby.*
  Po zakončení procesu čištění otevřete dvířka pečicí trouby, vnitřek komory vytřete houbičkou anebo utěrkou a poté umyjte teplou vodou s přípravkem pro mytí nádobí.

- Po umytí komory pečicí trouby ji vytřete do sucha.

- Pro mytí a čištění povrchu používejte měkký a jemný hadřík, dobře pohlcující vlhkost.

Důležité!

K čištění a údržbě nepoužívejte žádné abrazivní prostředky, ostrá čistidla ani brusné předměty.

K čištění předního krytu používejte pouze teplou vodu s malým přídavkem čisticího přípravku na nádobí nebo skla. Nepoužívejte čisticí emulzi.

- Pečicí trouba označená písmenem **D** byla vybavená snadno vyjímatelnými vodícími lištami drátěné (žebříky) vložek pečicí trouby. Pro vyjmutí k mytí je zatáhněte za závěs nacházející se vpředu (Z1) potom odchylte vodicí lištu a vyjměte ji ze zadního závěsu (Z2). Po umytí vodicích lišt je umístěte v úložných otvorech pečicí trouby, vtlačte závěsy (Z1 a Z2).

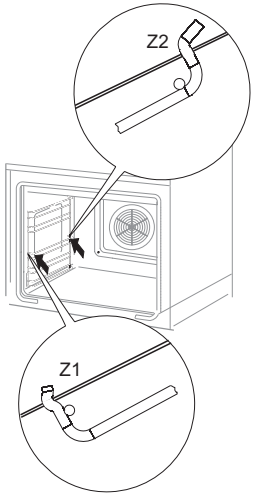

Demontáž bočních žebříků

- Pečicí trouby mají nerezavějící vysouvané teleskopické lišty připevněné k drátěným lištám . Vodící lišty vyjímejte i myjte spolu s drátěnými lištami. Před umístěním na nich plechů je vysuňte (jestliže pečicí trouba je zahřátá, vodící lišty vysuňte zachycujíce zadní hranu plechů o zarážky nacházející se v přední části lišt) a poté zasuňte spolu s plechem.

Pozor!
Teleskopická vodítka nemyjte v myčkách nádobí.

Vyjímání teleskopických vodítek

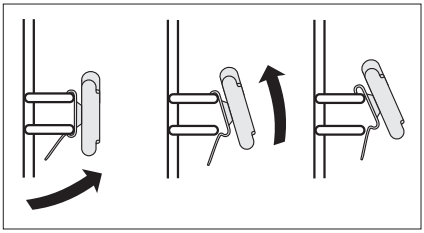

Zakládání teleskopických vodítek

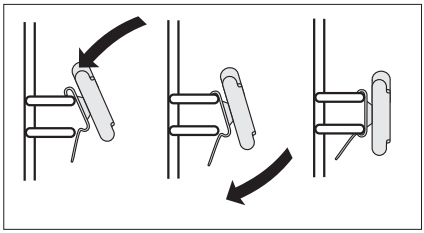

Pyrolytické čistění*

Pyrolytické samočistění pečicí trouby. Pečicí trouba se nahřívá na teplotu cca 480°C. Zbytky po grilování anebo pečení jsou změněné na snadno odstranitelný popel, který po zakončení procesu vymeťte anebo pomocí vlhké utěrky odstraňte.

Před zapnutím funkce pyrolýza.

Pozor!
Odstraňte veškeré příslušenství z vnitřku pečicí trouby (plechy, sušicí žebříky, vodicích boční lišty, vodicích teleskopické lišty). Příslušenství ponechané po dobu pyrolýzy uvnitř pečicí trouby bude neodvratně poškozené.

- Odstraňte silné zašpinění z vnitřku pečicí trouby.
- Očistěte vlhkou utěrkou vnější povrchy pečicí trouby.
- Jednejte v souladu s návodem.

V průběhu procesu čistění.

- Nenechávejte utěrky v blízkosti zahřáté pečicí trouby.
- Nezapínejte varnou desku.
- Nezapínejte osvětlení pečicí trouby.
- Dvířka pečicí trouby jsou vybavena blokádou, která znemožňuje jejich otevření v průběhu procesu. Neotevírejte dvířka, aby se nepřerušil proces čistění.

Pozor!
V průběhu procesu pyrolytického čistění pečicí trouba může dosáhnout velmi vysoké teploty, z tohoto důvodu se vnější povrchy pečicí trouby mohou zahřát více než obyčejně, proto se postarejte o to, aby se tehdy děti nenacházely v blízkosti pečicí trouby. Z ohledu na výpary, které se vydělují v průběhu čistění, kuchyně musí být dobře větraná.

Proces pyrolytického čistění:

- Uzavřete dvířka pečicí trouby.
- Jednejte v souladu s pokyny v kapitole *Funkce pyrolytického čištění.*

Pozor!

Jestliže v pečicí troubě panuje vysoká teplota (vyšší než v normálním používání), dvířka se neodblokují.
Po ochladnutí je možné dvířka otevřít a odstranit popel měkkou, vlhkou utěrkou. Zamontujte vodicí boční lišty a jiné dostupné příslušenství. Pečicí trouba je připravena k používání.

*u některých typů

Výměna halogenové žárovky osvětlení trouby

Abyste neutrpěli úraz elektrickým proudem, před výměnou halogenové žárovky se ujistěte, zda je zařízení vypnuto.

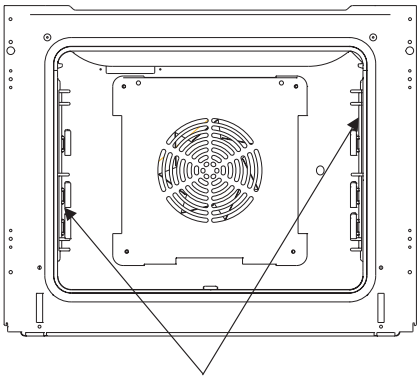

Osvětlení trouby

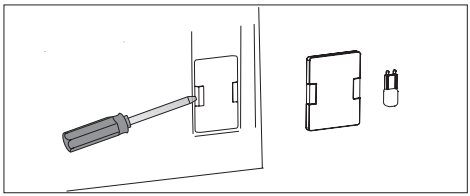

1. Troubu odpojte od napájení
2. Z pečicí trouby vyjměte plechy.
3. Pokud má trouba teleskopická vodítka, vyjměte je.
4. Pomocí plochého šroubováku nadzvedněte západku stínítka, vyjměte ho, umyjte a nezapomeňte utřít do sucha.
5. Vyjměte halogenovou žárovku tak, že ji vysunete směrem dolů s použitím hadříku nebo papíru, v případě potřeby ji vyměňte za novou G9
-napětí 230V
-výkon 25W
6. Halogenovou žárovku vložte přesně do objímky.
7. Nasaďte stínítko osvětlení

Pozor: Pamatujte na to, abyste se přímo nedotýkali prsty halogenové žárovky při jejím nasazování!

Vyjímání dvířek

Pro získání snadnějšího přístupu do komory pečicí trouby a čištění, je možné vyjmutí dvířek. Pro tento cíl otevřete dvířka, odchylte nahoru zabezpečující element umístěný v závěsu (výkr. A). Dvířka lehce přivřete, zdvihněte a vyjmete ve směru dopředu. S cílem zamontování dvířek w kuchyni je postup obrácený. Při vkládání věnujte pozornost tomu, aby výřez na závěsu správně nasadit na výstupek úchytu závěsu. Po vložení dvířek do pečicí trouby bezpodmínečně spusťte zajišťující element a **důkladně ho přitlačte**. Nesprávné ustavení zajišťujícího elementu může způsobit poškození závěsu při zkoušce uzavření dvířek.

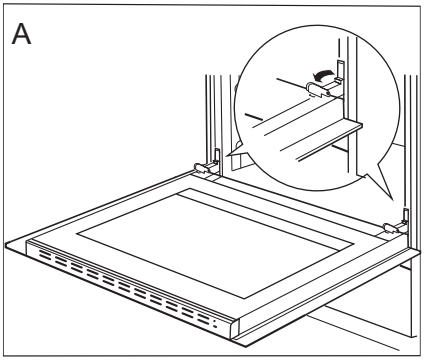

Odchýlení zajištění závěsů

Vyjmutí vnitřní skleněné tabule*

1. Pomocí křížového šroubováku odšroubujte šroubky na bočních příchytkách (obr. B).
2. Příchytky vyjměte plochým šroubovákem a vyjměte horní lištu dvířek (obr. B, C).

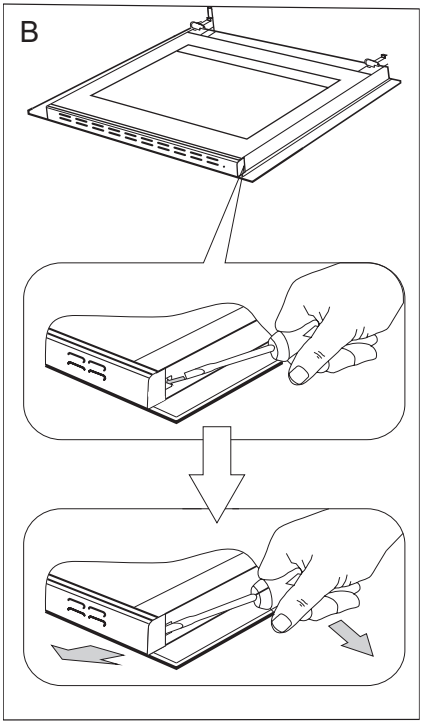

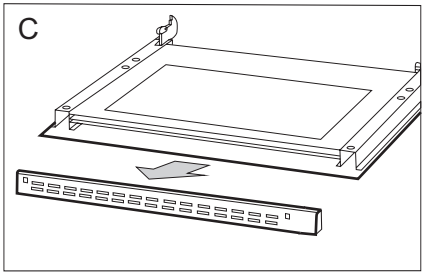

*u některých typů

3. Vnitřní sklo vyjměte z úchytů v dolní části dvířek.
   Vyjměte střední sklo (obr.D).
4. Vyčistěte sklo teplou vodou s malým množstvím čisticího přípravku.

Při následné montáži postupujte v opačném pořadí. Hladká část skleněné tabule se musí nacházet v horní části.

Pozor! Nevtlačujte horní lištu současně do obou stran dvířek. Pro správné osazení horní lišty dvířek, nejdříve přiložte levý konec lišty do dvířek, a pravý konec vtlačte do slyšitelného „kliknutí". Poté přitlačte lištu z levé strany do slyšitelného„kliknutí".

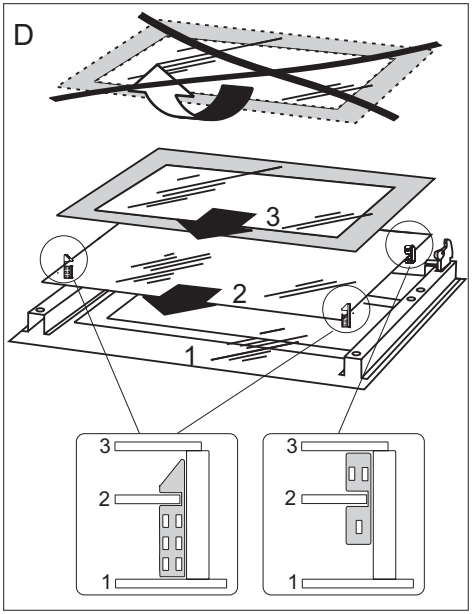

Vyjmutí vnitřní skleněné tabule

Vyjímání vnitřních skleněných tabulí*

1. Pomocí křížového šroubováku odšroubujte šroubky nacházející se v horní liště dvířek (výkr. B).
2. Pomocí plochého šroubováku vysuňte horní lištu dvířek, opatrným páčením po bocích (výkr. B, C).

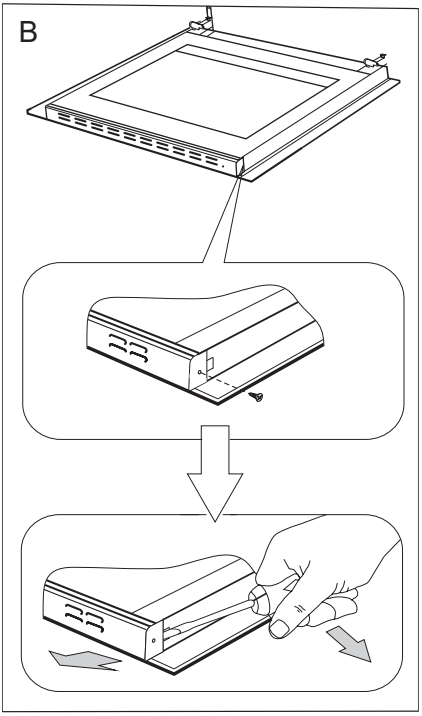

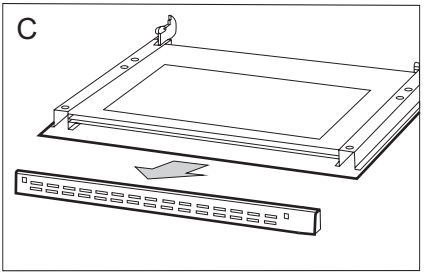

*u některých typů

3. Vnitřní sklo vyjměte z připevnění (v dolní části dvířek). (Výkr. D). Vyjměte prostřední skleněné tabule.
Pozor! Nebezpečí poškození připevnění skel. Sklo vysuňte, nezdvihejte nahoru.
Vyjměte střední sklo, (výkr. D).
4. Skla vymyjte teplou vodou a malým množstvím čistícího přípravku.
S cílem opětovného zamontování skla postupujte obráceně. Hladká část skla se musí nacházet nahoře, seříznuté rohy dole.

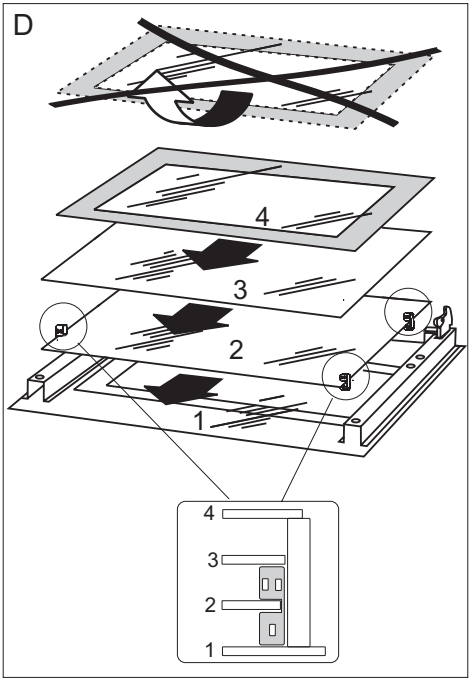

Vyjímání vnitřních skleněných tabulí

Periodické revize

Kromě činností, jejichž úkolem je průběžné udržování sporáku v čistotě je třeba:

- provádět periodické kontroly funkčnosti ovládacích prvků a pracovních systémů sporáku. Po skončení záruční doby, nejméně jednou za dva roky, je třeba pověřit firmu servisní obsluhy provedením technické revize sporáku,
- odstranit zjištěné provozní závady,
- provést periodickou údržbu pracovních systémů sporáku.

Pozor!

Veškeré opravy a regulační úkony by měly být prováděny patřičnou firmou servisní obsluhy nebo instalatérem, který vlastní příslušná oprávnění.

POSTUP V NOUZOVÝCH SITUACÍCH

V každé havarijní situaci proveďte následující:

- vypněte pracovní soustavy pečicí trouby,
- odpojte elektrické napájení,
- Některé drobné poruchy si může uživatel odstranit sám, pokud se bude řídit pokyny uvedenými v níže umístěné tabulce; předtím než se obrátíte na oddělení obsluhy zákazníka anebo servisu zkontrolujte postupně body v tabulce.

Problém	Příčina	Činnost
1.spotřebič nefunguje	výluka dodávky elektrického proudu	zkontrolujte pojistku domácí instalace, spálenou vyměňte
2.nefunguje osvětlení pečicí trouby	uvolněná anebo poškozená žárovka	vyměňte přepálenou žárovku (viz kapitolu *Čistění a konzervace*
3. chyba E0	chyba čtení teploty uvnitř komory pečicí trouby	používání pečicí trouby není možné, obra>te se na nejbližší servis.
4. chyba E1	chyba čtení teploty tepelné sondy	zpráva mizí po vyjmutí tepelné sondy, pečicí troubu je možné používat, ale bez tepelné sondy
5.ventilátor při ohřívači termooběhu nefunguje	Nebezpečí přehřátí! Okamžitě odpojte pečicí troubu od sítě (pojistka). Obraťte se na nejbližší servis.	

Jestliže problém nebyl vyřešen, odpojte napájení a nahlaste poruchu.

Pozor! Veškeré opravy mohou být prováděné pouze kvalifikovanými pracovníky servisu.

TECHNICKÉ ÚDAJE

Jmenovité napětí	230V~50 Hz
Jmenovitý výkon	max. 3,1 kW
Rozměry sporáku	59,5 / 59,5 / 57,5 cm

Splňuje požadavky předpisů EU – normy EN 60335-1, EN 60335-2-6

VÁŽENÝ ZÁKAZNÍK

Rúra Amica je spojením výnimočnej jednoduchosti obsluhy a skvelej účinnosti. Po prečítaní návodu nebude obsluha rúry žiadnym problémom.

Bezpečnosť a funkčnosť rúry, ktorý opustil továreň, boli pred zabalením dôkladne preverené na kontrolných stanoviskách.

Prosíme Vás, aby ste si pred uvedením zariadenia do prevádzky dôkladne prečítali návod na obsluhu. Dodržovanie v ňom uvedených pokynov Vás ochráni pred nesprávnym používaním.

Návod uschovajte a skladujte tak, aby bol vždy po ruke.

Pozor!
Rúra je možné obsluhovať len po zoznámení sa s týmto návodom.

Rúra je určený výhradne na využitie v domácnostiach.

Výrobca si vyhradzuje možnosť vykonávania zmien, ktoré nemajú vplyv na fungovanie zariadenia.

OBSAH

Pokyny týkajúce sa bezpečnosti používania.....43

Opis výrobku.....47

Inštalácia.....49

Obsluha 51

Pečenie v rúre – praktické rady.....70

Čistenie a údržba sporáka.....71

Postup v núdzových situáciách.....78

Technické údaje.....79

Pozor. Spotrebič a jeho dostupné časti sú počas používania horúce. Možnosti dotknutia výhrevných prvkov musí byť venovaná mimoriadna pozornosť. Deti mladšie ako 8 rokov sa nemôžu pohybovať v blízkosti spotrebiča bez stáleho dozoru.

Tento spotrebič nie je určený pre používanie deťmi mladšími ako 8 rokov a osobami so zníženými fyzickými, zmyslovými alebo mentálnymi obmedzeniami, či bez praktických skúseností a vedomostí, pokiaľ nie je zaistený ich dohľad a inštruktáž zodpovednou osobou, ktorá zaručí ich bezpečie. Nedovoľte deťom aby sa so spotrebičom hrali. Upratovanie a obslužné činnosti nemôžu byť vykonávané deťmi bez dozoru.

V priebehu používania sa spotrebič zahrieva. Odporúča sa zachovanie opatrnosti, a vyhýbať s dotýkania horúcich elementov vo vnútri pečiacej rúry.

Dostupné časti zariadenia sa môžu veľmi zahrievať. Odporúčame nepúšťať do blízkosti rúry deti.

Pozor. Nepoužívajte drsných čistiacich prostriedkov alebo ostrých kovových predmetov do čistenia skla dvierok, pretože môžu poškrabať povrch, čo môže spôsobiť popraskanie skla.

Pozor. Aby sa zamedzilo možnosti zasiahnutia elektrickým prúdom, je potrebné sa pred výmenou žiarovky uistiť, či je zariadenie vypnuté.

K čisteniu spotrebiča nie je dovolené používať zariadenia pre čistenie parou.

Nebezpečenstvo obarenia! V priebehu otvárania dvierok pečiacej rúry môže unikať horúca para. V priebehu alebo po ukončeniu pečenia, dvierka pečiacej rúry otvárajte opatrne. Pri otváraniu dvierok sa nad nimi nenakláňajte. Uvedomte si, že para v závislosti od teploty môže byť neviditelná.

Používajte výlučne termosondu, ktorá je súčasťou vybavenia rúry.

V priebehu procesu pyrolytického čistenia spotrebič môže dosiahnuť veľmi vysokú teplotu, a z tohto dôvodu sa povrchy spotrebiča môžu zahriať na teplotu vyššiu ako obyčajne, preto sa postarajte, aby sa deti vtedy nenachádzali v blízkosti spotrebiča.

- Počas používania sa zariadenie zahrieva. Odporúčame maximálnu opatrnosť, aby ste sa vyhli dotýkaniu horúcich častí vnútri rúry na pečenie.
- Zvláštnu pozornosť je potrebné venovať deťom nachádzajúcim sa v blízkosti sporáka. Priamy kontakt s pracujúcim sporákom hrozí obarením!
- Je potrebné dávať pozor na to, aby sa drobné domáce spotrebiče vrátane káblov nedotýkali priamo rozohriatej rúry, pretože izolácia týchto spotrebičov nie je odolná proti pôsobeniu vysokých teplôt.
- Na otvorené dvierka rúry nedávajte predmety s hmotnosťou vyššou než 15 kg.
- Na čistenie skla dvierok nepoužívajte drsné čistiace prostriedky alebo ostré kovové predmety, pretože tieto môžu poškrabať povrch, čo môže viesť k popraskaniu skla.
- Zákaz používania rúry na pečenie s technickou poruchou. Všetky poruchy môžu odstraňovať výhradne osoby s príslušným oprávnením.
- V každej situácii spôsobenej technickou poruchou je potrebné bezodkladne odpojiť elektrické napájanie rúry na pečenie.

AKO ŠETRIŤ ENERGIU

Kto využíva energiu zodpovedne, ten nielen chráni domáci rozpočet, ale pôsobí tiež vedome v prospech životného prostredia. A preto pomáhajme, šetrime elektrickou energiou! Postupujme teda podľa týchto pravidiel:

- **Vyhýbanie sa zbytočnému „nazeraniu pod pokrievku“.**
  Neotvárajte tiež zbytočne často dvierka rúry.

- **Používanie rúry len v prípade väčšieho množstva potravín.**
  Mäso s hmotnosťou do 1 kg sa dá upraviť šetrnejšie v hrnci na platni sporáka.

- **Využitie zvyškového tepla rúry.**
  V prípade tepelnej úpravy dlhšej než 40 minút odporúčame
  vypínať rúru 10 minút pred ukončením úpravy.

  Pozor! V prípade použitia programátora nastavujte príslušne kratší čas úpravy potravín.

- **Starostlivé zatváranie dvierok rúry.**
  Teplo uniká cez nečistoty nachádzajúce sa na tesnení dvierok.
  Najlepšie je odstraňovať ich okamžite.

- **Nezabudovávanie sporáka v bezprostrednej blízkosti chladničiek/mrazničiek.**
  Spôsobuje to zbytočné zvýšenie spotreby elektrickej energie.

ROZBALENIE

Zariadenie bolo na čas prepravy zabezpečené obalom proti poškodeniu.
Prosíme Vás, aby ste po rozbalení zariadenia zlikvidovali časti obalu spôsobom, ktorý neohrozuje životné prostredie.

Materiály použité na balenie nie sú škodlivé pre životné prostredie, sú 100 % recyklovateľné a označené príslušným symbolom.

Pozor! Obalový materiál (polyetylénové vrecúška, kúsky polystyrénu a pod.) treba počas rozbaľovania udržovať mimo dosahu detí.

VYRADENIE Z PREVÁDZKY

Po ukončení obdobia užívania nesmie byť tento výrobok likvidovaný prostredníctvom bežného komunálneho odpadu, ale treba ho odovzdať na miesto zberu a recyklácie elektrických a elektronických zariadení.
Informuje o tom symbol umiestnený na výrobku, návode na obsluhu alebo obale.

Materiály použité v zariadení sú vhodné na opätovné využitie v súlade s ich označením. Vďaka širokým možnostiam opätovného využitia materiálov opotrebovaných zariadení významne prispievate k ochrane nášho životného prostredia.

Informácie o príslušnom mieste likvidácie opotrebovaných zariadení Vám poskytne orgán obecnej správy.

OPIS VÝROBKU

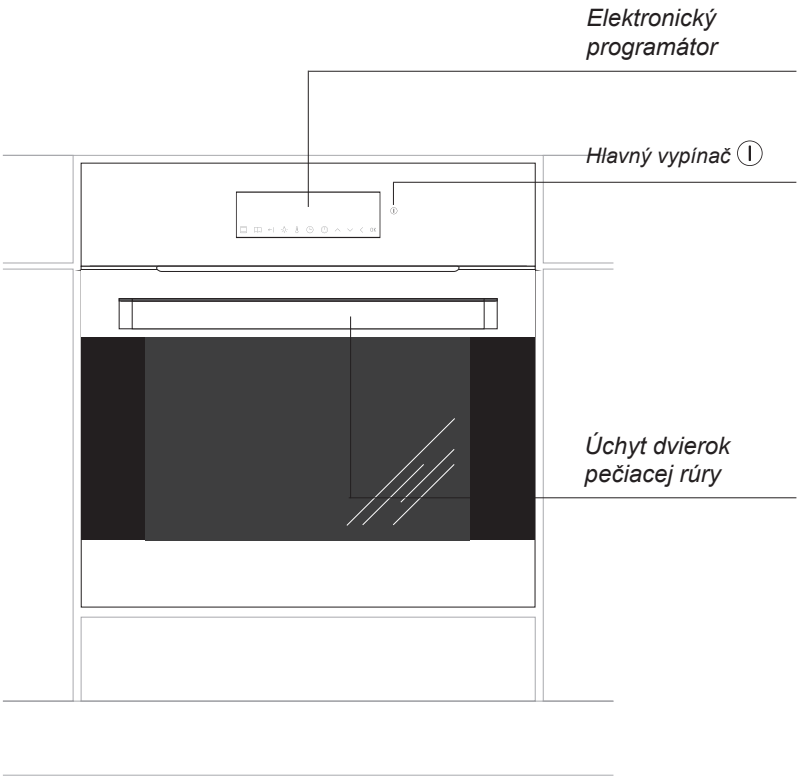

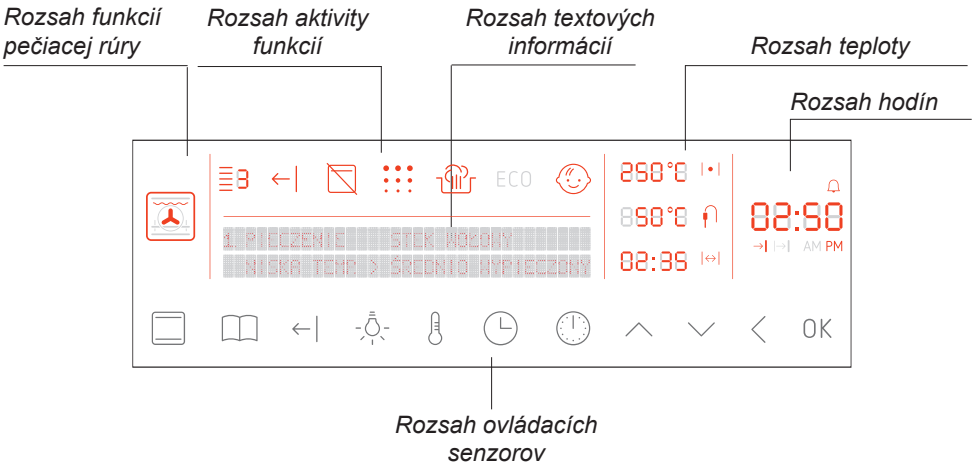

CHARAKTERISTIKA VÝROBKU

Vybavenie sporákov – súhrn:

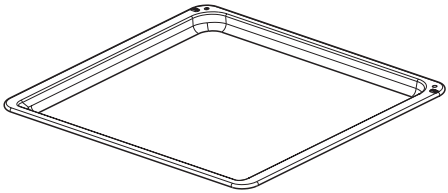

*Plech na pečivo**

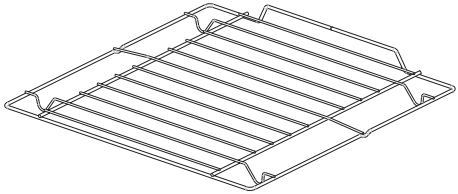

Rošt na grilovanie
(mriežka na sušenie)

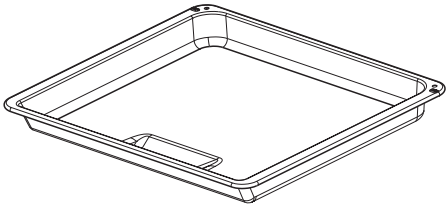

*Plech na pečenie /mäsa/**

*Teplotná sonda na mäso**

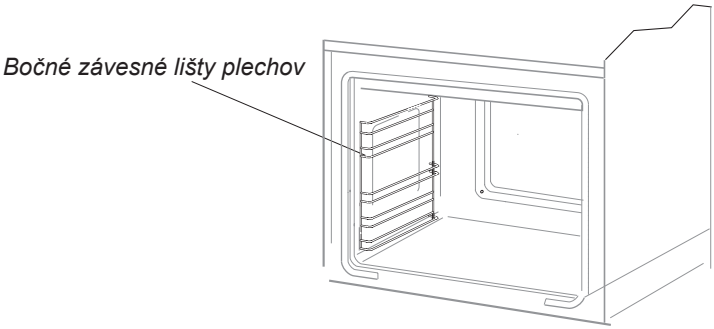

*u niektorých typov

INŠTALÁCIA

Montáž pečiacej rúry

- Kuchynská miestnosť musí byt' suchá a vzdušná a vybavená správnou ventiláciou, a nastavenie pečiacej rúry musí zaručiť voľný prístup k všetkým prvkom ovládania.
- Pečiaca rúra je vyrobená v triede Y. Dyha vstavaného nábytku a lepidlo k jeho prilepeniu musia byť odolné voči teplote 100°C. Nesplnenie tejto podmienky môže spôsobiť deformáciu povrchu alebo odlepenie dyhy.

- Pripravte otvor v nábytku v rozmeroch uvedených na výkresoch: A-vstavenie pod doskou, B-vstavenie vysoké.
  V prípade existencie v skrinke zadnej steny, je nutné v nej vyrezať otvor pre elektrické pripojenie.
- Zasuňte pečiacu rúru úplne do otvoru a pred vysunutím ju zabezpečte štyrmi skrutkami (Výkr. C).

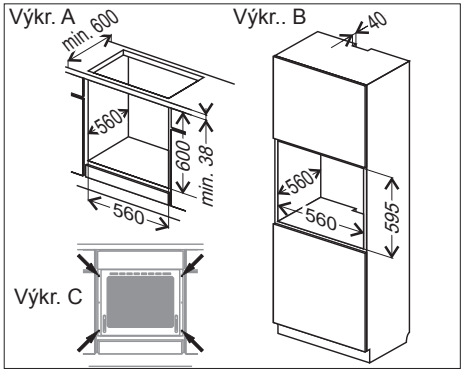

Pozor:
Montáž vykonajte pri odpojenom el. prúdu.

Regulácia polohy dvierok pečiacej rúry

Mechanizmus regulácie umožňuje zmenu výšky osadenia pravej strany dvierok v rozsahu, ktorý vyplýva z jeho konštrukcie. Zmena výšky osadenia dvierok z jednej strany umožňuje nastavenie úrovne dvierok alebo prispôsobenia hrany dvierok a ovládacieho panelu.

<u>Spôsob regulácie.</u>

- Uvolnite maticu [1] plochým kľúčom č. 13.
- Imbusovým kľúčom č. 4 otáčajte regulačný kolík [2] v rozsahu 180˚ s cieľom získania správnej polohy dvierok. Polohu je možné regulovať v rozsahu ± 1,5mm.
- Imbusovým kľúčom pridržte regulačný kolík [2], a doskrutkujte kontramaticu [1].

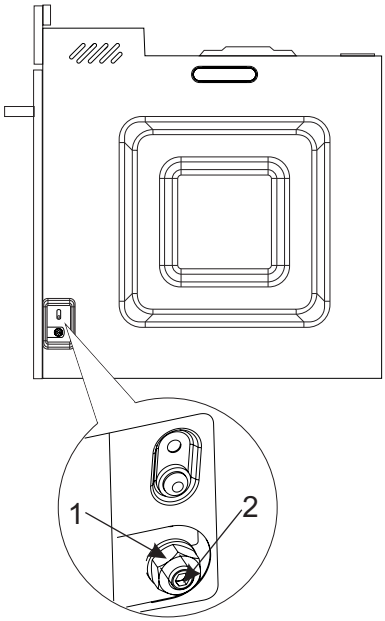

Pripojenie rúry na pečenie k elektrickému rozvodu

Pred pripojením rúry na pečenie k elektrickému rozvodu je potrebné zoznámiť sa s informáciami uvedenými na výrobnom štítku.

- Sporák je továrensky prispôsobený na napájanie striedavým prúdom, jednofázovým (230 V 1N ~ 50 Hz) a vybavený prívodnou šnúrou 3 x 1,5 mm² s dĺžkou cca 1,5 m a s ochranným kontaktom.
- Pripájacia zásuvka elektrického rozvodu musí byť vybavená ochranným kolíkom. Je nutné, aby po umiestnení rúry bola pripájacia zásuvka elektrického rozvodu pre užívateľa prístupná.
- Pred zapojením sporáka do zásuvky je potrebné skontrolovať, či:

  - poistka a elektrický rozvod vydržia záťaž sporáka, obvod napájací zásuvku by mal byť zaistený poistkou min. 16A,

  - je elektrický rozvod vybavený účinným uzemňovacím systémom spĺňajúcim požiadavky platných noriem a predpisov,

  - je zásuvka ľahko dostupná.

Po namontovaní rúry na pečenie musí byť prístupná zástrčka.

Pozor! Ak sa poškodí neodpojiteľný napájací vodič, mal by byť pre možné ohrozenie vymenený u výrobcu, v špecializovanom opravárenskom podniku alebo kvalifikovaným odborníkom.

Pred prvým zapnutím pečiacej rúry

- odstráňte prvky obalu, očistite komoru pečiacej rúry z prípravkov továrenskej konzervácie,
- vyjmite vybavenie pečiacej rúry a umyte v teplej vode s dodatkom prípravku pre mytie riadu,
- v miestnosti zapnite ventiláciu alebo otvorte okno,
- zohrejte pečiacu rúru (v teplote 250°C, cca 30 min.), odstáňte zašpinenie a dôkladne umyte,(viď kapitola: *Činnosť programátora a ovládanie pečiacej rúry*).

Dôležité!
Komoru pečiacej rúry myte iba teplou vodou s dodatkom malého množstvá prípravku pre mytie riadu.

Dôležité!

Pečiaca rúra je vybavená programátorom s displejom ovládaným pomocou tlačidiel (senzorov). Zareagovanie, každého zo senzorov nasleduje po dotknutí skla v mieste vyznačenom pre senzor (výskyt piktogramov)a je signalizované zvukovým signálom.

Hlavný vypínač ⏻ sa nachádza na pravej strane displeja. Činnosť hlavného vypínače nasleduje po dotknutiu skla vo vyznačenom mieste (ukázanie piktogramu) a je signalizované zvukovým signálom zvolenom v menu nastavenia. (Viď kapitolu: *Činnosť programátora a ovládanie pečiacej rúry*).

Povrchy senzorov udržujte v čistote.

Niektoré modely sú vybavené podsvieteným úchytom dvierok pečiacej rúry. Informácie o vybavení pečiacej rúry v závislosti od modelu sa nachádzajú v tabuľke v kapitole *Charakteristika spotrebiča*.

V priebehu práce pečiacej rúry je podsvietenie úchytu zapnuté a funguje ako ukazovateľ zvyškového tepla komory pečiacej rúry, tj. zhasína, keď teplota vo vnútri pečiacej rúry sa zníži pod 50°C, zatiaľ čo nad 50°C svieti v závislosti od teploty (čím vyššia teplota vo vnútri pečiacej rúry tým jasnejšie svieti).

Činnosť programátora a ovládanie pečiacej rúry

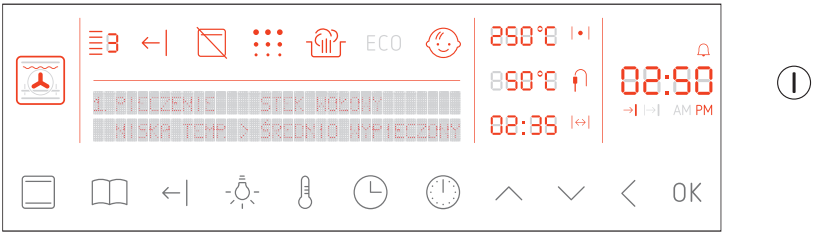

Rozsah ovládacích senzorov

Ovládací panel má 12 dotykových senzorov (bez podsvietenia) označených piktogramami ako na výkrese hore. Každé dotknutie senzora prevádza zvukový signál z bzučiaka (výnimky sú ukázané v podrobnom opise činnosti). Na pravej strane displeja sa nachádza senzor hlavného vypínača ⏻. Dotknutie aktívneho senzora je signalizované zvukom [potvrdenie]. Dotknutí neaktívneho senzora, zvuk [chyba]. Dlhé dotknutie senzora – 3 sekundy – je signalizované zvukom [potvrdenie2].
Bzučiak generuje nasledujúce druhy zvukov:
[on] zvuk zapnutia
[off] zvuk vypnutia
[potvrdenie] dotknutie senzora
[potvrdenie2] dlhé dotknutie senzora
[chyba] dotknutie neaktívneho senzora
[alarm minútky] – maximálny čas trvania 5 min.
[alarm zakončenia rýchleho ohrevu] – maximálny čas trvania 5min.
[alarm zakončenia práce] – maximálny čas trvania 5min.
[alarm otvorených dvierok]

⏻ - hlavný vypínač

- funkcie pečiacej rúry

- prednastavené programy

←| - zapni / vypni funkciu rýchleho ohrevu pečiacej rúry

- zapni / vypni osvetlenie pečiacej rúry

- nastavenie teploty

- nastavenie hodín

- nastavenie funkcie hodín, minútka, čas práce, hodina zakončenia práce

- plus / hore [+]

- mínus / dole [-]

- vráťte [<]

OK - potvrdenie

Rozsah funkcií pečiacej rúry

Rozsah ukazujúci zvolenú funkciu pečiacej rúry je podsvietený v nasledujúcich variantoch:

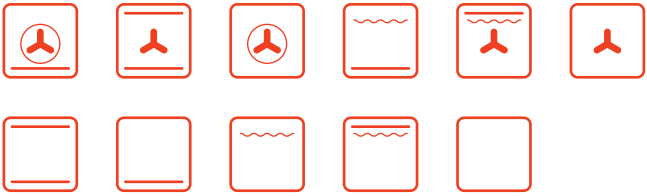

Intenzita svietenia displeja. Podsvietenie závisí od času dňa. V hodinách 5-22 je svietenie intenzívnejšie ako v hodinách 22 – 5. Mimo to je intenzita svietenia podmienená pracovným režimom spotrebiča:

- Nízka intenzita svietenia – v režimu bdenia je možné odčítať indikácie hodín,
- Vysoká intenzita svietenia – v režimu aktivity programátora.

Rozsah aktivity funkcií

Symbol úrovne pečenia..... 3

Symbol aktivity rýchleho ohrevu.....

Symbol aktivity blokády dvierok (pečiaca rúra s funkciou pyrolýzy).....

Symbol aktivity funkcie pyrolýzy (pečiaca rúra s funkciou pyrolýzy).....

Čistenie parné.....

Symbol aktivity funkcie ECO..... ECO

Symbol aktivity rodičovskej blokády.....

Rozsah teploty

Teplota v pečiacej rúre so symbolom aktivity ohrevu..... 250°C

Teplota tepelné sondy so symbolom aktivity..... 850°C

Čas do začiatku/zakončenia procesu so symbolom aktivity. 02:35

Rozsah hodín

Rozsah obsahuje hodiny systému HH:MM a symboly: AM/PM, minútka, čas trvania, čas zakončenia.

02:50

AM PM

Rozsah textových informácií

Rozsah textových informácií sú 2 línie x 34 znakov umožňujúcich premietanie textových informácií v nasledujúcich jazykových verziách :
anglickej, nemeckej, poľskej, ruskej, českej, srbskej, litovskej estónskej, lotyšskej, francúzskej, španielskej, tureckej, švédskej, nórskej, fínskej, dánskej, talianskej, holandskej.

1. PIECZENIE STEK WOŁOWY
NISKA TEMP. > ŚREDNIO WYPIECZONY

Zapnutí programátora a nastavenie času.

Po prvom pripojení spotrebiča k elektrickej sieti programátor prechádza do režimu nastavenia jazyka. Displej je zatemnený mimo rozsah textových informácií. Pôvodne zvoleným jazykom je anglický jazyk. Na ľavej časti textového rozsahu je ukazovaný nápis „Select language", na pravej – názov zvoleného jazyka. Aktívne sú senzory ∧, ∨ a OK. Senzormi ∧ a ∨ je možné meniť aktuálny jazyk. Po dotknutí senzora OK sa mení aktuálny jazyk na zvolený (nápis „Select language" sa mení na obdobu v zvolenom jazyku). Po nasledujúcim dotknutí senzora OK programátor prechádza do nastavenia hodín. Dôkladný popis voľby jazykov v sekcii „nastavenia".

Po pripojení spotrebiča k elektrickej sieti (alebo po prestávke v napájaní) programátor prechádza do režimu nastavenia aktuálnej hodiny. Na displeji bliká indikácia priebežného času, ostávajúca časť je zatemnená. Aktívne sú senzory ∧, ∨ a OK. Po dotknutí senzora OK spotrebič prechádza do režimu standby.

Pozor! V prípade prestávky v napájaní všetky nastavené programy, nastavené teploty a minútka sú zrušené. Ak prerušeným programom bolo pyrolytické čistenie (alebo sú dvierka zablokované z iného dôvodu), to pred nastavovaním hodín musí byť vykonaná procedúra ochladzovania pečiacej rúry a otvárania dvierok.

Režim bdenia (standby).

V tomto režime je príkon spotrebiča obmedzený do 800mW (mimo dočasnými situáciami spojenými s obsluhou chladenia alebo osvetlenia). Prechod do režimu standby ruší všetky nastavenia funkcií, časov, teplôt, minútky, zvolených programov. Všetky ohrievače sú odpojené. Displej je zhasnutý s výnimkou hodín. Aktívne senzory sú ⏻ a senzory blokády klávesnice 💡 a ☾ (dotýkané spolu, dotýkané jednotlivo sú neaktívne). Podsvietenia displeja má zníženú intenzitu. Ak bola v komore pripojená sonda, na displeji svieti symbol 🌡. Symbol zhasína po vytiahnutí sondy.

Ak teplota v komore prekračuje 50°C je premietaná teplota komory (plní úlohu ukazovateľa zvyškového tepla) a je zapnutý chladiaci ventilátor. Po znížení teploty do 50°C je ventilátor vypnutý a indikácie teploty komory zhasínajú.
Ak sú dvierka pečiacej rúry otvorené, rozsvieti sa osvetlenie pečiacej rúry. Osvetlenie zhasína v prípade uzatvorenia dvierok alebo automaticky po 10 minútach, ak sú dvierka stále otvorené.
Ak je aktívne blokáda senzorov, to sa svieti symbol 🔒. Vtedy jedine aktívne senzory 💡 a ☾ dotýkané spolu – slúžia pre odstránenie blokády senzorov.
Prechod z režimu standby do aktívneho režimu spôsobuje vygenerovania zvuku [on]. Prechod z režimu aktívneho do režimu standby spôsobuje vygenerovania zvuku [off]. Dotýkanie neaktívnych senzorov v režime standby nespôsobí vygenerovanie potvrdenia [chyba].
Ak je spotrebič v režime standby, to v hodinách 22:00 – 6:00 nasleduje zníženie jasnosti displeja na hodnotu nastavenú pre nočný režim.

Aktívny režim.

Je to režim, v ktorom je možné zvoliť požadované funkcie, programy, meniť nastavenie. Aktívne sú senzory , , a a funkcie aktivované dotknutím 2 senzorov: rodičovská blokáda a nastavenie. Ostávajúce senzory sú aktivované v prípade potreby zmeny nastavenia apod. V prípade nečinnosti užívateľa (dotýkanie aktívnych senzorov) a nedostatku naprogramovaných akcií (tiež po zakončení všetkých naprogramovaných akcií) programátor prechádza do režimu standby po 60s od poslednej aktivity užívateľa alebo zakončení poslednej naprogramovanej funkcie (funkcia auto-off).
V aktívnom režime podsvietenia displeja pracuje s nominálnou jasnosťou. Svieti sa symbol rámiku na displeji stavu pečiacej rúry. Na displeji je ukazovaná priebežná teplota v pečiacej rúre alebo „--- °C", keď je táto teplota nižšia ako 30°C. Ak v pečiacej rúre nie je sonda, elementy displeja odpovedajúce za sondu sú zhasnuté. V opačnom prípade sa svieti symbol a je ukazovaná teplota sondy alebo „--°C" keď je táto teplota nižšia ako 30°C. Na textovom displeji (ľavá časť) je predstavovaná povzbudenie „Zvoľte funkciu >", znak „>" bliká.

Hodiny.

Dlhé dotknutie senzora spôsobuje prechod do zmeny priebežného času. Nastavované sú sekvenčne 3 parametre: režim premietania času (12H / 24H), hodiny, minúty.
- senzory a menia nastavenie;
- senzor OK spôsobuje potvrdenie aktuálneho nastavenia a prechod do ďalšieho parametra;
- senzor spôsobuje prechod do predchádzajúceho parametra;
- senzor , senzor v prípade voľby režimu času (12/24) a chýbajúca reakcia užívateľa po dobu 10 sekúnd spôsobujú výstup bez zmeny zapamätávaných nastavení.

Potvrdenie hodnoty minút senzorom OK spôsobuje zapísanie potvrdených nastavení. V prípade režimu 12H je voľba jednaká ak pre hodiny 24H, ale pre hodiny 1-12 je premietané „AM", a pre hodiny 13-24 „PM".
Zmena času je možná len v standby alebo v aktívnom stave, keď nie je zapnutá žiadna funkcia pečiacej rúry ani minútka. V takej situácii dlhé stlačenie senzora generuje zvuk [chyba] a programátor nevchádza do režimu zmeny priebežného času.

Osvetlenie.

Senzor funguje nezávisle na ostávajúcich funkciách, stlačovania senzora nemá vplyv na priebeh ostávajúcich funkcií a nastavení.
Senzor nefunguje v režime standby
Svetlo v pečiacej rúre sa rozsvecuje:
- po dotknutí senzora – na 30 sekúnd;
- po dotknutí a pridržaní (3s) senzora – do času prechodu do režimu standby,
- po naštartovaní ľubovoľnej funkcie ohrevu alebo hotového programu – na 30 sekund;
- po pripojení a po ukončení fungovania funkcie „rýchly ohrev" – na 30 sekúnd;
- po otvoreniu dvierok – do uzatvorenia dvierok, nie dlhšie ako na 10 minút.
Rozsvietené svetlo je možné zhasnúť v ľubovoľnom okamihu dotknutím senzory .

Chladiaci motor.

Fungovania chladiaceho motora je nezávislé na nastavených funkciách a stavu programátora. Chladiaci motor je zapnutý, pokiaľ teplota v komore prekračuje 50°C a vypnutý, pokiaľ teplota klesne pod túto hodnotu.

Symbol termostatu.

Symbol termostatu (vedľa teploty pečiacej rúry) signalizuje stav práce ohrievačov. Ak je ktorýkoľvek ohrievač napájaný, symbol sa rozsvecuje. Symbol zhasína, ak žiadny z ohrievačov nie je napájaný (napr. keď pečiaca rúra dosiahne plánovanú teplotu a ohrievače sú odpojované do času zníženia teploty).

Funkcie ohrevu.

Po dotknutí senzora panel prechádza do menu voľby funkcie ohrevu. Jednotlivé senzory majú vtedy nasledujúci význam:
– výstup z režimu funkcie ohrevu, zrušenie nastavenia, prechod do programov;
– výstup z režimu funkcie ohrevu, zrušenie nastavenia, prechod do nastavenia hodín;
– návrat do predchádzajúcej etapy. V prípade prvej etapy – zrušenie nastavenia a návrat do aktívneho režimu.
, – voľba ďalšej (predchádzajúcej) pozície z menu;
OK – potvrdenie voľby.
[prestávka v obsluhe 20s] - ak v priebehu voľby funkcie sa užívateľ po dobu 20 sekúnd nedotkne žiadneho senzora, programátor ruší doterajšie nastavenie a vracia sa do aktívneho režimu.
Na textovom displeji (ľavá strana) sa rozsvieti nápis „Zvoľte funkciu ohrevu >", znak „>" bliká. Na ľavej strane sú sekvenčne premietané funkcie ohrevu z nižšie uvedeného zoznamu. Štartová pozícia je funkcia „Tepelný obeh". Pozor: Funkcie s rožnom sa premietajú výlučne v spotrebičoch, v ktorých bude odhalený ražeň. Z troch dostupných funkcií čistenia sa premieta len jedna aktívne – v závislosti od odkrytej pyrolýzy alebo nastavenia v textovom programe.

Súčasne s jednotlivými funkciami sú premietané príslušné piktogramy vo vnútri rámiku symbolizujúceho komoru pečiacej rúry. Užívateľ volí požadovanú funkciu senzormi a , a nasledovne ju potvrdzuje senzorom OK.
Po potvrdení sa popis zvolenej funkcie presúva z pravej strany displeja na ľavú, pravá strana ostáva prázdna. Na displeji teploty pečiacej rúry začína blikať implicitná hodnota teploty. Senzormi a je možné modi

fikovať teplotu a senzorom OK ju potvrdiť.

Ak programátor odhalí prítomnosť sondy, prechádza do nastavenia teploty sondy: Na displeji teploty sondy bliká implicitná hodnota 80°C, k jej zmene a potvrdeniu slúžia senzory ∧, ∨ a OK. Pri nedostatku sondy je tento krok vynechaný.
V tom okamihu sa v pečiacej rúre rozsvieti svetlo a aktívne sa stávajú senzory [←| a ⏲
Ostávajúce vykonávacie elementy sú štartované po 5 sekundách od potvrdenia.
Na displeji časovače sa rozsvieti symbol [čas práce |↔|], a displej ukazuje uplynutie času od začiatku ohrevu pečiacej rúry.
Činnosť pečiacej rúry je možné zakončiť (zakončiť prácu ohrievačov a zrušiť všetky nastavenia) v ľubovoľnom okamihu dotknutím:
senzora 📖 – pečiaca rúra prechádza do voľby hotových programov;
senzora ⏻ – pečiaca rúra prechádza do režimu standby.
Nastavenie časovače spôsobuje zapnutie / vypnutie ohrievačov v závislosti od časových nastavení, ale žiadnym spôsobom neovplyvňuje druh použitej funkcie ohrevu.
Stlačenie senzora funkcie ▭ pri aktívnej funkcii ohrevu spôsobuje prechod do voľby novej funkcie ohrevu, ale bez predchádzajúceho prerušovania priebežného procesu. Ako implicitné hodnoty (typ funkcie, teploty) sú premietané hodnoty priebežného procesu. Nové hodnoty budú zapamätané iba po potvrdení teplôt, ale bez 5 sekundového oneskorenia.

P.č.	Popis funkcie
1	konvencionálna
2	cesto
3	ražeň
4	gril
5	turbo gril
6	super gril
7	tepelný obeh
8	pizza
9	zružovenie
10	pripečenie
11	rozmrazovanie
12	super ražeň
13	čistenie*

* druh čistiacej funkcie závisí od modelu pečiacej rúry

Rýchly ohrev komory pečiacej rúry.

Po zvolení funkcie ohrevu a určení teploty sa aktivuje senzor rýchleho ohrevu. Toto senzor je aktívny do doby, keď komora pečiacej rúry dosiahne plánovanú teplotu.
Po dotknutí senzora sa rozsvieti symbol ohrev ←|. Po dosiahnutí nastavenej teploty zhasína symbol ←|, svetlo v pečiacej rúre sa na 30s rozsvieti a je emitovaný signál [alarm zakončenia rýchleho ohrevu]. Nasleduje návrat do funkcie ohrevu a pečiaca rúra prechádza do režimu udržovania teploty.

Spolupráca funkcie rýchly ohrev s časovačom.
A) Časovač nastavený pred zapnutím rýchleho ohrevu:
- ak je nastavený len čas trvania programu (poloautomatická práca), rýchly ohrev štartuje okamžite;
- ak je nastavený čas trvanie programu a hodina zakončenia (automatická práca), práca rýchleho ohrevu štartuje v okamihu, v ktorom by sa normálne začala práca bez rýchleho ohrevu, ale symbol ←| je premietaný od dotknutia senzora do zakončenia ohrevu.
Zapnutie funkcie ohrevu neovplyvňuje naprogramované časy práce.
B) Senzor 🕒 dotknutý v priebehu trvania rýchleho ohrevu – rýchly ohrev je zastavený do času zakončenia nastavenia časovača. Po nastavení časovače funkcia pracuje takisto ako v bode A).

Indikátor teploty - tepelná sonda.*

Ak bola tepelná sonda vložená do zásuvky pred zvolením funkcie ohrevu, nastavenie teploty tepelnej sondy sa vykonáva ihneď po nastavení pečiacej rúry.
Tepelnú sondu je možné vložiť do zásuvky v ľubovoľnom okamihu. Spôsobuje to rozsvietenie symbolu a blikanie na displeji teploty sondy implicitnej hodnoty 80°C.
Teplotu je možné meniť senzormi ∧ a ∨, a potvrdzuje sa ju senzorom OK.
Do času potvrdenia teploty tepelnej sondy pečiaca rúra pracuje podľa doterajších nastavení (ak užívateľ vyberie teplotnú sondu pred potvrdením teploty, pečiaca rúra sa vráti do predchádzajúceho pracovného režimu). Aktivácia tepelnej sondy nemení nastavenie teploty pečiacej rúry.
Po potvrdeniu teploty tepelnej sondy pečiaca rúra udržuje nastavenú teplotu pečiacej rúry ne dlhšie ako do okamihu dosiahnutia senzorom plánovanej teploty sondy. Nasledovne je ohrev vypnutý a je emitovaný zvuk [alarm zakončenie práce].
Ak užívateľ vyjme tepelnú sondu v priebehu práce (po potvrdeniu teploty tepelnej sondy) bude to považované za chybu (možné poškodenie tepelnej sondy) a program bude prerušený.

Spolupráce tepelnej sondy a časovača:
V prípade súčasného použitia tepelnej sondy a časovača, pečiaca rúra pracuje do dosiahnutia prvej splnenej podmienky ukončenia: do dosiahnutia plánovanej teploty tepelnej sondy alebo do vyčerpania nastaveného limitu času.

*u niektorých typov

Teploty pre tepelné sondy

Druh mäsa	Teplota [°C]
Bravčové	85 - 90
Hovädzie	80 - 85
Teľacie	75 - 80
Jahňacie	80 - 85
Zverina	80 - 85

Pozor! Používajte výlučne sondu mäsa, ktorá je vybavením pečiacej rúry.

Zmena nastavení teploty v priebehu práce pečiacej rúry.

V priebehu práce pečiacej rúry sa na displejoch teploty pečiacej rúry a sondy (pokiaľ je) sa premietajú nastavené teploty. Jednorazové stlačenie senzora spôsobuje premietanie po dobu 5 sekúnd aktuálnej teploty komory a sondy. Ďalšie stlačenie senzora spôsobuje prechod do nastavenia teploty pečiacej rúry, tretí – do nastavenia teploty sondy (pokiaľ je).
Teplota sa mení senzormi ∧ a ∨ Dotknutie OK spôsobuje zapamätanie nastavenej teploty, dotknutie < - návrat pečenia pri skôr nastavenej teplote.

Časovač.

Funkcie časovače sú dostupné pod senzorom . programátor je vybavený minútkou, ktorá pracuje nezávisle na iných nastaveniach. Okrem toho je možné nastavenie času práce pečiacej rúry (poloautomatická práca) alebo nastavenie času práce a oneskorenia štartu (automatická práca). Funkcie sú dostupné v poradí minútka->čas práca->čas zakončenia, ďalšími dotknutiami senzora .

Minútka.
Minútka odpočítava čas späť. Po zakončení odpočítavania je emitovaný [alarm minútky]. Minútka funguje nezávisle na iných funkciách, použitie minútky v hotovom programu neovplyvňuje priebeh programu.
Pre nastavenie minútky dotknite senzor . Na displeji hodín začne blikať symbol minútka a hodnota 0:00 (alebo skôr nastavená hodnota minútky) na mieste hodín. Senzormi ∧ i ∨ sa mení nastavenie, senzor < alebo 5 sekundová nečinnosť spôsobujú výstup bez zmeny nastavenia minútky a senzor spôsobuje potvrdenie aktuálnej hodnoty nastavenia minútky.
Po dotknutí symbol minútky svieti signalizujúc činnosť minútky, a displej opätovne ukazuje aktuálny čas.
Modifikácia nastavenia minútky sa vykonáva analogickým spôsobom (namiesto 0:00 je ukazovaná priebežná hodnota ostávajúca do alarmu). Pre vypnutie minútky, nastavte hodnotu „0:00” – po potvrdeniu tej hodnoty symbol zhasína a minútka sa vypína.
Jednorazové dotknutie senzora slúži pre náhľad aktuálnej hodnoty času ostávajúceho do alarmu.
Alarm minútky sa ruší dotknutím ľubovoľného senzora. Maximálne nastavenie času minútky sú 2 hodiny.

Poloautomatická práca.

Poloautomatická práca spočíva na nastavenie času po ktorom sa spotrebič automaticky vypne. Možný čas vypnutí činí od 1 minúty do 10 hodín.

Pre nastavenie času práce, dotknite 2x senzor (Prvé dotknutie aktivuje minútku, ďalšie prechádza do nastavenia času, po ktorom sa pečiaca rúra automaticky vypne). Na displeji hodín bliká symbol |→| a ukázaní „0:00" (alebo ukázaní priebežného času do vypnutia pečiacej rúry, ak bola funkcia už skôr aktívna). Senzory ∧ a ∨ menia hodnotu nastavenia, senzor < alebo 5 sekundová nečinnosť spôsobuje výstup bez zmeny aktuálnych nastavení a senzor spôsobuje potvrdenie aktuálneho nastavenia času automatického vypnutia a štart odpočítavania. Symbol |→| sa trvale rozsvieti. Na displeji po dobu 5 sekúnd bliká symbol →| a hodina ukončenia ohrevu, a nasledovne symbol →| zhasína a je ukázaný priebežný čas.

Časovač a funkciu ohrevu je možné nastavovať nezávisle, funkciu ohrevu je také možné meniť v priebehu práce časovače. Časovač bude odpočítavať naprogramovaný čas bez ohľadu na to, či je akákoľvek funkcia ohrevu aktívna alebo nie. Taktiež rýchly ohrev neovplyvňuje započítavanie času časovačom.

Časovač je možné deaktivovať nastavením pracovného času na 0:00.

Po odpočítaní vyznačeného času je emitovaný zvuk [alarm zakončení práce]. Všetky ohrievacie elementy sú rozpojené. Alarm je možné zrušiť 2 spôsobmi:

- jednorazovým stlačením ľubovoľného senzora sa zrušia všetky nastavenia funkcií, teplôt a spôsobí rozsvietenie svetla na 30 sekúnd;
- dvojnásobným dotknutím senzora sa spôsobí prechod do režimu nastavovania času práce- vtedy je možné pokračovať v pečení na zapamätaných parametroch funkcie ohrevu a teplôt prostredníctvom opätovne nastaveného času.

Automatická práce.

Automatická práca spočíva na takom nastavení programátora, aby sa pečiaca rúra zapla s oneskorením a ukončila proces v nastavenej hodine.

Pre nastavenie automatickej práce, na začiatku nastavte požadovaný čas ohrevu (ako v poloautomatickej práci). Po potvrdenia času práce senzorom , symbol |→| sa rozsvecuje natrvalo, a symbol →| začína blikať – na displeji bliká čas ukončenia ohrevu (vypočítaný ako priebežný čas + nastavený čas trvania). V priebehu 5 sekúnd dotknite senzor ∧ spôsobujúc zmenu času ukončenia. Ďalšie zmeny sa realizujú štandardne senzormi ∧, ∨ senzory <, a 5 sekundová nečinnosť spôsobujú návrat bez zmeny nastavenia a senzor OK potvrdzuje čas zakončenia. Po potvrdeniu času ukončenia sa symboly |→| a→| rozsvecujú natrvalo, a na hodinách je opätovne ukazovaný priebežný čas.

V priebehu odpočítavania do zahájenia ohrevu sú rozsvietené symboly |→| →|. W okamihu zahájení ohrevu symbol →| zhasína, a časovač ďalej plní úlohu, ako pri poloautomatickej práci.

Náhľad a modifikácia nastavených časov je možná po dotknutí senzora Dotknutie senzora prvýkrát spôsobuje prechod do minútky, druhýkrát – do nastavenia času práce a tretíkrát– do nastavenia času zakončenia. Zmena nastavenia času práce na 0 spôsobuje súčasné zrušenie času práce a času ukončenia.

Čas ukončenia je možné modifikovať v rozsahu od (priebežný čas + pracovného času + 1 minúta) do (priebežný čas + pracovný čas + 10 hodín). Pracovný čas (pri nastave

nom času ukončenia) je možné modifikovať od 0 do (čas ukončení – priebežný čas – 1 minúta).

Sčítanie času práce.
Programátor v priebehu práce sčíta čas pečenia. Aktuálne sčítaný čas pečenia je premietaný na teplotnom displeji v najnižšej línii spolu so symbolom [čas práce |↔|]. Sčítaný čas je rušený v okamihu prechodu spotrebiča do režimu standby.
V prípade časovej práce (hotové programy alebo nastavený časovač) na displeji je ukazovaný čas do ďalšej etapy (bez symbolu |↔|), tj. príslušný čas do začiatku alebo zakončenia ohrevu. Displej je možné prepojiť do režimu premietania sčítaného času dotýkajúc senzor 3 sekundy. Opätovné 3sekundové dotknutie tohto senzora spôsobuje návrat do predchádzajúceho stavu.

Rodičovská blokáda.

Rodičovská blokáda má za úkol znemožniť deťom zmenu nastavenia pečiacej rúry. Po aktivácii blokády pečiaca rúra prestáva reagovať na všetky vstupné signály s výnimkou deblokujúcou kombinácie.

V ľubovoľnom okamihu práca je možné aktivovať rodičovskú blokádu (blokádu klávesnice). Blokáda sa aktivuje súčasným dotknutím a <, a deaktivuje súčasným dotknutím a < . Aktívna blokáda je signalizovaná symbolom na displeji.
Pri aktívnej blokáde sú všetky senzory neaktívne (ich dotknutie vyvoláva signál [chyba]), tiež jednotlivo dotýkané senzory a <. Jediné výnimky sú:
- spoločné dotknutie senzorov a <, ktoré deaktivuje blokádu;
- dotknutie senzora , ktoré spôsobuje prechod do režimu standby.

Ak je pečiaca rúra v režime standby a má aktívnu blokádu, to tiež senzor je neaktívny.

Dvierka.

V priebehu pracovného času dvierka pečiacej rúry musia byť uzatvorené.
Ak programátor odhalí otvorené dvierka v priebehu fungovania funkcie ohrevu (alebo hotových programov), vykonávací elementy pečiacej rúry budú rozpojené a osvetlenia zapnuté. Ak tento stav trvá dlhšie ako 30 sekúnd, programátor emituje signál [alarm otvorených dvierok]. Alarm je možné zrušiť dotýkajúc ľubovoľný senzor alebo uzatvorením dvierok. Otvorenie dvierok nemá vplyv na hodnoty nastavenia teploty a časovače, ale ak sú dvierka otvorená dlhšie ako 10 minút, programátor ruší všetky nastavenia a vracia sa do aktívneho režimu.

Obmedzenie času prevádzky.

Ak pečiaca rúra pracuje na ľubovoľnej funkcii ohrevu špecificky dlhé časové obdobie to programátor pre bezpečnosť zakončí prácu pečiacej rúry po dobe ustálenej v súlade s nižšie uvedeným príkladom. Po ukončené funkcie ohrevu pečiaca rúra prechádza do režimu standby.
Príklad. Ak teplota v komore pečiacej rúry činí 200°C to odpojenie elektrických elementov sa uskutoční po cca 3 hodinách práce pečiacej rúry. Pri teplote 100°C po cca 10 hodinách.

Je to zabezpečenie pečiacej rúry pred prehriatím.

Prednastavené programy.

Hotové programy obsahujú preddefinované nastavenia funkcií ohrevu, teplôt, časovačov, ohriatia prispôsobené pre konkrétne použitia. Po naštartovaniu hotového programu je možné modifikovať jeho nastavenie (ako teploty, tak aj času), ale po takej modifikácii program prestáva byť „hotovým programom” a stáva sa obyčajnou funkciou ohrevu s nastaveniami teplôt, časov atd. Nastavení minútky nie je traktované ako modifikácie hotového programu– je to úplne nezávislá funkcia.
Pohyb po menu je nasledujúci:
∧, ∨ – zmena zvolenej pozície (všetky menu sú spletené, po poslednej pozícii programátor sa vracia do prvej);
OK – potvrdenie voľby.
📖 – zrušenie nastavenia a návrat do hlavného menu programu
▭ – zrušení nastavení a prechod do menu voľby funkce ohrevu;
🕒 – výstup z režimu funkcie ohrevu, zrušenie nastavenia, prechod do nastavenia hodín;
< – návrat do predchádzajúcej etapy. V prípade prvej etapy – zrušenie nastavenia a návrat do aktívneho režimu.
[prestávka v obsluhe 20s] - ak v priebehu voľby užívateľ po dobu 20 sekúnd nestlačí žiadny senzor, programátor ruší doterajšie nastavenie a vracia sa do aktívneho režimu.

<u>Voľba hotového programu.</u>
Pre vykonanie hotového programu, dotknite senzor 📖. Aktuálne nastavenie pečiacej rúry budú vtedy zrušené, ohrievače odpojené a programátor prejde do režimu voľby hotového programu.
Na ľavej strane oblasti textových informácií bude premietnutá správa „Zvoľte skupinu programov >”, znak „>” bliká. Na pravej strane sú premietané opisy dostupných skupín

programov:
Mäso;
Hydina;
Pizza;
Mrazené výrobky;
Cesto;
Pečenie v nízkej teplote;
Doplnkové programy.

Po potvrdeniu voľby skupiny programov sa opis zvolenej skupiny presúva z pravej strany oblasti textových informácií na ľavú. Znak „>" naďalej bliká. Na pravej strane sú premietané jednotlivé hotové programy pripísané do skupín v súlade so zoznamom hotových programov.
Po potvrdenie voľby programu opis zvoleného programu sa presúva na ľavú stranu oblasti.

Nastavovanie parametrov.
Ak bol zvolený program bez tepelnej sondy, a tepelná sonda je vložená do zásuvky, programátor premieta na pravej strane textovej oblasti pokyn „Odstráň tepelnú sondu". programátor čaká na vytiahnutie tepelnej sondy zo zásuvky 1 minútu. Ak po tejto dobe tepelná sonda ostáva v zásuvke, program ruší všetky nastavenia a vracia sa do aktívneho režimu. Ak užívateľ odstránil tepelnú sondu v dobe 1 minúty, program ruší nápis „Odstráň tepelnú sondu" a prechádza ďalej.
Ak bol zvolený program s tepelnou sondou, a sonda nie je v zásuvke, programátor na pravej strane premieta nápis „Vlož tepelnú sondu alebo zvoľ hmotnosť"'. Ak užívateľ vloží tepelnú sondu nápis sa stratí a programátor prechádza k ďalším krokom. Ak užívateľ dotkne senzor ∧ alebo ∨, nápis na pravej strane na hornej línii sa mení na „zvoľ hmotnosť a stlač OK" a ďalšie kroky pokračujú ako pre programy s nastavovaním hmotnosti. Ak v priebehu 1 minúty užívateľ nedotkne senzora ani nevloží tepelnú sondu, programátor sa vracia do aktívneho režimu.
Ak bol zvolený program s nastavovaním hmotnosti (napr. kurča), programátor na pravej strane na hornej línii premieta nápis „zvoľ hmotnosť a stlač OK", a na dolnej línii sú prezentované hmotnosti v súlade so zoznamom programov pre verziu bez sondy. Hmotnosť je premietaná v kg, v súlade s formátom pripísaným k danému jazyku. Ak užívateľ v priebehu 1 minúty nezvolí hmotnosť, program sa vracia do aktívneho režimu.

Naštartovanie programu bez ohrevu.
Po zapísaniu užívateľom všetkých parametrov, na pravej strane obrazovky sa ukáže nápis „Stlač OK pre naštartovanie programu". Program čaká 1 minútu na stlačenie OK, v opačnom prípade ruší nastavenie a vracia sa do aktívneho režimu.
Po stlačení OK programátor nastavuje teploty, funkcie ohrevu a časy časovača v súlade so zoznamom hotových programov a začína pečenie. Nápis „Stlač OK…" je nahradený „Program trvá".

Naštartovanie programu s ohrevom.
Po zapísaní užívateľom všetkých parametrov, na pravej strane obrazovky sa ukazuje nápis „Stlač OK pre zahriatie pečiacej rúry". Program čaká 1 minútu na stlačenie OK, v opačnom prípade ruší nastavenie a vracia sa do aktívneho režimu.
Po stlačení OK programátor nastavuje teploty a funkciu ohrevu, a aktivuje funkciu rýchleho zahriatia (mení nastavenie funkcie ohrevu na zahriatie a rozsvecuje symbol ←|) a mení nápis na pravej strane textového okna na „Ohrev pečiacej rúry").
Po dosiahnutí nastavenej teploty (v súlade s údajmi z hotového programu) programátor mení systém ohrievačov na zapísaný v údajoch hotového programu a prechádza do režimu udržania teploty. Symbol ←| bliká, programátor emituje zvuk [alarm zakončení rýchleho ohrevu]. Na pravej strane texto

vé časti displeja sa ukazuje nápis: „rúra je zahriata, vložte jedlo a stlačte OK“ Pečiaca rúra čaká na stlačenie OK do 1 minúty a nasledovne prechádza do aktívneho režimu.
Po stlačení OK prepisuje časové nastavenie do časovača (čas trvania pečenia nastavený v hotovom programe s ohrevom je počítaný od okamihu stlačení OK na rozohriatej pečiacej rúre), sa mení nápis na pravej strane displeja na „Program trvá”, mizne symbol rýchleho ohrevu.

Ukončenie programu.
Po uplynutí nastaveného času je aktivovaný signál [alarm zakončení práca], mizne nápisy na textové časti displeja. Alarm je možné vypnúť dotknutím ľubovoľného senzora. Ak užívateľ stíšil alarm senzorom 🕒, to pečiaca rúra prechádza do režimu nastavenia času trvania pečenia a umožňuje pokračovanie práce na tých istých nastaveniach teploty a funkcií (nebude to už ale hotový program, len pokračovanie na tých istých parametroch). Ak bol do stíšenia použitý iný senzor, pečiaca rúra prechádza do aktívneho režimu.

Čistiace programy.

Čistiace programy sa nachádzajú v menu „Funkcie ohrevu”, ale ich spôsob práce je podobný do hotových programov. Pre užívateľa je dostupný len jeden čistiaci program, pričom je voľba nasledujúca:
- v prípade odhalenia parného a pyrolytického modulu je aktívny program pyrolýzy.
- v prípade odhalenia konvenčného modulu je aktívny program čistenia.

Čistenie.
Program pracuje ako hotový program s nastaveniami: teplota 90°C, ohrievač horný + dolný, čas trvania = 30 minút, bez ohrevu. V priebehu práce programu sa rozsvieti symbol čistenia.
Rozdiely sú nasledujúce: po zvolení programu, namiesto „Stlač OK pre štart programu” na celom textovom displeji (spolu ľavé a pravé pole) je ukazovaný nápis „Nalej 0,5 litru vody. Stlač OK pre štart”.
Pre pečiace rúry s emailom Aqualytic (písmena ***Qa*** v označení typu pečiacej rúry).
Na podlahu komory pečiacej rúry nalejte 0,5 l vody.

Pre pečiacu rúru s emailom štandard (písmeno ***Q*** v označení typu pečiacej rúry).
Plech na pečivo vložte do pečiacej rúry na najnižšiu úroveň a nalejte do neho 0,25 l vody.

V priebehu programu je premietaný nápis „Trvá čistenie”.
Program je možné modifikovať a meniť ako každý hotový program, vtedy prestáva byť špeciálnym programom a prechádza do práce ako obyčajná funkcia ohrevu s nastavením časovača.

Pyrolýza.
Program Pyrolýza je špeciálnym progra

mom s dodatočnými požiadavkami. Po zvolení pyrolýzy na celom textovom displeji je ukazovaná správa „Odstráň všetky elementy z komory, a stlač OK”.
Program čaká do 10 minút na potvrdenie užívateľa.
Po potvrdení je na ľavej strane premietaná správa: „Zvoľ čas trvania pyrolýzy”, a na pravej možné hodnoty k voľbe: „90 minút”, „120 minút” alebo „150 minút”. Hodnoty sa menia ako hmotnosti v hotových programoch.
Po potvrdení času trvania programátor kontroluje stav dvierok. Ak sú dvierka otvorené premieta sa správa „Zavri dvierka pečiacej rúry a stlač OK pre štart”. Ak sú dvierka zatvorené, premieta sa správa: „Stlač OK pre štart proces pyrolýzy”. Program čaká do 10 minút na zatvorenie dvierok a potvrdenie užívateľa – k štartu pyrolýzy je nevyhnutné splnenie oboch podmienok – uzatvorenia dvierok a „OK”.
Po potvrdení užívateľom sa začína proces pyrolýzy: blokované sú dvierka, rozsvieti sa symbol a symbol blokády dvierok , pracuje ohrievač grila + ohrievač dolný, nastavenie teploty 480°C, je zapínaná II. rýchlosť chladiaceho ventilátora. Faktické nastavenie teploty činí 465°C, ohrievač dolný pracuje v cyklu s prestávkami. Na displeji je ukazovaná správa „Pozor! Trvá pyrolýza!” 30 minút pred koncom nastaveného času sú ohrievače odpojované, nastavení teploty sa mení na „---°C” a správa na displeji sa mení na „Trvá chladenie”.
V priebehu schladzovania programátor hodnotí rýchlosť chladenia a priebežne aktualizuje ukazovaný čas trvania a hodinu zakončenia.
Po schladení do 150°C sa začína proces odblokovanie dvierok.
Po odblokovaní dvierok sa ventilátor vracia do práce na I. rýchlosti a program sa končí podobne ako hotové programy.
V prípade pyrolýzy nie je možná zmena nastavenia v priebehu trvania programu ani pokračovanie programu na tých istých nastaveniach. Po zrušení alarmu programátor vždy prechádza do aktívneho režimu. Jediný spôsob prerušenia pyrolýzy je použitie senzora .

V prípade prerušenia pyrolýzy v dôsledku zániku napätia, programátor prechádza do režimu schladzovania a nasledovne otvárania dvierok – ako v priebehu posledných 30 minút normálneho programu.
V prípade prerušenia pyrolýzy senzorom sa pečiaca rúra nevypína, len prechádza do režimu schladzovania a otvárania dvierok ako vyššie. Po odblokovaní dvierok pečiaca rúra prechádza do režimu standby.
Ak v priebehu štartovania pyrolýzy (po potvrdeniu OK) užívateľ otvorí dvierka skôr, ako budú zablokované, programátor na to zareaguje signálom [alarm otvorených dvierok], ruší program pyrolýzy a prechádza do režimu odblokovania dvierok (ako vyššie).

Nastavení.

Do menu konfigurácie sa prechádza po súčasnom dotknutí senzorov 🌡 i ⏲. Vstup do menu konfigurácie je možný len v aktívnom režimu.
Pohyb po menu je nasledujúci:
∧, ∨ – zmena zvolenej pozície (všetky menu sú spletené, po poslednej pozícii programátor sa vracia do prvej);
OK – potvrdenie voľby.
📖 – výstup (zrušenie nepotvrdených nastavení) a prechod do menu programy;
▭ – výstup a prechod do menu funkcie ohrevu;
🕒 – výstup a prechod do nastavenia hodín;
< – návrat do predchádzajúcej etapy. V prípade prvej etapy – zrušenie nastavenia a návrat do aktívneho režimu.
[prestávka v obsluhe 20s] - ak v priebehu voľby užívateľ po dobu 20 sekúnd nestlačí žiadny senzor, programátor ruší doterajšie nastavenie a vracia sa do aktívneho režimu.
Na ľavej strane textového displeja sa ukazuje správa „Nastavenia”, na pravej strane sa ukazuje opis skupiny nastavení:
- 1. Jazyk;
- 2. Osvetlenie;
- 3. ECO;
- 4. Jasnosť displeja;
- 5. Jasnosť úchytu (podľa voľby);
- 6. Servis;
- 7. Továrenské nastavovanie.

1. Jazyk.
Na ľavej strane textového okna sa ukazuje správa „Zvoľ jazyk”. Na pravej strane je premietaný zoznam jazykov, pričom ako implicitný je premietaný aktuálny jazyk.
Senzormi ∧, ∨ sa mení jazyk. Po dotknutí OK jazyk nápisu „Zvoľ jazyk” sa mení v súlade s voľbou užívateľa, a nižšie sa ukazuje nápis „Potvrď voľbu <OK>” v novom jazyku. Dotknutí ∧ alebo ∨ spôsobuje zrušení nápisu „Potvrď voľbu <OK>” a opätovné premietania zoznamu jazykov. Dotknutí < spôsobuje výstup z menu a návrat do jazyka, ktorý bol aktívny v okamihu vstupu do menu „Jazyk”. Dotknutie OK spôsobuje zapamätanie aktuálneho jazyka a návrat do menu nastavenia.

2. Osvetlenie.
Na ľavej strane textového okna sa ukazuje správa „Zvoľ režim práce osvetlenia”. Na pravej strane sa ukazuje jedna z dvoch možných volieb: „nepretržitá práca” a „práca ECO”. Implicitná hodnota je priebežne nastavená, továrenskou hodnotou: „práca ECO”. Dotknutí OK spôsobuje zapamätanie aktuálnej hodnoty a návrat do menu nastavenia.
Opis obsiahnutý v špecifikácii obsahuje prácu osvetlenia v režime ECO. V prípade nastavenia nepretržitej práce, je osvetlenie zapnuté:
- po celú dobu otvorenia dvierok;
- po celú dobu pečenia.

3. ECO
Na ľavej strane textového okna sa ukazuje správa „Zvoľ režim práca pečiacej rúry”. Na pravej strane sa ukazuje jedna z dvoch možných volieb: „štandardná práca ” a „práca ECO”. Implicitná hodnota je priebežne nastavená, továrenskou hodnotou: „práca ECO”. Dotknutí OK spôsobuje zapamätanie aktuálnej hodnoty a návrat do menu nastavenia.
Opis obsiahnutý v špecifikácii obsahuje prácu pečiacej rúry v štandardnom režime. Režim ECO má vplyv na prácu pečiacej rúry v hotových programoch, pri nastavenom časovači alebo aktívnej sonde.
V prípade časovača, ak nastavený čas práce prekračuje 25 minút, ohrievače pečiacej rúry a ventilátor tepelný obehu sú odpojované na 5 minút pred plánovaným zakončením

ohrevu a alarmom.
V prípade sondy, ohrievače odpojované sú na 2° pod nastavenou hodnotou teploty. Ak v priebehu 2 minút sa teplota automaticky nezvýši, indikácie sondy bude zvýšená o 1° (do hodnoty nastavenej – 1°). Ak v priebehu ďalších 3 minút teplota nepríde do nastavenej, indikácia bude opätovne zvýšená o 1° a súčasne nasleduje zakončenie programu so sondou (pečiaca rúra sa chová tak, akoby teplota sondy dosiahla príslušnú hodnotu).

4. Jasnosť displeja.
Na ľavej strane textového okna sa ukazuje správa „Zvoľ režim práca displeja". Na pravej strane sa ukazuje jedna z troch možných volieb: „režim aktívny", režim standby", „režim nočný". Po potvrdení voľby na ľavej strane sa ukazuje správa „Nastav jasnosť v aktívnom režime" (alebo príslušne „… v režime standby", „… v režime nočnom"). Na pravej strane je ukázaná teraz nastavená jasnosť displeja pre daný režim vo formáte „100%". Hodnota podsvietenia sa mení senzormi ∧, ∨, po potvrdení OK alebo vrátení senzorom < program sa vracia do podmenu voľby režimu displeja.
V priebehu nastavenia jasnosti, podsvietenia pracuje s hodnotou premietania na obrazovke.
Implicitné hodnoty pre režimy aktívneho nočného /standby/ to 80%, 45%, 30%.

5. Jasnosť úchytu.
Pozície menu sa premieta len v prípade odhalení prítomnosti podsvieteného úchytu. Na ľavej strane textového okna sa ukazuje správa „Nastav jasnosť úchytu". Na pravej strane je ukázaná teraz nastavená jasnosť displeja pre daný režim vo formáte „100%". Hodnota podsvietenia sa mení senzormi ∧, ∧ po potvrdení OK alebo vrátení senzorom < program sa vracia do menu.
V priebehu nastavení jasnosti, podsvietenie úchytu je zapnuté a pracuje s hodnotou premietanou na obrazovke.
Implicitná hodnota jasnosti úchytu je 75%.

6. Servis.
V menu Servis nie je možné nastaviť žiadne parametre. Parametre sa prehliadajú senzormi ∧, ∨, návrat nasleduje po dotknutí OK alebo < . Zoznam parametrov:
- SERVIS: verzia programu panelu:
- SERVIS: verzia programu modulu:
- SERVIS: aktuálna chyba:
- SERVIS: predchádzajúca chyba:

Zoznam premietaných chýb:
- chybí – nie je chyba;
- E0 – chyba senzora teploty komory;
- E1 chyba senzora sondy do mäsa.

7. Továrenské nastavovanie.
Po zvolení na textové obrazovke sa ukazuje správa: „Vrátiť továrenské nastavenie?". Dotknutie OK spôsobuje navrátenie továrenských nastavení a návrat do menu nastavenia, senzor < spôsobuje návrat bez zmeny nastavenia, a senzory ∧, ∨ sú neaktívne. Návrat do továrenských nastavení tiež ruší všetky aktuálne nastavenie programov, minútky, časovače, sčítanie času práce.
Parametre obsiahnuté návratom do továrenských nastavení:
- jazyk: anglický;
- podsvietenie: 80%/45%/30%;
- osvetlenie: režim ECO;
- pečiaca rúra: režim ECO;
- hodiny: 24H (hodnota času bez zmien).

Používanie grilu.

Proces grilovania nasleduje v dôsledku činnosti na pokrm infračerveného žiarenia, emitovaného rozžiareným ohrievacím telesom grilu.

Pre zapnutie grilu:
- zvoľte jednu z funkcií ohrevu ,
- vyhrievajte pečiacu rúru po dobu cca 5 minút (pri zatvorených dvierkach pečiacej rúry).
- vložte do pečiacej rúry plech s pokrmom na príslušnú pracovnú úroveň, a v prípade grilovanie na rošte umiestite na bezprostredne nižšej úrovni (pod roštom) plech na stekajúci tuk,
- uzatvorte dvierka pečiacej rúry.

Pozor!
Grilujte pri zatvorených dvierkach pečiacej rúry.

Pokiaľ je používaný gril, dostupné časti môžu byť horúce.
Odporúča sa nedopúšťať deti k pečiacej rúre.

PEČENIE V RÚRE – PRAKTICKÉ RADY

Pokrmy z cesta

- odporúča sa pečenie pokrmov z cesta na plechoch, ktoré sú továrenským príslušenstvom sporáka,
- pokrmy z cesta je možné piecť i v predávaných formách a na plechoch, ktoré treba vložiť na sušiacu mriežku, na pečenie odporúčame plechy čiernej farby, ktoré lepšie prenášajú teplo a skracujú čas pečenia,
- v prípade využitia konvenčného ohrevu (horné + dolné vyhrievacie teleso) neodporúčame použitie foriem a plechov so svetlým a lesklým povrchom, použitie foriem tohto typu môže spôsobovať nedopečenie spodku cesta,
- v prípade využitia funkcie horúci vzduch nie je nutné vstupné predhriatie komory rúry, pri ostatných spôsoboch ohrevu treba pred vložením pokrmu komoru rúry rozohriať,
- pred vybratím pokrmu z rúry treba skontrolovať kvalitu upečenia pomocou drevenej špajle (pri správnom upečení by po pichnutí do cesta mala špajľa zostať suchá a čistá),
- po vypnutí rúry na pečenie je vhodné ponechať v nej pokrm ešte asi 5 minút,
- teploty pečenia pokrmov pri využití funkcie horúci vzduch sú spravidla o 20 – 30 stupňov nižšie v porovnaní s konvenčným pečením (pri použití horného a dolného vyhrievacieho telesa),
- parametre pečenia uvedené v tabuľke 1 a sú orientačné a dajú sa upravovať vzhľadom na vlastné skúsenosti a kuchárske zvyklosti,
- ak sa informácie uvádzané v kuchárskych knihách značne líšia od hodnôt uvedených v návode na obsluhu sporáka, prosíme, riaďte sa pokynmi návodu.

Pečenie mäsa

- v rúre by mali byť pripravované porcie mäsa väčšie než 1 kg, menšie kúsky odporúčame upravovať na plynových horákoch sporáka,
- na pečenie odporúčame používať žiaruvzdorné nádoby, i rukoväte týchto nádob musia byť odolné proti pôsobeniu vysokej teploty,
- pri pečení na mriežke na sušenie alebo na rošte odporúčame umiestniť na najnižšiu úroveň plech na pečenie s malým množstvom vody,
- odporúčame najmenej raz, v polovici času pečenia, obrátiť mäso na druhú stranu, počas pečenia je tiež potrebné občas podlievať mäso šťavou (výpekom) vznikajúcim pri pečení, alebo horúcou slanou vodou, mäso sa nesmie podlievať studenou vodou.

ČISTENIE A ÚDRŽBA SPORÁKA

Starostlivosť užívateľa o priebežné udržovanie pečiacej rúry v čistote a jeho odpovedajúca konzervácia, významne ovplyvňujú predlženie obdobia jej bezporuchovej práce.

Pred zahájením čistenia pečiacu rúru vypnite. činnosti čistenia začnite až po vychladnutí pečiacej rúry.

- Pečiacu rúra čistite po každom použití. Pri čistení pečiacej rúry zapnite osvetlenie, umožňujúce získanie lepšej viditeľnosti pracovného priestoru.

- Komoru pečiacej rúry myte iba teplou vodou s dodatkom malého množstvá prípravkov pre mytie riadu.

- **Parné čistenie**
  Spôsob zaobchádzania je popísaný v kapitole *Fungovanie programátora a ovládanie pečiacej rúry.*
  Po zakončeniu procesu čistenia otvorte dvierka pečiacej rúry, vnútro komory vytrite hubkou alebo utierkou a potom umyte teplou vodou s prípravkom pre mytie riadu.

- Po umytí komory pečiacej rúry ju vytrite do sucha.

- Pre mytie a čistenie povrchu používajte mäkkou a jemnou handričkou, dobre pohlcujúcou vlhkosť.

Dôležité!

Pre čistenie a údržbe nepoužívajte žiadne abrazívne prostriedky, ostrá čistidla ani brusné predmety.

Pre čistenie predného krytu používajte iba teplú vodu s malým prídavkom čistiaceho prípravku na riad alebo sklo. Nepoužívajte čistiacu emulziu.

- Pečiace rúry označené písmenom **D** boli vybavená ľahko vyberateľnými vodiacimi lištami drôtené (mriežky) vložiek pečiacej rúry. Pre vyňatie k umývaniu potiahnite za záves nachádzajúci sa vpredu (Z1) potom odchýľte vodiace lišty a vyjmite ich zo zadného závesu (Z2). Po umytiu vodiacich líšt je umiestite v úložných otvoroch pečiacej rúry, vtlačte závesy (Z1a Z2).

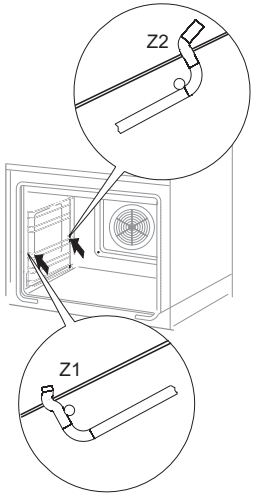

Demontáž bočných mriežok

- Pečiace rúry majú nehrdzavejúce vysúvané teleskopické lišty pripevnené k drôteným lištám. Vodiace lišty vyberajte a myte spolu s drôtenými lištami. Pred umiestením na nich pekáčov je vysuňte (ak je pečiaca rúra zohriata, vodiace lišty vysuňte zachycujúc zadnú hranu pekáčov o zarážky nachádzajúce sa v prednej časti líšt) a potom zasuňte spolu s pekáčom.

Pozor!
Teleskopické lišty nemyte v umývačkách riadu.

Vyberanie teleskopických líšt

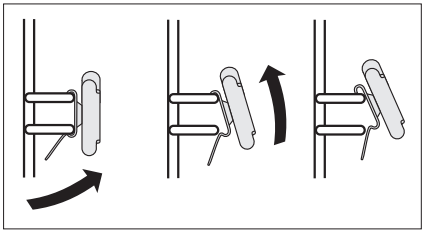

Zakladanie teleskopických líšt

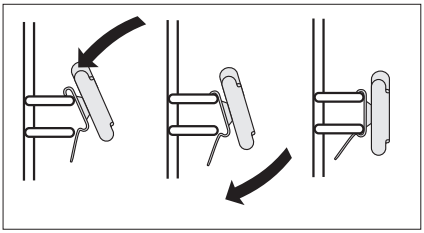

ČISTENIE A ÚDRŽBA SPORÁKA

Pyrolytické čistenie*

Pyrolytické samočistenie pečiacej rúry. Pečiaca rúra sa zohrieva na teplotu cca 480° C. Zvyšky po grilovaní alebo pečení sú zmenené na ľahko odstrániteľný popol, ktorý po zakončení procesu vymeťte alebo pomocou vlhkej handričky odstráňte.

Pred zapnutím funkcie pyrolýza.

Pozor!
Odstráňte všetko príslušenstvo z vnútra pečiacej rúry (pekáče, sušiace mriežky, bočné vodiace lišty, teleskopické vodiace lišty). Príslušenstvo ponechané po dobu pyrolýzy vo vnútri pečiacej rúry bude neodvratne poškodené.

- Odstráňte silné znečistenie z vnútra pečiacej rúry.
- Očistite vlhkou handričkou vonkajšie povrchy pečiacej rúry.
- Postupujte v súlade s návodom.

V priebehu procesu čistenia.

- Nenechávajte handričky v blízkosti zahriatej rúry.
- Nezapínajte varnú dosku.
- Nezapínajte osvetlenie pečiacej rúry.
- Dvierka pečiacej rúry sú vybavené blokádou, ktorá znemožňuje ich otvorenie v priebehu procesu. Neotvárajte dvierka , aby sa neprerušil proces čistenia.

Pozor!
V priebehu procesu pyrolytického čistenia môže pečiaca rúra dosiahnuť veľmi vysoké teploty, z tohto dôvodu sa vonkajšie povrchy pečiacej rúry môžu zohriať viac ako obyčajne, preto sa postarajte o to, aby sa vtedy deti nenachádzali v blízkosti pečiacej rúry. Z ohľadu na výpary, ktoré sa vydeľujú v priebehu čistenia, kuchyne musí byť dobre vetraná.

Proces pyrolytického čistenia:

- Uzatvorte dvierka pečiacej rúry.
- Zaobchádzajte v súlade s pokynmi v kapitole *Funkcia pyrolytické čistenie.*

Pozor!

Ak je v pečiacej rúre vysoká teplota (vyššia ako v normálnom používaní), dvierka sa neodblokujú.
Po ochladnutí je možné dvierka otvoriť a odstrániť popol mäkkou, vlhkou handričkou. Zamontujte vodiace bočné lišty a iné dostupné príslušenstvo. Pečiaca rúra je pripravená k používaní.

*u niektorých typov

Výmena halogénovej žiarovky osvetlenia pečiacej rúry

Aby ste neutrpeli úraz elektrickým prúdom, pred výmenou halogénovej žiarovky sa presvedčte, či je zariadenie vypnuto.

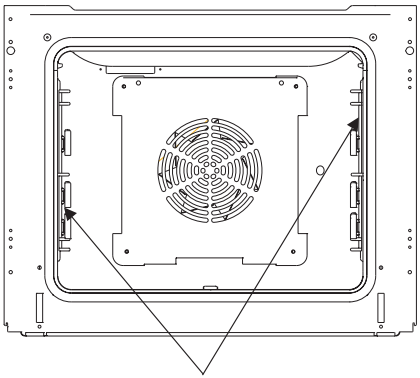

Osvetlenie pečiacej rúry

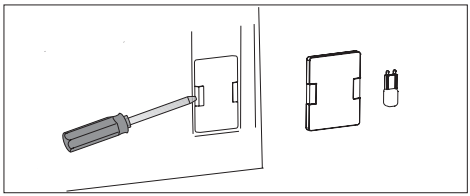

1. Rúru odpojte od napájanie
2. Z pečiacej rúry vyjmite pekáče.
3. Pokiaľ má rúra teleskopické lišty, vyberte ich.
4. Používajúc plochý skrutkovač vypáčte záves tienidla, snímte ho, umyte a nezabudnite o dôkladnom vytretiu dosucha.
5. Vyjmete halogénovú žiarovku tak, že ju vysuniete smerom dole s použitím handričky alebo papiera, v prípade potreby ju vymeňte za novú G9
-napätie 230V
-výkon 25W
6. Halogénovú žiarovku vložte presne do objímky.
7. Naložte tienidlo lampy

Pozor: Pamätajte na to, aby ste sa bezprostredne nedotýkali prstami halogénovej žiarovky pri jej nasadzovaniu!

Vyberanie dvierok

Pre získanie ľahšieho prístupu do komory pečiacej rúry a čistenia, je možné vybratie dvierok. Pre tento cieľ otvorte dvierka, odchýľte hore zabezpečujúci element umiestený v závesu (výkr. A). Dvierka ľahko privrite, zdvihnite a vyberte vo smere dopredu. S cieľom zamontovanie dvierok w kuchyni je postup obrátený. Pri vládaniu venujte pozornosť tomu, aby bo výrez na závesu správne nasadený na výstupok úchytu závesu. Po vloženiu dvierok do pečiacej rúry bezpodmienečne spusťte zabezpečujúci element a **dôkladne ho pritlačte**. Nesprávne nastavovanie zabezpečujúceho elementu môže spôsobiť poškodenie závesu pri skúške uzavretia dvierok.

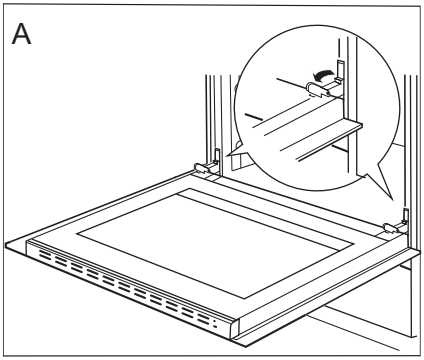

Odchýlenie zabezpečovania závesov

Vyberanie vnútorného skla*

1. Pomocou krížového skrutkovača odskrutkujte skrutky nachádzajúce sa v bočných zámkoch (obr. B).
2. Zámky ohnite pomocou plochého skrutkovača a vyberte hornú lištu dvierok. (obr. B, C).

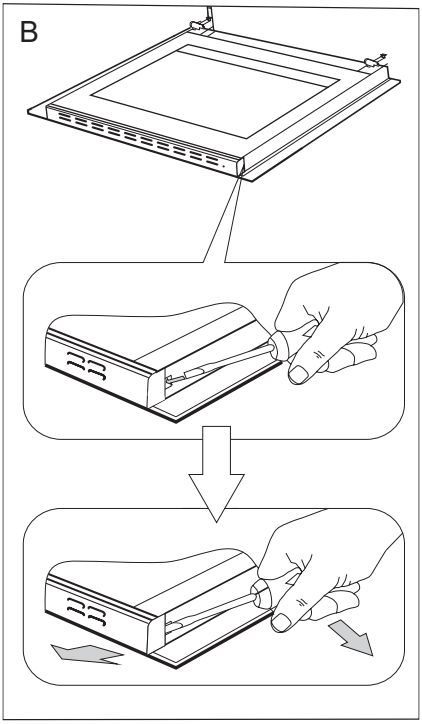

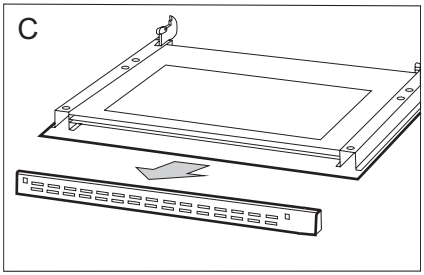

*u niektorých typov

3. Vnútorné sklo vytiahnite z úchytiek (v dolnej časti dvierok). (obr. D).
   Vyberte prostredné sklo.
4. Umyte sklo teplou vodou s malým množstvom čistiaceho prostriedku.

Pre opätovné namontovanie skla, zopakujte uvedené úkony v opačnom poradí. Hladká časť skla by sa mala nachádzať v hornej časti.

Pozor! Nevtlačujte hornú lištu súčasne do oboch strán dvierok. Pre správne osadenie hornej lišty dvierok, najskôr priložte ľavý koniec lišty do dvierok, a pravý koniec vtlačte do počúvateľného „kliknutia”. Potom pritlačte lištu z ľavej strany do počúvateľného „kliknutia”.

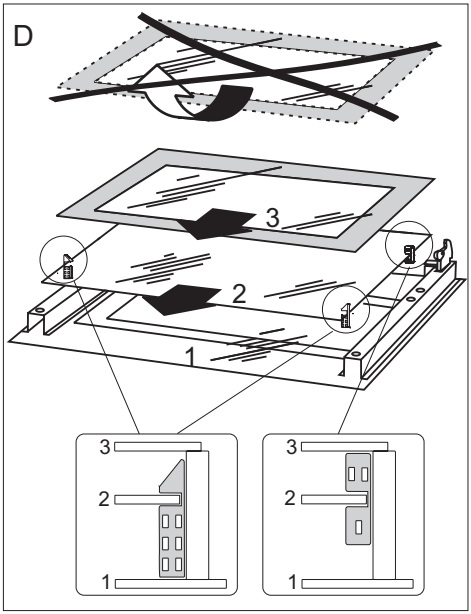

Vyberanie vnútorného skla

Vyberanie vnútorného skla*

1. Pomocou krížového skrutkovača odskrutkujte skrutky nachádzajúce sa v hornej lište dvierok (výkr. B).
2. Pomocou plochého skrutkovača vysuňte hornú lištu dvierok, opatrným páčením po bokoch (výkr. B, C).

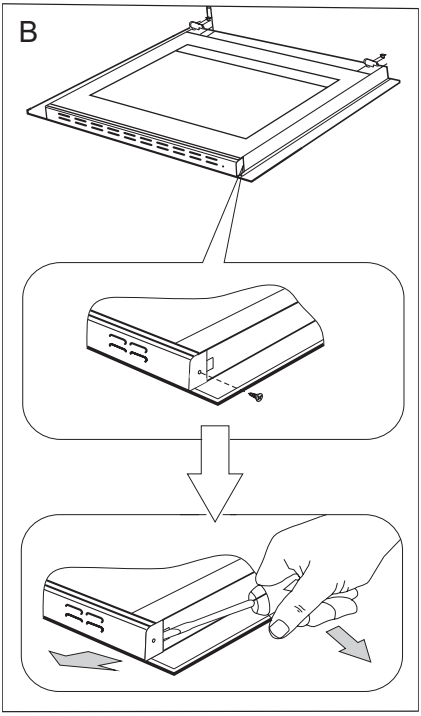

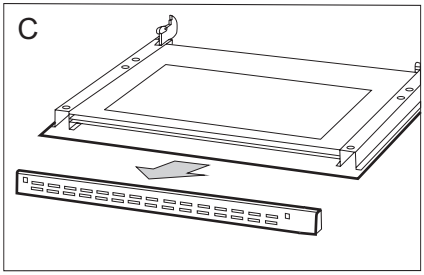

*u niektorých typov

3. Vnútorné sklo vyberte z pripevnenia (v dolnej časti dvierok). (Výkr. D). Vyjmite prostrednú sklenenú tabuľu.
Pozor! Nebezpečenstvo poškodenia pripevnenia skiel. Sklo vysuňte, nezdvíhajte hore.
Vyberte stredné sklo, (výkr.D).
4. Sklá vymyte teplou vodou a malým množstvom čistiaceho prípravku.
Pre opätovné zamontovanie skiel postupujte obrátene. Hladká časť skla sa musí nachádzať hore, zrezané rohy dole.

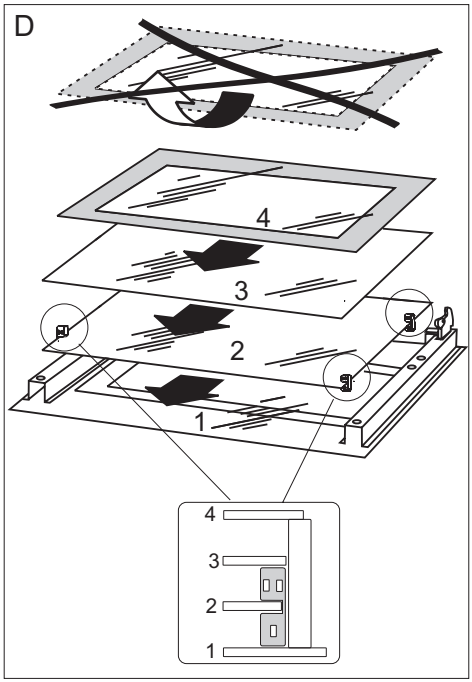

Vybratie vnútorných sklenených tabúľ.

Periodické revízie

Popri činnostiach, ktorých úlohou je priebežné udržovanie sporáka v čistote, je potrebné:

- vykonávať periodické kontroly funkčnosti ovládacích prvkov a pracovných systémov sporáka. Po skončení záručnej lehoty, najmenej raz za dva roky, je potrebné poveriť firmu servisnej obsluhy vykonaním technickej revízie sporáka,
- odstrániť zistené prevádzkové chyby,
- vykonať periodickú údržbu pracovných systémov sporáka

Pozor!

Všetky opravy a regulačné úkony by mali byť vykonávané príslušnou firmou servisnej obsluhy alebo inštalatérom, ktorý vlastní príslušné oprávnenia.

POSTUP V NÚDZOVÝCH SITUÁCIÁCH

V každej havarijnej situácii vykonajte nasledujúce:

- vypnite pracovné sústavy pečiacej rúry,
- odpojte elektrickej napájanie,
- Niektoré drobné poruchy si môže užívateľ odstrániť sám, pokiaľ sa bude riadiť pokynmi uvedenými v nižšie umiestenej tabuľke; predtým ako sa obrátite na oddelenie obsluhy zákazníka alebo servisu skontrolujte ďalšie body v tabuľke.

Problém	Príčina	Činnosť
1.spotrebič nefunguje	výluka dodávky elektrického prúdu	skontrolujte poistku domácej inštalácie, spálenú vymeňte
2.nefunguje osvetlenie pečiacej rúry	uvoľnená alebo poškodená žiarovka	vymeňte prepálenou žiarovku (viz kapitolu *Čistenie a konzervácia*
3. chyba E0	chyba čítania teploty vo vnútri komory pečiacej rúry	používania pečiacej rúry nie je možné, obráťte sa na najbližší servis.
4. chyba E1	chyba čítania teploty tepelnej sondy	správa zmizne po vybratí tepelnej sondy, pečiacu rúru je možné používať, ale bez tepelnej sondy
5.ventilátor pri ohrievaču termoobehu nefunguje	Nebezpečenstvo prehriatia Okamžite odpojte pečiacu rúru od siete (poistka). Zavolajte najbližšie servisné stredisko.	

Ak problém nebol vyriešený, odpojte napájanie a nahláste poruchu.

Pozor! Všetky opravy môžu byť vykonávané len kvalifikovanými pracovníkmi servisu.

TECHNICKÉ ÚDAJE

Menovité napätie	230V~50 Hz
Menovitý výkon	max. 3,1 kW
Rozmery sporáka	59,5 / 59,5 / 57,5 cm

Splňuje požiadavky predpisov EÚ – normy EN 60335-1, EN 60335-2-6

Kontakty pro záruční a pozáruční servis výrobku značky Amica.

ČR

Martykán servis
Zámecká 3
698 01 Veselí nad Moravou
Tel: 518 324 555
e-mail: servis@martykanservis.cz
www.martykanservis.cz

SK

Servisní Středisko Amica SK
Se sídlem :
Fastplus s.r.o.
Na pántoch 18
831 06 Bratislava - Rača
Tel: 2 4910 5851
e-mail: servis.biela@fastplus.sk
www.fastplus.sk