REFRIGERATOR

USER'S MANUAL

PHILCO

Famous for Quality the World Over

PSL 441

PSL 442

Dear customer,
Thank you for buying a PHILCO brand product. So that your appliance serves you well, please read all the instructions in this user's manual.

CONTENTS

PART 1: BEFORE PUTTING INTO OPERATION 2
- Safety notices 2
- Safety instructions for gas R600a 4

PART 2: DESCRIPTION OF THE PRODUCT 5

PART 3: INSTALLATION 6
- Transport and unpacking 6
- Placement 7
- Cleaning before use 8
- Electrical connection 8
- Procedure for switching the door opening direction 9

PART 4: SETTING THE TEMPERATURE 10

PART 5: ARRANGEMENT OF FOOD 11
- Advice about refrigerating food 11
- Chart on storing food in the refrigerator 11

PART 6: REGULAR MAINTENANCE 12
- Cleaning the appliance 12

PART 7: WHAT SHOULD I DO WHEN 14

PART 8: INFORMATION SHEET... 15

PART 9: RATING LABEL/TECHNICAL SPECIFICATIONS 16

Copyright © 2015, Fast ČR, a. s.

PART 1: BEFORE PUTTING INTO OPERATION

Safety notice

Symbols:

General advice for the optimal operation of the appliance

General dangers

Hot surfaces

Before you put the appliance into operation

- Carefully study the user's manual and installation instructions before installing and using the appliance! This user's manual includes important information regarding the installation, operation and maintenance of the appliance. Store the user's manual also for future reference, or for other owners of the appliance if the appliance is sold.

If the appliance is transported in a horizontal position the oil from the compressor may leak into the cooling circuit. For this reason, allow the appliance to rest in a vertical position for 12 hours before turning it on, so that the oil flows back into the compressor.

After unpacking the appliance, carefully inspect that it has in no way been damaged. Also check that the power cord is not damaged. If you discover any defects, turn off the appliance and contact the vendor or in the case of a damaged power cord contact the service centre. If the appliance and all its parts are in order, install it according to the instructions in the relevant chapter.

- When installing the appliance in its place, or when moving the appliance, the power cord could be penetrated or damaged. Check that the power cord is not interfering anywhere.
- Before connecting the appliance to the electricity power source check that the capacity of the system corresponds to the specifications on the appliance's rating label.
- Any kinds of home electric wiring necessary for the connection of the appliance must only be carried out by a qualified electrician.

If you move the appliance from its usual position, it is necessary to understand, that although you have disconnected the power cord, the components on the rear side of the appliance may remain very hot for some time.

This appliance is not designed to be built-in. Do not cover or block the air inflow or outflow openings. Insufficient ventilation will cause bad operation and damage to the appliance.

Operating the appliance

- Use the appliance only for the purposes for which it has been designed.
- This appliance is designed only for household use, for storing or freezing food and for preparing ice.
- The temperature inside the refrigerator may rise or fall slightly, and so these appliances are not suitable for storing products (e.g. medicines), which require a stable temperature.

Do not use any other electric appliances (e.g. heating elements, electric ice cream machines, etc.) inside the appliance. There is a danger of explosion!

Copyright © 2015, Fast ČR, a. s.

Do not place food inside the refrigerator containing flammable propulsion gases (e.g. sprays) and no explosives, contaminants or volatile substances. There is a danger of explosion!

- Store liquor only with a firmly tightened cap and in a vertical position.
- Do not use the base, drawers, doors of the appliance, etc. as a step or as a support. There is a danger of injury to persons or damage to the appliance.
- Ensure that the plastic parts of the appliance and the door seals are not soiled with oil or grease. The plastic parts and the seals would then become porous.

We do not recommend placing hot liquids or food inside the refrigerator and filling containers all the way to the rim.

Do not put fragile, heavy or unstable objects on the refrigerator.

Children in the household

- Never leave packaging and its parts with the children. There is a danger of poisoning or suffocation by the cardboard boxes and plastic sheets!
- This appliance is in no way a toy for children!
- For appliances with door locks: do not leave keys within the reach of children!
- If you will no longer be using the refrigerator, remove the doors, seals and store it in a safe place. In this way you will prevent the danger of children becoming trapped inside the refrigerator.

Maintenance and cleaning

Before you begin with regular or exceptional maintenance, disconnect the appliance's power cord or turn off the fuse or circuit breaker. Never pull the electric power cord, only pull on the power plug.

- Do not defrost or clean the appliance using a steam cleaning device! The steam may come into contact with the electric components inside the appliance, where a short circuit could occur. There is a danger of electric shock!

General instructions

- This appliance must not be used by persons (including children) with physical, sensory or psychological impairments or by inexperienced persons, unless properly trained or schooled in the safe use of the appliance, or unless they have been properly supervised by a person who will be responsible for their safety. Children should be supervised so as not to play with the appliance.
- This appliance has been tested in accordance with the directives in force in the European Union.
- The tightness of the cooling circuit has been verified.
- This appliance conforms to the relevant safety provisions for electrical appliances in force in the European Union.

Copyright © 2015, Fast ČR, a. s.

Technical safety

The appliance contains a cooling gas, ISOBUTHAN (R600a). Only transport or move the appliance with the utmost care, prevent excessive impacts and shaking to prevent damaging the appliance. If the cooling circuit becomes damaged and the cooling gas may be escaping, there is a risk of an explosion, which may be ignited by a spark or flame. If the appliance shows signs of damage, it must not be put into operation. In such a case contact the service centre, ventilate the room where the appliance is located and prevent the spreading of flames or other interference with the appliance.

Safety instructions for gas R600a

Measures in case of an unexpected release
If ventilation is possible, allow the material to evaporate.

Characteristics of the gas
The gas is highly flammable, it is necessary to completely prevent contact with an open flame and hot surfaces. Because the R600a gas is heavier than air, it may become very concentrated at the level of the ground, where ventilation is weak.

First aid

Inhalation
Take the affected person from the contaminated area to a warm, well ventilated location. Staying in a contaminated location for a long time may cause suffocation, or potentially loss of consciousness. If necessary, provide mouth-to-mouth resuscitation and in exceptionally serious situations, under expert medical supervision, give oxygen.

Contact with the skin
Random contact with the skin will not endanger health, it is better to thoroughly wash the affected area. The liquid spray or dispersed liquid may cause frost bite, wash the affected area with large amounts of water and contact a medical doctor.

Contact with the eyes
If eyes have been affected, wash out with large amounts of water, while trying to keep the eyes open, and call a specialised doctor as soon as possible.
If contact or inhalation of the R600a gas occurs, contact your medical doctor.

Copyright © 2015, Fast ČR, a. s.

PART 2: PRODUCT DESCRIPTION

1. Temperature control knob
2. Shelf
3. Levelling feet
4. Seal
5. Door
6. Tray for beverages

Copyright © 2015, Fast ČR, a. s.

PART 3: INSTALLATION

Transport and unpacking

If the appliance is transported in a horizontal position the oil from the compressor may leak into the cooling circuit. For this reason, allow the appliance to rest in a vertical position for 12 hours before turning it on, so that the oil flows back into the compressor.
Remove the external packaging, remove the protective plastic film from the surface of the appliance (if used) and clean the external parts of the appliance with an agent designed for this purpose. Do not use steel wool or any coarse agents, which could irreparably damage the surface of the appliance. Carefully remove all papers and adhesive tape from the appliance, doors and other parts packed in polystyrene. Remove documents and accessories from inside the appliance.
The packaging material is recyclable and is marked with a recycling symbol. For disposal follow the local regulations. Packaging materials (plastic bags, polystyrene parts, etc.) must be kept out of the reach of children, because they present a possible source of danger.
Carefully inspect the appliance. If you discover any faults, stop the installation and contact the vendor.

Operating conditions

The proper operation of the appliance, the refrigeration temperature is guaranteed only when the following conditions are met:

- The temperature in the room where the appliance is located conforms to the climate class stated on the appliance's rating label.
- Maximum ambient relative humidity: 90 %.
- The appliance must be placed at a sufficient distance from heat sources (e.g. baking ovens, central heating, direct sunlight, etc.).
- The appliance must be located in such a place that it is protected against weather effects.
- Regular maintenance is performed according to the instructions in this user's manual.
- The ventilation openings in the cover of the appliance must not be covered by anything.
- Correct installation (e.g. levelling, the capacity of the system correspond to the specifications on the performance label of the appliance).

Table – Climatic class

Climatic class	Ambient temperature
SN	+10°C to +32°C
N	+16°C to +32°C
ST	+16°C to +38°C
T	+16°C to +43°C

Copyright © 2015, Fast ČR, a. s.

Placement

The location for the placement of the appliance must meet the requirements in the paragraph "Operating conditions" and must have a stable floor with a load bearing capacity corresponding to the weight of the appliance.
Furthermore you must maintain distances and dimensions of the appliance, so that correct operation is ensured:

1. Top part at least 20 cm;
2. Rear part at least 10 cm;
3. The wall on the side where the door opens at least 30 cm. Free space should be left for the door to open to an angle of 160°.

Level the appliance using the adjustable feet, ensure there is a gap between the bottom edge of the appliance and the ground, so that there is sufficient circulation of the cooling air, by which you will ensure the optimal performance of the cooling circuit.

Check whether any cooling circulation pipes have been damaged during the installation.

- Use the appliance only for the purposes for which it has been designed.
- The appliance must be located on a rigid and even surface.

In this way you will ensure free circulation of the coolant and effective operation of your appliance.

- If possible, place the appliance into a cool, well ventilated and dry room.
- Do not locate the appliance in direct sunlight, or in a room with a high temperature, in the vicinity of any sources of direct heat, such as heating, an oven, a stove, etc. – this would mean that the compressor would need to work a lot harder resulting a substantially higher power consumption level.

If it is not possible to prevent the installation in the vicinity of a heat source, we recommend the insertion of an appropriate insulating board (do not use asbestos) between the appliance and the heat source; or at least to maintain the following minimum distances:

- From a gas or electric stove 3 cm;
- From a heater or oven, etc. 30 cm;
- From another cooling appliance 2 cm.

Do not place any appliances on the appliance, which release heat on to the appliance, such as microwave ovens, toasters, etc.

Never cover the ventilation grill. Pull out the power plug by pulling on the plug itself, never pull on the cord when disconnecting the appliance.

⚠ Before turning on the appliance allow it to stand in its final location for 12 hours, the coolant circuit will stabilise in this way and no operating problems will occur. Before connecting the appliance to the power grid check that it is perfectly dry inside – especially in the corners.

Warning against danger
The coolant may be highly flammable, depending on its composition. The coolant circuit was hermetically closed and sealed and was tested many times for possible leaks. Any unqualified tampering with the product may cause a fire hazard. Check that there is no mechanical interruption or effect on the coolant circulation, namely in the accessible parts around the compressor.
Only professionally qualified persons may work on the cooling system.

Copyright © 2015, Fast ČR, a. s.

Cleaning before use

Check that you have removed from the appliance all adhesive tape used to hold accessories . Then clean all the inside parts using lukewarm water with a neutral cleaning agent, vinegar or sodium carbonate – in this way you will remove the characteristic odour of new parts – then dry carefully. Do not use detergents or aggressive agents, which could damage the surfaces.

Electrical connection

Before connecting the power plug to the power socket, check that:

- Your hands are completely dry.
- The voltage and frequency shown on the performance label of the appliance corresponds to that in the home power grid (permitted tolerance from -6% to +6% for nominal voltage, for use with different voltages, use a voltage changer with the corresponding parameters).
- The cord and the plug are not damaged or caught under heavy objects.
- The power cord is not excessively tensioned, it is not permitted to use an extension cord.

⚠ Do not connect the appliance to a voltage rectifier (e.g. solar power plant) or use an extension cord.

⚠ The appliance must be connected to a working grounding lead.
If the power socket of the home system is not grounded in accordance with the current legal regulations, connect the appliance after consulting a specialised technician to the grounding lead itself.
The manufacturer takes no responsibility for injuries caused as a result of not following these instructions.

⚠ If you do not correctly level the refrigerator during the installation, the doors may not close shut and seal properly, which may cause problems with the cooling or moisture. Levelling the refrigerator is very important.

Level the refrigerator using the adjustable feet – turn them clockwise to lift the refrigerator and turn them anticlockwise to lower the refrigerator.

Copyright © 2015, Fast ČR, a. s.

Procedure for switching the door opening direction

The door opening direction of this refrigerator can be set to the left or to the right. The appliance is supplied with the door opening from the left hand side. If you wish to change the door opening direction, proceed according to the following instructions.

Before changing the door opening direction you must turn off the power.
All parts that are removed must be returned after the door opening direction is changed.

NOTE:
The refrigerator is assembled with the door hinges on the right hand side. If you wish to change the door opening direction, follow the instructions below:

1. First remove the top hinge cover (6).
2. Remove two screws (1) fastening the top hinge (5) (on the right hand side) to the frame. Remove the top hinge (5).
3. Lift the door and place it on a soft underlay so that it does not get scratched.
4. Remove two screws (8), fastening the bottom hinge (2) and remove the bottom hinge (2).
5. Remove the front left foot (4) and move it to the right hand side.
6. Remove the opening cover plate (7) on the right hand side.
7. Before attaching the bottom hinge (2) remove the screw pin (9) and turn the bottom hinge (2) around. Then with the help of two screws (8) fasten the bottom hinge (2) on the left hand side in the bottom part of the frame.
8. Insert the screw pin (9) into the bottom hinge (2).
9. Seat the door in location and ensure that it is seated on the bottom hinge (2).
10. Hold the door in the closed position and with two screws (1) attach the top hinge (5) at the top of the frame on the left hand side. Remember not to tighten the two screws (1) until the top side of the door is level with the opposite side.
11. Place the cover (6) over the top hinge.

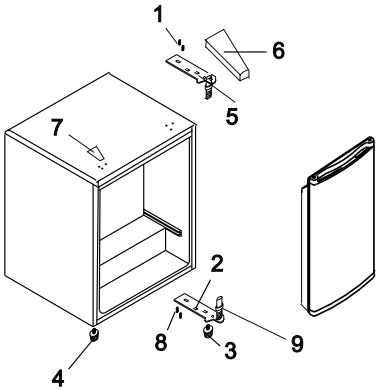

PICTURE 1
Door opening from the left hand side

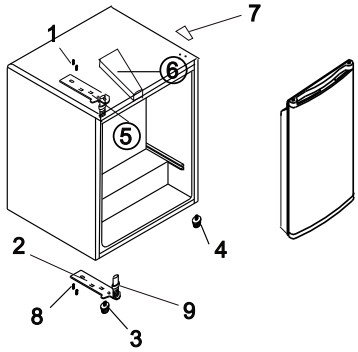

PICTURE 2
Door opening from the right hand side

Copyright © 2015, Fast ČR, a. s.

PART 4: SETTING THE TEMPERATURE

Set the temperature in the refrigerator using the thermostat control knob. The thermostat control module is connected to the compressor. Turn the thermostat control knob upwards or downwards and set the temperature inside the refrigerator. Temperature set to the value "1" is the warmest, and the temperature set to "5" is the coldest.
The value "0" means that the refrigerator is off.
Set the position from 1 to 5 for normal use. If you are not sure about the temperature, set it to 3.

The temperature needs to be set based on:

- Temperature in the room where the appliance is located;
- Amount of food stored;
- Number of times the appliance is opened.

We recommend the middle settings. Soon you will find out the optimal setting for your requirements.
A correct temperature setting is important for storing food. Food spoils very quickly because of micro-organisms, which is possible to prevent or delay by the use of a correct storage temperature. Temperature affects the growth rate of the micro-organisms. These process are slowed down by a declining temperature. **For this reason we recommend the middle settings of the thermostat control knob.**

Copyright © 2015, Fast ČR, a. s.

PART 5: ARRANGEMENT OF FOOD

- Food products, which are susceptible to the absorption of odours or that release odours must always be stored in closed boxes or in appropriate packaging.
- Appropriate wrapping materials for food is plastic wrap, aluminium foil, glass jars, etc.
- The products should not touch the back wall, otherwise they may freeze on.
- Always allow hot dishes to cool down before placing them into the refrigerator.
- Open the door only for a short time so that the inside area of the fridge is not heated. This saves energy.
- Never store explosive materials or products with flammable compressed gasses (e.g. whipped cream sprayers with pressurised capsules/cartridges, spray cans) – **DANGER OF EXPLOSION**!
- Do not place oils intended for the preparation of meals into the removable drawers in the refrigerator door. This may cause cracks caused by the pressure in the plastic on the door.
- Alcoholic beverages must always be stored in the cold zone, in a vertical position and firmly and safely closed.

Advice about refrigerating food

While the air in the refrigerator circulates, areas with various temperatures arise. These areas are especially useful for storing various types of food. Arrange the food in such a way that air can freely flow around the food.

Table - Storing food in the refrigerator

Food	Storage method	Zone	Durability
Meat and fish (various), hard cheese	Plastic foil, aluminium foil, closed glass containers, plastic containers	Bottom part of the refrigerator	1 – 2 days
Cooked dishes, cold dishes, confectionery	Closed glass or plastic containers	Shelf	1 – 2 days
Fruit and vegetables	Closed packaging or in bulk	Shelf	3 – 4 days
Bananas, potatoes,onion, garlic	Do not store in the refrigerator.	-	-
Water, wine, beer, milk, fruit juices, fizzy drinks	Food grade glass or plastic bottles	Tray in the door	Depends on expiry date
Pickled or in oil marinated food, sauces, butter, soft cheese, eggs	Original packaging	Shelf	Depends on expiry date
Yoghurt	Original packaging	Shelf	Depends on expiry date

Copyright © 2015, Fast ČR, a. s.

PART 6: REGULAR MAINTENANCE

Cleaning the appliance

Before commencing to clean the refrigerator disconnect it from the power source.

Use a clean sponge or a soft cloth and a gentle washing detergent dissolved in warm water. Do not use coarse or abrasive cleaning products.

Wash the refrigerator well and wipe dry.

Do not use cleaning waxes, concentrated cleaning agents, bleaches or cleaning products containing kerosene on the plastic or rubber parts.

Never use paper towels or window cleaners on the plastic parts.

Clean the inside of the appliance at regular intervals.

- We recommend that you clean the inside area of the refrigerator at least 1x per month.
- Take out the food and place it in a cool place.
- Remove all removable parts from the appliance.
- Various parts inside the refrigerator are generally not suitable for washing in a dishwasher. These parts should be washed in warm water with dish washing detergent. Never use an undiluted cleaning detergent and under no circumstances use abrasive or acidic, i.e. chemical cleaning agents. We recommend a general purpose detergent with a neutral pH.

The use of steam cleaning appliances is extremely dangerous and so is strictly forbidden.

- Wipe the inside area and the accessories with clean water and dry everything using a dry cloth. Then allow the appliance to ventilate for 3 – 4 minutes.
- Do not damage or remove the rating label on the rear side of the appliance – it is important for connection, repairs and subsequent disposal of the appliance.
- Ensure that water does not come into contact with parts inside the appliance that are under live electric current.

TAKING OUT OF OPERATION FOR AN EXTENDED PERIOD

If you are not going to use the refrigerator for an extended period of time, do the following:

Disconnect the refrigerator from the power source by pulling it out of the power socket. Clean out the inside and dry it out as described in the part Cleaning the refrigerator. Leave the door open to prevent an unpleasant odour forming inside.

Copyright © 2015, Fast ČR, a. s.

Please be aware:

Compressor

The compressor is controlled by the thermostat, which is set by the temperature dial, and turns itself on automatically when temperatures inside the appliance is exceeded and then turns itself off as soon as it again reaches this temperature. When any compressor – cooling system is turned on – noise can be heard. These sounds are made when the motor in the compressor is working and they are also made by the coolant circulating in the circuit of the cooling system. These noises are normal and do not indicate any malfunction in the operation of the appliance.
In unheated rooms or in cold weather conditions condensate may form on the exterior walls of the appliance. This does not indicate a malfunction and this condensate will disappear as soon as the temperature rises.

Contact the service department only when, after analysing all possible factors of the malfunction you cannot find any cause for the malfunction or you are unable to remedy the malfunction yourself. So, first focus on: " **What should I do when**...."

Copyright © 2015, Fast ČR, a. s.

PART 7: WHAT SHOULD I DO WHEN...

a) The appliance is not working.

Please check the following:

- Is the power plug in good condition and properly plugged into the power socket?
- Is there electricity flowing into the power cord? (Check this possibility by connecting a small appliance like a hand mixer or hair fan, etc.)
- Is the appliance turned on? (The temperature selector should not be set to "0".)
- Is the mains fuse / circuit breaker in the home turned on or screwed in?

b) The appliance does not cool sufficiently. / The compressor turns on too frequently.

Please check the following:

- Did you leave the refrigerator off for at least 12 hours before turning it on? If not: Pull out the power plug, with the doors closed tilt the appliance to one side and hold it or place it in a tilted position and then back to the even position. After a period of 12 hours has passed, turn it on again, for this period of time do not open the doors.
- When the doors close properly, the seal on the doors sits firmly and evenly on the frame.
  Test: Place a sheet of paper between the seal and the frame, then close the door. It should be difficult to pull out this sheet of paper on all sides.
  Call an authorised service centre if it is possible to pull out the paper without resistance at one or more points.
- Is the appliance exposed to direct sunlight or is it located too close to a heat source (stove, heater, etc.)? Protect the appliance against direct sunlight / check the distance from the heat source / place a sheet of insulation between the appliance and the heat source. (See "Placement")
- The appliance has been filled with too much fresh food.
- Is the air circulation and ventilation in order? Check that the ventilation grill is not covered or that the heat exchanger (condenser) on the rear side is not covered in dust.

c) The temperature in the refrigerator is too low.

- Set the temperature to a lower value.

d) The appliance is too loud.

Please check the following:

- Is the appliance standing firmly on the floor, is the operation of the appliance causing vibrations of nearby furniture or other objects? Check that all the parts mounted on the rear wall can vibrate freely.
- Carefully move the contact part away or increase the distance between the appliance and the obstacle.
- Are the removable parts securely inserted in the appliance?
- Are containers or compartments touching?

NOTE:
The noise of the coolant flowing in the circuit cannot be removed.
Under no circumstances is it possible to make technical type changes or attempts at repairs yourself.

Copyright © 2015, Fast ČR, a. s.

PART 8: INFORMATION SHEET

INFORMATION SHEET: Philco

Philco brand: PHILCO

Brand	Philco	Philco
Model identification	PSL 441	PSL 442
Category of appliance 3)	1	1
Energy efficiency class (A... low electricity consumption to G high electricity consumption)	A+	A++
Electricity consumption per 365 days 1) kWh	110	84
Total available volume: l	44	44
of which: refrigerator part l	44	44
of which: freezer part l	0	0
Star mark for the freezer area	*/***	*/***
Frost free	Space only for refrigeration	Space only for refrigeration
Storage time after shut-off (temperature rise time) [hrs.]	/	/
Freezing capacity kg/24h	/	/
Climatic class 2)	N	ST
Voltage	220-240 V~ 50 Hz	220-240 V~ 50 Hz
Noise level 4) dB (re 1pW)	41	41
Dimensions cm (h x w x d) cm	44X47X51	44X47X51
Weight kg	15	15
Built-in appliance	no	no

1) Electricity consumption in kWh / year is based on the results of a normalised test carried out over a period of 24 hours. Actual electricity consumption depends on the use and location of the appliance.
2) SN: ambient temperatures from +10 °C to +32 °C
   ST: ambient temperatures from +18 °C to +38 °C
   N: ambient temperatures from +16 °C to +32 °C
3) 1 = Refrigerator without low temperature areas
   7 = Refrigerator/freezer with low temperature areas *(***)
   8 = Box freezer
4) Noise level according to European norm EN 60704

Copyright © 2015, Fast ČR, a. s.

PART 9: RATING LABEL/TECHNICAL SPECIFICATIONS

The rating label with all the technical specifications is located on the side of the inside wall or on the rear side of the appliance.

Technical specifications

Model	PSL 441	PSL 442
Climatic class	N	ST
Net volume	44 L	44 L
Operating voltage	220 – 240 V~ 50 Hz	220 – 240 V~ 50 Hz
Maximum power (W)	60 W	90 W
Power consumption	0,30 kWh / 24 h	0,23 kWh / 24 h
Noise level	41 dB	41 dB
Dimensions h x w x d (cm)	51 x 44 x 47 cm	51 x 44 x 47 cm
Weight	15 kg	14 kg

NOTE:
All the here mentioned data is subject to change.

The original version is in the Czech language.
Address of the manufacturer: FAST ČR, a.s., Černokostelecká 1621, Říčany CZ-251 01

Copyright © 2015, Fast ČR, a. s.

INSTRUCTIONS AND INFORMATION REGARDING THE DISPOSAL OF USED PACKAGING MATERIALS

Dispose of packaging material at a public waste disposal site.

DISPOSAL OF USED ELECTRICAL AND ELECTRONIC APPLIANCES

The meaning of the symbol on the product, its accessory or packaging indicates that this product shall not be treated as household waste. Please, dispose of this product at your applicable collection point for the recycling of electrical & electronic equipment waste. Alternatively in some states of the European Union or other European states you may return your products to your local retailer when buying an equivalent new product. The correct disposal of this product will help save valuable natural resources and help in preventing the potential negative impact on the environment and human health, which could be caused as a result of improper liquidation of waste. Please ask your local authorities or the nearest waste collection centre for further details. The improper disposal of this type of waste may fall subject to national regulations for fines.

For business entities in the European Union
If you wish to dispose of an electrical or electronic device, request the necessary information from your seller or supplier.

Disposal in other countries outside the European Union
If you wish to dispose of this product, request the necessary information about the correct disposal method from local government departments or from your seller.

This product meets all the basic EU regulation requirements that relate to it.

Changes to the text, design and technical specifications may occur without prior notice and we reserve the right to make these changes.

Copyright © 2015, Fast ČR, a. s.

CHLADNIČKA

NÁVOD K OBSLUZE

PHILCO

Famous for Quality the World Over

PSL 441

PSL 442

Vážený zákazníku
Děkujeme, že jste zakoupil výrobek značky PHILCO. Aby váš spotřebič sloužil co nejlépe, přečtěte si všechny pokyny v tomto návodu.

OBSAH

ČÁST 1: PŘED UVEDENÍ DO PROVOZU 2
- Bezpečnostní upozornění 2
- Bezpečnostní pokyny pro plyn R600a 4

ČÁST 2: POPIS PŘÍSTROJE 5

ČÁST 3: INSTALACE 6
- Přeprava a rozbalení 6
- Umístění 7
- Čištění před použitím 8
- Elektrické zapojení 8
- Postup otočení otevírání dvířek 9

ČÁST 4: NASTAVENÍ TEPLOTY 10

ČÁST 5: USPOŘÁDÁNÍ POTRAVIN 11
- Rady pro chlazení potravin 11
- Tabulka uchovávání potravin v chladničce 11

ČÁST 6: PRAVIDELNÁ UDRŽBA 12
- Čištění spotřebiče 12

ČÁST 7: CO MÁM DĚLAT, JESTLIŽE… 14

ČÁST 8: INFORMAČNÍ LIST 15

ČÁST 9: VÝKONNOSTNÍ ŠTÍTEK/ TECHNICKÉ ÚDAJE 16

Copyright © 2015, Fast ČR, a. s.

ČÁST 1: PŘED UVEDENÍ DO PROVOZU

Bezpečnostní upozornění

Symboly:

Obecné rady pro optimální provoz spotřebiče

Obecné nebezpečí

Horké povrchy

Než uvedete spotřebič do provozu

- Pročtete si pozorně návod k použití a k montáži před instalací, zapnutím a používáním přístroje! Tento návod obsahuje důležité informace týkající se instalace, použití a údržby spotřebiče. Návod si uschovejte i pro pozdější nahlédnutí, případně pro další majitele spotřebiče v případě dalšího prodeje výrobku.

Pokud je spotřebič přepravován v horizontální poloze, olej z kompresoru může zatéct do chladicího okruhu. Proto ponechte spotřebič po dobu 12 hodin před zapnutím ve vertikální poloze, aby olej natekl zpět do kompresoru.

Po vybalení spotřebič pečlivě prohlédněte, zda není nikterak poškozen. Přesvědčte se také, že kabel není poškozen. Zjistíte-li nějaké závady, vypněte spotřebič a kontaktujte prodejce nebo v případě poškozeného přívodního kabelu servisní centrum. Pokud je přístroj a všechny jeho součásti v pořádku, nainstalujte podle pokynů v příslušné kapitole.

- Při instalaci spotřebiče na místo, popř. při posouvání spotřebiče, by mohlo dojít k jeho promáčknutí nebo poškození přívodního kabelu. Zkontrolujte, zda přívodní kabel nikde nepřekáží.
- Před připojením spotřebiče ke zdroji elektrické energie se ujistěte, že kapacita systému odpovídá údajům uvedených na výkonnostním štítku spotřebiče.
- Jakékoliv úpravy domácí elektroinstalace nezbytné pro připojení spotřebiče mohou být provedeny pouze odborným pracovníkem.

Přesouváte-li spotřebič z jeho obvyklé pozice, je nutné si uvědomit, že i když jste odpojili přívodní kabel, součásti na zadní straně spotřebiče mohou být ještě po určitou dobu velmi horké.

Tento spotřebič není určen pro vestavby. Nezakrývejte nebo nezastavujte otvory přívodu a odvodu vzduchu. Nedostatečné odvětrání způsobí špatnou funkci a poškození spotřebiče.

Provoz přístroje

- Používejte spotřebič pouze k účelům, ke kterým je určen.
- Tento spotřebič je určen výhradně pro domácí použití, pro uchovávání nebo zmrazování potravin a k přípravě ledu.
- Teplota uvnitř chladničky může mírně stoupat nebo klesat, tato zařízení nejsou proto vhodná k uchovávání výrobků (např. léků), které vyžadují stabilní teplotu.

Nepoužívejte uvnitř spotřebiče žádné další elektrospotřebiče (např. topná tělesa, elektrické zmrzlinové strojky atd.) Hrozí nebezpečí výbuchu!

Copyright © 2015, Fast ČR, a. s.

Neukládejte do chladničky potraviny s hořlavými hnacími plyny (např. spreje) a žádné výbušném, kontaminující nebo těkavé látky. Hrozí nebezpečí výbuchu!

- Vysokoprocentní alkohol ukládejte jen s pevným uzávěrem a ve svislé poloze.
- Nepoužívejte podstavec, zásuvky, dvířka spotřebiče atd. jako stupátko nebo jako opěrku. Hrozí nebezpečí zranění osob nebo poškození spotřebiče.
- Dbejte na to, aby se plastové součásti spotřebiče a těsnění dveří neznečistilo olejem nebo tukem. Plastové součásti a těsnění se pak stávají porézní.

Nedoporučujeme vkládat horké tekutiny nebo jídla dovnitř chladničky a plnit nádoby až po okraj.

Nepokládejte na chladničku křehké, těžké nebo nestabilní předměty.

Děti v domácnosti

- Nikdy nenechávejte obaly a jejich součásti dětem. Hrozí nebezpečí otravy nebo udušení skládacími kartony a fóliemi!
- Tento spotřebič není žádnou hračkou pro děti!
- U spotřebičů se zámkem na dveřích: nenechávejte klíče v dosahu dětí!
- Pokud již chladničku nebudete používat, demontujte dvířka, těsnění, police a uložte je na bezpečné místo. Předejdete tak nebezpečí uvíznutí dítěte uvnitř chladničky.

Údržba a čištění

Dříve než začnete s pravidelnou nebo mimořádnou údržbou, odpojte přívodní kabel spotřebiče nebo vypínejte jištění. Netahejte nikdy za síťový přívodní kabel, ale vždy přímo za vidlici.

- Neodmrazujte nebo nečistěte spotřebič pomocí parního čisticího přístroje! Pára může vniknout do elektrických součástí spotřebiče, kde by mohlo dojít ke zkratu. Hrozí nebezpečí zásahu elektrickým proudem!

Všeobecné pokyny

- Zařízení není určeno pro použití osobami (včetně dětí) se sníženými fyzickými, smyslovými nebo psychickými schopnostmi, nedostatkem zkušeností a znalostí, pokud nejsou pod dozorem nebo nebyly poučeny o použití zařízení osobou odpovědnou za jejich bezpečnost. Děti by měly být pod dozorem, aby si se zařízením nehrály.
- Tento spotřebič je otestován v souladu se směrnicemi platnými v Evropské Unii.
- Těsnost chladicího okruhu je přezkoušena.
- Tento výrobek odpovídá příslušným bezpečnostním ustanovením pro elektrické spotřebiče platným v Evropské Unii.

Copyright © 2015, Fast ČR, a. s.

Technická bezpečnost

Spotřebič obsahuje chladicí plyn, ISOBUTHAN (R600a). Spotřebič přepravujte či přesouvejte jen s maximální opatrností, vyhněte se nadměrným nárazům a otřesům, aby nedošlo k poškození spotřebiče. Pokud dojde k poškození chladicího okruhu a možnému úniku chladicího plynu, vzniká riziko výbuchu, který může být vyvolán jiskrou nebo plameny. Pokud spotřebič vykazuje známky poškození, nesmí být uveden do provozu. V takovém případě kontaktujte servisní centrum, vyvětrejte místnost, kde je zařízení umístěno a zamezte šíření plamenů nebo jiným zásahům do zařízení.

Bezpečnostní pokyny pro plyn R600a

Opatření v případě nenadálého úniku
Pokud lze větrat, nechte materiál odpařit.

Vlastnosti plynu
Plyn je vysoce hořlavý, je nutno zcela vyloučit kontakt s otevřeným ohněm a horkými povrchy. Protože je plyn R600a těžší než vzduch, může docházet k jeho vysoké koncentraci u země, kde je větrání slabé.

První pomoc

Vdechnutí
Odveďte zasaženou osobu ze zamořeného prostoru na teplé, dobře větrané místo. Dlouhodobý pobyt v zamořeném území může způsobit dušení, případně ztrátu vědomí. Pokud je to nutné, zaveďte umělé dýchání a v mimořádně vážné situaci, pod odborným lékařským dohledem, podejte kyslík.

Kontakt s pokožkou
Při nahodilém kontaktu s pokožkou nedojde k ohrožení zdraví, raději důkladně omyjte postižené místo. Tekutý postřik nebo rozprášená tekutina mohou způsobit omrzliny, omyjte postižené místo velkým množstvím vody a přivolejte ošetřujícího lékaře.

Kontakt s očima
Pokud jsou zasaženy oči, vymyjte je velkým množstvím vody, snažte se přitom mít oči otevřené, a co nejdříve zavolejte specializovaného lékaře.
Pokud dojde ke styku s plynem nebo vdechnutí plynu R600a, kontaktujte svého lékaře.

Copyright © 2015, Fast ČR, a. s.

ČÁST 2: POPIS PŘÍSTROJE

1. Ovladač termostatu
2. Police
3. Vyrovnávací nožky
4. Těsnění
5. Dvířka
6. Přihrádka pro nápoje

Copyright © 2015, Fast ČR, a. s.

ČÁST 3: INSTALACE

Přeprava a rozbalení

Pokud je spotřebič přepravován v horizontální poloze, olej z kompresoru může natéct do chladicího okruhu. Proto ponechte spotřebič po dobu 12 hodin před zapnutím ve vertikální poloze, aby olej natekl zpět do kompresoru.
Odstraňte vnější obal, sejměte ochranný film z povrchu spotřebiče (je-li použit) a očistěte vnější část spotřebiče k tomu určeným přípravkem. Nepoužívejte škrabky ani hrubé látky, které by mohly nevratně poškodit povrchy spotřebiče. Opatrně odstraňte veškeré papíry a lepící pásky ze spotřebiče, dveří a dalších části zabalených v polystyrénu. Vyjměte dokumenty a příslušenství zevnitř spotřebiče.
Obalový materiál je recyklovatelný a je označen symbolem recyklace. Při likvidaci se řiďte místními předpisy. Obalové materiály (plastové sáčky, polystyrenové části, atd.) musí být uchovány mimo dosah dětí, protože představují možný zdroj nebezpečí.
Spotřebič pečlivě prohlédněte. Zjistíte-li nějaké vady, ukončete instalaci a kontaktujte prodejce.

Provozní podmínky

Správný provoz spotřebiče, teplota chlazení je garantována pouze při zachování následujících podmínek:

- Teplota místnosti, ve které je spotřebič umístěn, odpovídá klimatické třídě uvedené na výkonnostním štítku spotřebiče.
- Maximální relativní vlhkost okolí: 90 %.
- Spotřebič musí být umístěn v dostatečné vzdálenosti od zdrojů tepla (např. pečící trouby, centrálního vytápění, přímých slunečních paprsků atd.).
- Zařízení musí být umístěno tak, aby bylo chráněno před povětrnostními vlivy.
- Pravidelná údržba je prováděna dle pokynů v tomto návodu.
- Větrací otvory v krytu spotřebiče nesmí být zakryty žádnými zábranami.
- Správná instalace (např. vyvážení, kapacita systému odpovídá údajům na výkonnostním štítku spotřebiče).

Tabulka – Klimatická třída

Klimatická třída	Teplota okolí
SN	+10°C až +32°C
N	+16°C až +32°C
ST	+16°C až +38°C
T	+16°C až +43°C

Copyright © 2015, Fast ČR, a. s.

Umístění

Prostor pro umístění spotřebiče musí splňovat požadavky uvedené v odstavci „ Provozní podmínky“ a musí mít stabilní podlahu s nosností odpovídající nosnosti spotřebiče.
Dále musíte zachovat vzdálenosti a rozměry spotřebiče, aby byla zajištěna jeho správná funkce:

1. Horní část nejméně 20 cm;
2. Zadní část nejméně 10 cm;
3. Stěna na straně, kde se otevírají dveře nejméně 30 cm. Měl by být ponechán volný prostor, pro otevírání dvířek v úhlu 160°.

Vyrovnejte spotřebič pomocí nastavitelných noh, zajistěte mezeru mezi spodním okrajem spotřebiče a zemí, aby byla zajištěna cirkulace chladicího vzduchu, čímž zajistíte optimální výkon chladicího okruhu.

Zkontrolujte, zda žádné potrubí pro oběh chladiva není během instalace žádným způsobem poškozeno.

- Používejte spotřebič pouze k účelům, ke kterým je určen.
- Spotřebič musí být umístěn na pevném a rovném povrchu.

Tímto způsobem bude zajištěn volný oběh chladiva a účinný provoz vašeho spotřebiče.

- Pokud je to možné, umístěte spotřebič do chladné, dobře větrané a suché místnosti.
- Neumisťujte spotřebič na přímé sluneční světlo ani do místnosti s vysokou teplotou, do blízkosti jakýchkoliv zdrojů přímého tepla, jako je topení, trouba, sporák atd. – to by znamenalo, že kompresor by musel pracovat mnohem více, a výsledkem by byla i znatelně vyšší spotřeba energie.

Pokud nelze předejít instalaci v blízkosti přímého zdroje tepla, doporučujeme mezi spotřebič a tepelný zdroj umístit vhodnou izolační desku (nepoužívejte azbest), nebo alespoň dodržet následující minimální vzdálenosti:

- Od plynového nebo elektrického sporáku 3 cm;
- Od radiátoru nebo trouby, apod. 30 cm;
- Od jiného chladícího spotřebiče 2 cm.

Na spotřebič neumisťujte žádné spotřebiče, které na spotřebič uvolňují teplo, jako jsou mikrovlnné trouby, opékače topinek, apod.

Nikdy nezakrývejte ventilační mřížku. Zástrčku vytahujte zatažením za samotnou vidlici, při odpojování spotřebiče od sítě nikdy netahejte za kabel.

Před zapnutím, spotřebič nechte v konečném umístění stát 12 hodin, oběh chladiva se tak stabilizuje a nevyskytnou se žádné provozní problémy. Před připojením spotřebiče k síti se přesvědčte, že je uvnitř zcela suchý – zejména v rozích.

Varování před nebezpečím
Chladivo může být vysoce hořlavé, v závislosti na složení. Okruh chladiva byl hermeticky uzavřen a utěsněn a byl mnohokrát testován na možné úniky. Jakýkoliv neodborný zásah může způsobit nebezpečí požáru. Ujistěte se, že nedochází k žádnému mechanickému narušení či vlivu na oběh paliva, zejména v přístupných částech okolo kompresoru.
Do chladicího systému může zasahovat pouze odborně kvalifikovaný personál.

Copyright © 2015, Fast ČR, a. s.

Čištění před použitím

Přesvědčte se, že jste odstranili ze spotřebiče veškeré lepící pásky sloužící k uchycení příslušenství. Pak očistěte veškeré vnitřní části vlažnou vodou s neutrálním čistícím prostředkem, octem nebo uhličitanem sodným – tím odstraníte charakteristický zápach nových součástí – následně pečlivě vysušte. Nepoužívejte saponáty nebo agresivní přípravky, které by mohly poškodit povrchy.

Elektrické zapojení

Předtím, než zapojíte zástrčku do síťové zásuvky, zajistěte, zda:

- Máte zcela suché ruce.
- Napětí a frekvence uvedené na výkonnostním štítku spotřebiče odpovídají údajům, které jsou v domácí napájecí síti (povolena tolerance od -6% do +6% pro jmenovité napětí, pro použití při jiných napětích, použijte měnič napětí odpovídajících parametrů).
- Kabel a zástrčka nejsou poškozeny nebo skřípnutý těžkými předměty.
- Přívodní kabel není příliš napnutý, není povoleno používat prodlužovací kabel.

⚠ Nepřipojujte spotřebič k usměrňovači proudu (např. sluneční elektrárna) nebo pomocí prodlužovacího kabelu.

⚠ Spotřebič musí být připojen k fungujícímu uzemnění.
V případě, že síťová zásuvka domácího systému není uzemněna v souladu se současnými právními předpisy, připojte spotřebič po konzultaci se specializovaným technikem k samostatnému uzemnění.
Výrobce není zodpovědný za úrazy vzniklé následkem nerespektování těchto pokynů.

⚠ Pokud chladničku během instalace nevyrovnáte, nemusí se dvířka správně dovírat a těsnění nemusí řádně těsnit, což bude mít za následek problémy s chlazením, nebo vlhkostí. Je velmi důležité vyrovnání chladničky.

Chladničku vyrovnáte pomocí nastavitelných noh – jejich otáčením ve směru hodinových ručiček chladničku zdviháte a jejich otáčením proti směru hodinových ručiček chladničku spouštíte.

Copyright © 2015, Fast ČR, a. s.

Postup otočení otevírání dvířek

Tato chladnička umožňuje otevírání dveří jak z levé, tak i z pravé strany. Spotřebič je dodáván se dveřmi, které se otevírají z levé strany. Pokud chcete směr otevírání změnit, postupujte podle následujících pokynů.

Před otočením dveří musíte vypnout napájení.
Všechny vyjmuté díly musí být po otočení dveří vráceny zpět.

POZNÁMKA:
Chladnička je sestavena s panty dveří na pravé straně. Pokud chcete změnit směr otevírání dveří, postupujte podle pokynů níže:

1. Nejprve sejměte kryt (6) horního pantu.
2. Odstraňte dva šrouby (1), kterými je horní pant (5) (po pravé straně) uchycen k rámu. Horní pant (5) odstraňte.
3. Zdvihněte dvířka a položte je na měkkou podložku, aby se nepoškrábala.
4. Odstraňte dva šrouby (8), kterými je upevněn spodní pant (2) a spodní pant (2) odstraňte.
5. Odstraňte levou přední nohu (4) a přesuňte ji na pravou stranu.
6. Odstraňte krycí destičku otvoru (7) na pravé straně.
7. Před nasazením spodního pantu (2) odstraňte čep šroubu (9) a spodní pant (2) obraťte naopak. Poté pomocí dvou šroubů (8) upevněte spodní pant (2) na levé straně ve spodní části rámu.
8. Do spodního pantu (2) vložte čep šroubu (9).
9. Nasaďte dvířka na místo a ujistěte se, zda sedí na spodním pantu (2).
10. Dvířka držte v uzavřené poloze a dvěma šrouby (1) zajistěte na vrcholu rámu po levé straně horní pant (5). Pamatujte, abyste neutáhli dva šrouby (1), dokud nebude horní strana dveří vyrovnána s protilehlou stranou.
11. Na horní pant nasaďte krytku (6).

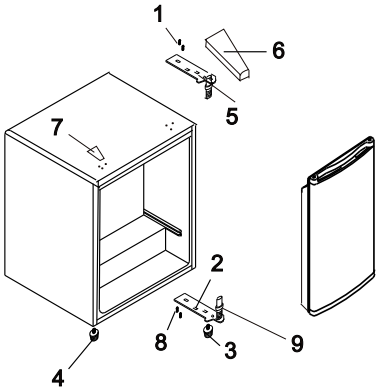

OBRÁZEK 1
Otevírání dveří z levé strany

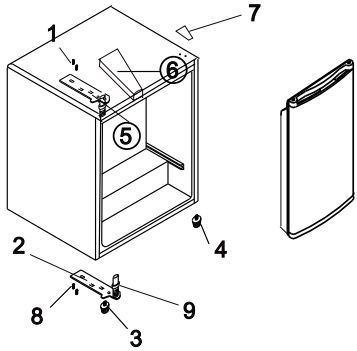

OBRÁZEK 2
Otevírání dveří z pravé strany

Copyright © 2015, Fast ČR, a. s.

ČÁST 4: NASTAVENÍ TEPLOTY

Teplotu v chladničce nastavíte pomocí ovladače termostatu. Řídící modul termostatu je propojen s kompresorem. Otočte ovládačem termostatu směrem nahoru nebo dolů a nastavte teplotu uvnitř chladničky. Teplota nastavená na hodnotu „1“ je nejteplejší, naopak hodnota nastavená na „5“ je nejchladnější.
Hodnota „0“ znamená, že je chladnička vypnutá.
Nastavte polohu od 1 – 5 pro normální použití. Pokud si nejste jisti teplotou, nastavte hodnotu 3.

Teplotu je třeba nastavit dle:

- Teploty v místnosti, ve které je spotřebič umístěn;
- Množství skladovaných potravin;
- Četnosti otevírání spotřebiče.

Doporučujeme střední nastavení. Brzy vysledujete optimální nastavení pro své požadavky.
Správné nastavení teploty je důležité pro skladování potravin. Potraviny se velmi rychle kazí díky mikroorganimům, a tomu je možné zabránit či oddálit pomocí správné skladovací teploty. Teplota ovlivňuje rychlost růstu mikroorganismů. Tyto procesy jsou s klesající teplotou zpomalovány. **Z tohoto důvodu doporučujeme střední nastavení ovladače termostatu.**

Copyright © 2015, Fast ČR, a. s.

ČÁST 5: USPOŘÁDÁNÍ POTRAVIN

- Potravinové výrobky, které jsou náchylné na absorbci pachů nebo uvolňují aroma, je vždy třeba ukládat do uzavřených schránek nebo do vhodného balení.
- Vhodnými balícími materiály na potraviny jsou: potravinová folie, alobal, skleněné schránky apod.
- Výrobky by se neměly dotýkat zadní stěny, jinak mohou přimrzat.
- Horká jídla a nápoje vždy před vložením do lednice nechte dostatečně vychladnout.
- Dveře otevírejte pouze na krátkou dobu, aby nedošlo k oteplení vnitřního prostoru lednice. Šetří to energii.
- Nikdy neskladujte výbušné materiály nebo výrobky s hořlavými stlačenými plyny (např. dávkovače šlehačky s tlakovými kapslemi/bombičkami, sprejové plechovky) – **RIZIKO VÝBUCHU**!
- Oleje, určené k přípravě pokrmu, neumisťujte do vyjímatelných schránek ve dveřích lednice. Může způsobit trhliny vzniklé napětím v plastu na dveřích.
- Alkoholické nápoje je nutné vždy skladovat v chladné zóně, ve svislé poloze a zcela bezpečně uzavřené.

Rady pro chlazení potravin

Při cirkulaci vzduchu v chladničce vznikají oblasti s různou teplotou. Tyto oblasti jsou zvlášť vhodné pro uchování různých druhů potravin. Umisťujte potraviny tak, aby vzduch mohl kolem potravin volně proudit.

Tabulka – Uchovávání potravin v chladničce

Potravina	Způsob uchovávání	Zóna	Trvanlivost
Maso a ryby (různé), tvrdé sýry	Ochranná folie, alobal, uzavřené skleněné kontejnery, plastové nádoby	Dolní část chladničky	1 – 2 dny
Vařená jídla, studená jídla, cukrovinky	Uzavřené skleněné, plastové kontejnery	Police	1 – 2 dny
Ovoce a zelenina	Uzavřené balení nebo hromadně	Police	3 – 4 dny
Banány, brambory, cibule,česnek	Neuchovávejte v chladničce.	-	-
Voda, víno, pivo, mléko, ovocné džusy, perlivé nápoje	Potravinové láhve ze skla či plastu	Přihrádka na dveřích	Dle data spotřeby
Nakládané nebo v oleji uložené potraviny, omáčky, máslo, měkké sýry, vejce	Původní balení	Police	Dle data spotřeby
Jogurt	Původní balení	Police	Dle data spotřeby

•

Copyright © 2015, Fast ČR, a. s.

ČÁST 6: PRAVIDELNÁ ÚDRŽBA

Čištění spotřebiče

Před zahájením čištění chladničky odpojte od zdroje energie.

Použijte čistou houbičku nebo měkkou utěrku a jemný mycí prostředek v teplé vodě. Nepoužívejte hrubé nebo brusné čističe.

Chladničku dobře omyjte a vytřete do sucha.

Na plastové nebo pryžové části nepoužívejte čistící vosky, koncentrované čistící prostředky, bělidla ani čističe obsahující petrolej.

Na plastové části nikdy nepoužívejte papírové utěrky, čističe oken.

Vnitřek spotřebiče čistěte v pravidelných intervalech.

- Doporučujeme čistit prostor lednice alespoň 1x za měsíc.
- Vyjměte potraviny a uložte je na chladné místo.
- Ze spotřebiče vyjměte veškeré vyjímatelné části.
- Různé části uvnitř lednice nejsou obecně vhodné pro myčky. Tyto části by měly být čištěny pomocí teplé vody a prostředku na nádobí. Nikdy nepoužívejte čistící neředěný prostředek a v žádném případě brusné či kyselé,tj. chemické čisticí prostředky. Doporučujeme čisticí prostředek pro obecné použití s neutrálním Ph.

Používání parních čisticích spotřebičů je extremně nebezpečné a je tedy i přísně zakázané.

- Vytřete vnitřní prostory a příslušenství čistou vodou a všechno osušte pomocí suché utěrky. Spotřebič poté nechte větrat 3 – 4 min.
- Nepoškoďte či neodstraňte výkonnostní štítek ze zadní strany spotřebiče – je důležitý pro poprodejní servis a pro následující likvidaci spotřebiče.
- Dbejte, aby voda nepřišla do styku uvnitř s částmi spotřebiče, které vedou proud.

DLOUHODOBÉ VYŘAZENÍ Z PROVOZU

Pokud chladničku nebudete delší dobu používat, proveďte následující:

Odpojte chladničku od zdroje energie jejím vytažením ze zásuvky. Vnitřek vyčistěte a vysušte, jak je uvedeno v části o čištění chladničky. Nechte dvířka otevřená, aby se uvnitř netvořil nepříjemný zápach.

Copyright © 2015, Fast ČR, a. s.

Prosím, pozor:

Kompresor

Kompresor je ovládán termostatem, který nastavujete na otočném ovladači teploty, a spíná se automaticky v okamžiku, kdy dojde k překročení teploty ve spotřebiči, a vypne se, jakmile se této teploty opět dosáhne. Při spuštění každého kompresoru – chladicího systému – je slyšet hluk. Tyto zvuky jsou vytvářeny tehdy, když motor v kompresoru pracuje, a vytváří je i chladivo, obíhající v okruhu chladicího systému. Tyto zvuky jsou normální, neznamenají žádnou poruchu ve funkci spotřebiče
V nevyhřívaných místnostech nebo v chladných povětrnostních podmínkách se na vnějších stěnách spotřebiče může vytvářet kondenzát.
To neznamená poruchu a tento kondenzát zmizí, jakmile se zvýší teplota.

Servisní oddělení kontaktujte pouze tehdy, jestliže po analýze všech možných faktorů poruchy nemůžete nalézt žádnou příčinu nebo nejste schopni poruchu sami eliminovat. Nejdříve se tedy zaměřte na: „ **Co mám dělat, jestliže**….“.

Copyright © 2015, Fast ČR, a. s.

ČÁST 7: CO MÁM DĚLAT, JESTLIŽE…

a) Spotřebič nefunguje.

Zkontrolujte prosím:

- Je zástrčka v dobrém stavu a je do zásuvky řádně zapojena?
- Proudí do kabelu elektrická energie? (Tuto možnost zkontrolujte zapojením malého spotřebiče, jako je ruční mixér nebo fén na vlasy, apod.)
- Je spotřebič zapnutý? (Volič teploty by neměl být nastaven na „0“.)
- Je síťový jistič/pojistka v domácnosti zapnutý či zašroubována?

b) Spotřebič nedostatečně chladí. / Kompresor spíná příliš často.

Zkontrolujte prosím:

- Nechali jste lednici stát alespoň 12 hodin před zapnutím? Pokud ne: Vytáhněte síťovou zástrčku, spotřebič se zavřenými dveřmi nahněte na jednu stranu a podržte nebo umístěte do nahnuté polohy a poté zpět do polohy rovné. Po uplynutí 12 hodin znovu zapněte, po tuto dobu neotvírejte dveře.
- Když se dveře správně zavírají, těsnění na dveřích pevně a rovnoměrně doléhá na rámu.
  Test: Mezi těsnění a rám umístěte list papíru a dveře zavřete. Na všech stranách by mělo být těžké tento list papíru vytáhnout.
  Autorizovaný servis volejte v případě, kdy je možné papír vytáhnout bez odporu v jednom nebo více bodech.
- Je spotřebič vystaven přímému slunečnímu záření nebo je umístěn příliš blízko tepelného zdroje (sporák, radiátor, atd)? Chraňte spotřebič před přímým slunečním zářením/ zkontrolujte vzdálenost od tepelného zdroje/umístěte izolační desku mezi spotřebič a tepelný zdroj. (Viz „Umístění“)
- Spotřebič je naplněn příliš velkým objemem čerstvých potravin.
- Je proudění vzduchu a ventilace v pořádku? Zkontrolujte, zda-li není zakrytá ventilační mřížka nebo není-li tepelný výměník (kondenzátor) na zadní straně stěny pokryt prachem.

c) Teplota v chladničce je příliš nízká.

- Nastavte teplotu na nižší hodnotu.

d) Spotřebič je příliš hlučný.

Zkontrolujte prosím:

- Stojí spotřebič pevně na podlaze, způsobuje provoz spotřebiče vibrace přilehlého nábytku nebo objektů? Ujistěte se, že všechny části upevněné na zadní stěně mohou volně vibrovat.
- Pečlivě odkloňte kontaktní části nebo zvyšte vzdálenost mezi spotřebičem a překážkou.
- Jsou vyjímatelné části řádně usazeny ve spotřebiči?
- Dotýkají se nádoby či schránky?

POZNÁMKA:
Zvuky tečení v chladícím obvodu nelze odstranit.
V žádném případě nelze do spotřebiče provádět žádné zásahy technického charakteru či pokusy o opravu vlastními silami.

Copyright © 2015, Fast ČR, a. s.

ČÁST 8: INFORMAČNÍ LIST

INFORMAČNÍ LIST: Philco

Obchodní značka Philco: PHILCO

Značka	Philco	Philco
Identifikace modelu	PSL 441	PSL 442
Kategorie spotřebiče 3)	1	1
Třída energet. účinnosti (A… nízká spotřeba el. energie až G… vysoká spotřeba el. energie)	A+	A++
Spotřeba energie za 365 dní 1) kWh	110	84
Užitný objem celkem: l	44	44
z toho: objem chladicí části l	44	44
z toho: objem mrazicí části l	0	0
Hvězdičkové označení mrazicího prostoru	*/***	*/***
Beznámrazový	Prostor pouze pro chlazení	Prostor pouze pro chlazení
Doba skladování při vypnutí (doba náběhu teploty) [h]	/	/
Mrazicí kapacita kg/24 h	/	/
Klimatická třída 2)	N	ST
Napětí	220-240 V~ 50 Hz	220-240 V~ 50 Hz
Hlučnost 4) dB (re 1pW)	41	41
Rozměry cm (vxšxh)	44X47X51	44X47X51
Váha kg	15	15
Vestavný spotřebič	ne	ne

1) Spotřeba energie v kWh /rok založená na výsledcích normalizované zkoušky po dobu 24 hod. Skutečná spotřeba energie závisí na způsobu použití a umístění spotřebiče.
2) SN: okolní teploty od +10 °C do +32 °C
ST: okolní teploty od +18 °C do +38 °C
N: okolní teploty od +16 °C do +32 °C
3) 1 = Chladnička bez prostorů o nízké teplotě
7 = Chladnička/mraznička, s prostory o nízké teplotě *(***)
8 = Skříňová mraznička
4) Hlučnost dle Evropské normy EN 60704.

Copyright © 2015, Fast ČR, a. s.

ČÁST 9: VÝKONNOSTNÍ ŠTÍTEK/TECHNICKÉ ÚDAJE

Výkonnostní štítek se všemi technickými údaji je na spotřebiči připevněn na boku vnitřní stěny nebo na zadní straně spotřebiče.

Technické údaje

Model	PSL 441	PSL 442
Klimatická třída	N	ST
Čistý objem	44 L	44 L
Provozní napětí	220 – 240 V~ 50 Hz	220 – 240 V~ 50 Hz
Maximální výkon (W)	60 W	90 W
Spotřeba energie	0,30 kWh / 24 h	0,23 kWh / 24 h
Hlučnost	41 dB	41 dB
Rozměry vxšxh (cm)	51 x 44 x 47 cm	51 x 44 x 47 cm
Hmotnost	15 kg	14 kg

POZNÁMKA:
Výše uvedená data podléhají změnám.

Čeština je původní verze.
Adresa výrobce: FAST ČR, a.s., Černokostelecká 1621, Říčany CZ-251 01

Copyright © 2015, Fast ČR, a. s.

POKYNY A INFORMACE O NAKLÁDÁNÍ S POUŽITÝM OBALEM

Použitý obalový materiál odložte na místo určené obcí k ukládání odpadu.

LIKVIDACE POUŽITÝCH ELEKTRICKÝCH A ELEKTRONICKÝCH ZAŘÍZENÍ

Tento symbol na produktech anebo v průvodních dokumentech znamená, že použité elektrické a elektronické výrobky nesmí být přidány do běžného komunálního odpadu. Ke správné likvidaci, obnově a recyklaci předejte tyto výrobky na určená sběrná místa. Alternativně v některých zemích Evropské unie nebo jiných evropských zemích můžete vrátit své výrobky místnímu prodejci při koupi ekvivalentního nového produktu. Správnou likvidací tohoto produktu pomůžete zachovat cenné přírodní zdroje a napomáháte prevenci potenciálních negativních dopadů na životní prostředí a lidské zdraví, což by mohly být důsledky nesprávné likvidace odpadů. Další podrobnosti si vyžádejte od místního úřadu nebo nejbližšího sběrného místa. Při nesprávné likvidaci tohoto druhu odpadu mohou být v souladu s národními předpisy uděleny pokuty.

Pro podnikové subjekty v zemích Evropské unie
Chcete-li likvidovat elektrická a elektronická zařízení, vyžádejte si potřebné informace od svého prodejce nebo dodavatele.

Likvidace v ostatních zemích mimo Evropskou unii
Tento symbol je platný v Evropské unii. Chcete-li tento výrobek zlikvidovat, vyžádejte si potřebné informace o správném způsobu likvidace od místních úřadů nebo od svého prodejce.

Tento výrobek je v souladu s požadavky směrnic EU o elektromagnetické kompatibilitě a elektrické bezpečnosti.

Změny v textu, designu a technických specifikací se mohou měnit bez předchozího upozornění a vyhrazujeme si právo na jejich změnu.

Copyright © 2015, Fast ČR, a. s.

CHLADNIČKA

NÁVOD NA OBSLUHU

PHILCO

Famous for Quality the World Over

PSL 441

PSL 442

Vážený zákazník
Ďakujeme, že ste si kúpili výrobok značky PHILCO. Aby váš spotrebič slúžil čo najlepšie, prečítajte si všetky pokyny v tomto návode.

OBSAH

ČASŤ 1: PRED UVEDENÍM DO PREVÁDZKY 2
- Bezpečnostné upozornenie 2
- Bezpečnostné pokyny pre plyn R600a 4

ČASŤ 2: POPIS PRÍSTROJA 5

ČASŤ 3: INŠTALÁCIA 6
- Preprava a rozbalenie 6
- Umiestnenie 7
- Čistenie pred použitím 8
- Elektrické zapojenie 8
- Postup otočenia otvárania dvierok 9

ČASŤ 4: NASTAVENIE TEPLOTY 10

ČASŤ 5: USPORIADANIE POTRAVÍN 11
- Rady pre chladenie potravín 11
- Tabuľka uchovávania potravín v chladničke 11

ČASŤ 6: PRAVIDELNÁ ÚDRŽBA 12
- Čistenie spotrebiča 12

ČASŤ 7: ČO MÁM ROBIŤ, AK… 14

ČASŤ 8: INFORMAČNÝ LIST… 15

ČASŤ 9: VÝKONNOSTNÝ ŠTÍTOK/TECHNICKÉ ÚDAJE 16

Copyright © 2015, Fast ČR, a. s.

ČASŤ 1: PRED UVEDENÍM DO PREVÁDZKY

Bezpečnostné upozornenia

Symboly:

Všeobecné rady pre optimálnu prevádzku spotrebiča

Všeobecné nebezpečenstvo

Horúce povrchy

Skôr, než uvediete spotrebič do prevádzky

- Prečítajte si pozorne návod na použitie a na montáž pred inštaláciou, zapnutím a používaním prístroja! Tento návod obsahuje dôležité informácie týkajúce sa inštalácie, použitia a údržby spotrebiča. Návod si uschovajte aj na neskoršie nahliadnutie, prípadne pre ďalších majiteľov spotrebiča v prípade ďalšieho predaja výrobku.

Ak je spotrebič prepravovaný v horizontálnej polohe, olej z kompresora môže zatiecť do chladiaceho okruhu. Preto ponechajte spotrebič počas 12 hodín pred zapnutím vo vertikálnej polohe, aby olej natiekol späť do kompresora.

Po vybalení spotrebič starostlivo prezrite, či nie je nejako poškodený. Presvedčte sa taktiež, že kábel nie je poškodený. Ak zistíte nejaké poruchy, vypnite spotrebič a kontaktujte predajcu alebo v prípade poškodeného prívodného kábla servisné centrum. Ak je prístroj a všetky jeho súčasti v poriadku, nainštalujte ho podľa pokynov v príslušnej kapitole.

- Pri inštalácii spotrebiča na miesto, príp. pri posúvaní spotrebiča, by mohlo dôjsť k jeho pretlačeniu alebo poškodeniu prívodného kábla. Skontrolujte, či prívodný kábel nikde neprekáža.
- Pred pripojením spotrebiča k zdroju elektrickej energie sa uistite, že kapacita systému zodpovedá údajom uvedeným na výkonnostnom štítku spotrebiča.
- Akékoľvek úpravy domovej elektroinštalácie nutné na pripojenie spotrebiča môže vykonať iba odborný pracovník.

Ak presúvate spotrebič z jeho obvyklej pozície, je nutné si uvedomiť, že aj keď ste odpojili prívodný kábel, súčasti na zadnej strane spotrebiča môžu byť ešte určitý čas veľmi horúce.

Tento spotrebič nie je určený na zabudovanie. Nezakrývajte alebo nezaložte otvory prívodu a odvodu vzduchu. Nedostatočné odvetranie spôsobí zlú funkciu a poškodenie spotrebiča.

Prevádzka prístroja

- Používajte spotrebič iba na účely, na ktoré je určený.
- Tento spotrebič je určený výhradne na domáce použitie, na uchovávanie alebo zmrazovanie potravín a na prípravu ľadu.
- Teplota vnútri chladničky môže mierne stúpať alebo klesať – tieto zariadenia nie sú preto vhodné na uchovávanie výrobkov (napr. liekov), ktoré vyžadujú stabilnú teplotu.

Nepoužívajte vnútri spotrebiča žiadne ďalšie elektrospotrebiče (napr. vyhrievacie telesá, elektrické zmrzlinové strojčeky atď.). Hrozí nebezpečenstvo výbuchu!

Copyright © 2015, Fast ČR, a. s.

Neukladajte do chladničky potraviny s horľavými hnacími plynmi (napr. spreje) a žiadne výbušné, kontaminujúce alebo prchavé látky. Hrozí nebezpečenstvo výbuchu!

- Vysoko percentný alkohol ukladajte len s pevným uzáverom a vo zvislej polohe.
- Nepoužívajte podstavec, zásuvky, dvierka spotrebiča atď. ako stúpadlo alebo ako opierku. Hrozí nebezpečenstvo zranenie osôb alebo poškodenie spotrebiča.
- Dbajte na to, aby sa plastové súčasti spotrebiča a tesnenie dverí neznečistili olejom alebo tukom. Plastové súčasti a tesnenie sa potom stávajú poréznymi.

Neodporúčame vkladať horúce tekutiny alebo jedlá dovnútra chladničky a plniť nádoby až po okraj.

Neukladajte na chladničku krehké, ťažké alebo nestabilné predmety.

Deti v domácnosti

- Nikdy nenechávajte obaly a ich súčasti deťom. Hrozí nebezpečenstvo otravy alebo udusenia skladacími kartónmi a fóliami!
- Tento spotrebič nie je žiadna hračka pre deti!
- Pri spotrebičoch so zámkou na dverách: nenechávajte kľúče v dosahu detí!
- Ak už chladničku nebudete používať, demontujte dvierka, tesnenie, police a uložte ich na bezpečné miesto. Predídete tak nebezpečenstvu uviaznutia dieťaťa vnútri chladničky.

Údržba a čistenie

Skôr než začnete s pravidelnou alebo mimoriadnou údržbou, odpojte prívodný kábel spotrebiča alebo vypínajte istenie. Neťahajte nikdy za sieťový prívodný kábel, ale vždy priamo za vidlicu.

- Neodmrazujte alebo nečistite spotrebič pomocou parného čistiaceho prístroja! Para môže vniknúť do elektrických súčastí spotrebiča, kde by mohlo dôjsť ku skratu. Hrozí nebezpečenstvo zásahu elektrickým prúdom!

Všeobecné pokyny

- Zariadenie nie je určené na použitie osobami (vrátane detí) so zníženými fyzickými, zmyslovými alebo psychickými schopnosťami, nedostatkom skúseností a znalostí, pokiaľ nie sú pod dozorom alebo neboli poučené o použití zariadenia osobou zodpovednou za ich bezpečnosť. Deti by mali byť pod dozorom, aby sa so zariadením nehrali.
- Tento spotrebič je otestovaný v súlade so smernicami platnými v Európskej únii.
- Tesnosť chladiaceho okruhu je preskúšaná.
- Tento výrobok zodpovedá príslušným bezpečnostným ustanoveniam pre elektrické spotrebiče platným v Európskej únii.

Copyright © 2015, Fast ČR, a. s.

Technická bezpečnosť

Spotrebič obsahuje chladiaci plyn ISOBUTHAN (R600a). Spotrebič prepravujte resp. presúvajte len s maximálnou opatrnosťou, vyhnite sa nadmerným nárazom a otrasom, aby nedošlo k poškodeniu spotrebiča. Ak dôjde k poškodeniu chladiaceho okruhu a možnému úniku chladiaceho plynu, vzniká riziko výbuchu, ktorý môže byť vyvolaný iskrou alebo plameňmi. Ak spotrebič vykazuje známky poškodenia, nesmie byť uvedený do prevádzky. V takom prípade kontaktujte servisné centrum, vyvetrajte miestnosť, kde je zariadenie umiestnené a zamedzte šíreniu plameňov alebo iným zásahom do zariadenia.

Bezpečnostné pokyny pre plyn R600a

Opatrenia v prípade náhleho úniku
Ak je možné vetrať, nechajte materiál odpariť.

Vlastnosti plynu
Plyn je vysoko horľavý, je nutné celkom vylúčiť kontakt s otvoreným ohňom a horúcimi povrchmi. Pretože je plyn R600a ťažší než vzduch, môže dochádzať k jeho vysokej koncentrácii pri zemi, kde je vetranie slabé.

Prvá pomoc

Vdýchnutie
Odveďte zasiahnutú osobu zo zamoreného priestoru na teplé, dobre vetrané miesto. Dlhodobý pobyt v zamorenom území môže spôsobiť dusenie, prípadne stratu vedomia. Ak je to nutné, zaveďte umelé dýchanie a v mimoriadne vážnej situácii, pod odborným lekárskym dohľadom, podajte kyslík.

Kontakt s pokožkou
Pri náhodnom kontakte s pokožkou nedôjde k ohrozeniu zdravia, radšej dôkladne umyte postihnuté miesto. Tekutý postrek alebo rozprášená tekutina môžu spôsobiť omrzliny, umyte postihnuté miesto veľkým množstvom vody a privolajte ošetrujúceho lekára.

Kontakt s očami
Ak sú zasiahnuté oči, vymyte ich veľkým množstvom vody, snažte sa pri tom mať oči otvorené, a čo najskôr zavolajte špecializovaného lekára.
Ak dôjde k styku s plynom alebo vdýchnutiu plynu R600a, kontaktujte svojho lekára.

Copyright © 2015, Fast ČR, a. s.

ČASŤ 2: POPIS PRÍSTROJA

1. Ovládač termostatu
2. Polica
3. Vyrovnávacie nôžky
4. Tesnenie
5. Dvierka
6. Priehradka na nápoje

Copyright © 2015, Fast ČR, a. s.

ČASŤ 3: INŠTALÁCIA

Preprava a rozbalenie

Ak je spotrebič prepravovaný v horizontálnej polohe, olej z kompresora môže natiecť do chladiaceho okruhu. Preto ponechajte spotrebič počas 12 hodín pred zapnutím vo vertikálnej polohe, aby olej natiekol späť do kompresora.
Odstráňte vonkajší obal, odstráňte ochranný film z povrchu spotrebiča (ak je použitý) a očistite vonkajšiu časť spotrebiča na to určeným prípravkom. Nepoužívajte škrabky ani hrubé látky, ktoré by mohli nenávratne poškodiť povrchy spotrebiča. Opatrne odstráňte všetky papiere a lepiace pásky zo spotrebiča, dverí a ďalších častí zabalených v polystyréne. Vyberte dokumenty a príslušenstvo znútra spotrebiča.
Obalový materiál je recyklovateľný a je označený symbolom recyklácie. Pri likvidácii sa riaďte miestnymi predpismi. Obalové materiály (plastové vrecká, polystyrénové časti atď.) sa musia uchovávať mimo dosahu detí, pretože predstavujú možný zdroj nebezpečenstva.
Spotrebič dôkladne prezrite. Ak zistíte nejaké chyby, ukončite inštaláciu a kontaktujte predajcu.

Prevádzkové podmienky

Správna prevádzka spotrebiča a teplota chladenia je garantovaná iba pri zachovaní nasledujúcich podmienok:

- Teplota miestnosti, v ktorej je spotrebič umiestnený, zodpovedá klimatickej triede uvedenej na výkonnostnom štítku spotrebiča.
- Maximálna relatívna vlhkosť okolia: 90 %.
- Spotrebič musí byť umiestnený v dostatočnej vzdialenosti od zdrojov tepla (napr. rúry na pečenie, centrálneho vykurovania, priamych slnečných lúčov atď.).
- Zariadenie musí byť umiestnené tak, aby bolo chránené pred poveternostnými vplyvmi.
- Pravidelná údržba je vykonávaná podľa pokynov v tomto návode.
- Vetracie otvory v kryte spotrebiča nesmú byť zakryté žiadnymi zábranami.
- Správna inštalácia (napr. vyváženie, kapacita systému zodpovedá údajom na výkonnostnom štítku spotrebiča).

Tabuľka – Klimatická trieda

Klimatická trieda	Teplota okolia
SN	+10°C až +32°C
N	+16°C až +32°C
ST	+16°C až +38°C
T	+16°C až +43°C

Copyright © 2015, Fast ČR, a. s.

Umiestnenie

Priestor na umiestnenie spotrebiča musí spĺňať požiadavky uvedené v odseku „Prevádzkové podmienky“ a musí mať stabilnú podlahu s nosnosťou zodpovedajúcou hmotnosti spotrebiča.
Ďalej musíte zachovať vzdialenosti a rozmery spotrebiča, aby bola zaistená jeho správna funkcia:

1. Horná časť najmenej 20 cm;
2. Zadná časť najmenej 10 cm;
3. Stena na strane, kde sa otvárajú dvere najmenej 30 cm. Mal by byť ponechaný voľný priestor na otváranie dvierok v uhle 160°.

Vyrovnajte spotrebič pomocou nastaviteľných nôh, zaistite medzeru medzi spodným okrajom spotrebiča a zemou, aby bola zaistená cirkulácia chladiaceho vzduchu, čím zaistíte optimálny výkon chladiaceho okruhu.

Skontrolujte, či žiadne potrubie na obeh chladiaceho média nie je počas inštalácie žiadnym spôsobom poškodené.

- Používajte spotrebič iba na účely, na ktoré je určený.
- Spotrebič musí byť umiestnený na pevnom a rovnom povrchu.

Týmto spôsobom bude zaistený voľný obeh chladiaceho média a účinná prevádzka vášho spotrebiča.

- Ak je to možné, umiestnite spotrebič do chladnej, dobre vetranej a suchej miestnosti.
- Neumiestňujte spotrebič na priame slnečné svetlo, ani do miestnosti s vysokou teplotou, do blízkosti akýchkoľvek zdrojov priameho tepla, ako je kúrenie, rúra, sporák atď. – to by znamenalo, že kompresor by musel pracovať omnoho viac a výsledkom by bola i znateľne vyššia spotreba energie.

Ak nie je možné predísť inštalácii v blízkosti priameho zdroja tepla, odporúčame medzi spotrebič a tepelný zdroj umiestniť vhodnú izolačnú dosku (nepoužívajte azbest) alebo aspoň dodržať nasledujúce minimálne vzdialenosti:

- Od plynového alebo elektrického sporáka 3 cm;
- Od radiátora alebo rúry a pod. 30 cm;
- Od iného chladiaceho spotrebiča 2 cm.

Na spotrebič neumiestňujte žiadne spotrebiče, ktoré na spotrebič uvoľňujú teplo, ako sú mikrovlnné rúry, hriankovače a pod.

Nikdy nezakrývajte ventilačnú mriežku. Zástrčku vyťahujte zatiahnutím za samotnú vidlicu, pri odpájaní spotrebiča od siete nikdy neťahajte za kábel.

⚠ Pred zapnutím nechajte spotrebič v konečnom umiestnení stáť 12 hodín, obeh chladiaceho média sa tak stabilizuje a nevyskytnú sa žiadne prevádzkové problémy. Pred pripojením spotrebiča k sieti sa presvedčte, že je vnútri celkom suchý – najmä v rohoch.

Varovanie pred nebezpečenstvom
Chladiace médium môže byť vysoko horľavé, v závislosti od zloženia. Okruh chladiaceho média bol hermeticky uzatvorený a utesnený a bol mnohokrát testovaný na možné úniky. Akýkoľvek neodborný zásah môže spôsobiť nebezpečenstvo požiaru. Ubezpečte sa, že nedochádza k žiadnemu mechanickému narušeniu či vplyvu na obeh paliva, najmä v prístupných častiach okolo kompresora.
Do chladiaceho systému môže zasahovať iba odborne kvalifikovaný personál.

Copyright © 2015, Fast ČR, a. s.

Čistenie pred použitím

Presvedčte sa, že ste odstránili zo spotrebiča všetky lepiace pásky slúžiace na uchytenie príslušenstva. Potom očistite všetky vnútorné časti vlažnou vodou s neutrálnym čistiacim prostriedkom, octom alebo uhličitanom sodným – tým odstránite charakteristický zápach nových súčastí – následne dôkladne vysušte. Nepoužívajte saponáty alebo agresívne prípravky, ktoré by mohli poškodiť povrchy.

Elektrické zapojenie

Pred tým, než zapojíte zástrčku do sieťovej zásuvky, zaistite, že:

- Máte úplne suché ruky.
- Napätie a frekvencia uvedené na výkonnostnom štítku spotrebiča zodpovedajú údajom, ktoré sú v domovej napájacej sieti (povolená tolerancia od -6 % do +6 % pre menovité napätie, v prípade použitia pri iných napätiach použite menič napätia zodpovedajúcich parametrov).
- Kábel a zástrčka nie sú poškodené alebo prištiknuté ťažkými predmetmi.
- Prívodný kábel nie je príliš napnutý, nie je povolené používať predlžovací kábel.

⚠ Nepripájajte spotrebič k usmerňovaču prúdu (napr. slnečná elektráreň) alebo pomocou predlžovacieho kábla.

⚠ Spotrebič musí byť pripojený k fungujúcemu uzemneniu.
V prípade, že sieťová zásuvka domáceho systému nie je uzemnená v súlade so súčasnými právnymi predpismi, pripojte spotrebič po konzultácii so špecializovaným technikom k samostatnému uzemneniu.
Výrobca nie je zodpovedný za úrazy vzniknuté následkom nerešpektovania týchto pokynov.

⚠ Ak chladničku počas inštalácie nevyrovnáte, nemusia sa dvierka správne dovierať a tesnenie nemusí riadne tesniť, čo bude mať za následok problémy s chladením alebo vlhkosťou. Vyrovnanie chladničky je veľmi dôležité.

Chladničku vyrovnáte pomocou nastaviteľných nôh – ich otáčaním v smere hodinových ručičiek chladničku zdvíhate a ich otáčaním proti smeru hodinových ručičiek chladničku spúšťate.

Copyright © 2015, Fast ČR, a. s.

Postup otočenia otvárania dvierok

Táto chladnička umožňuje otváranie dverí ako z ľavej, tak aj z pravej strany. Spotrebič sa dodáva s dvermi, ktoré sa otvírajú z ľavej strany. Ak chcete smer otvárania zmeniť, postupujte podľa nasledujúcich pokynov.

Pred otočením dverí musíte vypnúť napájanie.
Všetky vybraté diely je nutné po otočení dverí vrátiť späť.

POZNÁMKA:
Chladnička je zostavená s pántami dverí na pravej strane. Ak chcete zmeniť smer otvárania dverí, postupujte podľa pokynov nižšie:

1. Najprv odoberte kryt (6) horného pántu.
2. Odstráňte dve skrutky (1), ktorými je horný pánt (5) (po pravej strane) uchytený k rámu. Horný pánt (5) odstráňte.
3. Zdvihnite dvierka a položte ich na mäkkú podložku, aby sa nepoškriabali.
4. Odstráňte dve skrutky (8), ktorými je upevnený spodný pánt (2) a spodný pánt (2) odstráňte.
5. Odstráňte ľavú prednú nohu (4) a presuňte ju na pravú stranu.
6. Odstráňte kryciu doštičku otvoru (7) na pravej strane.
7. Pred nasadením spodného pántu (2) odstráňte čap skrutky (9) a spodný pánt (2) obráťte naopak. Potom pomocou dvoch skrutiek (8) upevnite spodný pánt (2) na ľavej strane v spodnej časti rámu.
8. Do spodného pántu (2) vložte čap skrutky (9).
9. Nasaďte dvierka na miesto a uistite sa, či sedia na spodnom pánte (2).
10. Dvierka držte v uzatvorenej polohe a dvomi skrutkami (1) zaistite na vrchnej časti rámu po ľavej strane horný pánt (5). Pamätajte, aby ste neutiahli dve skrutky (1), kým nebude horná strana dverí vyrovnaná s protiľahlou stranou.
11. Na horný pánt nasaďte kryt (6).

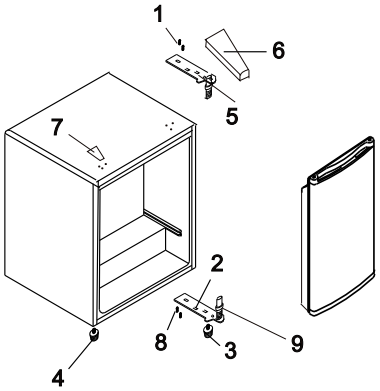

OBRÁZOK 1
Otváranie dverí z ľavej strany

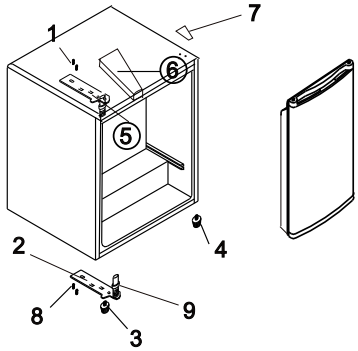

OBRÁZOK 2
Otváranie dverí z pravej strany

Copyright © 2015, Fast ČR, a. s.

ČASŤ 4: NASTAVENIE TEPLOTY

Teplotu v chladničke nastavíte pomocou ovládača termostatu. Riadiaci modul termostatu je prepojený s kompresorom. Otočte ovládačom termostatu smerom hore alebo dole a nastavte teplotu vnútri chladničky. Teplota nastavená na hodnotu „1“ je najteplejšia, naopak hodnota nastavená na „5“ je najchladnejšia.
Hodnota „0“ znamená, že je chladnička vypnutá.
Nastavte polohu od 1 – 5 pre normálne použitie. Ak si nie ste istí teplotou, nastavte hodnotu 3.

Teplotu je potrebné nastaviť podľa:

- Teploty v miestnosti, v ktorej je spotrebič umiestnený;
- Množstva skladovaných potravín;
- Častosti otvárania spotrebiča.

Odporúčame stredné nastavenie. Čoskoro vysledujete optimálne nastavenie pre svoje požiadavky.
Správne nastavenie teploty je dôležité pre skladovanie potravín. Potraviny sa veľmi rýchlo kazia vďaka mikroorganizmom, no tomu je možné zabrániť či oddialiť to pomocou správnej skladovacej teploty. Teplota ovplyvňuje rýchlosť rastu mikroorganizmov. Tieto procesy sú s klesajúcou teplotou spomaľované. **Z tohto dôvodu odporúčame stredné nastavenie ovládača termostatu.**

Copyright © 2015, Fast ČR, a. s.

ČASŤ 5: USPORIADANIE POTRAVÍN

- Potravinové výrobky, ktoré sú náchylné na absorpciu pachov alebo uvoľňujú arómu, je vždy potrebné ukladať do uzatvorených schránok alebo do vhodného balenia.
- Vhodnými baliacimi materiálmi na potraviny sú: potravinová fólia, alobal, sklenené schránky a pod.
- Výrobky by sa nemali dotýkať zadnej steny, inak môžu primŕzať.
- Horúce jedlá a nápoje vždy pred vložením do chladničky nechajte dostatočne vychladnúť.
- Dvere otvárajte iba na krátky čas, aby nedošlo k otepleniu vnútorného priestoru chladničky. Šetrí to energiu.
- Nikdy neskladujte výbušné materiály alebo výrobky s horľavými stlačenými plynmi (napr. dávkovače šľahačky s tlakovými kapsulami/bombičkami, sprejové plechovky) – **RIZIKO VÝBUCHU**!
- Oleje, určené na prípravu pokrmu, neumiestňujte do vyberateľných schránok vo dverách chladničky. Môžu spôsobiť trhliny vzniknuté napätím v plaste na dverách.
- Alkoholické nápoje je nutné vždy skladovať v chladnej zóne, vo zvislej polohe a celkom bezpečne uzavreté.

Rady pre chladenie potravín

Pri cirkulácii vzduchu v chladničke vznikajú oblasti s rôznou teplotou. Tieto oblasti sú zvlášť vhodné na uchovanie rôznych druhov potravín. Umiestňujte potraviny tak, aby vzduch mohol okolo potravín voľne prúdiť.

Tabuľka – Uchovávanie potravín v chladničke

Potravina	Spôsob uchovávania	Zóna	Trvanlivosť
Mäso a ryby (rôzne), tvrdé syry	Ochranná fólia, alobal, uzatvorené sklenené kontajnery, plastové nádoby	Dolná časť chladničky	1 – 2 dni
Varené jedlá, studené jedlá, cukrovinky	Uzatvorené sklenené, plastové kontajnery	Polica	1 – 2 dni
Ovocie a zelenina	Uzatvorené balenie alebo hromadne	Polica	3 – 4 dni
Banány, zemiaky, cibuľa, cesnak	Neuchovávajte v chladničke.	-	-
Voda, víno, pivo, mlieko, ovocné džúsy, perlivé nápoje	Potravinové fľaše zo skla či plastu	Priehradka na dverách	Podľa dátumu spotreby
Nakladané alebo v oleji uložené potraviny, omáčky, maslo, mäkké syry, vajcia	Pôvodné balenie	Polica	Podľa dátumu spotreby
Jogurt	Pôvodné balenie	Polica	Podľa dátumu spotreby

Copyright © 2015, Fast ČR, a. s.

ČASŤ 6: PRAVIDELNÁ ÚDRŽBA

Čistenie spotrebiča

Pred začatím čistenia chladničku odpojte od zdroja energie.

Použite čistú hubku alebo mäkkú utierku a jemný umývací prostriedok v teplej vode. Nepoužívajte hrubé alebo brúsne čističe.

Chladničku dobre umyte a vytrite do sucha.

Na plastové alebo gumové časti nepoužívajte čistiace vosky, koncentrované čistiace prostriedky, bielidlá ani čističe obsahujúce petrolej.

Na plastové časti nikdy nepoužívajte papierové utierky, čističe okien.

Vnútro spotrebiča čistite v pravidelných intervaloch.

- Odporúčame čistiť priestor chladničky aspoň 1× za mesiac.
- Vyberte potraviny a uložte ich na chladné miesto.
- Zo spotrebiča vyberte všetky vyberateľné časti.
- Rôzne časti vnútri chladničky nie sú všeobecne vhodné pre umývačky. Tieto časti by sa mali čistiť pomocou teplej vody a prostriedku na riad. Nikdy nepoužívajte čistiaci neriedený prostriedok a v žiadnom prípade brúsne či kyslé, t. j. chemické čistiace prostriedky. Odporúčame čistiaci prostriedok na všeobecné použitie s neutrálnym pH.

Používanie parných čistiacich spotrebičov je extrémne nebezpečné a je teda i prísne zakázané.

- Vytrite vnútorné priestory a príslušenstvo čistou vodou a všetko osušte pomocou suchej utierky. Spotrebič potom nechajte vetrať 3 – 4 min.
- Nepoškoďte či neodstráňte výkonnostný štítok zo zadnej strany spotrebiča – je dôležitý pre popredajný servis a pre nasledujúcu likvidáciu spotrebiča.
- Dbajte na to, aby voda vnútri neprišla do styku s časťami spotrebiča, ktoré vedú prúd.

DLHODOBÉ VYRADENIE Z PREVÁDZKY

Ak chladničku nebudete dlhší čas používať, vykonajte nasledujúce:

Odpojte chladničku od zdroja energie jej vytiahnutím zo zásuvky. Vnútro vyčistite a vysušte, ako je uvedené v časti o čistení chladničky. Nechajte dvierka otvorené, aby sa vnútri netvoril nepríjemný zápach.

Copyright © 2015, Fast ČR, a. s.

Prosím, pozor:

Kompresor

Kompresor je ovládaný termostatom, ktorý nastavujete na otočnom ovládači teploty, a spína sa automaticky v okamihu, keď dôjde k prekročeniu teploty v spotřebiči, a vypne sa, hneď ako sa táto teplota opäť dosiahne. Pri spustení každého kompresora – chladiaceho systému – je počuť hluk. Tieto zvuky sú vytvárané vtedy, keď motor v kompresore pracuje, a vytvára ich aj chladiace médium obiehajúce v okruhu chladiaceho systému. Tieto zvuky sú normálne, neznamenajú žiadnu poruchu vo funkcii spotrebiča
V nevyhrievaných miestnostiach alebo v chladných poveternostných podmienkach sa na vonkajších stenách spotrebiča môže vytvárať kondenzát.
To neznamená poruchu a tento kondenzát zmizne, hneď ako sa zvýši teplota.

Servisné oddelenie kontaktujte iba vtedy, ak po analýze všetkých možných faktorov poruchy nemôžete nájsť žiadnu príčinu alebo nie ste schopní poruchu sami eliminovať. Najskôr sa teda zamerajte na: „ **Čo mám robiť, ak**….“.

Copyright © 2015, Fast ČR, a. s.

ČASŤ 7: ČO MÁM ROBIŤ, AK…

a) Spotrebič nefunguje.

Skontrolujte, prosím:

- Je zástrčka v dobrom stave a je do zásuvky riadne zapojená?
- Prúdi do kábla elektrická energia? (Túto možnosť skontrolujte zapojením malého spotrebiča, ako je ručný mixér alebo sušič vlasov a pod.)
- Je spotrebič zapnutý? (Volič teploty by nemal byť nastavený na „0“.)
- Je sieťový istič/poistka v domácnosti zapnutý či zaskrutkovaný?

b) Spotrebič nedostatočne chladí. / Kompresor spína príliš často.

Skontrolujte, prosím:

- Nechali ste chladničku stáť aspoň 12 hodín pred zapnutím? Ak nie: Vytiahnite sieťovú zástrčku, spotrebič so zatvorenými dvermi nahnite na jednu stranu a podržte alebo umiestnite do nahnutej polohy a potom späť do polohy rovnej. Po uplynutí 12 hodín znovu zapnite, počas tohto času neotvárajte dvere.
- Keď sa dvere správne zatvárajú, tesnenie na dverách pevne a rovnomerne prilieha na ráme.
  Test: Medzi tesnenie a rám umiestnite hárok papiera a dvere zavrite. Na všetkých stranách by malo byť ťažké tento hárok papiera vytiahnuť.
  Autorizovaný servis volajte v prípade, keď je možné papier vytiahnuť bez odporu v jednom alebo viacerých bodoch.
- Je spotrebič vystavený priamemu slnečnému žiareniu alebo je umiestnený príliš blízko tepelného zdroja (sporák, radiátor atď.)? Chráňte spotrebič pred priamym slnečným žiarením / skontrolujte vzdialenosť od tepelného zdroja / umiestnite izolačnú dosku medzi spotrebič a tepelný zdroj. (Pozrite „Umiestnenie“)
- Spotrebič je naplnený príliš veľkým objemom čerstvých potravín.
- Je prúdenie vzduchu a ventilácie v poriadku? Skontrolujte, či nie je zakrytá ventilačná mriežka alebo či nie je tepelný výmenník (kondenzátor) na zadnej strane steny pokrytý prachom.

c) Teplota v chladničke je príliš nízka.

- Nastavte teplotu na nižšiu hodnotu.

d) Spotrebič je príliš hlučný.

Skontrolujte, prosím:

- Stojí spotrebič pevne na podlahe, spôsobuje prevádzka spotrebiča vibrácie priľahlého nábytku alebo objektov? Uistite sa, že všetky časti upevnené na zadnej stene môžu voľne vibrovať.
- Starostlivo odkloňte kontaktné časti alebo zvýšte vzdialenosť medzi spotrebičom a prekážkou.
- Sú vyberateľné časti riadne usadené v spotrebiči?
- Dotýkajú sa nádoby či schránky?

POZNÁMKA:
Zvuky tečenia v chladiacom obvode nie je možné odstrániť.
V žiadnom prípade nie je možné do spotrebiča vykonávať žiadne zásahy technického charakteru či pokusy o opravu vlastnými silami.

Copyright © 2015, Fast ČR, a. s.

ČASŤ 8: INFORMAČNÝ LIST

KARTA INFORMAČNÝCH ÚDAJOV: Philco

Obchodná značka Philco: PHILCO

Značka	Philco	Philco
Identifikácia modelu	PSL 441	PSL 442
Kategória spotrebiča 3)	1	1
Trieda energet. účinnosti (A… nízka spotreba el. energie až G… vysoká spotreba el. energie)	A+	A++
Spotreba energie za 365 dní 1) kWh	110	84
Úžitkový objem celkovo: l	44	44
z toho: objem chladiacej časti l	44	44
z toho: objem mraziacej časti l	0	0
Hviezdičkové označenie mraziaceho priestoru	*/***	*/***
Beznámrazový	Priestor iba na chladenie	Priestor iba na chladenie
Doba skladovania pri vypnutí (doba nábehu teploty) [h]	/	/
Mraziaca kapacita kg/24 h	/	/
Klimatická trieda 2)	N	ST
Napätie	220-240 V~ 50 Hz	220-240 V~ 50 Hz
Hlučnosť 4) dB (re 1pW)	41	41
Rozmery cm (v × š × h)	44X47X51	44X47X51
Hmotnosť kg	15	15
Vstavaný spotrebič	nie	nie

1) Spotreba energie v kWh/rok založená na výsledkoch normalizovanej skúšky v priebehu 24 hod. Skutočná spotreba energie závisí od spôsobu použitia a umiestnenia spotrebiča.
2) SN: okolité teploty od +10 °C do +32 °C
ST: okolitá teplota od +18 °C do +38 °C
N: okolitá teplota od +16 °C do +32 °C
3) 1 = Chladnička bez priestorov s nízkou teplotou
7 = Chladnička/mraznička s priestormi s nízkou teplotou *(***)
8 = Skriňová mraznička
4) Hlučnosť podľa európskej normy EN 60704.

Copyright © 2015, Fast ČR, a. s.

ČASŤ 9: VÝKONNOSTNÝ ŠTÍTOK/TECHNICKÉ ÚDAJE

Výkonnostný štítok so všetkými technickými údajmi je na spotrebiči pripevnený na boku vnútornej steny alebo na zadnej strane spotrebiča.

Technické údaje

Model	PSL 441	PSL 442
Klimatická trieda	N	ST
Čistý objem	44 L	44 L
Prevádzkové napätie	220 – 240 V~ 50 Hz	220 – 240 V~ 50 Hz
Maximálny výkon (W)	60 W	90 W
Spotreba energie	0,30 kWh / 24 h	0,23 kWh / 24 h
Hlučnosť	41 dB	41 dB
Rozmery v × š × h (cm)	51 x 44 x 47 cm	51 x 44 x 47 cm
Hmotnosť	15 kg	14 kg

POZNÁMKA:
Vyššie uvedené údaje podliehajú zmenám.

Čeština je pôvodná verzia.
Adresa výrobcu: FAST ČR, a. s., Černokostelecká 1621, Říčany CZ-251 01

Copyright © 2015, Fast ČR, a. s.

POKYNY A INFORMÁCIE O ZAOBCHÁDZANÍ S POUŽITÝM OBALOM

Použitý obalový materiál odložte na miesto určené obcou na ukladanie odpadu.

LIKVIDÁCIA POUŽITÝCH ELEKTRICKÝCH A ELEKTRONICKÝCH ZARIADENÍ

Tento symbol na produktoch alebo v sprievodných dokumentoch znamená, že použité elektrické a elektronické výrobky nesmú byť pridané do bežného komunálneho odpadu. Pre správnu likvidáciu, obnovu a recykláciu odovzdajte tieto výrobky na určené zberné miesta. Alternatívne v niektorých krajinách Európskej únie alebo v iných európskych krajinách môžete vrátiť svoje výrobky miestnemu predajcovi pri kúpe ekvivalentného nového produktu. Správnou likvidáciou tohto produktu pomôžete zachovať cenné prírodné zdroje a napomáhate prevencii potenciálnych negatívnych dopadov na životné prostredie a ľudské zdravie, čo by mohli byť dôsledky nesprávnej likvidácie odpadov. Ďalšie podrobnosti si vyžiadajte od miestneho úradu alebo najbližšieho zberného miesta. Pri nesprávnej likvidácii tohto druhu odpadu môžu byť v súlade s národnými predpismi udelené pokuty.

Pre podnikové subjekty v krajinách Európskej únie
Ak chcete likvidovať elektrické a elektronické zariadenia, vyžiadajte si potrebné informácie od svojho predajcu alebo dodávateľa.

Likvidácia v ostatných krajinách mimo Európskej únie
Tento symbol je platný v Európskej únii. Ak chcete tento výrobok zlikvidovať, vyžiadajte si potrebné informácie o správnom spôsobe likvidácie od miestnych úradov alebo od svojho predajcu.

Tento výrobok spĺňa všetky základné požiadavky smerníc EÚ, ktoré sa naň vzťahujú.

Zmeny v texte, dizajne a technických špecifikáciách sa môžu meniť bez predchádzajúceho upozornenia a vyhradzujeme si právo na ich zmenu.

Copyright © 2015, Fast ČR, a. s.

Manufacturer/Výrobce/Výrobca:
FAST ČR, a.s.
Černokostelecká 1621
CZ-251 01 Říčany

PHILCO®

is a registered trademark used under license from Electrolux International Company, U.S.A.