GZ-48
GZ-70

CZ Termoelektrická chladnička
SK Termoelektrická chladnička

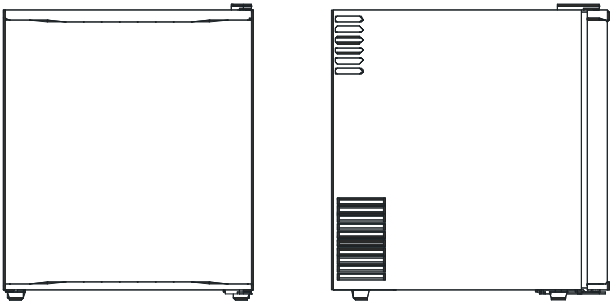

Návod k použití
Návod na obsluhu

Děkujeme Vám za koupi tohoto výrobku. Před použitím Vaší nové chladničky si prosím přečtěte tento návod pro dosažení maximálních výhod spotřebiče.

NÁZVY SOUČÁSTÍ

GZ-48, GZ-70

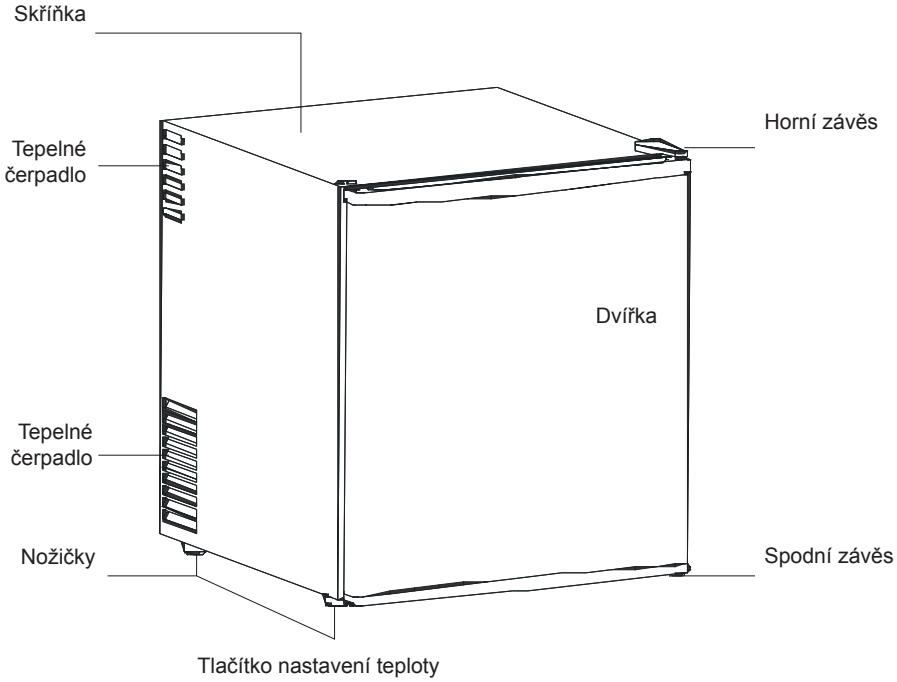

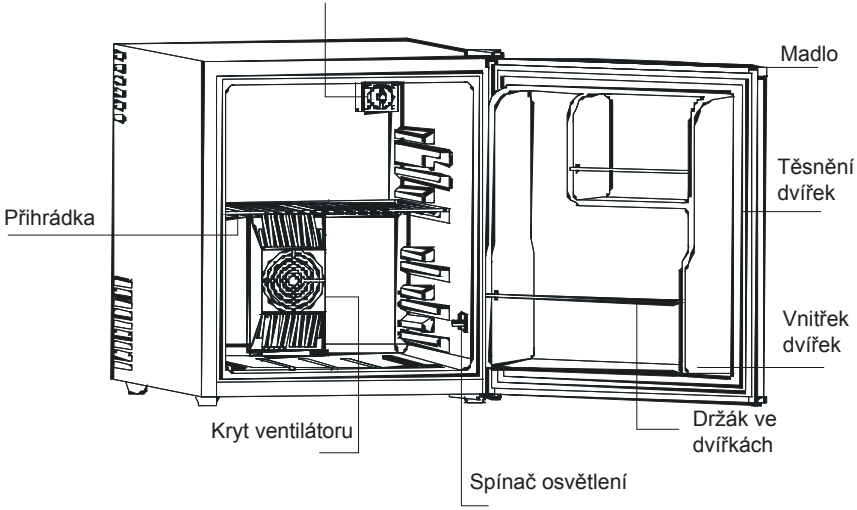

NASTAVENÍ TEPLOTY

Rozsah teploty: 0°~3°C (okolní teplota 28°C)

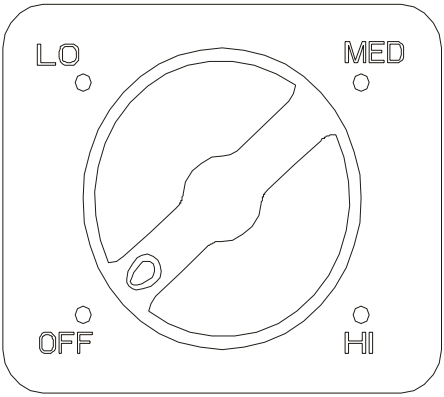

ELEKTRICKÉ ZAPOJENÍ

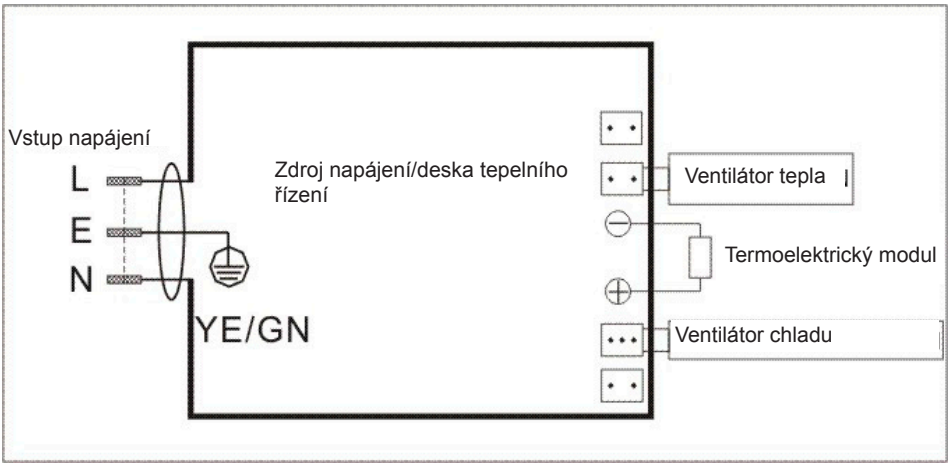

POKYNY K POUŽITÍ

1. Poznámka

1.1: Postavte spotřebič tak, aby byla volně přístupná síťová zásuvka.
1.2: Chladničku postavte mimo přímé sluneční záření.
1.3: Nestavte spotřebič do blízkosti zdroje tepla.
1.4: Nestavte přímo na podlahu. Použijte vhodný podstavec.

2. Důležité:

2.1: Minibar funguje nelíp při okolní teplotě 20-25°C; Doporučujeme spotřebič vypnout, pokud je teplota okolí pod 10 stupňů.

2.2: Po připojení spotřebiče jej nechte vychladit po dobu 2-3 hodin před vložením nápojů.

2.3: Větrání je velmi důležité pro tento typ termoelektrické chladničky; Vnitřní PCB se snadno poškodí, pokud je nedostatečná ventilace; zkracuje také životnost chladničky.

2.4: Pokud se vyskytne netěsnost (kterou můžete snadno zjistit podle zápachu),
A: Vypněte ihned spotřebič
B: Důkladně vyvětrejte místnost
C: Kontaktujte servisní středisko

2.5: Tento model využívá termoelektrický systém chlazení s automatickým systémem odmrazování, proto jej není nutné rozmrazovat manuálně.

3. Napájení:

3.1: Chladnička musí být připojená k správně uzemněné síťové zásuvce podle příslušných předpisů dané země;

3.2: Zkontrolujte výrobní štítek (který je na straně chladničky) pro informace o napětí a frekvenci; v případě nesouladu nepřipojujte spotřebič k síťové zásuvce;

VĚTRÁNÍ

Při instalaci spotřebiče dbejte na správné větrání:

1. musí být nejméně 200 cm³ pro ventilaci
2. vzdálenost mezi stěnou a chladničkou musí být nejméně 20 mm
3. dno musí být nejméně 50 mm od podlahy pro proudění vzduchu
4. proudící vzduch nesmí být předhřátý
5. při ventilaci dbejte na celý systém chlazení
6. následující čtyři obrázky zobrazují způsoby instalace:

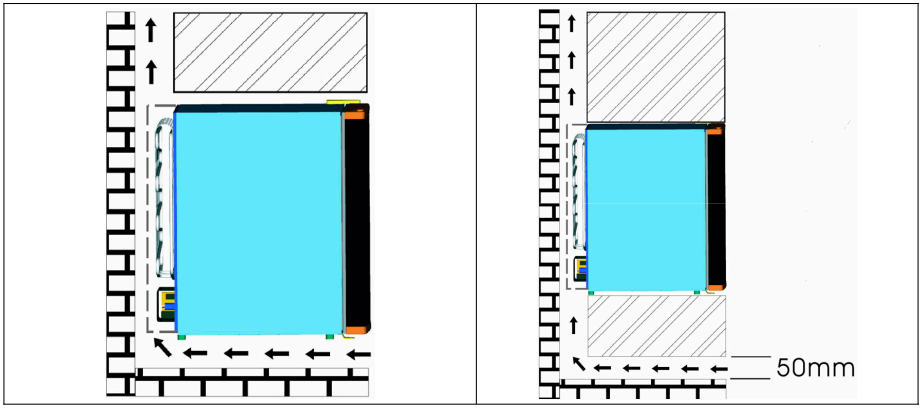
50mm

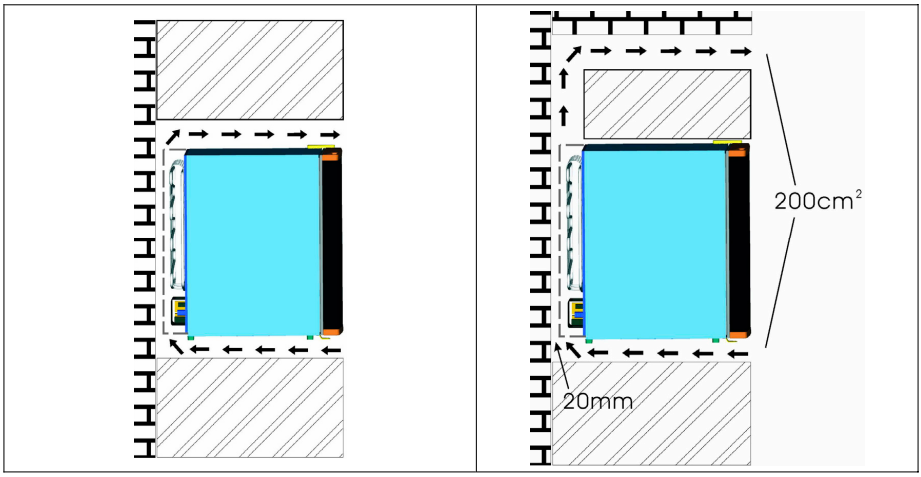
200cm²
20mm

ODSTRANĚNÍ MOŽNÝCH PROBLÉMŮ

Závada: nechladí

Možná příčina	**Řešení**
Není napájení	Zkontrolujte napájení síťové zásuvky.
Vadný PCB	Vyměňte nový PCB.
Vadný ventilátor	Vyměňte nový ventilátor.
Netěsnost	Vyměňte nové tepelné čerpadlo.
Vadný chladicí modul	Vyměňte nový chladicí modul se silikonem.

Závada: nedostatečné chlazení

Možná příčina	**Řešení**
Vysoká okolní teplota	Teplota v místnosti je vyšší než standardně.
Nesprávné použití	Časté otvírání dvířek.
Nedostatečné větrání	Instalujte spotřebič podle pokynů.
Vadné těsnění	Vyměňte těsnění za nové.
Vadný silikon	Vyměňte silikon na povrchu chladicího modulu.

Závada: hluk

Možná příčina	**Řešení**
Prach	Odstraňte prach z ventilátoru.
Vadný ventilátor	Vyměňte za nový ventilátor.
Vadné tepelné čerpadlo	Vyměňte čerpadlo za nové.

Závada: námraza uvnitř spotřebiče

Možná příčina	**Řešení**
Neodmrazuje	Vypněte spotřebič na nejméně jednu hodinu, poté opět zapněte.
Nízká okolní teplota	Nastavte topení na přibližně 25°C

Technické parametry

Model	**GZ-48**	**GZ-70**
Objem (litry)	48	70
Napětí (V)	220-240V	
Frekvence (Hz)	50	
Jmenovitý výkon (W)	83	
Rozměry (mm)	430 x 480 x 510	430 x 520 x 740
Balení (mm)	460 x 510 x 535	460 x 550 x 770
Čistá hmotnost (kg)	12.5	15.5
Celková hmotnost (kg)	13.5	17.5
Normy	CCC/ CB/ CE/ ROHS/ETL	
Poznámky	Super chlazení, vysoká účinnost, může dosáhnout 0°C (okolní teplota 25°C)	

Informace pro uživatele k likvidaci elektrických a elektronických zařízení (domácnosti)

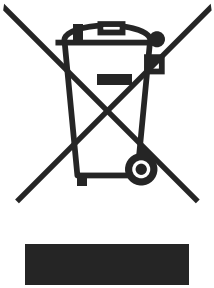

Tento symbol na produktech anebo v průvodních dokumentech znamená, že použité elektrické a elektronické výrobky nesmí být přidány do běžného komunálního odpadu. Ke správné likvidaci, obnově a recyklaci doručte tyto výrobky na určená sběrná místa, kde budou přijata zdarma. Alternativně v některých zemích můžete vrátit své výrobky místnímu prodejci při koupi ekvivalentního nového produktu. Správnou likvidací tohoto produktu pomůžete zachovat cenné přírodní zdroje a napomáháte prevenci potenciálních negativních dopadů na životní prostředí a lidské zdraví, což by mohly být důsledky nesprávné likvidace odpadů. Další podrobnosti si vyžádejte od místního úřadu nebo nejbližšího sběrného místa. Při nesprávné likvidaci tohoto druhu odpadu mohou být v souladu s národními předpisy uděleny pokuty.

Pro podnikové uživatele v zemích Evropské unie

Chcete-li likvidovat elektrická a elektronická zařízení, vyžádejte si potřebné informace od svého prodejce nebo dodavatele.

Informace k likvidaci v ostatních zemích mimo Evropskou unii

Tento symbol je platný jen v Evropské unii. Chcete-li tento výrobek zlikvidovat, vyžádejte si potřebné informace o správném způsobu likvidace od místních úřadů nebo od svého prodejce.

Ďakujeme Vám za kúpu tohto výrobku. Pred použitím Vašej novej chladničky si prosím prečítajte tento návod pre dosiahnutie maximálnych výhod spotrebiča.

NÁZVY SÚČASTÍ

GZ-48, GZ-70

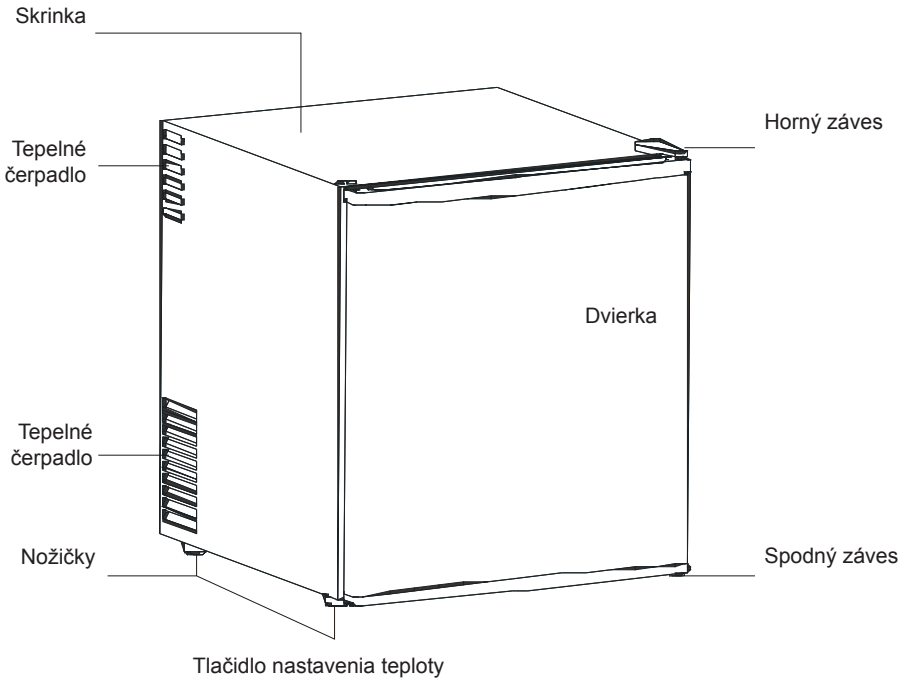

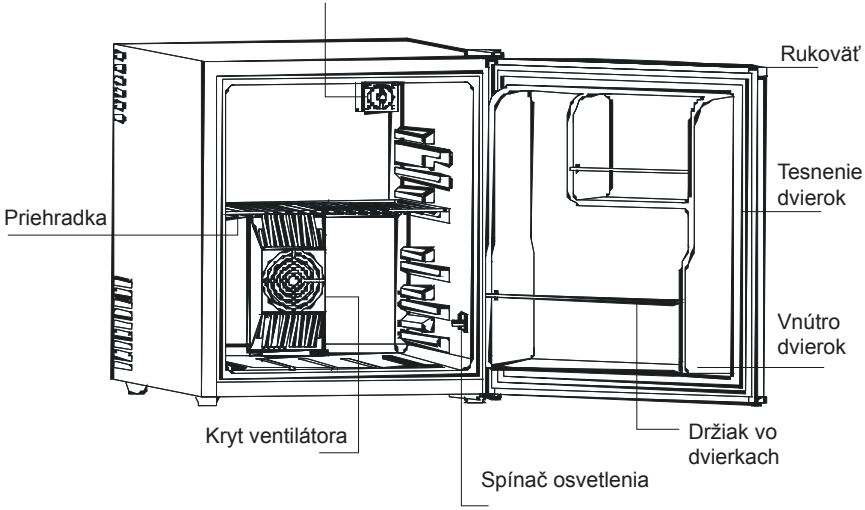

NASTAVENIE TEPLOTY

Rozsah teploty: 0°~3°C (okolitá teplota 28°C)

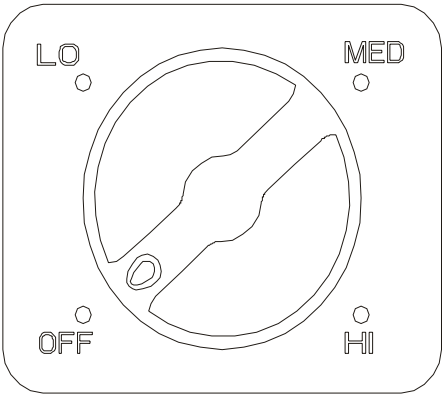

ELEKTRICKÉ ZAPOJENIE

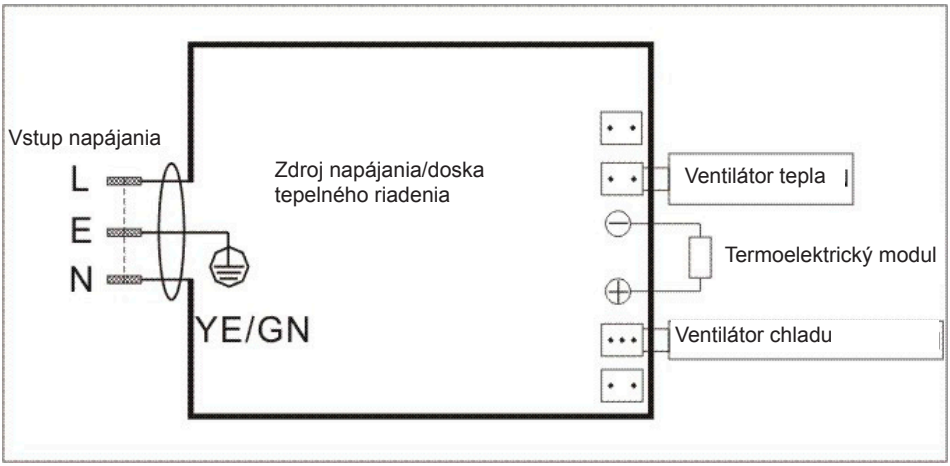

POKYNY K POUŽITIU

1. Poznámka

1.1: Postavte spotrebič tak, aby bola voľne prístupná elektrická zásuvka.
1.2: Chladničku postavte mimo priame slnečné žiarenie.
1.3: Nepokladajte spotrebič do blízkosti zdroja tepla.
1.4: Nepokladajte priamo na podlahu. Použite vhodný podstavec.

2. Dôležité:

2.1: Minibar funguje najlepšie pri okolitej teplote 20-25°C; Odorúčame spotrebič vypnúť, ak je teplota okolia pod 10 stupňov.
2.2: Po pripojení spotrebiča ho nechajte vychladiť po 2-3 hodiny pred vložením nápojov.
2.3: Vetranie je veľmi dôležité pre tento typ termoelektrickej chladničky; Vnútorný PCB sa ľahko poškodí, ak je nedostatočné vetranie; skracuje taktiež životnosť chladničky.
2.4: Ak sa vyskytne netesnosť (ktorú môžete jednoducho zistiť podľa zápachu),
A: Vypnite ihneď spotrebič
B: Dôkladne vyvetrajte miestnosť
C: Kontaktujte servisné stredisko
2.5: Tento model využíva termoelektrický systém chladenia s automatickým systémom odmrazovania, preto ho nie je nutné rozmrazovať manuálne.

3. Napájanie:

3.1: Chladnička musí byť pripojená k správne uzemnenej sieťovej zásuvke podľa príslušných predpisov danej krajiny;
3.2: Skontrolujte výrobný štítok (ktorý je na strane chladničky) pre informácie o napätí a frekvencii; v prípade nesúladu nepripájajte spotrebič k sieťovej zásuvke;

VETRANIE

Pri inštalácii spotrebiča dbajte na správne vetranie:

1. musí byť najmenej 200 cm³ pre ventiláciu
2. vzdialenosť medzi stenou a chladničkou musí byť najmenej 20 mm
3. dno musí byť najmenej 50 mm od podlahy pre prúdenie vzduchu
4. prúdiaci vzduch nesmie byť predhriaty
5. pri ventiláci dbajte na celý systém chladenia
6. nasledujúce štyri obrázky zobrazujú spôsoby inštalácie:

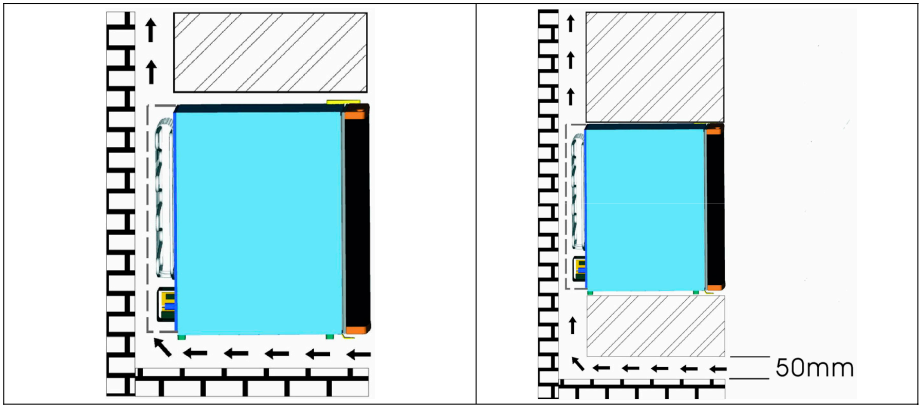
50mm

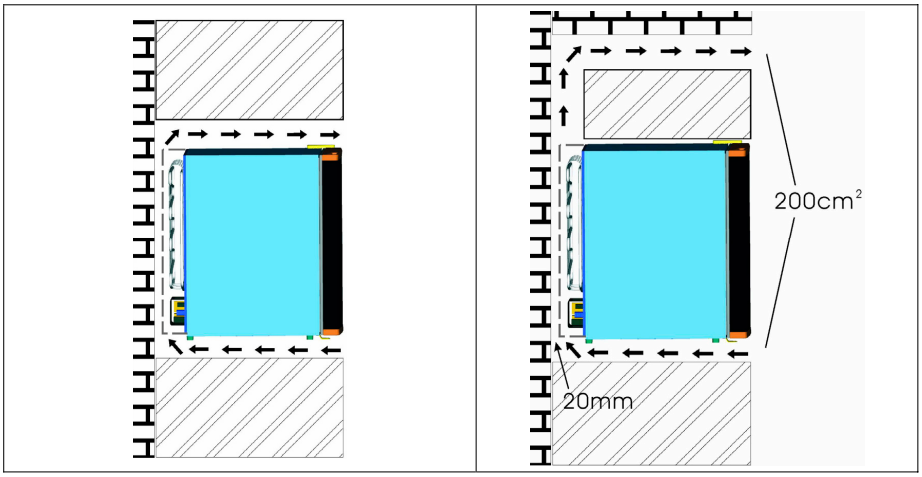
200cm²
20mm

ODSTRÁNENIE MOŽNÝCH PROBLÉMOV

Porucha: nechladí

Možná príčina	**Riešenie**
Nie je napájanie	Skontrolujte napájanie elektrickej zásuvky.
Vadný PCB	Vymeňte nový PCB.
Vadný ventilátor	Vymeňte nový ventilátor.
Netesnosť	Vymeňte nové tepelné čerpadlo.
Vadný chladiaci modul	Vymeňte nový chladiaci modul so silikónom.

Porucha: nedostatočné chladenie

Možná príčina	**Riešenie**
Vysoká okolitá teplota	Teplota v miestnosti je vyššia ako štandardne.
Nesprávne použitie	Časté otváranie dvierok.
Nedostatočné vetranie	Inštalujte spotrebič podľa pokynov.
Vadné tesnenie	Vymeňte tesnenie za nové.
Vadný silikón	Vymeňte silikón na povrchu chladiaceho modulu.

Porucha: hluk

Možná príčina	**Riešenie**
Prach	Odstráňte prach z ventilátora.
Chybný ventilátor	Vymeňte za nový ventilátor.
Chybné tepelné čerpadlo	Vymeňte čerpadlo za nové.

Porucha: námraza vo vnútri spotrebiča

Možná príčina	**Riešenie**
Neodmrazuje	Vypnite spotrebič na najmenej jednu hodinu, potom opäť zapnite.
Nízka okolitá teplota	Nastavte kúrenie na približne 25°C

Technické parametre

Model	**GZ-48**	**GZ-70**
Objem (litre)	48	70
Napätie (V)	220-240V	
Frekvencia (Hz)	50	
Menovitý výkon (W)	83	
Rozmery (mm)	430 x 480 x 510	430 x 520 x 740
Balenie (mm)	460 x 510 x 535	460 x 550 x 770
Čistá hmotnosť (kg)	12.5	15.5
Celková hmotnosť (kg)	13.5	17.5
Normy	CCC/ CB/ CE/ ROHS/ETL	
Poznámky	Super chladenie, vysoká účinnosť, môže dosiahnuť 0°C (okolitá teplota 25°C)	

Informácie o likvidácii opotrebovaného elektrického zariadenia (súkromné domácnosti)

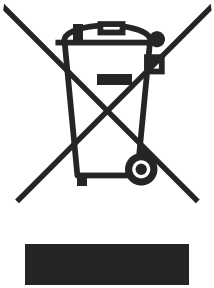

Tento symbol na produktoch a/alebo na priložených dokumentoch znamená, že sa pri likvidácii nesmú elektrické a elektronické zariadenia miešať so všeobecným domácim odpadom.
V záujme správneho obhospodarovania, obnovy a recyklácie odvezte, prosím, tieto produkty na určené zberné miesta, kde budú prijaté bez poplatku. V niektorých krajinách je možné tieto produkty vrátiť priamo miestnemu maloobchodu v prípade, ak si objednáte podobný nový výrobok.
Správna likvidácia týchto produktov pomôže ušetriť hodnotné zdroje a zabrániť možným negatívnym vplyvom na ľudské zdravie a prostredie, ktoré môžu inak vzniknúť v dôsledku nesprávneho zaobchádzania s odpadom. Bližšie informácie o najbližšom zbernom mieste získate na miestnom úrade.
V prípade nesprávnej likvidácie odpadu môžu byť uplatnené pokuty v súlade s platnou legislatívou.

Pre právnické osoby v Európskej únii

Ak potrebujete zlikvidovať opotrebované elektrické a elektronické zariadenia, bližšie informácie získate od svojho miestneho predajcu alebo dodávateľa.

Informácie o likvidácii v krajinách mimo Európskej únie

Tento symbol je platný len v Európskej únii. Ak si želáte zlikvidovať toto zariadenie, obráťte sa na miestny úrad alebo predajcu a poinformujte sa o správnom spôsobe likvidácie tohto typu odpadu.