M9993915 - Istruzioni - CME ER200 - Rev.05-2016.pdf 1 09/05/2016 18:25:25

M9993915
Rev. 05/2016

CME

ER200

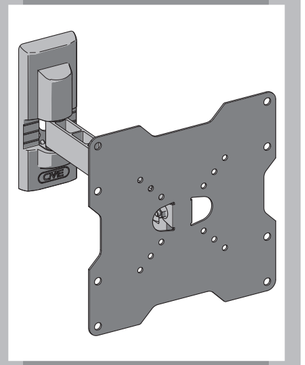

IT ISTRUZIONI DI MONTAGGIO
FR INSTRUCTIONS DE MONTAGE
EN MOUNTING INSTRUCTIONS
DE MONTAGEANLEITUNG
NL MONTAGEVOORSCHRIFT
ES GUÍA DE MONTAJE
PT INSTRUÇÕES DE MONTAGEM
EL ΟΔΗΓΙΕΣ ΣΥΝΑΡΜΟΛΟΓΗΣΗΣ
RU ИНСТРУКЦИИ ПО УСТАНОВКЕ
PL INSTRUKCJA MONTAŻU
CZ NÁVOD K MONTÁŽI
RO INSTRUCŢIUNI DE MONTARE
HU SZERELÉSI ÚTMUTATÓ
SE MONTERINGSANVISNINGAR
NO MONTERINGSINSTRUKSJONER
FI ASENNUSOHJEET

TÜV SÜD
Produkt-Sicherheit
Safety tested

Qualità certificata
Certified quality

Meliconi S.p.A. - V. Minghetti, 10
40057 Cadriano di Granarolo E. (BO) Italy
www.meliconi.com e-mail: info@meliconi.com

IT Attrezzatura per montaggio FR Outillage pour le montage EN Assembly equipment ES Herramientas de montaje

IT Dati tecnici FR Caractéristiques techniques EN Technical data ES Datos técnicos

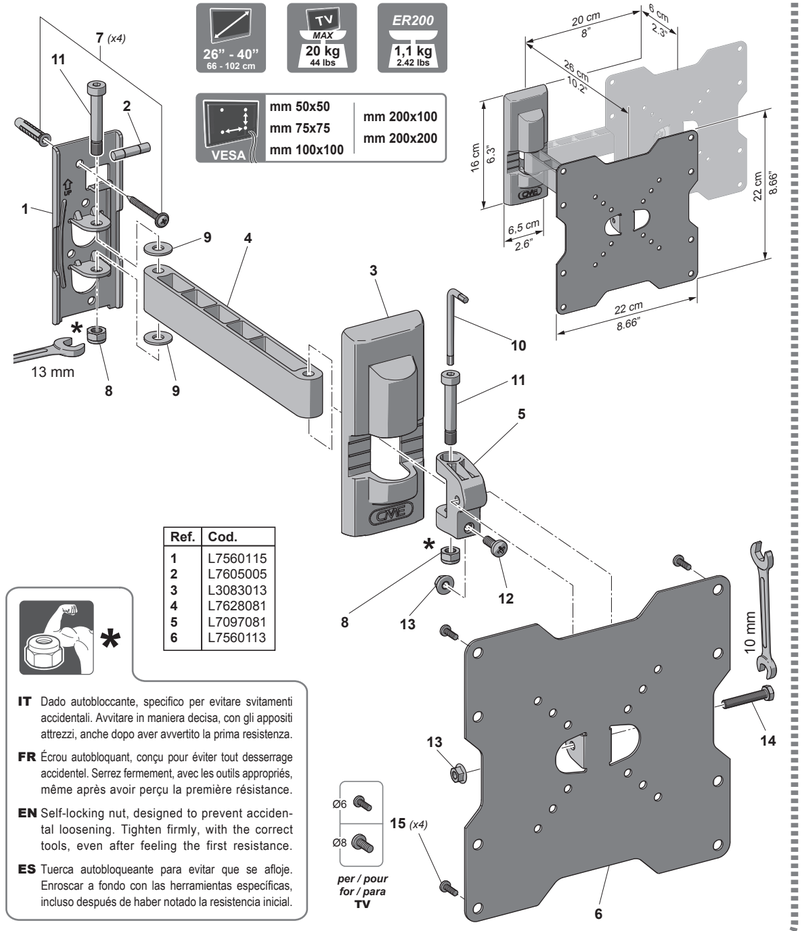

Ref.	Cod.
1	L7560115
2	L7605005
3	L3083013
4	L7628081
5	L7097081
6	L7560113

IT Dado autobloccante, specifico per evitare svitamenti accidentali. Avvitare in maniera decisa, con gli appositi attrezzi, anche dopo aver avvertito la prima resistenza.

FR Écrou autobloquant, conçu pour éviter tout desserrage accidentel. Serrez fermement, avec les outils appropriés, même après avoir perçu la première résistance.

EN Self-locking nut, designed to prevent accidental loosening. Tighten firmly, with the correct tools, even after feeling the first resistance.

ES Tuerca autobloqueante para evitar que se afloje. Enroscar a fondo con las herramientas especificas, incluso después de haber notado la resistencia inicial.

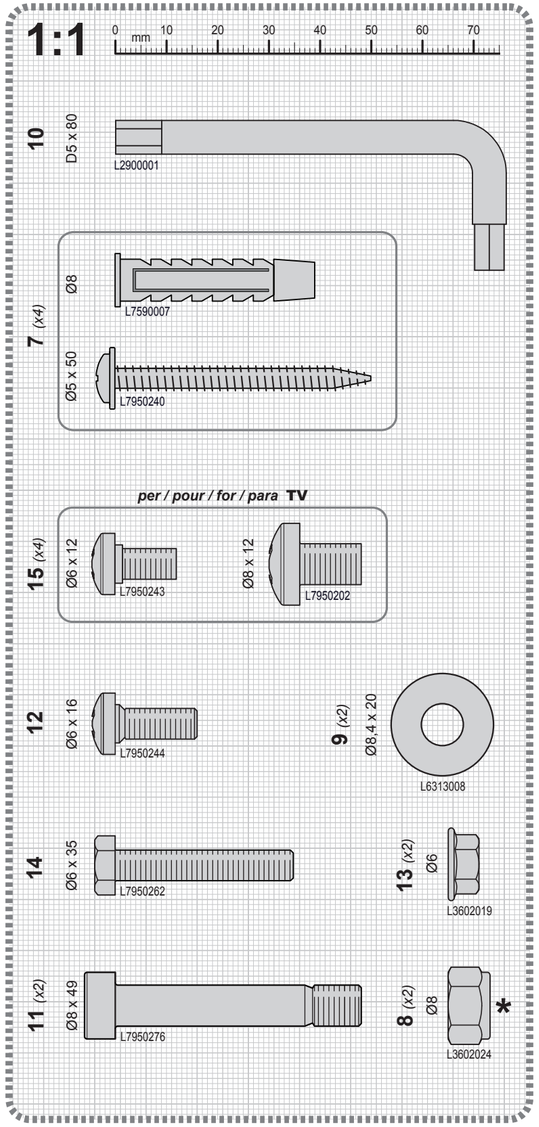

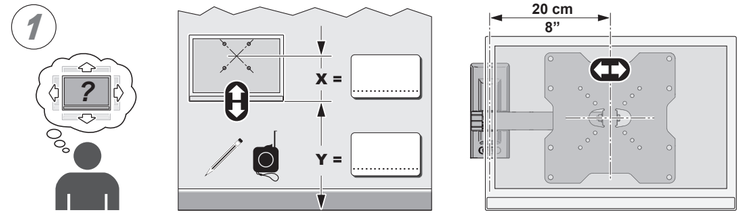

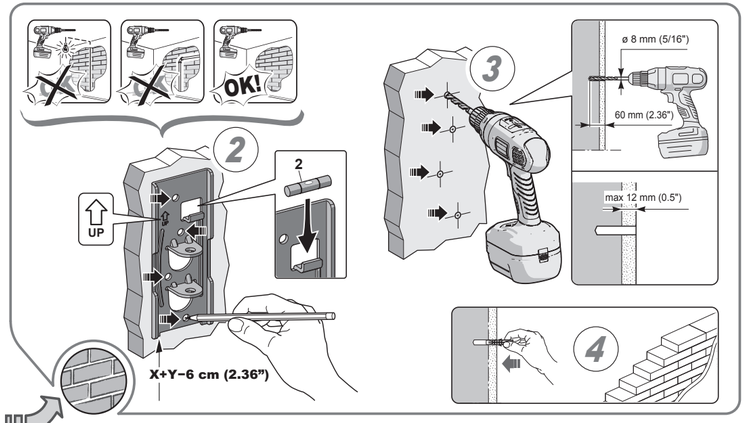

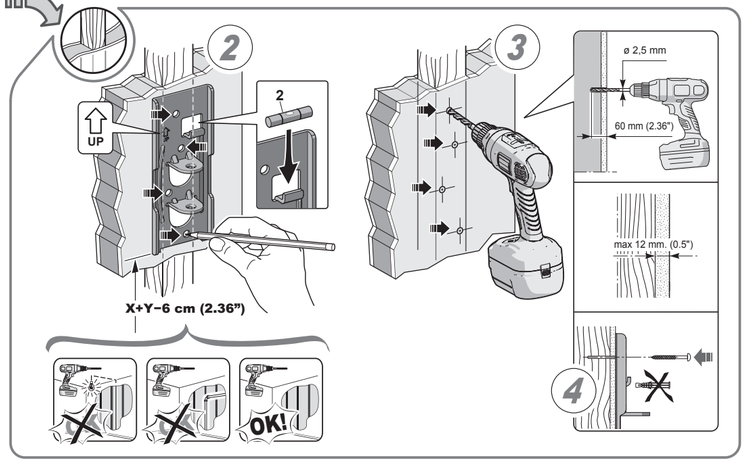

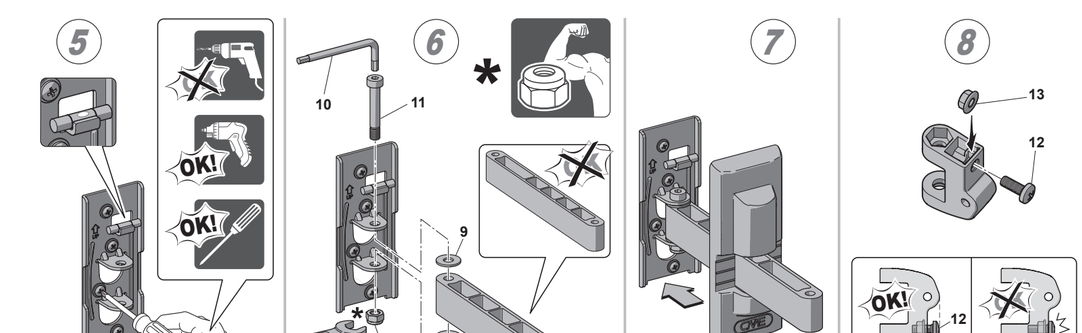

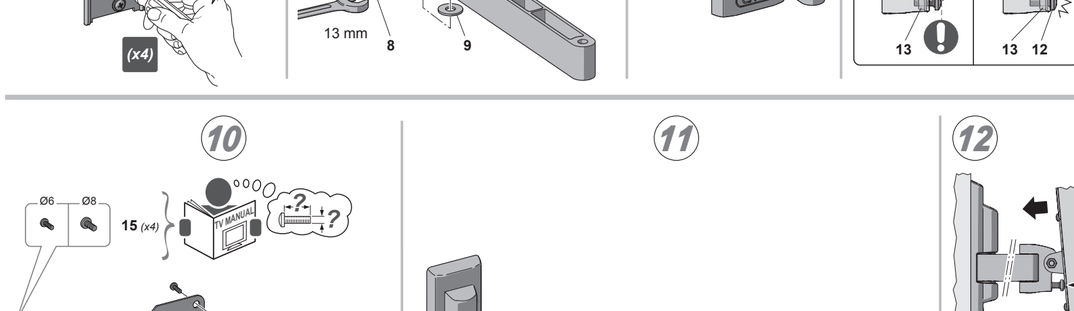

IT Vi consigliamo di conservare il manuale delle istruzioni per future necessità. • Questo prodotto contiene piccoli elementi che, se ingeriti, potrebbero provocare soffocamento. Tenere fuori dalla portata dei bambini! • Consultare il manuale del TV per una sua corretta installazione e regolazione ergonomica. • Si consiglia di fare eseguire il montaggio e l'installazione del prodotto da parte di un installatore o rivenditore qualificato. • Prima di montare il supporto verificate l'idoneità della parete su cui volete applicare il prodotto. • I tasselli forniti sono adatti esclusivamente per applicazioni su pareti in legno pieno, mattoni pieni in laterizio e muri in cemento armato. Per l'installazione su pareti di materiali diversi devono essere utilizzati sistemi di ancoraggio differenti. • Si raccomanda di eseguire i fori nella parete della profondità e diametro prescritti, rimuovere polvere, pai fori stessi, polvere e detriti. • Per il montaggio su pareti in legno pieno o travi in legno utilizzare esclusivamente le viti autofilettanti fornite in dotazione, prive del tassello, come da istruzioni. • Il prodotto è idoneo a sostenere esclusivamente TV con peso e fori di fissaggio indicati. • Le viti in dotazione per fissare la TV al supporto sono adatte alla maggior parte delle TV presenti sul mercato, ma potrebbero non andare bene per il vostro. Verificate che diametro, passo e lunghezza delle viti siano adeguate al Vostro TV, in caso contrario acquistatene delle nuove. • Al fine d'evitare l'eccessiva tensione sui connettori lasciare i cavi adeguatamente lenti. • Il supporto è idoneo esclusivamente ad ambienti interni domestici con temperatura tra + 5°C e + 40°C. • Per la pulizia del prodotto usare un panno inumidito con una soluzione di acqua liepida e sapone neutro, non utilizzare solventi. • Si consiglia di verificare periodicamente punti di ancoraggio e parti in movimento o rotazione. • Il prodotto, se danneggiato, non deve essere utilizzato. • Attenersi alle istruzioni di assemblaggio del manuale d'istruzione. Si declina qualsiasi responsabilità in caso di mancata osservanza di queste istruzioni, delle limitazioni d'uso o per modifiche apportate al supporto.

FR Conservez le manuel d'instructions pour de futures consultations. • Ce produit contient de petits éléments pouvant provoquer une asphyxie en cas d'ingestion. Tenir hors de portée de enfants! • Consultez le manuel du téléviseur pour une installation correcte et un réglage ergonomique. • Il est conseillé de confier le montage et l'installation du produit à un installateur ou un revendeur qualifié. • Avant de monter le support, vérifiez l'état du mur sur lequel sera appliqué le produit. • Les chevilles fournies sont exclusivement indiquées pour des applications sur parois en bois plein, briques pleines et murs en béton armé. En cas d'installation sur des parois des murs en materiaux différents, d'autres systèmes d'ancrage devront être utilisés. • Il est recommandé de préparer les perçages dans le mur du diamètre et de la profondeur indiqués, puis d'en éliminer la poussière et les débris. • En cas de montage sur parois en bois plein ou poutres en bois, utiliser exclusivement les vis taraudeuses fournies, sans cheville, en suivant les instructions. • Le produit est exclusivement prévu pour soutenir des téléviseurs de poids et avec les perçages de fixation indiqués. • Les vis fournies pour fixer le téléviseur au support sont adaptées à la plupart des appareils du marché mais peuvent ne pas s'appliquer au vôtre. Vérifiez que le diamètre, le pas et la longueur des vis sont adaptées à votre téléviseur ; munissez-vous de nouvelles vis dans le cas contraire. • Afin d'éviter une traction excessive sur les connecteurs, laissez les fils légèrement détendus. • Le support est destiné uniquement à des environnements domestiques à l'intérieur avec une température comprise entre + 5°C et + 40°C. • Nettoyez le produit avec un chiffon imbibé d'une solution d'eau tiède et de savon neutre. N'utilisez pas de solvants. • Il est conseillé de vérifier régulièrement les points d'ancrage et les parties mobiles ou rotatives. • Ne pas utiliser le produit s'il est endommagé. • Respectez les instructions d'assemblage du manuel d'instructions. Nous déclinons toute responsabilité en cas de non-respect de ces instructions, des limites d'utilisation ou en cas de modifications apportées au support.

EN We suggest you keep the instruction manual for future use. • This product contains small parts that if swallowed may cause suffocation. Keep out of the reach of children. • Consult the TV manual to ensure the product is installed correctly and adjusted ergonomically. • We suggest you rely on a qualified installer or retailer to assemble and install the product. • Before mounting the bracket check the wall you intend to apply it to is suitable. • The screw anchors supplied are suitable only for use on solid walls, perforated brick and reinforced concrete walls. When installing the bracket on other kinds of walls, different anchoring systems should be used. • When drilling holes in walls, make sure that they are the correct depth and diameter and remove any dust and waste. • When mounting the bracket on solid wooden walls or beams, use only the self-threading screws supplied. No screw anchors are required as specified in the instructions. • The product should only be used to carry TVs with the weights and drillholes indicated. • The screws supplied to secure the TV to the bracket are suitable for the majority of TVs on the market, but they may not be right for yours. Check that the diameter, length and thread of the screws are right for your TV and if they are not purchase new ones. • In order to avoid putting excessive tension on the connectors leave the cables slack. • The bracket is designed for use only in indoor domestic environments with temperatures between + 5°C and + 40°C. • Only use warm water and neutral soap to clean the product. Do not use solvents. • Regularly check the anchorages and any parts that move or rotate. • If damaged, the product should not be used. • Follow the assembly instructions in the instruction manual. No liability will be accepted if these instructions and proper uses are not adhered to or if the bracket is tampered with in any way.

DE Wir empfehlen Ihnen, die Gebrauchsanweisung für einen künftigen Bedarf aufzubewahren. • Dieses Produkt enthält kleine Teile, die im Falle des Verschluckens zum Ersticken führen können. Nicht in Reichweite von Kindern aufbewahren! • Um das Fernsehgerät korrekt zu installieren und ergonomisch einzustellen, nehmen Sie das Handbuch zur Hilfe. • Wir empfehlen Ihnen, die Montage und Installation des Geräts von einem qualifizierten Installateur bzw. Einzelhändler vornehmen zu lassen. • Bevor Sie die Halterung montieren, vergewissern Sie sich, dass die Wand, an der das Gerät installiert werden soll, dazu geeignet ist. • Die mitgelieferten Dübel sind ausschließlich für die Montage an Wänden aus massivem Holz, Vollziegelsteinen oder Stahlbeton geeignet. Für die Installation an Wänden aus anderen Materialien müssen andere Befestigungssysteme verwendet werden. • Achten Sie darauf, die Bohrungen in der Wand mit der Tiefe und dem Durchmesser auszuführen, die vorgeschrieben sind, und entfernen Sie anschließend den Staub und Schutt aus den Löchern. • Verwenden Sie für die Montage an Vollholzwänden oder Balken ausschließlich die im Lieferumfang enthaltenen Gewindeschrauben ohne Dübel (siehe Gebrauchsanweisung). • Das Produkt kann ausschließlich Fernsehgeräte halten, deren Gewichten und Befestigungslöcher den Angaben entsprechen. • Die mitgelieferten Schrauben zur Befestigung des Fernsehgeräts an der Halterung passen auf die meisten der im Handel erhältlichen Geräte, sind jedoch unter Umständen für Ihr Gerät nicht geeignet. Stellen Sie sicher, dass der Durchmesser, der Schritt und die Länge für Ihr Fernsehgerät geeignet sind; kaufen Sie andernfalls die passenden Schrauben. • Lassen Sie die Kabel möglichst locker, damit an den Steckverbindern nicht zu stark gezogen wird. • Die Halterung ist ausschließlich für Innenwohnräume mit einer Temperatur zwischen + 5°C e + 40°C Grad geeignet. • Verwenden Sie für die Reinigung einen feuchten Lappen mit einer Mischung aus Wasser und neutraler Seife, keine Lösungsmittel. • Falls das Produkt beschädigt ist, darf es nicht gebraucht werden. • Beachten Sie die Montageanleitung, die in der Gebrauchsanweisung enthalten ist. Wir übernehmen keine Haftung für die Nichtbeachtung dieser Anleitung und der Gebrauchseinschränkungen bzw. für Änderungen, die an der Halterung vorgenommen werden.

NL Geadviseerd wordt om de gebruikshandleiding te bewaren voor raadpleging in de toekomst. • Dit product bevat kleine elementen die verstikking kunnen veroorzaken als ze worden ingeslikt. Buiten het bereik van kinderen houden! • Raadpleeg de handleiding van de tv voor de juiste instelling en ergonomische regeling. • Geadviseerd wordt het product te laten monteren en installeren door een erkende installateur of dealer. • Voordat de drager wordt gemonteerd moet worden nagegaan of de wand waaraan u het product wilt bevestigen geschikt hiervoor is. • De meegeleverde pluggen zijn uitsluitend geschikt voor montage aan wanden van massief hout, volle baksteen of muren van gewapend beton. Voor montage aan wanden van ander materiaal moeten andere verankeringssystemen worden gebruikt. • Aanbevolen wordt gaten te maken van de voorgeschreven diepte en diepte in de wand te boren, en vervolgens stof en rommel uit de gaten te verwijderen. • Voor montage aan wanden van massief hout of houten balken mogen uitsluitend de meegeleverde zelftappende schroeven worden gebruikt, zonder plug, volgens de instructies. • Het product is uitsluitend geschikt om tv's te ondersteunen met het aangegeven gewicht en de aangegeven bevestigingsgaten. • De meegeleverde schroeven voor bevestiging van de tv aan de drager zijn geschikt voor de meeste televisies die in de handel verkrijgbaar zijn, maar zijn mogelijk niet geschikt voor uw tv. Controleer of de doorsnede, speed en lengte van de schroeven geschikt zijn voor uw tv, en koop nieuwe schroeven als ze niet geschikt zijn. • Laat de kabels voldoende los hangen om een te grote spanning op de connectors te vermijden. • De drager is uitsluitend geschikt voor gebruik binnenshuis in woonruimtes met een temperatuur tussen + 5°C en + 40°C. • Gebruik voor de reiniging van het product een doek die bevochtigd is met lauw water en neutrale zeep, gebruik geen oplosmiddelen. • Geadviseerd wordt de verankeringspunten en de bewegende of draaiende onderdelen regelmatig te controleren. • Als het product beschadigd is, mag het niet worden gebruikt. • Volg de assemblage-instructies in de gebruikshandleiding op. Er wordt geen aansprakelijkheid aanvaard in het geval deze instructies niet worden opgevolgd, als de gebruiksbeperkingen niet worden aangehouden of als er wijzigingen worden aangebracht aan de drager.

ES Se recomienda conservar el manual de instrucciones para consultas futuras. • Este producto contiene elementos de tamaño que pueden provocar asfixia si son ingeridos. ¡Mantener alejado del alcance de los niños! • Consulte el manual del televisor para garantizar la instalación correcta y la regulación ergonómica. • Se recomienda contactar con un técnico instalador o un distribuidor cualificado para realizar el montaje y la instalación del producto. • Antes de montar el soporte, compruebe que la pared en la que desea aplicar el producto sea adecuada para la instalación. • Los tacos incluidos de serie sólo son adecuados para aplicaciones en paredes de madera maciza, ladrillos macizos o paredes de cemento armado. Para la instalación en paredes realizadas con materiales distintos, es necesario utilizar sistemas de anclaje diferentes. • Se recomienda respetar la profundidad y el diámetro de taladro indicados. Elimine el polvo y los detritos que se acumulan en los orificios realizados. • Para el montaje en paredes de madera maciza o vigas de madera, utilice exclusivamente los tornillos autorroscantes incluidos de serie, sin taco, como se indica en las instrucciones. • El producto sólo se debe utilizar como soporte para televisores que poseen el peso y los orificios de fijación indicados. • Los tornillos incluidos de serie para fijar el televisor al soporte son adecuados para la mayor parte de los televisores comercializados en el mercado, pero existe la posibilidad de que no sean compatibles con el suyo. Asegúrese de que el diámetro, el paso y la longitud de los tornillos sean adecuados para su televisor. Si no lo son, compre tornillos nuevos. • No tense excesivamente los cables, podría daños los conectores. • El soporte es adecuado para entornos domésticos interiores con una temperatura comprendida entre + 5 y 40 °C. • Para limpiar el producto, utilice un paño humedecido en una solución de agua tibia y jabón neutro. No utilice disolventes. • Se recomienda comprobar los puntos de anclaje y las piezas móviles o rotatorias periódicamente. • No utilice el producto si está dañado. • Respete las instrucciones de ensamblaje contenidas en el manual de instrucciones. Se declina cualquier responsabilidad en caso de incumplimiento de las instrucciones y los límites de uso o de modificación del soporte.

PT Aconselhamos que mantenha o manual de instruções para referência futura. • Este produto contém peças pequenas que, se ingeridas, podem causar asfixia. Manter fora do alcance das crianças! • Consulte o manual da TV para uma correta instalação e regulação ergonómica. • Recomenda-se executar a montagem e instalação do produto por um técnico qualificado ou revendedor. • Antes de montar o suporte verifique a adequação da parede na qual deseja aplicar o produto. • Os parafusos fornecidos são projetados exclusivamente para uso em paredes, madeira maciça, tijolos maciços em laterite e paredes de betão armado. Para a instalação em paredes de diferentes materiais devem ser utilizados diferentes sistemas de ancoragem. • Recomenda-se executar os furos na parede de profundidade e diâmetro prescritos, removendo, em seguida, dos próprios furos, pó e detritos. • Para a montagem em paredes em madeira maciça ou vigas de madeira utilizar exclusivamente os parafusos auto-atarrachantes fornecidos, sem a cunha, conforme as instruções. • O produto é apropriado para suportar uma TV apenas com o peso e furos de fixação indicados. • Os parafusos fornecidos para fixar a TV ao suporte são adequados para a maioria das TVs presentes no mercado, mas podem não funcionar bem com o seu. Verifique se o diâmetro, altura e comprimento dos parafusos são adequados à sua TV, caso contrário adquira novos. • A fim de evitar a excessiva pressão sobre os conectores deixe os cabos corretamente desapertados. • O apoio é adequado para uso em ambientes internos domésticos com temperaturas entre 5°C e 40°C. • Para a limpeza do produto, use um pano humedecido com uma solução de água morna e sabão neutro, não utilizar solventes. • É aconselhável verificar periodicamente os pontos de ancoragem e partes em movimento ou rotação. • O produto, se danificado, não deve ser utilizado. • Siga as instruções de montagem do manual de instruções. Não assumimos nenhuma responsabilidade em caso de não cumprimento destas instruções, limitações de uso ou alterações efetuadas na estrutura de apoio.

EL Σας συμβουλεύουμε να διατηρήσετε το εγχειρίδιο οδηγιών για μελλοντικές ανάγκες. • Το προϊόν αυτό περιέχει μικρά αντικείμενα που, αν καταποθούν, θα μπορούσαν να προκαλέσουν πνιγμό. Να το διατηρείτε μακριά από τα παιδιά! • Για μια σωστή τοποθέτηση και ergonomική ρύθμιση συμβουλευτείτε το εγχειρίδιο της TV. • Συστήνεται να δίνουμε/λάβετε τη συναρμολόγηση και την εγκατάσταση του προϊόντος από έναν τεχνικό εγκαταστάτη ή από τον μεταπωλητή. • Πριν συναρμολογήσετε το στήριγμα μάθετε αν η επιφάνεια στην οποία θέλετε να στήσετε το προϊόν. • Τα παρεχόμενα σύστημα είναι κατάλληλα αποκλειστικά για εφαρμογές σε τοίχους με ξύλο μασίφ, τούβλα τσιμεντωμένα και τοίχους από οπλισμένο σκυρόδεμα. Για την τοποθέτηση σε τοίχους με από διαφορετικά υλικά θα πρέπει να χρησιμοποιηθούν διαφορετικά συστήματα αγκύρωσης. • Συστήνεται η εκτέλεση των οπών στον τοίχο με το καθορισμένο βάθος και διάμετρο, μετά αφαιρέστε από τις οπές τη σκόνη και τα υπολείμματα. • Για τη συναρμολόγηση σε ξύλινους τοίχους μασίφ ή ξύλινα δοκάρια χρησιμοποιήστε αποκλειστικά τα παρεχόμενες βίδες αυτοκαλούμενης, χωρίς σύστμα, σύμφωνα με τις οδηγίες. • Το προϊόν είναι κατάλληλο να στηρίξει αποκλειστικά TV με το συναρμολογημένο βάρος και τις οπές στερέωσης. Ελέγξτε αν η στερέωση βίδες για τη στερέωση της TV στο στήριγμα είναι κατάλληλες για τη συγκεκριμένη TV που μπορεί και δεν μπορεί. Αν δεν είναι κατάλληλες, αγόρασε τα καλώδια δεύτερης χαλάρωσης. • Το στήριγμα είναι κατάλληλο αποκλειστικά για εσωτερικούς οικιακούς χώρους με θερμοκρασία μεταξύ + 5°C και + 40°C. • Για τον καθαρισμό του προϊόντος χρησιμοποιήστε ένα πανί βρεγμένο με διάλυμα ελαφρού νερού και σαπουνιού, μη χρησιμοποιείτε διαλύτες. • Συστήνεται να ελέγχετε περιοδικά τα σημεία αγκύστρωσης και τα κινούμενα ή περιστρεφόμενα μέρη. • Το προϊόν, αν είναι φθαρμένο, δεν θέλουμε να χρησιμοποιηθεί. • Να τηρείτε τις οδηγίες συναρμολόγησης του εγχειριδίου οδηγιών. Αποποιούμαστε κάθε ευθύνης για μη τήρηση αυτών των προειδοποιήσεων, ή για περιορισμούς χρήσης, ή για τροποποιήσεις στη δομή στήριγμα.

RU Сохраните это руководство с инструкциями для обращения в будущем. • Данное изделие содержит мелкие детали, которые в случае проглатывания могут привести к удушению. Храните его в недоступном для детей месте! • Обратитесь к руководству для телевизора, чтобы правильно установить и отрегулировать его, исходя из принципов эргономики. • Рекомендуется пригласить для выполнения монтажа и установки изделия квалифицированного монтажника или продавца. • Прежде чем выполнить закрепление держателя к стене, следует убедиться в том, что последняя обладает требуемыми характеристиками. • Прилагаемые дюбели подходят исключительно для монтажа на стенах из дерева, цельного кирпича и на стенах из железобетона. При установке на стенах из других материалов необходимо использовать иные крепежные системы. • Рекомендуется просверлить в стене отверстия предписанной глубины и диаметра, удалив из отверстий пыль и отходы. • Для монтажа на стены из полнотелой деревесины или на деревянные балки следует использовать исключительно самонарезающие винты, входящие в комплект поставки, лишенные вкладыша, как указано в инструкциях. • Изделие предназначено для удерживания телевизора исключительно с указанным весом и крепежными отверстиями. • Винты из комплекта поставки для крепления телевизора к держателю предназначены для большинства моделей, представленных на рынке, однако могут не подойти к вашей модели. Проверьте, что диаметр, шаг и длина винтов соответствуют вашему телевизору, в противном случае приобретите новые. • Во избежание чрезмерного напряжения на соединителях следует оставить провода надлежащим образом ослабленными. • Держатель предназначен для использования только в домашних жилых помещениях при температуре от + 5°C до + 40°C. • Очищайте изделие тряпкой, слегка смоченной в растворе теплой воды с нейтральным мылом, не используйте растворители. • Рекомендуется регулярно проверять места крепления, а также движущиеся или вращающиеся части. • Не использовать поврежденное изделие. • Придерживайтесь инструкций по сборке из соответствующего руководства. Производитель снимает с себя ответственность любого рода в случаях несоблюдения данных инструкций, использования не по назначению или внесения модификаций в держатель.

PL Zalecamy zachowanie książki instrukcji, aby mogli Państwo skorzystać z niej w przyszłości. • Produkt ten zawiera niewielkie elementy, które w przypadku połknięcia mogą spowodować uduszenie. Przechowywać poza zasięgiem dzieci! • Aby poprawnie zainstalować i wykonać ergonomiczną regulację, należy zapoznać się z instrukcją telewizora. • Zaleca się zlecenie wykonania montażu i instalacji produktu wykwalifikowanemu instalatorowi lub sprzedawcy. • Przed zamontowaniem wspornika należy sprawdzić, czy ściana, na której ma być on zamontowany jest odpowiednia. • Dostarczone kołki są odpowiednie wyłącznie do stosowania na ścianach z pełnego drewna, pełnych cegieł ceramicznych oraz na ścianach z betonu. Przy instalowaniu produktu na ścianach wykonanych z innych materiałów należy zastosować odmienne systemy kotwienia. • Wywiercone otwory w ścianach muszą mieć odpowiednią głębokość i średnicę, należy usunąć z nich również pył i odłamki. • W przypadku montażu na ścianach z pełnego drewna lub belkach drewnianych należy, zgodnie z instrukcjami, stosować wyłącznie śruby samogwintujące będące na wyposażeniu, które nie mają bloczków. • Produkt ten nadaje się wyłącznie do podtrzymania telewizora o wskazanej masie i otworach mocujących. • Śruby na wyposażeniu do mocowania telewizora do wspornika nadają się do większości telewizorów dostępnych na rynku, ale mogą nie być odpowiednie dla Państwa sprzętu. Należy sprawdzić, czy średnica, skok i długość śrub są odpowiednie do Państwa telewizora, w przeciwnym wypadku należy zakupić nowe. • Aby na konektorach nie było nadmiernego napięcia kable należy ułożyć luźno. • Wspornik nadaje się wyłącznie do stosowania w domowych wnętrzach, w przedzi