PŘÍRUČKA **PRO KAŽDODENNÍ POUŽITÍ**

DĚKUJEME VÁM, ŽE JSTE SI ZAKOUPIL/A VÝROBEK SPOLEČNOSTI HOTPOINT-ARISTON
Podrobnější informace a podporu získáte registrací produktu na adrese **www.hotpoint.eu/register**

Návod k použití a údržbě si můžete stáhnout na našich webových stránkách **docs.hotpoint.eu**. Řiďte se též pokyny uvedenými na zadní straně obalu této příručky.

! Předtím, než spotřebič použijete, pečlivě si přečtěte příručku Zdraví a bezpečnost

POPIS PRODUKTU

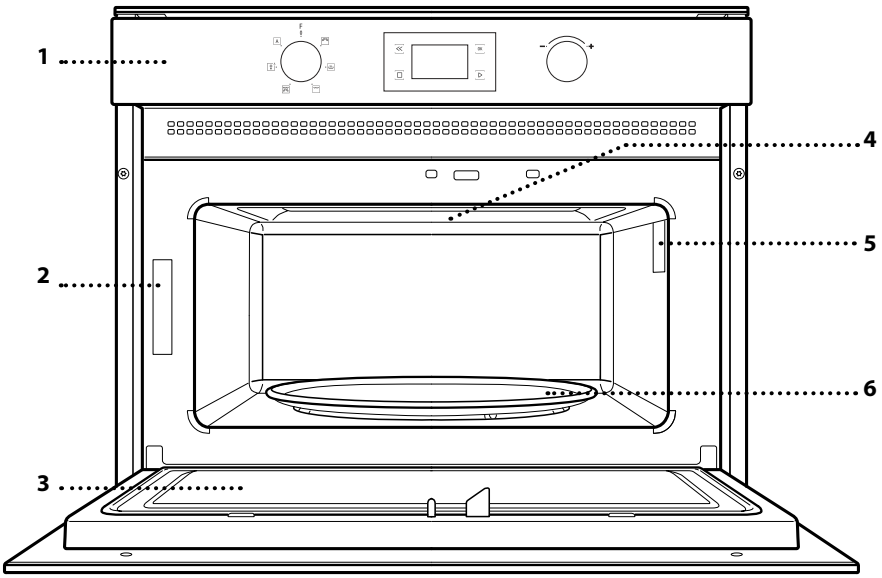

1. Ovládací panel
2. Identifikační štítek (neodstraňujte)
3. Dvířka
4. Horní topné těleso / gril
5. Osvětlení
6. Otočný talíř

OVLÁDACÍ PANEL

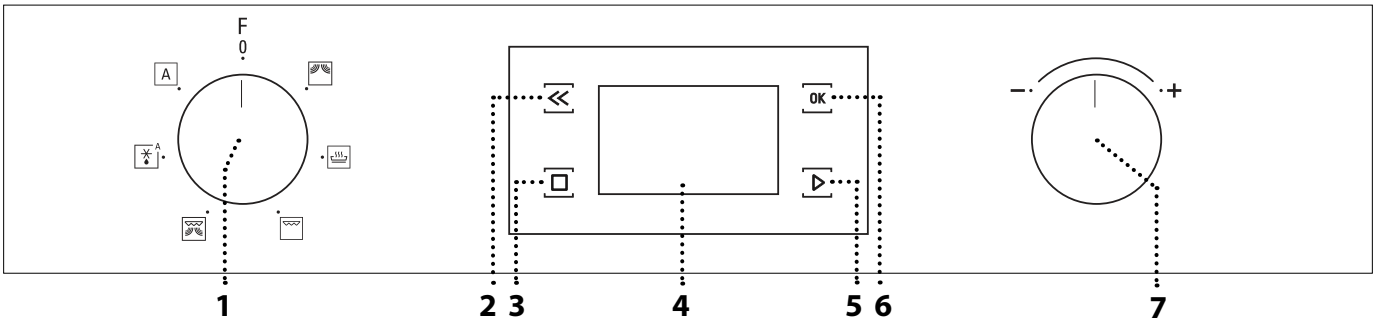

1. OVLADAČ VÝBĚRU
Pro zapínání trouby výběrem funkce.
Chcete-li troubu vypnout, otočte jej do polohy 0 .

2. ZPĚT
Návrat do předcházející nabídky nastavení.

3. STOP
K přerušení aktivní funkce, a to kdykoli. Pro zastavení funkce stiskněte dvakrát, trouba přejde do režimu stand-by.

4. DISPLEJ

5. SPUSTIT
Pro aktivaci funkcí a potvrzení nastavení. Je-li mikrovlnná trouba zapnutá, aktivuje se funkce **„Jet Start“**.

6. POTVRDIT
Pro potvrzení výběru funkce nebo nastavení hodnoty.

7. OVLADAČ NASTAVENÍ
Pro procházení nabídek a potvrzení nebo změnu nastavení.

PŘÍSLUŠENSTVÍ

Pro další informace si stáhněte Návod k použití a údržbě z webových stránek **docs.hotpoint.eu**

OTOČNÝ TALÍŘ

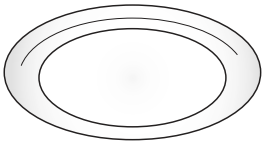

Je-li umístěn v držáku, otočné sklo lze využívat při všech metodách vaření/pečení. S výjimkou obdélníkového plechu na pečení je otočné sklo nutné používat vždy jako podstavec pro další nádoby nebo příslušenství.

DRŽÁK OTOČNÉHO TALÍŘE

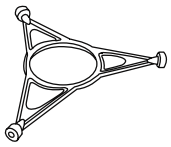

Skleněný otočný talíř pokládejte pouze na držák otočného talíře. Na držák nepokládejte jiné příslušenství.

TALÍŘ CRISP

Pouze pro použití s určenou funkcí. Talíř „Crisp“ musí být vždy umístěn uprostřed otočného skleněného podstavce a je-li prázdný, lze jej předehřívat, a to použitím speciální funkce určené výhradně pro tento účel. Jídlo položte rovnou na talíř Crisp.

RUKOJEŤ PRO TALÍŘ CRISP

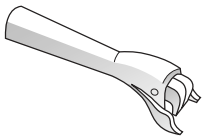

Je užitečná při vyndávání horkého talíře Crisp z trouby.

MŘÍŽKA

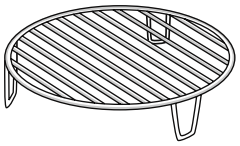

Ta vám umožní umístit jídlo výše, tedy blíže ke grilu, pro dosažení dokonalého zhnědnutí pokrmu. Rošt umístěte na otočný talíř a ujistěte se, že se nedotýká jiných ploch.

KRYT (JE-LI VE VÝBAVĚ)

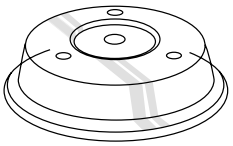

Užitečný k zakrytí nádob během vaření nebo ohřívání pomocí mikrovln.
Kryt omezuje vystříkávání, udržuje optimální vlhkost jídla a lze jej využít i jako druhou úroveň pro umístění.
Není vhodný pro použití s funkcemi grilu (včetně funkce „Crisp“).

Počet kusů příslušenství se může lišit podle zakoupeného modelu.
Další příslušenství, jež není součástí výbavy, lze zakoupit zvlášť prostřednictvím servisního centra.

Na trhu je mnoho různých druhů doplňků. Před nákupem se vždy ujistěte, že dané příslušenství je vhodné pro použití v mikrovlnné troubě a že je odolné vůči teplotám uvnitř trouby.

Kovové nádoby na jídlo nebo nápoje by se neměly nikdy používat při vaření pomocí mikrovln.

Vždy se ujistěte o tom, že se potraviny ani příslušenství trouby nedostanou do styku s vnitřními stěnami trouby.

Před zapnutím trouby se vždy ujistěte, že se otočný talíř může volně otáčet. Při vkládání nebo vyjímání jiného příslušenství buďte opatrní, abyste omylem nevysadili otočný talíř z jeho držáku.

FUNKCE

Pro další informace si stáhněte Návod k použití a údržbě z webových stránek **docs.hotpoint.eu**

MIKROVLNY

Pro rychlé uvaření a opětovné ohřátí jídel nebo nápojů.

VÝKON	DOPORUČENO PRO
1 000 W	Rychlý ohřev nápojů nebo jídel s vysokým obsahem vody
800 W	Vaření zeleniny
650 W	Vaření masa a ryb
500 W	Vaření masových omáček nebo omáček s obsahem sýra nebo vajec. Dopečení masových koláčů nebo zapečených těstovin
350 W	Pomalé, mírné vaření. Velmi se hodí pro rozpouštění másla nebo čokolády
160 W	Rozmrazování jídel nebo změknutí másla a sýra
90 W	Změknutí zmrzliny

Doporučené příslušenství: **kryt**

CRISP

Pro dokonalé zhnědnutí pokrmu, a to jak na povrchu, tak vespod. Tuto funkci je nutné používat výhradně se speciálním talířem „Crisp“.

Požadované příslušenství: **talíř „Crisp“, rukojeť pro talíř „Crisp“**

GRIL

Pro hnědnutí, grilování a gratinování. Doporučujeme jídlo během grilování obracet. Pro dosažení co nejlepších výsledků gril nejprve na 3 až 5 minut předehřejte.

Doporučené příslušenství: **rošt**

GRIL + MV

Pro rychlé uvaření a gratinování s využitím kombinovaných funkcí mikrovln a grilu.

Doporučené příslušenství: **rošt**

AUTO DEFROST

Pro rychlé rozmrazování různých druhů jídel se zadáním pouze jejich hmotnosti. Jídlo je třeba položit přímo na otočný talíř.
Jakmile vás trouba vyzve, jídlo obraťte

KATEGORIE	DOPORUČENÁ JÍDLA	HMOTNOST
1❄	MASO (mleté maso, karbanátky, steaky, pečeně)	100 g–2 kg
2❄	DRŮBEŽ (celé kuře, kousky, řízky)	100 g–2,5 kg
3❄	RYBA (celé, řízky, filé)	100 g–1,5 kg
4❄	ZELENINA (míchaná zelenina, hrášek, brokolice apod.)	100 g–1,5 kg
5❄	CHLÉB (bochníky, čajové koláčky, žemle)	100 g–1 kg

A	AUTOMATICKÉ FUNKCE

Pro dosažení co nejlepších výsledků při použití automatických funkcí jednoduše navolte hmotnost nebo množství jídla. Trouba automaticky vypočítá ideální nastavení. Kde je uvedeno, je možné funkci použít pouze v kombinaci s dodaným talířem „Crisp". Jakmile vás trouba vyzve, jídlo obraťte nebo zamíchejte.

KATEGO-RIE	JÍDLO	HMOTNOST	KATEGO-RIE	JÍDLO	HMOTNOST
1	HOTOVÁ JÍDLA	250 g–500 g	6	POPCORN	100 g
2 ✳	MRAŽENÉ LASAGNE	250–500 g	7 ✳	BRAMBOROVÉ HRANOLKY (před zahájením pečení vytvořte na talíři „Crisp" rovnoměrnou vrstvu a posolte)	200–500 g
3	PEČENÉ BRAMBORY (Po výzvě obraťte.)	200 g–1 kg	8 ✳	PIZZA (Použijte talíř „Crisp".)	300–800 g
4	ČERSTVÁ ZELENINA (Rovnoměrně pokrájejte a přidejte 2 až 4 polévkové lžíce vody. Zakryjte.)	200–800 g	9 ✳	KUŘECÍ KŘIDÉLKA, KUŘECÍ KOUSKY (Talíř „Crisp" potřete lehce olejem.)	200–500 g
5 ✳	MRAŽENÁ ZELENINA (Po výzvě obraťte, zakryjte.)	200–800 g	10 ✳	SMAŽENÉ RYBÍ ŘÍZKY (talíř Crisp je třeba předehřát)	200–500 g

PRVNÍ POUŽITÍ SPOTŘEBIČE

. NASTAVENÍ ČASU

Při prvním zapnutí spotřebiče budete muset nastavit čas: Na displeji budou blikat dvě číslice pro hodinu.

Pro nastavení správného údaje hodiny otáčejte *ovladačem nastavení* a stisknutím OK potvrďte. Na displeji začnou blikat dvě číslice nastavení minut. Pro nastavení správného údaje minuty otáčejte *ovladačem nastavení* a stisknutím OK potvrďte.

Upozornění: Chcete-li později nastavený čas změnit, pak zatímco je trouba vypnutá, stiskněte a alespoň na 3 sekundy podržte ☐ a zopakujte kroky uvedené výše.
Čas může být nutné nastavit znovu po delším výpadku napájení.

Hotpoint
ARISTON

BĚŽNÉ POUŽÍVÁNÍ

1. ZVOLTE FUNKCI

Je-li trouba vypnutá, na displeji se bude zobrazovat pouze čas. Otáčejte *ovladačem výběru* a zvolte jednu z dostupných funkcí.

2. NASTAVTE FUNKCI

. MANUÁLNÍ FUNKCE

Nastavení můžete měnit po provedení výběru požadované funkce.
Na displeji se zobrazí nastavení, které lze postupně měnit.

ÚROVEŇ MIKROVLN

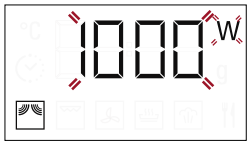

Když na displeji bliká ikona W ,
otáčejte *ovladačem nastavení*, abyste změnili zvolenou položku, potvrzení proveďte stisknutím OK a pokračujte následujícími nastaveními.

Upozornění: Jakmile je funkce jednou aktivována, nastavení výkonu lze změnit tak, že dvakrát stisknete « , čímž se dostanete do nabídky nastavení výkonu. Poté změňte nastavení otáčením *ovladače nastavení*.

DOBA TRVÁNÍ

Když na displeji bliká ikona ,
Otáčejte ovladačem nastavení, až se zobrazí požadovaná doba přípravy.
Když zobrazená doba přípravy odpovídá požadované hodnotě, potvrďte a spusťte funkci stisknutím ▷ .

Upozornění: Dobu přípravy můžete přizpůsobit během přípravy otáčením *ovladače*; každým dalším stiskem ▷ se doba přípravy prodlouží o 30 vteřin.

. AUTOMATICKÉ FUNKCE / AUTOMATICKÉ ROZMRAZOVÁNÍ

KATEGORIE
Po výběru jedné z automatických funkcí je třeba zvolit kategorii připravovaného jídla.

Pokud na displeji bliká ikona , otáčením *ovladače nastavení* zvolte číslici odpovídající požadované kategorii, poté potvrďte stisknutím OK .

HMOTNOST
Aby bylo možné dosáhnout co nejlepších výsledků, vyžadují automatické funkce zadání hmotnosti potravin, a to výběrem z přednastavených hodnot: trouba u každé kategorie potravin vypočítá ideální délku trvání funkce.

Pokud se na displeji zobrazí výchozí nastavení a bliká ikona g , otáčením *ovladače nastavení* zadejte hmotnost, poté potvrďte a spusťte funkci stisknutím ▷ .

3. AKTIVUJTE FUNKCI

Po provedení všech požadovaných nastavení aktivujte funkci stiskem ▷ .

Při každém dalším stisku tlačítka ▷ se doba vaření/pečení prodlouží o dalších 30 sekund (pouze u manuálních funkcí).

Upozornění: K pozastavení probíhající funkce můžete kdykoli stisknout □ .

JET START

Je-li trouba vypnutá, pro zahájení přípravy pomocí mikrovln stiskněte ▷ a na dobu 30 sekund nastavte plný výkon (1 000 W).

.BEZPEČNOSTNÍ ZÁMEK

Tato funkce se automaticky aktivuje za účelem předejít náhodnému zapnutí trouby.

Otevřete a zavřete dvířka a poté, pro spuštění zvolené funkce, stiskněte ▷ .

4. PAUSE

Přejete-li si pozastavit spuštěnou funkci, například za účelem promíchání nebo obrácení jídla, jednoduše otevřete dvířka.

Pro opětovné spuštění dvířka zavřete a stiskněte ▷

Je také možné dočasně přípravu potravin zastavit stisknutím □ . Pokud chcete obnovit proces vaření, zavřete dvířka a stiskněte ▷ .

AUTOMATICKÉ POZASTAVENÍ
(ZAMÍCHEJTE NEBO OBRAŤTE JÍDLO)

Určité funkce se pozastaví a umožní vám tak pokrm obrátit nebo promíchat.

Když se příprava pokrmu pozastaví a na displeji se zobrazí „Turn food“ (Obraťte jídlo) nebo „Stir Food“ (Zamíchejte jídlo), otevřete dvířka a jídlo obraťte nebo zamíchejte. Poté stisknutím ▷ znovu spusťte pečení/vaření.

Upozornění: po 2 minutách se funkce znovu automaticky spustí, i když jídlo neobrátíte nebo nezamícháte.

5. KONEC PEČENÍ
Zazní zvukový signál a na displeji se zobrazí „End“, což ukazuje, že funkce je ukončena.

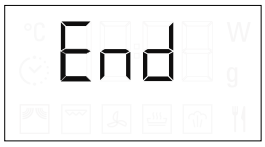

U některých funkcí je možné posunout pečení/vaření při zachování dříve provedených nastavení: Otáčením *ovladače nastavení* nastavte novou dobu přípravy, poté stiskněte ▷ .

. ČASOVAČ
Když je trouba vypnutá, displej je možné používat jako samostatný časový spínač. Časový spínač neaktivuje žádný z cyklů vaření/pečení.
Otáčením *ovladače nastavení* aktivujte funkci a nastavte požadovanou dobu.

Stisknutím OK se aktivuje časovač. Po ukončení odpočítávání času nastaveného na časovém spínači zazní signál a na displeji se zobrazí upozornění.

Chcete-li provést změnu časovače po jeho aktivaci, otočte ovladač nastavení a poté potvrďte stisknutím OK.
Pro přerušení časovače nebo návrat zobrazení aktuálního času otáčejte *ovladačem nastavení*, dokud se na displeji nezobrazí 0:00, a stiskněte OK

Upozornění: Poté, co byl časový spínač aktivován, můžete spustit i funkci: Časový spínač bude dále automaticky odpočítávat navolený čas, aniž by to jakkoli ovlivnilo danou funkci. Pro opětovné zobrazení časovače vyčkejte do ukončení funkce nebo funkci trouby zastavte tak, že dvakrát stisknete □ .

Hotpoint
ARISTON

TABULKA TEPELNÉ ÚPRAVY

JÍDLO	FUNKCE	PŘE DEHŘEV	VÝKON (W)	ČAS (MIN)	PŘÍSLUŠENSTVÍ
Piškotová buchta		-	-	7–15	
Ovocný koláč		-	-	12–20	
Sušenky		-	-	5–10	
Pikantní koláčky a lotrinský slaninový koláč (quiche lorraine) (1–1,2 kg)		-	-	18–25	
Hotová jídla (250–500 g)		-	750	4–7	-
Lasagne / zapečené těstoviny		-	350–500	15–40	
Mražené lasagne (500–700 g)		-	500–750	14–20	-
Pizza (300 g)		-	-	14–16	
Maso (řízky, steaky)		-	500	10–15	
Drůbež (celá, 800 g–1,5 kg)		-	350–500	30–45 *	
Kuře, kousky nebo řízky		-	350–500	10–17	
Pečeně		-	350–500	25–40 *	
Klobásy / špízy		-	-	20–40 *	
Uzeniny/hamburgery		Ano**	-	6–16 *	
Ryba (steaky nebo filety)		Ano	160–350	15–30 *	
Celá ryba		-	160–350	20–40 *	
Pečené brambory		-	350–500	30–50 *	
Americké brambory		-	-	25–30	
Pečená jablka		-	160–350	15–25	

* V polovině doby pečení jídlo obraťte

** Předehřívejte talíř „Crisp“ po dobu 3–5 minut

www Stáhněte si Návod k použití a údržbě na adrese **docs.hotpoint.eu**. Najdete zde tabulku odzkoušených receptů sestavených pro potřeby certifikačních orgánů v souladu s normou IEC 60350.

FUNKCE	Crisp	Gril	Gril + MV

PŘÍSLUŠENSTVÍ	Tepluvzdorný talíř / nádoba vhodná pro použití v mikrovlnné troubě	rošt	Talíř crisp

ČIŠTĚNÍ

Před prováděním jakékoliv údržby a čištění se ujistěte, že trouba stihla vychladnout.

Nepoužívejte parní čističe.

Nepoužívejte drátěnku, drsné houbičky nebo abrazivní/žíravé prostředky, protože by mohlo dojít k poškození povrchu spotřebiče.

VNITŘNÍ A VNĚJŠÍ POVRCHY

• Plochy trouby otřete vlhkým hadříkem. Jsou-li velmi znečištěné, přidejte několik kapek pH-neutrálního čisticího prostředku. Nakonec je otřete suchým hadříkem.
• Sklo dveří omývejte vhodným tekutým čisticím prostředkem.
• V pravidelných intervalech nebo v případě rozlití odstraňte otočný talíř i s jeho držákem, abyste vyčistili dno trouby a odstranili veškeré zbytky jídla.
• Gril není třeba čistit, neboť intenzivní teplotou se veškeré nečistoty vypalují: Tuto funkci používejte pravidelně.

PŘÍSLUŠENSTVÍ

Veškeré příslušenství s výjimkou talíře Crisp lze mýt v myčce nádobí.
Talíř Crisp omývejte ve vlažné vodě s přidáním mycího prostředku. Odolné nečistoty jemně vydrhněte hadříkem. Před čištěním vždy nechejte talíř Crisp vychladnout.

ODSTRAŇOVÁNÍ ZÁVAD

www Pro další informace si stáhněte Návod k použití a údržbě z webových stránek **docs.hotpoint.eu**

Problém	Možná příčina	Řešení
Trouba nefunguje.	Přerušení napájení. Odpojení od elektrické sítě.	Zkontrolujte, zda je síť pod napětím a zda je trouba připojená k elektrickému napájení. Vypněte a opět zapněte troubu. Zjistíte tak, zda porucha stále trvá.
Trouba generuje hluk i přesto, že je vypnutá.	Aktivní chladicí ventilátor.	Stiskněte dvakrát , nebo otevřete dvířka a počkejte, dokud jídlo nevychladne.
Na displeji se zobrazí písmeno „F“ následované písmenem nebo číslem.	Softwarová chyba.	Kontaktujte nejbližší středisko poprodejních služeb a uveďte písmeno nebo číslo, které následuje za písmenem „F“.

INFORMAČNÍ LIST VÝROBKU

www Produktový list s energetickými údaji tohoto spotřebiče je možné stáhnout z našich webových stránek **docs.hotpoint.eu**

JAK ZÍSKAT PŘÍRUČKU PRO POUŽÍVÁNÍ A PÉČI

> www Stáhněte si Návod k použití a údržbě z našich webových stránek **docs.hotpoint.eu** (můžete použít tento QR kód), přičemž zadejte obchodní kód výrobku.

> Případně kontaktujte centrum poprodejních služeb pro zákazníky

KONTAKTOVÁNÍ CENTRA POPRODEJNÍCH SLUŽEB PRO ZÁKAZNÍKY

Podrobné kontaktní údaje můžete najít v záruční příručce. Při kontaktování našeho centra poprodejních služeb pro zákazníky prosím uveďte kódy z identifikačního štítku produktu.

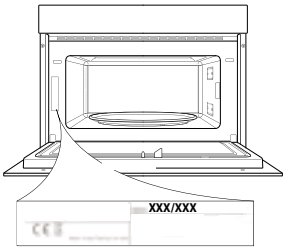

400010890475

Vytištěno v Itálii

Hotpoint ARISTON