PL **Instrukcja obsługi**

CZ **Návod k použití**

HR **Upute za korištenje**

SL **Navodilo za uporabo**

CANDY

CDIM 5756

ZMYWARKI
MYČKY NÁDOBÍ
PERILICA POSUDJA
POMIVALNI STROJ

Gratulacje:

Kupując sprzęt AGD firmy Candy dowiodłeś, że nie akceptujesz kompromisów i chcesz mieć to co najlepsze.
Firma Candy ma przyjemność przedstawić nową zmywarkę do naczyń, która jest rezultatem lat poszukiwań i doświadczeń nabytych w bezpośrednim kontakcie z konsumentem.
Wybraeś jakość, trwałość i wysoką sprawność - cechy charakteryzujące zmywarkę Candy.
Firma Candy oferuje także szeroki asortyment innych urządzeń AGD, takich jak: pralkę automatyczną, pralko-suszarki, kuchenki, kuchenki mikrofalowe, tradycyjne piecyki i kuchenki, a także lodówki i zamrażarki.
Poproś Twojego sprzedawcę o kompletny katalog produktów firmy Candy.
Przeczytaj uważnie niniejszą instrukcję, gdyż zawiera ona wskazówki dotyczące bezpiecznej instalacji, użytkowania i konserwacji, oraz kilka praktycznych porad pozwalających zoptymalizować sposób użytkowania zmywarki.
Zachowaj niniejszą instrukcję w celu późniejszej konsultacji.

GWARANCJA

Niniejsze urządzenie jest dostarczane wraz ze świadectwem gwarancyjnym uprawniającym do bezpłatnego korzystania z serwisu technicznego **w okresie gwarancyjnym i na warunkach określonych w karcie gwarancyjnej.**

Karta gwarancyjna musi być wypełniona i należy ją przechowywać **wraz z dowodem zakupu** w celu okazania jej technikom z punktu serwisowego w przypadku ewentualnej naprawy.

SPIS TREŚCI

Uwagi dotyczące bezpiecznego stosowania	str. 4
Instalacja	str. 5
Regulacja zmiękczania wody	str. 8
Napełnianie solą	str. 9
Regulacja koszyka górnego	str. 10
Wypełnianie zmywarki naczyniami	str. 11
Informacje dla badań w laboratorium	str. 13
Umieszczanie detergentu	str. 14
Typy detergentów	str. 15
Umieszczanie środka nabłyszczającego	str. 16
Czyszczenie filtrów	str. 17
Rady praktyczne	str. 18
Czyszczenie na zewnątrz i konserwacja zmywarki	str. 19
Opis panelu sterującego	str. 20
Dane techniczne	str. 20
Wybór programów i funkcje szczególne	str. 21
Waterblock	str. 25
Lista programów	str. 26
Usuwanie drobnych usterek	str. 28

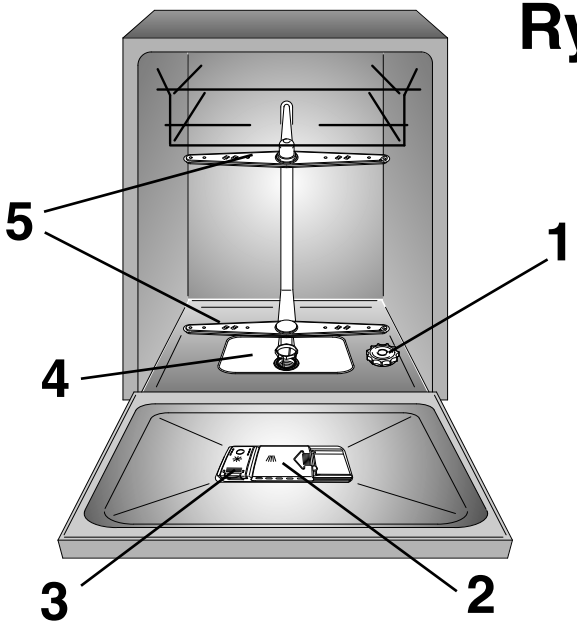

Rys. A

Należy dokładnie zapoznać się z zaleceniami zawartymi w niniejszej instrukcji, gdyż mówią one o bezpieczeństwie instalowania, eksploatacji i konserwacji niniejszego urządzenia, jak również dostarczają pożytecznych wskazówek do jak najlepszego korzystania ze zmywarki.

Należy zachować niniejszą książeczkę, by móc skorzystać z niej w razie potrzeby.

UWAGI DOTYCZŃCE BEZPIECZNEGO STOSOWANIA

Korzystanie z dowolnego urządzenia elektrycznego wymaga stosowania się do podstawowych reguł bezpieczeństwa.

Instalowanie

- W przypadku niedopasowania wtyczki urządzenia do gniazdka należy poprosić osobę wykwalifikowaną o wymianę wtyczki na inną, właściwą. Osoba ta przede wszystkim powinna upewnić się, że przekrój przewodów we wtyczce odpowiada mocy pobieranej przez urządzenie.
- Sprawdzić czy urządzenie nie przygniata kabla zasilającego w energię elektryczną.
- Zabrania się stosowania adapterów, rozdzielaczy, przedłużaczy.
- W razie konieczności wymiany kabla zasilania zmywarki należy zwrócić się do upoważnionego Serwisu Technicznego o dokonanie takiej wymiany.

Bezpieczeństwo

- Nie wolno dotykać urządzenia mokrymi lub wilgotnymi dłońmi ani stopami.
- Nie wolno obsługiwać urządzenia stojąc boso.
- Nie pociągać za kabel zasilający przy odłączaniu urządzenia od zasilania elektrycznego.
- Nie wystawiać urządzenia na działanie czynników atmosferycznych deszczu, słońca, itd...)
- To urządzenie nie jest przeznaczone do obsługi przez dzieci lub osoby nie posiadające wiedzy do jego użytkowania, chyba że pozostają pod nadzorem lub zostały przeszkolone w zakresie obsługi urządzenia przez osobę odpowiedzialną za ich bezpieczeństwo.

  Proszę nadzorować dzieci tak aby nie bawiły się urządzeniem.
- Nie wolno pić wody pozostałej w zmywarce lub w umytych naczyniach po zakończeniu pracy urządzenia.
- Dla własnego bezpieczeństwa (można się potknąć) nie należy zostawiać drzwiczek otwartych w pozycji horyzontalnej.
- Nie wolno siadać na zmywarce ani opierać się o nią gdyż może to spowodować wywrócenie jej.

⚠ UWAGA!
Noże i inne przedmioty o ostrych końcówkach należy umieszczać końcówkami skierowanymi ku dołowi lub umieszczać poziomo w innym miejscu zmywarki, aby uniknąć zranienia.

Codzienne używanie

- Urządzenie jest przeznaczone do użytkowania jedynie w warunkach gospodarstwa domowego oraz warunkach do niego zbliżonych takich jak:
  - dla personelu na zapleczu małego sklepu, w biurach itp;
  - w domach na działkach;
  - przez klientów hoteli, moteli oraz innych struktur rezydencyjnych;
  - pokojach typu bed and breakfast.

Użytkowanie urządzenia w warunkach innych niż gospodarstwo domowe lub w sposób różniący się od zastosowań w typowym gospodarstwie domowym, np. użytkowanie o charakterze usługowym lub profesjonalnym przez wyspecjalizowany personel, jest niewłaściwe także w wymienionych wyżek przypadkach.

Niewłaściwe użytkowanie urządzenia może obniżyć jego trwałość oraz spowodować unieważnienie gwarancji producenta.

Producent nie odpowiada w żadnym dopuszczanym prawem zakresie za jakiekolwiek usterki urządzenia lub inne szkody lub straty spowodowane niewłaściwym użytkowaniem urządzenia odbiegającym od użytkowania w warunkach gospodarstwa domowego (nawet jeżeli urządzenie w takim gospodarstwie się znajduje).

- Zmywarka jest zaprojektowana do zmywania naczyń i garnków używanych w gospodarstwie domowym.
  Przedmiotów zanieczyszczonych benzyną, farbą, opiłkami stali lub żelaza, chemicznymi produktami wywołującymi korozję, o odczynie kwaśnym lub zasadowym, nie wolno zmywać w zmywarce.
- Jeśli w mieszkaniu zainstalowana jest instalacja zmiękczania wody nie zachodzi potrzeba dodawania soli do zmiękczacza zainstalowanego w zmywarce.

- Sztućce najlepiej jest umieszczać w koszyku rączką zwrócona ku dołowi.

- W przypadku awarii lub nieprawidłowego działania urządzenia należy je wyłączyć, zamknąć kurek dopływu wody i nie korzystać z urządzenia. W sprawie ewentualnych napraw należy zwracać się wyłącznie do Autoryzowanego Serwisu (adresy serwisów napraw umieszczone są na karcie gwarancyjnej). Niestosowanie się do powyższych zasad może narazić na niebezpieczeństwo Użytkownika.

Usuwanie zmywarki

- Urządzenie niniejsze wykonane jest z materiałów nadających się do ponownego użytku.

- Przy usuwaniu starej zmywarki należy wyjąć zamek drzwiczek ,aby dzieci nie mogły się w niej zatrzasnąć.
  Po wyłączeniu zmywarki z gniazdka należy odciąć przewód zasilajacy.

INSTALACJA

(Uwagi techniczne)

WAŻNE
W przypadku instalowania zmywarki na podłodze przykrytej chodnikami lub wykładziną dywanową należy sprawdzić czy nie są zatkane otwory wentylacyjne znajdujące się u podstawy urządzenia.

Ponadto powinien być zapewniony łatwy dostęp do wtyczki urządzenia również po jego zainstalowaniu.

Zasilanie elektryczne

Urządzenie zgodne jest z wymaganiami bezpieczeństwa przewidzianymi przez POLSKĄ NORMĘ. Pełne uziemienie urządzenia zapewnia wtyczka z bolcem uziemiającym.

Przed podłączeniem zmywarki do prądu należy upewnić się:

1. zgodność napięć znamionowych urządzenia;

2. zgodność przekrojów przewodów zasilających;

3. zgodność doboru zabezpieczeń zgodnie z obowiązującymi przepisami.

UWAGA!
Bezpieczeństwo urządzenia zależy od prawidłowego uziemienia.

Jeśli uziemienie nie działa prawidłowo może nastąpić przebicie prądu na obudowę (Z powodu obecności filtra przeciwko zakłóceniom radiowym).

Producent nie ponosi żadnej odpowiedzialności za ewentualne szkody wyrządzone ludziom i przedmiotom wynikłe z nieprawidłowego dołączenia do instalacji uziemiającej.

Urządzenie jest zgodne z Dyrektywami Europejskimi 73/23/CEE i 89/336/CEE zastąpionymi odpowiednio przez Dyrektywy 2006/95/CE i 2004/108/CE z nastepnymi modyfikacjami.

Instalacja wodna

WAŻNE
Urządzenie musi być podłączone do sieci wodociągowej za pomocą nowego zestawu węży gumowych. Nie należy używać starego zestawu.

- Elastyczne przewody odpływowe i zasilające mogą być skierowane w lewo lub w prawo.

WAŻNE
Zmywarkę można dołączyć do instalacji wody zimnej lub ciepłej pod warunkiem, że temperatura wody nie przekracza 60°C.

- Ciśnienie wody musi być w przedziale między 0,08 MPa a 0,8 MPa. Przy niższym ciśnieniu należy skontaktować się z Serwisem Technicznym.

- Przed przewodem dopływowym do zmywarki należy zainstalować zawór odcinający, co pozwoli odizolować urządzenie od instalacji wodnej w okresach niekorzystania ze zmywarki **(Rys. 1B)**.

- Zmywarka wyposażona jest w króciec gwintowany 3/4" służący do dołączania do zasilania wodnego **(Rys. 2)**.

- Przewód zasilania w wodę "**A**" należy nakręcić na kurek doprowadzający wodę "**B**" za pomocą złączki 3/4" przy czym należy sprawdzić, czy połączenie jest szczelne.

- Jeśli to konieczne można wydłużyć wąż zasilający w wodę do 2,5 m.
  W tym celu należy skontaktować się z serwisem.

- Należy poprosić Dział Serwisowy o założenie filtru "**D**" , art. 9226085, na wejściu wody jeśli zawiera ona domieszki wapienne lub piaskowe **(Rys. 3)**.
  W tym przypadku filtr "**D**" należy założyć pomiędzy króćcem doprowadzającym wodę o gwincie 3/4" "**B**" a przewodem zasilania w wodę "**A**", nie zapominając o założeniu uszczelek "**C**".

- Jeśli urządzenie podłączone jest do nowej instalacji wodnej lub do instalacji nie będącej w użyciu od dłuższego czasu, zanim założymy przewód zasilania w wodę należy umożliwić swobodny spływ wody przez kilka minut. Unikniemy wtedy osadzania się piasku lub rdzy, mogących zatkać filtr wejściowy wody.

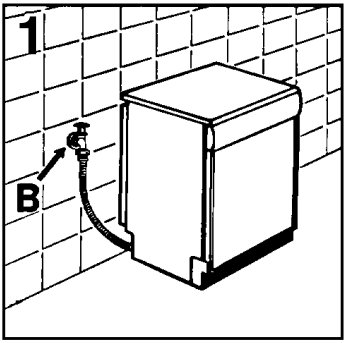

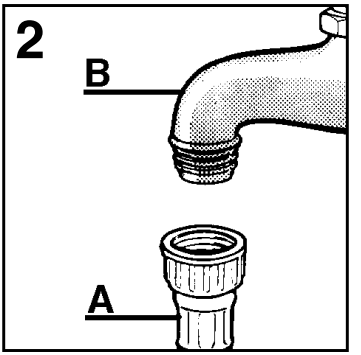

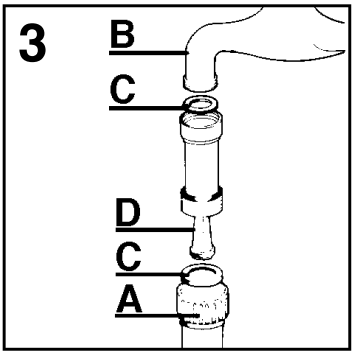

Dołączenie do odpływu

- Należy dołączyć przewód odpływowy do kanalizacji, uważając aby go nie zgiąć, ponieważ mogłoby to zakłócić odpływ **(Rys. 4)**.
- Przewód odpływowy zamocowany na stałe powinien mieć co najmniej 4 cm średnicy wewnętrznej i kończyć się na wysokości co najmniej 40 cm.
- Aby uniknąć nieprzyjemnych zapachów zaleca się zainstalowanie syfonu **(Rys. 4X)**.
- Jeśli to konieczne można wydłużyć wąż odprowadzający wodę do 2,5 m. Ale należy trzymać go na wysokosci maksymlnej 85 cm od podłogi. W tym celu należy skontaktować się z serwisem.
- Zagiętą końcówkę przewodu odpływowego można zawiesić na krawędzi zlewu (końcówka nie powinna być zanurzona) co nie dopuszcza do powstania efektu syfonowego podczas zmywania **(Rys. 4Y)**.
- W przypadku instalowania zmywarki pod blatem kuchennym kolanko przewodu powinno zostać zamocow ane bezpośrednio pod płytą w miejscu położonym możliwie jak najwyżej **(Rys. 4Z)**.
- Podczas instalacji urządzenia należy upewnić się, że przewody - zasilający i odpływowy - nie są załamane.

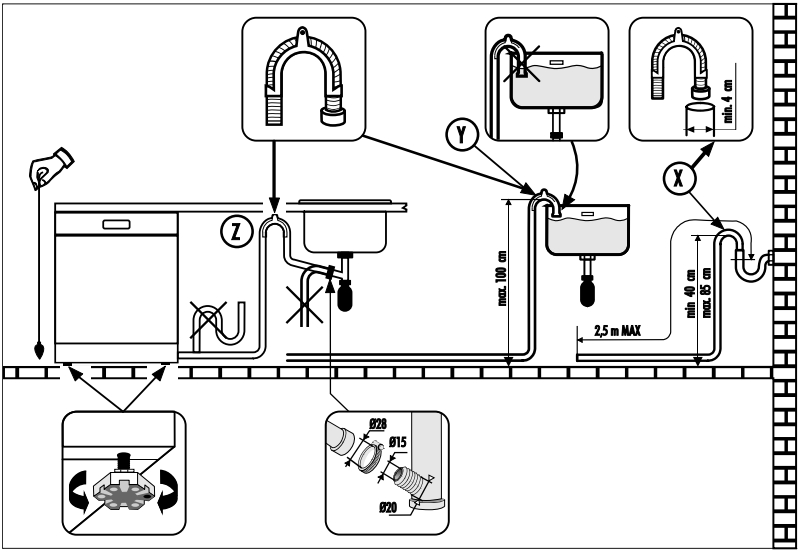

Otwieranie drzwiczek

Włożyć rękę w zagłębienie i obrócić.
Jeśli drzwiczki zostaną otwarte podczas pracy zmywarki, zabezpieczenie elektryczne spowoduje automatyczne przerwanie wykonywania zaprogramowanych funkcji.

WAŻNE
Nie należy otwierać drzwiczek zmywarki w trakcie jej pracy gdyż zakłóca to normalne jej funkcjonowanie.

Zamykanie drzwiczek

Włożyć do środka koszyki wypełnione naczyniami do zmywania.
Sprawdzić czy talerze lub garnki nie przeszkadzają w swobodnym obrocie ramion spryskujących. Zamknąć drzwiczki i zablokować je mocno.

REGULACJA ZMIĘKCZANIA WODY

Woda, w zależności od lokalizacji, zawiera sole wapnia i inne sole mineralne osadzające się na naczyniach i pozostawiające białe plamy.
Im więcej tych soli tym woda jest “twardsza”.
Zmywarka do naczyń wyposażona jest w zmiękczacz, który wykorzystując sól regeneracyjną, zaprojektowaną specjalnie dla tych urządzeń, dostarcza wody pozbawionej wapnia (miękkiej) do zmywania naczyń.
W odpowiedniej instytucji zapewniającej zasilanie w wodę, znajdującej się na terenie zamieszkania można dowiedzieć się, jaki jest poziom twardości wody.

Ustawienie zmiękczacza wody

Zmiękczacz może skutecznie ulepszać wodę, której twardość osiąga wartość 90°fH (w skali francuskiej), 50° dH (w skali niemieckiej), za pośrednictwem ośmiu poziomów regulacji.

W poniższej tabeli podano wartości regulacji dla kolejnych poziomów twardości wody z sieci wodociągowej.

Poziom	Twardość wody		Wykorzystanie soli regeneracyjnej	Regulacja zmiękczacza
	°fH (stopnie francuskie)	°dH (stopnie niemieckie)		
0	0-5	0-3	NIE	d0
1	6-10	4-6	TAK	d1
2	11-20	7-11	TAK	d2
3	21-30	12-16	TAK	d3
*4	31-40	17-22	TAK	d4
5	41-50	23-27	TAK	d5
6	51-60	28-33	TAK	d6
7	61-90	34-50	TAK	d7

**** Zmiękczacz ustawiony jest fabrycznie na poziomie 4 (d4), gdyż poziom ten zadowala większość klientów.***

W zależności od stopnia twardości miejscowej wody należy wyregulować zmiękczacz w następujący sposób:

WAŻNE
Procedurę ustawiania należy zawsze zaczynać gdy zmywarka jest wyłączona.

1. Wcisnąć i przytrzymać przycisk **"WYBÓR PROGRAMU"** i równocześnie **włączyć** zmywarkę przyciskiem **"WŁĄCZ/WYŁĄCZ"** (rozlegnie się krótki sygnał).

2. Przytrzymać przycisk **"WYBÓR PROGRAMU"** przez co najmniej **5** sekund a następnie zwolnić ale dopiero **po usłyszeniu** sygnału akustycznego. Wyświetlacz pokaże bieżące ustawienia zmiękczacza.

3. Wcisnąć ponownie ten sam przycisk w celu ustawienia żądanego poziomu: każde wciśnięcie zwiększa ustawienie o jeden. Po osiągnięciu "d7" ustawienie powróci do "d0".

4. Wyłączyć zmywarkę za pomocą przycisku **"WŁĄCZ/WYŁĄCZ"** dla zapamiętania nowego ustawienia.

UWAGA!
Jeśli z jakiegoś powodu nie uda się zakończyć procedury ustawiania, należy wyłączyć zmywarkę wciskając przycisk "WŁĄCZ/WYŁĄCZ" i rozpocząć ustawianie od nowa.

Wyświetlacz elektroniczny

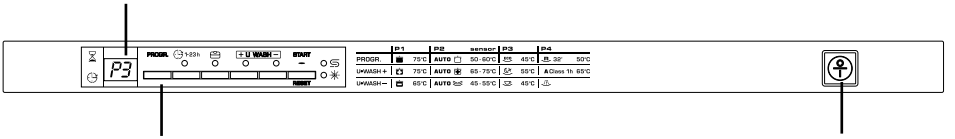

Przycisk "WYBÓR PROGRAMU"

Przycisk "WŁĄCZ/WYŁĄCZ"

NAPEŁNIANIE SOLĄ

- Na dnie maszyny umieszczony jest zbiornik na sól służącą do regeneracji zmiękczacza.

- Należy używać wyłącznie soli przeznaczonej do zmywarek.
  Inne rodzaje soli, zawierające istotne ilości substancji nierozpuszczalnych, wraz z upływem czasu mogłyby uczynić nieefektywnym działanie układu zmiękczania.

- Aby napełnić pojemnik solą należy odkręcić korek pojemnika znajdujący się na dnie pojemnika.

- Podczas operacji napełniania może wydostać się na zewnątrz niewielka ilość wody, mimo to należy kontynuować nasypywanie soli mieszając łyżeczką aż do całkowitego wypełnienia pojemnika. Po zakończeniu tej operacji oczyścić siatkę zbierając resztki soli i zakręcić korek.

- Po napełnieniu solą zaleca sie wykonanie pełnego cyklu zmywania lub cyklu ZIMNE PŁUKANIE. Pojemnik na sól ma pojemność od 1,5 do 1,8 kg soli: aby do maksimum wykorzystać urządzenie należy okresowo wypełniać pojemnik zgodnie z zasadami regulacji zmiękczacza zmywarki.

WAŻNE
Przy pierwszym uruchomieniu zmywarki należy napełnić zbiornik solą, a następnie koniecznie dolać do pełna wody do zbiornika na sól.

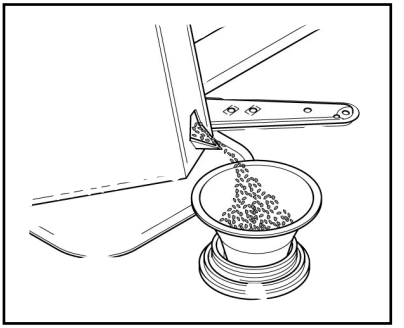

Wskaźnik napełnienia soli

Niniejszy model wyposażony jest w umieszczony na pulpicie sterowniczym wskaźnik elektroniczny, który zapala się w chwili, gdy pojawia się konieczność napełnienia zbiornika soli.

WAŻNE
Naczynia pokryte białymi plamami stanowią istotną informację o braku soli.

REGULACJA KOSZYKA GÓRNEGO

Gdy najczęściej używamy talerzy o średnicy od 29 do 32,5 cm należy wkładać je do koszyka dolnego po ustawieniu koszyka gómego w jednej z dwóch pozycji – tej wyższej, postępując w sposób następujący:

1. Wyciągnij górny kosz;

2. Następnie uchwyć kosz z obu stron i lekko unieś go ku górze **(Rys. 1)**.

Operacja ta pozwala załadować do koszyka gómego naczynia o średnicy przekraczającej 14 cm lecz nie pozwala w gómym położeniu wykorzystywać ruchomych podpórek.

WYREGULUJ KOSZ W DOLNEJ POZYCJI:

1. Uchwyć kosz z obu stron i lekko unieś go ku górze **(Rys. 2a)**;

2. Następnie zwolnij powoli uchwyt pozostawiając kosz we właściwej pozycji **(Rys. 2b)**.

UWAGA: NIGDY NIE NALEŻY PODNOSIĆ LUB OPUSZCZAĆ KOSZA CHWYTAJĄC GO WYŁĄCZNIE Z JEDNEJ STRONY (Rys. 3).

UWAGA:
Zaleca się wyregulować kosz przed załadowaniem naczyń.

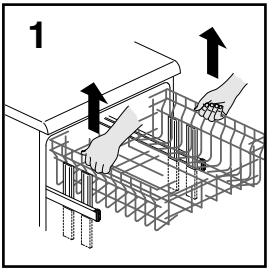

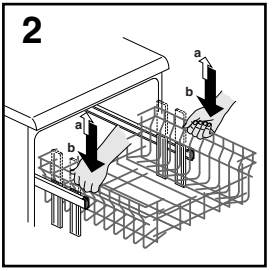

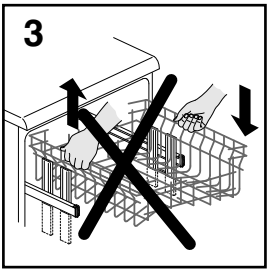

WYPEŁNIANIE ZMYWARKI NACZYNIAMI

Wykorzystanie koszyka górnego

■ Kosz górny wyposażony jest w ruchome nakładki zamocowane na bokach kosza. Nakładki można podnieść lub opuścić.

■ W pozycji opuszczonej **(A-A1)** nakładki służą do ustawienia filiżanek, długich sztućców i łyżek wazowych. Na końcach nakładek można zawiesić kubki w kształcie kielicha.

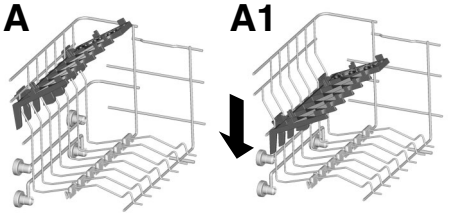

■ W pozycji podniesionej **(B-B1)** nakładka umożliwia ustawienie talerzy płaskich i głębokich (maksymalna średnica 19 cm). Talerze należy ustawiać pionowo częścią wklęsłą skierowaną do przodu zmywarki, pomiędzy talerzami musi być odstęp umożliwiający przepływ wody.

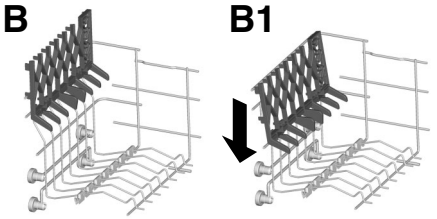

■ Zalecamy ustawienie większych talerzy lekko pochylonych do przodu zmywarki co ułatwi wsunięcie kosza do komory zmywarki.

■ Górny kosz został zaprojektowany z myślą o maksymalnej elestyczności w celu uzyskania optymalnych możliwości załadunku kubków, filiżanek, talerzyków i innych małych naczyń.

Standardowy załadunek dzienny jest pokazany na **rys. 1** i **2**.

Koszyk górny (rys. 1)

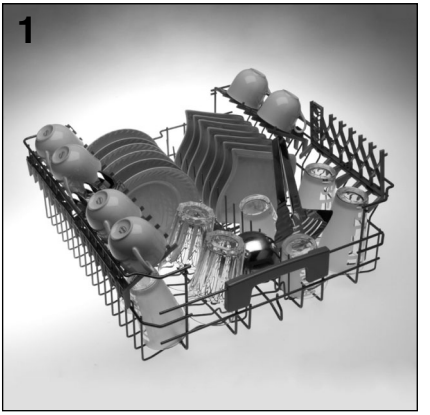

Koszyk górny (rys. 2)

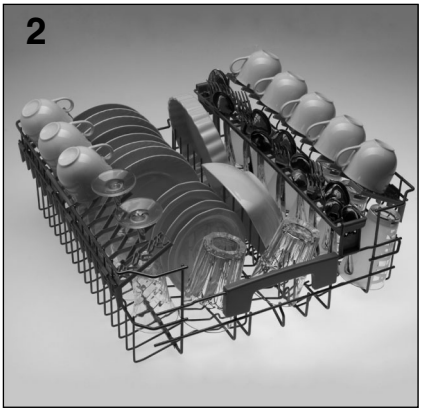

Wykorzystanie koszyka dolnego

■ Dolny kosz służy do ustawienia garnków, patelni, waz, misek, pokrywek, dużych talerzy płaskich i głębokich.

■ Sztućce należy umieszczać w odpowiednim pojemniku rękojeścią skierowaną ku dołowi **(rys. 6)** i w taki sposób aby nie zakłócały one ruchu obrotowego ramion zmywarki.

■ Dolny kosz jest wyposażony w specjalny grzebień podtrzymujący talerze **(rys. 3** i **4)** ułatwiający uzyskanie stabilnego i optymalnego załadunku naczyń, także wtedy , gdy rozmiary lub kształt naczyń odbiegają od standardowych.

- POZYCJA **"A"**: dla załadunku naczyń standardowych lub dla załadunku tylko garnków, dużych misek , salaterek itp....

- POZYCJA **"B"**: dla załadunku talerzy o nietypowych kształtach ale standardowych wymiarach (bardzo głębokie, kwadratowe itp...).

- POZYCJA **"C"**: dla załadunku talerzy płaskich większych niż normalnie lub o kształtach nieregularnych (kwadratowych, wielokątnych, owalnych, tależy do pizzy itp...).

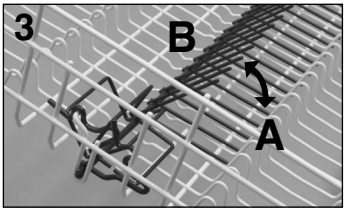

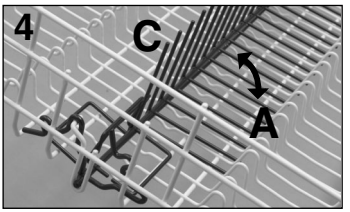

■ Mniejsze talerze, np. deserowe, mogą być także ustawione w dolnym koszu po uprzednim ustawieniu ruchomych wsporników w pozycji do zewnątrz: **"B"** na **rys. 5**.
Dla talerzy średnich i większych wsporniki należy ustawić w pozycji do wewnątrz **"A"**.

UWAGA!
Jeżeli małe talerzyki zostaną włożone bez stosownego ustawienia podórek dola rampa zablokuje się z talerzykami.

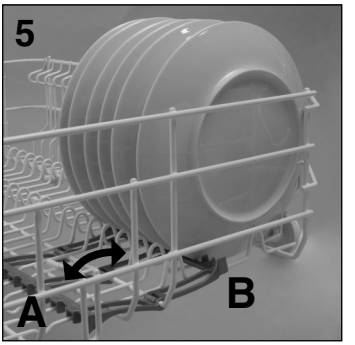

Standardowy załadunek dzienny jest pokazany na **rys. 6**.

Koszyk dolny (rys. 6)

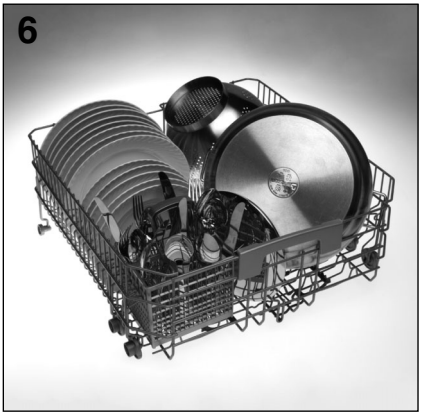

Racjonalne i poprawne ułożenie naczyń jest podstawowym warunkiem uzyskania nienagannych wyników zmywania.

WAŻNE
Dolny kosz wyposażony jest w ogranicznik który zapewnia bezpieczne wysuwanie kosza nawet z pełnym załadunkiem. W celu załadowania soli, wyczyszczenia filtra i oczyszczenia zmywarki konieczne jest całkowite wyjęcie kosza.

Koszyk na nakrycia

Górna część koszyka na sztućce (nakrycia) jest zdejmowalna dzięki czemu jest możliwość różnych załadunków.

Trzeci kosz - użytkowanie

- Trzeci kosz przeznaczony jest do umieszczenia w nim wszelkich przedmiotów nieporęcznych, naczyń małych lub długich i płaskich.
  Umieszczenie ich w trzecim koszu ułatwi nam w znacznym stopniu optymalne wykorzystanie pozostałych koszy np. poprzez lepsze rozmieszczenie talerzy i garnków w koszu dolnym.

- W trzecim koszu można umieścić: małe filiżaniki i talerzyki, miseczki deserowe, niskie pojemniki oraz wszelkie duże sztućce używane do gotowania, długie noże i łyżki, tarki i płaskie akcesoria urządzeń agd (np. nożyki miksera).

UWAGA!
Trzeci kosz NIE JEST przeznaczony do luźnego ułożenia zwykłych sztućców które, ze względu na budowę trzeciego kosza, mogłyby spadać do koszy położonych poniżej.

- Zalecamy ułożenie naczyń częścią wklęsłą skierowaną ku dołowi, zapewni to lepsze wyniki zmywania.

- Trzeci kosz można w prosty sposób wyjąć z komory zmywarki zdejmując ograniczenia zabezpieczające zamocowane na końcach prowadnic.

- Trzeci kosz został zaprojektowany pod kątem maksymalnej jego wszechstronności.
  Jego podział na trzy nachylone sekcje i brak stałych rusztów umożliwia różne warianty załadunku: same filiżaniki i talerzyki, same duże sztućce (łyżki wazowe, duże widelce) lub załadunki mieszane.

Przykładowy załadunek “dzienny” pokazano na **rys. 7**.

Trzeci kosz (rys. 7)

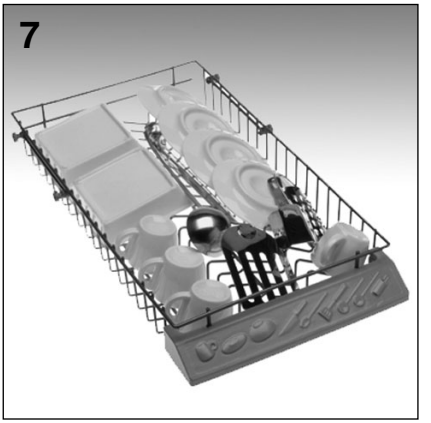

INFORMACJE DLA BADAŃ W LABORATORIUM

Informacje niezbędne dla przeprowadzenia badań porównawczych oraz pomiarów hałasu (według Norm EN) dostępne są pod adresem:

testinfo-dishwasher@candy.it

W zapytaniu proszę podać model oraz numer seryjny urządzenia (patrz tabliczka znamionowa).

UMIESZCZANIE DETERGENTU

Detergent

WAŻNE
Niezbędne jest stosowanie środka myjącego w proszku, płynnego lub w pastylkach - przeznaczonego specjalnie do zmywarek do naczyń.

CALGONIT" zapewnia doskonałe rezultaty zmywania i jest łatwo dostępny.

Środki nie dostosowane do zmywarek (na przykład przeznaczone do zmywania ręcznego) nie zawierają odpowiednich składników do mycia maszynowego i nie pozwalają na poprawne funkcjonowanie zmywarki.

Ładowanie detergentu

Pojemnik na środek myjący znajduje się po wewnętrznej stronie drzwiczek **(Rys. A "2")**. Jeśli pokrywka pojemnika jest zamknięta, wystarczy nacisnąć przycisk **(A)**: po zakończeniu każdego programu zmywania pokrywka jest zawsze otwarta, gotowa do następnego wykorzystania.

UWAGA!
W dolnym pojemniku nie należy umieszczać naczyń w pozycji, która może przeszkadzać w otwarciu pokrywki pojemnika na detergent i swobodnemu wydostawaniu sie detergentu.

Dawki środka myjącego są różne w zależności od stopnia zabrudzenia i rodzaju naczyń. Zaleca się umieścić w pojemniku **(B)** od 20 do 30 g środka myjącego.

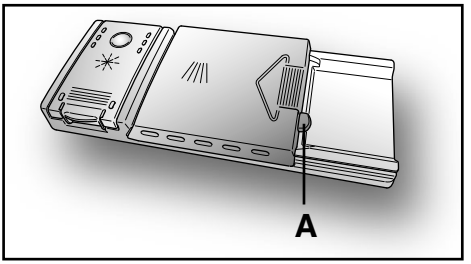

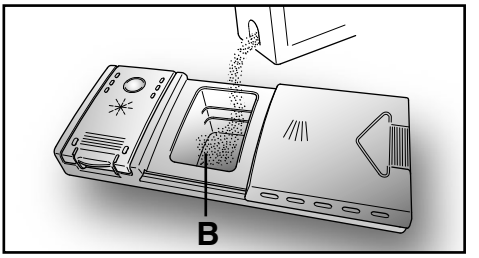

Po włożeniu detergentu do pojemnika zamknąć pokrywę najpierw przesuwając ją a potem przyciskając lekko aż do usłyszenia dźwięku zamknięcia.

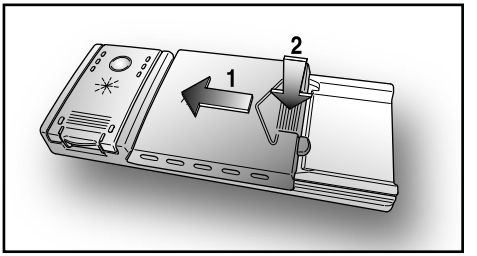

Ponieważ nie wszystkie środki myjące są jednakowe, należy również zapoznać się z instrukcją podaną na opakowaniu.
Przypominamy, że niewystarczające ilości środka myjącego mogą niedostatecznie usunąć brud, podczas gdy nadmierna dawka środka myjącego nie tylko nie poprawia wyników zmywania, lecz ponadto jest zbędnym marnotrawstwem.

WAŻNE
Odpowiednie dawkowanie środka do zmywania stanowi wkład w ochronę Środowiska.

TYPY DETERGENTÓW

Detergenty w pastylkach

Detergenty w pastylkach, pochodzące od różnych producentów rozpuszczają się z różną prędkością, zatem użyte w programach szybkiego zmywania mogą nie być skuteczne, gdyż mogą się nie całkowicie rozpuścić.
Jeżeli używa się detergentów w pastylkach, zalecane jest używanie długich programów zmywania, aby taki detergent mógł zadziałać prawidłowo.

WAŻNE
W celu uzyskania dobrych efektów zmywania należy umieszczać pastylki detergentowe w pojemniku na detergent do zmywania a NIE bezpośrednio w komorze zmywania.

Detergenty- koncentraty

Detergenty- koncentraty o zredukowanej alkaliczności i z naturalnymi enzymami stosowane do programu zmywania w temp. 50°C pozwalają zredukować szkodliwość tych środków dla środowiska naturalnego, a także chronią naczynia i samą zmywarkę.
Programy zmywania w temp. 50°C zostały wymyślone po to, aby wykorzystać właściwości enzymów do rozpuszczania brudu i aby uzyskać przy temperaturze 50°C takie same rezulaty zmywania, jak przy temperaturze 65°C.

Detergenty Łączone

Detergenty , które zawierają środek nabłyszczający należy wkładać do pojemnika na detergenty do zmywania. Pojemnik na nabłyszczacz musi byc opróżniony (jeżli tak nie jest należy przed zastosowaniem detergentu łączonego wyregulować do minimum dozownik nabłyszczacza).

Detergenty łączone “Wszystko w jednym”

Przy stosowaniu detergentów łączonych “Wszystko w jednym” (3 w 1, 4 w 1, 5 w 1, itd.) dla których stosowanie soli lub nabłyszczacza może być zbędne, należy rygorystycznie przestrzegać następujących zaleceń:

- przeczytać uważnie i stosować się dokładnie do instrukcji i zaleceń podanych na opakowaniu detergentu, którego mamy użyć;
- skuteczność detergentów, które nie wymagają użycia soli, zależy od stopnia twardości wody u użytkownika. Należy sprawdzić czy stopień twardości wody mieści się w przedziale wskazanym w instrukcji stosowania detergentu.

Jeżeli użycie tego typu dtergentu nie da zadawalających rezultatów zmywania należy zwrócić się do producenta detergentu.

Nieprawidłowe stosowanie tych detergentów może prowadzić do:

- tworzenia się osadu wapnia na naczyniach i we wnętrzu zmywarki;
- zmniejszenia skuteczności zmywania i suszenia.

WAŻNE
W wypadku reklamacji związanych z niewłaściwym stosowaniem tych produktów nie będzie miała zastosowania bezpłatna gwarancja.

Przypominamy, że przy stosowaniu detergentów “Wszystko w jednym” niepotrzebny jest sygnalizator braku soli i nabłyszczacza (dostępny w niektórych modelach).

Jeżeli wystąpiłyby problemy ze zmywaniem i suszeniem naczyń należy zacząć ponownie używać tradycyjnych środków (sól, nabłyszczacz, detergent w proszku).

W takim wypadku należy:

- napełnic ponownie pojemniki na sól i nabłyszczacz;
- wykonać normalny cykl zmywania z pustą zmywarką.

Należy pamiętać że po powrocie do stosowania tradycyjnej soli do zmywarki, dopiero po kilku cyklach zmywania system odwapniania powróci do dzialania w sposób optymalny.

UMIESZCZANIE ŚRODKA NABŁYSZCZAJĄCEGO

Nabłyszczacz

Środek nabłyszczajacy, który dodawany jest automatycznie podczas ostaniego płukania przyspiesza suszenie naczyń i zapobiega tworzeniu sie plam i matowych osadów.

Ładowanie środka nabłyszczającego

Po lewej stronie pojemnika na detergent znajduje się zbiornik na środek nabłyszczajacy **(Rys. A"3")**.
Aby go otworzyć należy nacisnąć go, i jednocześnie obrócić ku górze uchwyt otwierania.
Należy używać tylko środków przeznaczonych do zmywarek automatycznych.
Można kontrolować poziom wybłyszczacza przez "okienko" **(C)** na pojemniku.

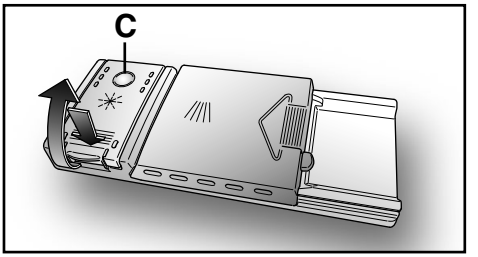

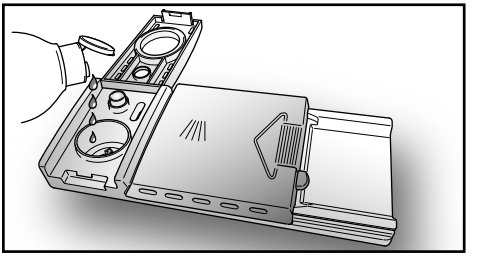

PEŁNY PUSTY

Odblask ciemny Odblask jasny

Regulacja dozowania środka do płukania w zakresie od 1 do 6

Regulator nabłyszczacza **(D)** zajduje się pod pokrywą i można obracać go za pomocą monety.
Zalecana pozycja to **4**.
Obecność wapnia w wodzie objawia się przez obecność kamienia kotłowego lub przez słabszy stopień wysuszenia.
Z tego powodu ważna jest regulacja zużycia produktu płukania mająca na celu uzyskanie optymalnych parametrów.
W przypadku, gdy po zakończeniu zmywania na naczyniach widoczne są smugi, należy zmniejszyć nastawę regulacji o jedną pozycję.
W przypadku gdy na naczyniach widoczne są białe plamy lub aureole, należy o jedną pozycję zwiększyć nastawę regulacji.

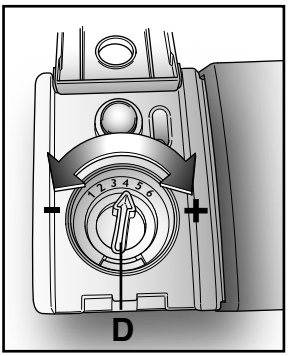

CZYSZCZENIE FILTRÓW

Na układ filtrujący **(Rys.A "4")** składają się:

Mały pojemnik centralny zatrzymujący większe cząstki;

Płytka filtrująca wodę do zmywania w sposób ciągły;

Mikrofiltr umieszczony pod płytką, przechwytujący nawet najdrobniejsze cząstki brudu, zapewniając w ten sposób doskonałe wypłukanie.

- Aby uzyskiwać niezmiennie nienaganne wyniki zmywania przed każdym zmywaniem należy koniecznie kontrolować i czyścić filtry.
- Aby wyjąć zespół filtrujący wystarczy jedynie uchwycić za rączkę i obrócić ją w kierunku przeciwnym do kierunku ruchu wskazówek zegara **(Rys. 1)**.
- Pojemnik centralny można wyjąć, co ułatwi operacje czyszczenia **(Rys. 2)**.
- Należy wyjąć płytkę filtru **(Rys. 3)** i umyć wszystko w strumieniu bieżącej wody, posługując się ewentualnie szczoteczką.
- Dla modelu wyposażonego **w samooczyszczający się mikrofiltr** konserwacja ogranicza się do sprawdzenia zespołu filtrującego, które można wykonywać co 15 dni.
  Zaleca się mimo wszystko po każdym zmywaniu sprawdzać, czy pojemnik centralny i płytka nie są zatkane.

UWAGA!
Po oczyszczeniu filtrów należy sprawdzić, czy są one poprawnie połączone ze sobą i czy płytka jest idealnie umieszczona na dnie zmywarki. Należy dokładnie wkręcić filtr w płytkę, obracając nim w kierunku zgodnym z kierunkiem ruchu wskazówek zegara ponieważ niedokładne połączenie zespołu filtrującego może ujemnie wpłynąć na pracę zmywarki.

WAŻNE
Nie wolno używać zmywarki bez filtrów.

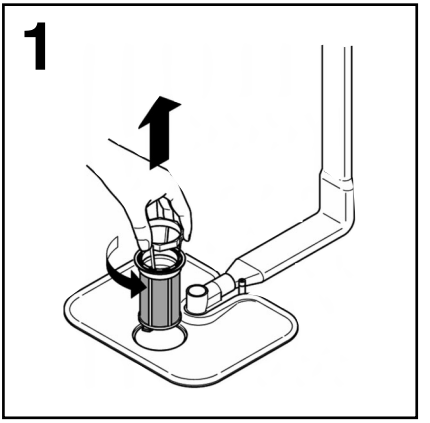

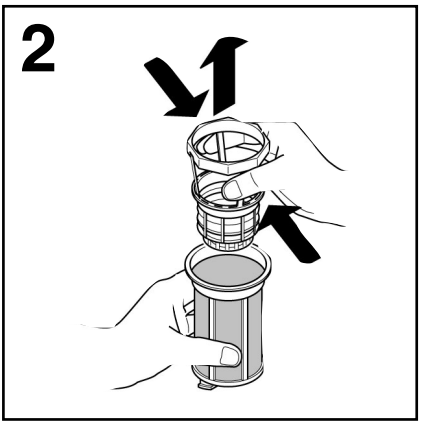

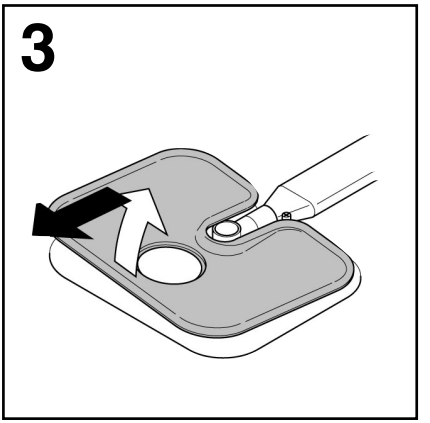

RADY PRAKTYCZNE

Jak postępować, by uzyskać możliwie najlepsze rezultaty zmywania

- Przed ułożeniem naczyń w maszynie należy wyjąć resztki jedzenia (kości, ości, resztki mięsa i warzyw, skórki z owoców, wykałaczki, niedopałki papierosów, itd...). by nie dopuścić do zatkania filtrów, przewodu odpływowego i dysz ramienia spryskującego, co powoduje zmniejszenie sprawności zmywania.

- Nie jest konieczne płukanie naczyń przed umieszczeniem ich w zmywarce.

- Jeśli garnki i patelnie są szczególnie zabrudzone resztkami przypalonych potraw, radzimy je zamoczyć przed zmywaniem.

- Układać naczynia otworami ku dołowi.

- W miarę możliwości nie dopuszczać do wzajemnego dotykania się różnych sztuk naczyń; poprawne ich rozmieszczenie zapewni najlepsze wyniki zmywania.

- Po ułożeniu naczyń, sprawdzić, czy ramię spryskujące obraca się bez przeszkód.

- Garnki i inne urządzenia kuchenne na których pozostają przypalone lub przylegaj ące mocno resztki jedzenia należy zamoczyć w wodzie z dodatkiem środka myjącego do zmywarek.

- Aby najlepiej umyć zastawę srebrną należy:

  a) opłukać ją natychmiast po posiłku, szczególnie jeśli używano jej z majonezem, jajkami, rybą, itd...;

  b) nie rozpryskiwać na niej środków myjących;

  c) nie pozostawiać jej w styczności z innymi metalami.

Jak oszczędzać

- Jeśli wykonujemy zmywanie pełnego załadunku należy umieścić naczynia zaraz po skończonym posiłku wkładając je etapami i ewentualnie włączając program ZIMNE PŁUKANIE aby zmiękczyć zabrudzenia i usunąć większe resztki miedzy jednym a drugim załadunkiem w oczekiwaniu na pełny cykl zmywania.

- W przypadku niezbyt silnego zabrudzenia naczyń lub małego stopnia wypełnienia koszyków należy wybrać program OSZCZĘDNY, postępując zgodnie ze wskazówkami zawartymi w liście programów.

Czego nie wolno zmywać

- Należy pamiętać, że nie wszystkie naczynia przystosowane są do zmywania w zmywarce, odradzamy wstawianie części wykonanych z materiałów termoplastycznych, pokrywek z rączką drewnianą lub z tworzywa, garnków z d rewnianymi rączkami, naczyń aluminiowych, z kryształu lub ze szkła ołowiowego, o ile nie jest to oddzielnie wskazane.

- Niektóre motywy dekoracyjne mają tendencję do blaknięcia, dlatego zalecamy zmyć kilkakrotnie jedną sztukę w zmywarce i dopiero po upewnieniu się, że nie następuje odbarwienie zmywać cały komplet.

- Ponadto zalecamy aby nie zmywać zastawy srebrnej razem z zastawą ze stali oksydowanej aby nie nastąpiła pomiędzy nimi reakcja chemiczna.

WAŻNE
Gdy kupujemy nowe naczynia należy zawsze upewnić się, czy można je zmywać w zmywarkach.

Zalecenia na zakończenie programu

- Aby uniknąć ewentualnych śladów kropli spadających z koszyka górnego, należy tuż po zmywaniu wyjmować w pierwszej kolejności koszyk dolny.

- Jeśli pozostawimy na jakiś czas naczynia w zmywarce należy lekko uchylić drzwiczki aby ułatwić krążenie powietrza i poprawić warunki wysychania.

CZYSZCZENIE NA ZEWNĄTRZ I KONSERWACJA ZMYWARKI

- Do mycia zewnętrzej strony zmywarki należy używać tylko szmatki zmoczonej ciepłą wodą, bez środków odtłuszczających i szorstkich.
- Zmywarka nie wymaga żadnej specjalnej konserwacji, gdyż zbiornik myjący jest samooczyszczający się.
- Należy okresowo, za pomocą wilgotnej gąbki, czyścić uszczelkę gumową w drzwiczkach aby wyeliminować ewentualne ślady odpadków lub środka do płukania.
- Aby w pełni zagwarantować usuwanie drobnych osadów wapienia lub brudu zaleca się dokonywać okresowo pełnego zmywania poprzez wlewanie na dno pojemnika szklanki octu i ustawienie programatora na zmywanie delikatne.
- Jeśli mimo normalnego czyszczenia płytki i filtru zauważamy, że naczynia lub garnki nie są wystarczająco dobrze zmyte lub wypłukane, należy sprawdzić czy otwory w obrotowych ramionach spryskujących **(Rys. A "5")** nie są zatkane.

Jeśli wymagają one czyszczenia należy dokonać tego w sposób następujący:

1. Aby zdjąć ramię górne należy obrócić ramieniem myjącym aż wpust ustawi się w pozycji ukazanej przez strzałkę **(Rys. 1b)**. Należy popchnąć je ku górze i utrzymując nacisk odkręcić obracając nim w kierunku zgodnym z kierunkiem ruchu wskazówek zegara **(Rys. 1) (aby je założyć należy powtórzyć te operację lecz obrócić w kierunku przeciwnym),** podczas gdy ramię dolne można zdjąć pociągając je po prostu ku górze **(Rys. 2)**;
2. Umyć ramiona obrotowe pod strumieniem wody usuwając odpadki zatykające dysze;
3. Na zakończenie operacji umieścić ramiona obrotowe ponownie w tej samej pozycji, pamiętając aby w przypadku ramienia górnego wpust znalazł się we właściwej pozycji, dokręcając go do oporu.

- Wanna zmywarki jak też wewnętrzna strona drzwiczek wykonane są ze stali nierdzewnej. Jeśli mimo to zauważymy plamy tlenków, to pochodzą one jedynie z nadmiernego występowania w wodzie soli żelaza.
- W celu usunięcia plam, zaleca się zastosować środek cierny o bardzo drobnej ziarnistości. Nie należy stosować substancji zawierających chlor ani druciaków.

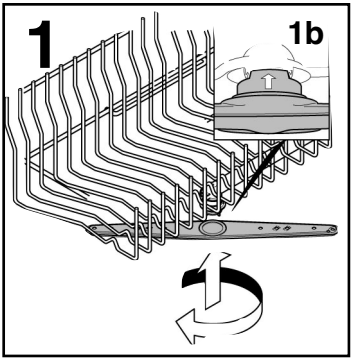

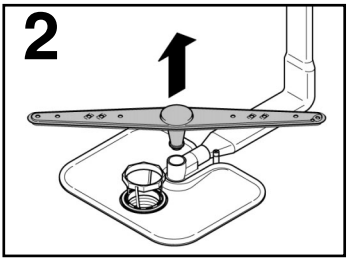

PO UŻYCIU

Po każdym zmywaniu należy zamknąć kurek doprowadzający wodę aby odciąć zmywarkę od instalacji wodnej i przycisnąć przycisk Start/Stop, co zapewni odcięcie jej od zasilania elektrycznego.

Jeśli zmywarka ma pozostawać przez dłuższy czas bezczynna, konieczne jest wykonanie następujących czynności:

1. Wykonać program zmywania bez ładowania naczyń, lecz ze środkiem myjącym, co pozwoli odtłuścić maszynę.
2. Wyjąć wtyczkę z gniazdka sieciowego.
3. Zamknąć kurek wejściowy wody.
4. Wypełnić odpowiedni pojemnik środkiem do płukania.
5. Pozostawić drzwiczki uchylone.
6. Pozostawić czyste wnętrze zmywarki.
7. Jeśli maszyna pozostawiona jest w pomieszczeniu, w którym temperatura jest niższa niż 0°C, woda pozostała w przewodach może zamarznąć. Dlatego też należy doprowadzić temperaturę otoczenia do wartości wyższej od 0°C i poczekać około 24 godzin na ponowne uruchomienie maszyny.

OPIS PANELU STERUJĄCEGO

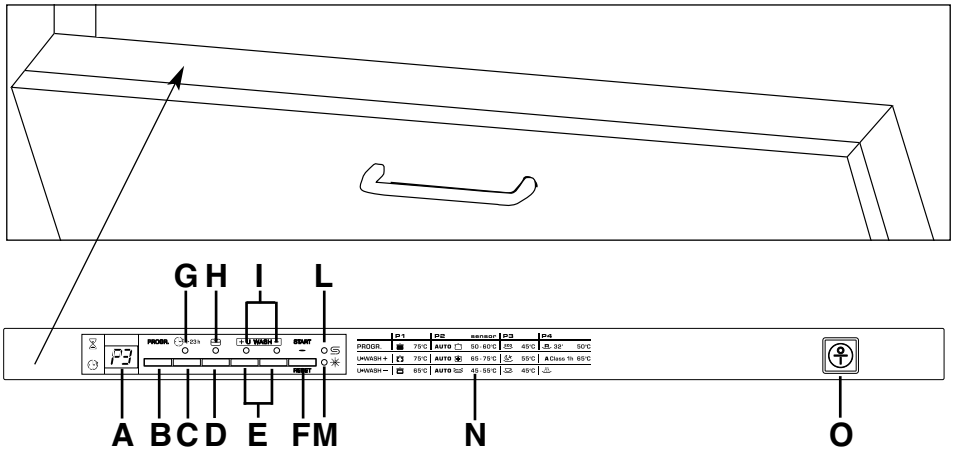

A **WYŚWIETLACZ ELEKTRONICZNY**

B **Przycisk "WYBÓR PROGRAMU"**

C **Przycisk "OPÓŹNIONY START"**

D **Przycisk opcji "ALL in 1"**

E **Przyciski "STOPIEŃ ZABRUDZENIA"**

F **Przycisk "START"/"RESET"**

G **Kontrolka "OPÓŹNIONY START"**

H **Kontrolka "WYBÓR OPCJI"**

I **Kontrolki "STOPIEŃ ZABRUDZENIA"**

L **Kontrolka "BRAK SOLI"**

M **Kontrolka "BRAK ŚRODKA WYBŁYSZCZAJĄCEGO"**

N **Opis programów**

O **Przycisk "WŁĄCZ/WYŁĄCZ"**

WYMIARY	
Szerokość x Wysokość x Głębokość (cm)	59,8 x 82 ÷ 90 x 55
Wysokość przy otwartych drzwiczkach (cm)	117

DANE TECHNICZNE	
Ilość nakryć (EN 50242)	15
Pojemność wraz z garnkami i talerzami	dla 9 osób
Dopuszczalne ciśnienie instalacji wodnej (MPa)	Minimum 0,08 - Maksimum 0,8
Moc bezpieczników / Maksymalna pobierana moc / Napięcie	Patrz tabliczka znamionowa

ZUŻYCIE (programy podstawowe)*

Program	Energia (kWh)	Woda (L)
INTENSYWNY	2,03	20
UNIWERSALNY	1,43	14
ECO	0,83	10
SZYBKI 32 min.	0,73	9

Zużycie energii w trybie wyłączenia i trybie czuwania: 0,30 W / 0,45 W

* Wartości zmierzone w laboratorium zgodnie z Europejską Normą EN 50242 (podczas codziennego użytkowania mogą wystąpić różnice).

WYBÓR PROGRAMÓW I FUNKCJE SZCZEGÓLNE

Przyciski "STOPIEŃ ZABRUDZENIA"

+ U·WASH −

Te przyciski umożliwiają zmianę intensywności zmywania w zależnosci od stopnia zabrudzenia naczyń poprzez zmianę czasu trwania i temperatury cyklu zmywania.
Przyciskając **+** intensywność zmywania jest zwiększana, przyciskając **−** zmniejszana, ze znacznym zmniejszeniem czasu zmywania.
Połączenie tych przycisków z 4 programami podstawowymi daje nam dodatkowych 8 programów zmywania.

WAŻNE
Po właczeniu zmywarki na wyświetlaczu pojawi się ostatnie ustawienie "STOPNIA ZABRUDZENIA".

Ustawianie programów

- Otworzyć drzwiczki zmywarki i włożyć do niej naczynia przeznaczone do mycia.
- Wcisnàć przycisk **"WŁĄCZ/WYŁĄCZ"**. Na wyświetlaczu pojawią się dwa myślniki.
- Wybrać program wciskając przycisk **"WYBÓR PROGRAMU" ("PROGR.").**
- Ewentualnie ustawić **"STOPIEŃ ZABRUDZENIA"** za pomocą odnośnego przycisku.
- W razie potrzeby należy wcisnąć przycisk opcji (zaświeci się odpowiednia lampka sygnalizacyjna).

  Opcję można włączyć lub wyłączyć W CZASIE jednej minuty od uruchomienia programu.

- Wcisnąć przycisk **"START"**.
  Wyświetlacz pokazuje czas trwania programu pokazując kolejno godziny i minuty [Np: 1 h (1 godz.) / 25 (25 minut).
- Zamknąć drzwiczki. Po sygnale dźwiękowym program automatycznie zaczyna pracę.

W CZASIE jednej minuty od uruchomienia programu możliwa jest zmiana cyklu zmywania za pomocą przycisku "WYBÓR PROGRAMU" (możliwa jest też zmiana ustawienia "STOPNIA ZABRUDZENIA").

Programy “AUTOMATYCZNE”

Zmywarka jest wyposażona w czujnik brudu, który “analizuje” mętność wody podczas faz programów **"AUTOMATYCZNYCH" (patrz wykaz programów)**. Dzięki temu czujnikowi parametry cyklu zmywania są automatycznie dopasowywane na podstawie rzeczywistej ilości brudu na naczyniach. Stopień zmętnienia wody zależy bowiem od ilości brudu na naczyniach. W ten sposób uzyskuje się lepsze wyniki zmywania, przy jednoczesnym zmniejszeniu zużycia wody i energii.

Programy “IMPULSY”

Programy “IMPULSY” wykorzystują technikę zmywania na impulsy, która zmniejsza żużycie wody i energii, hałas a przy tym zwiększa skuteczność zmywania.

WAŻNE
Działanie przerywane pompy zmywania NIE jest sygnałem złego funkcjonowania, ale jest cechą charakterystyczną zmywania na impulsy świadczącą o prawidłowym działaniu zmywarki.

Przerwanie programu

Odradzamy otwieranie drzwiczek podczas trwającego programu, szczególnie w fazie środkowej zmywania oraz w trakcie ostatniego płukania na gorąco. Jednakże, gdy podczas pracy zmywarki drzwiczki zostaną otwarte (w celu na przykład dodania naczyń do zmywania), program zmywania automatycznie wyłączy się (a na wyświetlaczu będzie migotać czas pozostały do zakończenia cyklu).
Po ponownym zamknięciu drzwiczek, ***bez wciskania żadnego przycisku***, urządzenie wznowi pracę w tym punkcie cyklu, w którym zostało zatrzymane.

UWAGA!
Jeśli otworzymy drzwiczki gdy zmywarka jest w trakcie suszenia, włączy się sygnał akustyczny ostrzegający, że cykl się jeszcze nie zakończył.

Zmiana programu w trakcie pracy zmywarki

Aby zmienić lub anulować wykonywany aktualnie program, należy postępować w następujący sposób:

- Otworzyć drzwiczki.
- Trzymać wciśnięty przez co najmniej **5** sekund przycisk **"RESET"**. Na wyświetlaczu pojawi się **"00"** i rozlegnie się kilka sygnałów akustycznych.
- Bieżący program zostanie skasowany. Na wyświetlaczu pojawią się dwa myślniki.
- W tym momencie możliwe będzie nastawienie nowego programu.

UWAGA!
Przed uruchomieniem nowego programu należy upewnić się, czy środek do zmywania nie został już pobrany. Jeśli w pojemniku brakuje środka do zmywania, należy go uzupełnić.

W przypadku przerwania dopływu energii elektrycznej zmywarka przechowa w pamięci wykonywany program, który w momencie przywrócenia dostawy energii elektrycznej zostanie wznowiony w punkcie, w którym był przerwany.

Zakończenie programu

Koniec programu jest oznajmiany sygnałem dźwiękowym (jeśli nie jest wyłączony), trwającym 5 sek., powtarzanym 3 razy z przerwami 30 sekundowymi.
Wówczas możliwe będzie wyjęcie umytych naczyń i wyłączenie zmywarki poprzez wciśnięcie przycisku **"WŁĄCZ/WYŁĄCZ"** lub też ponowne załadowanie zmywarki w celu dokonania następnego zmywania z wykonaniem opisanych wyżej kolejnych czynności.

Przycisk opcji

Przycisk "ALL in 1"

Ta opcja umożliwia zastosowanie detergentów łączonych “Wszystko w 1” (3 w 1/ 4 w 1/ 5 w 1, itd.)
Po wciśnięciu tego przycisku program wybrany zostaje zmodyfikowany dla optymalnego wykorzystania detergentów łączonych (ponadto są wyłączone kontrolki braku soli i nabłyszczacza).

UWAGA!
Po wyborze tego programu, opcja pozostanie aktywna (odpowiednia kontrolka bedzie zapalona) także w następnych programach zmywania. Opcję będzie można skasować tylko za pomocą ponownego wciśnięcia przycisku (wtedy zgaśnie odpowiednia kontrolka).

WAŻNE
Przy włączeniu tej opcji, czas trwania programu "SZYBKI" przedłuży się o około 10 min.

Przycisk "OPÓŹNIONY START" 1-23 h

Przycisk ten pozwala na zaprogramowanie rozpoczęcia czasu zmywania z opóźnieniem od 1 godz. do 23 godz.

Aby ustawić opóźniony start, należy postępować w następujący sposób:

- Nacisnąć przycisk **"OPÓŹNIONY START"** (na wyświetlaczu pokaże się napis **"00"**).

- Nacisnąć ponownie przycisk aby określić czas rozpoczęcia zmywania (każde naciśnięcia opóźnia start o 1 godz. aż do 23 godz). Kontrolka **"OPÓŹNIONEGO STARTU"** zapali się.

- W celu uruchomienia odliczania wcisnąć **"START"** (kontrolka **"OPÓŹNIONEGO STARTU"** zacznie migać).
  Po zakończeniu liczenia program uruchomi się automatycznie (kontrolka **"OPÓŹNIONEGO STARTU"** zgaśnie).

Jeśli chcemy upewnić się, jaki program wybraliśmy, należy wcisnąć przycisk **"WYBORU PROGRAMÓW"**.

Jeżeli chcemy anulować opóźniony start należy:

- Przytrzymać przez ponad **5** sekund przycisk **"RESET"**. Na wyświetlaczu pojawi się **"00"** i rozlegnie się kilka sygnałów akustycznych.

- Opóźniony start i wybrany program zostaną skasowane. Na wyświetlaczu pojawią się dwa myślniki.

- Jeżeli chcemy teraz uruchomić zmywarkę należy na nowo ustawić żądany program i ewentualne opcje tak jak to wyjaśniono w paragrafie **"USTAWIANIE PROGRAMÓW".**

Wyłaczenie sygnalizacji akustycznej KOŃCA PROGRAMU

Sygnalizacja akustyczna **końca programu** może być wyłączona w następujący sposób.

WAŻNE
Procedurę ustawiania należy zawsze zaczynać gdy zmywarka jest wyłączona.

1. Wcisnąć i przytrzymać przycisk **"WYBÓR PROGRAMU"** i równocześnie **włączyć** zmywarkę przyciskiem **"WŁĄCZ/WYŁĄCZ"** (rozlegnie się krótki sygnał).

2. Przytrzymać przycisk **"WYBÓR PROGRAMU"** przez co najmniej **15** sekund (w tym czasie rozlegną się **2** sygnały akustyczne).

3. Zwolnić przycisk przy **drugim** sygnale akustycznym (wyświetlacz pokaże **"b1"** che co oznacza że sygnalizacja jest włączona).

4. Wcisnąć ponownie ten sam przycisk (pojawi się **"b0"** co oznacza że sygnalizacja jest wyłączona).

5. Wyłączyć zmywarkę za pomocą przycisku **"WŁĄCZ/WYŁĄCZ"** dla zapamiętania nowego ustawienia.

W celu włączenia sygnalizacji końca programu należy powtórzyć tę samą procedurę.

Zapamiętanie ostatnio używanego programu

Funkcję pamiętania ostatnio używanego programu można aktywować w następujący sposób:

WAŻNE
Procedurę ustawiania należy zawsze zaczynać gdy zmywarka jest wyłączona.

1. Wcisnąć i przytrzymać przycisk **"WYBÓR PROGRAMU"** i równocześnie **włączyć** zmywarkę przyciskiem **"WŁĄCZ/WYŁĄCZ"** (rozlegnie się krótki sygnał).
2. Przytrzymać przycisk **"WYBÓR PROGRAMU"** przez co najmniej **30** sekund (w tym czasie rozlegną się **3** sygnały akustyczne).
3. Zwolnić przycisk kiedy rozlegnie się **TRZECI** sygnał akustyczny (na wyświetlaczu pojawi się **"A0"** informujący o wyłączeniu funkcji zapamiętania).
4. Wcisnąć ponownie ten sam przycisk (na wyświetlaczu pojawi się **"A1"** informujący o włączeniu funkcji zapamiętania).
5. Wyłączyć zmywarkę za pomocą przycisku **"WŁĄCZ/WYŁĄCZ"** dla zapamiętania nowego ustawienia.

Wyłączenie funkcji pamiętania odbywa się za pomocą tej samej procedury.

UWAGA!
Aby nie dopuścić do nieumyślnego włączenia układu zabezpieczającego przed zalaniem nie zaleca się przesuwać ani przechylać zmywarki podczas jej działania.
W przypadku, w którym zachodzi konieczność przesunięcia lub przechylenia zmywarki należy sprawdzić wcześniej, czy zmywanie zakończyło się i czy w zbiorniku zmywarki nie pozostała woda.

Zmywarka może sygnalizować, poprzez informację na wyświetlaczu, cały szereg wadliwych działań.

AUTOMATYCZNE SYGNALIZOWANIE ANOMALII W PRACY ZMYWARKI

ANOMALIA	PRZYCZYNA	ŚRODEK ZARADCZY
Na wyświetlaczu pokazują się symbole E2, rozlega się sygnał dźwiękowy.	Brak wody (zamknięty kran dopływu wody).	Wyłączyć zmywarkę, otworzyć kran, ponownie wybrać program.
Na wyświetlaczu pokazują się symbole E3, rozlega się sygnał dźwiękowy.	Zmywarka nie odprowadza wody ze zbiornika.	Sprawdź, czy nie jest zagięty wąż odpływowy lub czy nie są zatkane syfon albo filtry. Jeśli nie ma uszkodzenia należy wezwać Serwis.
Na wyświetlaczu pokazują się symbole E4, rozlega się sygnał dźwiękowy.	Wyciek wody.	Sprawdź, czy nie jest zagięta wąż odpływowy lub czy nie są zatkane syfon albo filtry. Jeśli nie ma uszkodzenia należy wezwać Serwis.
Na wyświetlaczu pokazują się symbole E5, E6, E7, Ef lub EL wraz z krótkim sygnałem dźwiękowym	Uszkodzenie modułu elektronicznego.	Zachodzi konieczność wezwania technika serwisowego.
Na wyświetlaczu pokazują się symbole E8 lub Ei wraz z krótkim sygnałem dźwiękowym	Nie działa prawidłowo grzałka podgrzewająca wodę lub filtr jest zatkany.	Oczyścić płytkę filtra. Jeśli usterki nie udaje się wyeliminować, wezwac technika serwisowego.

WATERBLOCK

Zadaniem funkcji "Waterblock" jest dodatkowe zabezpieczenie zmywarki, szczególnie pod nieobecnść domowników. Funkcja „Waterblock" przerywa ewentualne wycieki wody, które mogłyby doprowadzić do zalania mieszkania, spowodowane niepoprawnym działaniem zmywarki lub rozerwaniem lub przecięciem węży gumowych, w szczególności węża zasilającego w wodę.

Ja działa "Waterblock"

Dno umieszczone pod zmywarką zbiera ewentualne wycieki wody i za pośrednictwem czujnika zamyka zawór bezpieczeństwa umieszczony pod kurkiem dopływu wody. W ten sposób nie dopuszcza się do wycieku wody na zewnątrz nawet przy otwartym kurku dopływowym.
Jeśli skrzynka zawierająca elementy elektryczne została uszkodzona należy natychmiast odciąć zasilanie w energię elektryczną.
Aby zapewnić idealne działanie zabezpieczenia skrzynka **"A"** z przewodem powinny być dołączone do kurka w sposób wskazany na **Rys. "1"**. Nie wolno przecinać przewodu zasilania w wodę, gdyż zawiera on części pod napięciem.
Jeśli długość przewodu nie pozwala na prawidłowe dołączenie, sam przewód należy zamienić na inny, o poprawnej długości. **Rys. 1**.

Niniejsza zmywarka wyposażona jest również w urządzenie zabezpieczające przed zalaniem, które w przypadku przekroczenia normalnego poziomu wody, w wyniku ewentualnej awarii, automatycznie blokuje dopływ wody i/lub uruchamia odprowadzenie jej nadmiaru.

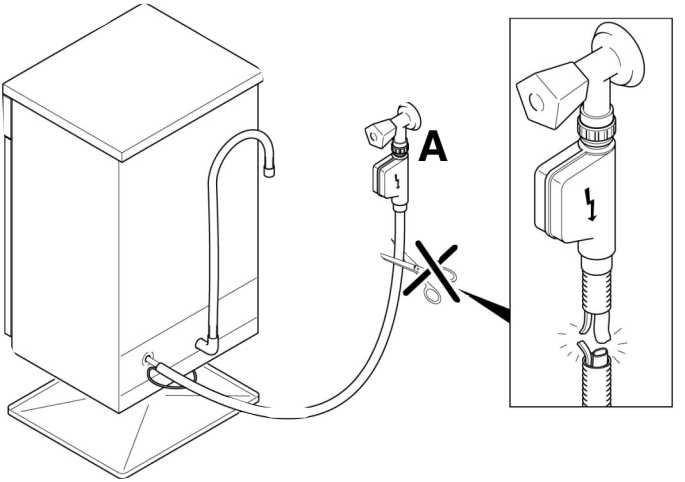

Rys. 1

LISTA PROGRAMÓW

Zmywanie z myciem wstępnym
Dla programów z myciem wstępnym zalecane jest dodanie dodatkowj ilości detergentu (max. 10 gramów) bezpośrednio do wnętrza zmywarki.

◆/(○) = DZIAŁANIE PROGRAMÓW "AUTOMATYCZNYCH" ZOSTAŁO ULEPSZONE DZIĘKI ZASTOSOWANIU CZUJNIKA BRUDU, KTÓRY POZWALA DOPASOWAĆ PARAMETRY ZMYWANIA DO STOPNIA ZABRUDZENIA NACZYŃ.

U•WASH +		Hygieniczny 75°C	Cylkl antybakteryjny, polecany do naczyń (nawet bardzo zabrudzonych), butelek dla niemowląt itp.
PROGR. P1		INTENSYWNY 75°C ■	Przeznaczony do zmywania mocno zabrudzonych naczyń i garnków.
U•WASH –		Szybki & wzmocniony 65°C ■	Do zmywania naczyń bardzo zabrudzonych.
U•WASH +		AUTO Uniwersalny plus 65-75°C ◆	Do zmywania codziennego. Dwa płukania końcowe gwarantują wysoką czystość.
PROGR. P2		AUTO UNIWERSALNY 50-60°C ◆ ■	Przeznaczony do zmywania naczyń i garnków codziennego użytku, normalnie zabrudzonych.
U•WASH –		AUTO Codzienny 45-55°C ◆ ■	Szybki program do naczyń normalnie zabrudzonych, do częstego stosowania przy normalnym załadunku.
U•WASH +		Nocny 55°C	Program maksymalnie cichy. Idealny do zmywania nocnego i korzystania z tańszych taryf energetycznych.
PROGR. P3	ECO	ECO 45°C ■	Program do naczyń normalnie zabrudzonych (najbardziej efektywny pod względem łącznego zużycia energii i wody dla tego rodzaju naczyń). **Program znormalizowany EN 50242.**
U•WASH –		Delikatny 45°C ■	Program przystosowany do zmywania naczyń delikatnych, zdobionych i z kryształu. Wskazany do zmywania naczyń w niewielkim stopniu zabrudzonych, za wyjątkiem garnków.
U•WASH +	A Class	Klasa A 1godz. 65°C	Przeznaczony do codziennego zmywania naczyń i garnków zaraz po użyciu normalnie zabrudzonych (Max. 8 kompletów).
PROGR. P4	R	SZYBKI 32 min. 50°C	Bardzo szybkie zmywanie wykonywane tuż po zakończeniu posiłku po podgrzaniu wody wskazane do zmywania naczyń dla 4/6 osób najwyżej.
U•WASH –		Mycie wstepne	Wstępne, krótkie zmywanie wykonywane rano lub w południe, kiedy chcemy przenieść główne zmywanie na okres po kolacji.

Czynności do wykonania					Przebieg wykonania programu						Czas zmywania w minutach	Funkcje dodatkowe	
Środek do zmywania wstępnego	Środek do zmywania	Czyszczenie filtrów i płytki	Kontrola środka wybłyszczającego	Kontrola zapasu soli	Zmywanie wstępne gorące	Zmywanie wstępne zimne	Zmywanie zasadnicze	Piewsze zimne płukanie	Drugie zimne płukanie	Płukanie gorące ze środkiem wybłyszczającym	Wodą zimną (15°C)* -Tolerancja ± 10%-	Przycisk "OPÓŹNIONY START"	Przycisk "ALL in 1"
●	●	●	●	●	○		75°C	○	○	○	140	TAK	TAK
●	●	●	●	●	○		75°C	○	○	○	130	TAK	TAK
●	●	●	●	●	○		65°C	○		○	85	TAK	TAK
●	●	●	●	●	○		65°C/ 75°C	○	(○)	○	115/ 125	TAK	TAK
	●	●	●	●		(○)	50°C/ 60°C	(○)		○	100/ 120	TAK	TAK
	●	●	●	●		(○)	45°C/ 55°C	(○)		○	70/ 80	TAK	TAK
	●	●	●	●		○	55°C	○		○	240	TAK	TAK
●	●	●	●	●		○	45°C			○	170	TAK	TAK
	●	●	●	●		○	45°C	○		○	85	TAK	TAK
●	●	●	●	●	○		65°C			○	60	TAK	TAK
	●	●	●	●			50°C			○	32	TAK	TAK
		●				○					5	TAK	

* PRZY ZMYWANIU W GORĄCEJ WODZIE CZAS POZOSTAŁY DO KOŃCA PROGRAMU DOSTOSOWUJE SIĘ AUTOMATYCZNIE W TRAKCIE WYKONYWANEGO PROGRAMU.

■ = Programy **"IMPULSY"** ◆ = Programy **"AUTOMATYCZNE"**

USUWANIE DROBNYCH USTEREK

Jeśli zmywarka nie działa, z pomocą wezwanego technika serwisowego wykonać następujące czynności sprawdzające:

NIEPRAWIDŁOWOŚCI	PRZYCZYNY	ŚRODKI ZARADCZE
1 - Maszyna nie działa dla żadnego programu	Źle wetknięta wtyczka sieciowa	Wetknąć wtyczkę
	Nie wciśnięty przycisk O/I (Start/Stop)	Wcisnąć przycisk Start/Stop
	Drzwiczki otwarte	Zamknąć drzwiczki
	Brak zasilania w energię	Sprawdzić
2 - Maszyna nie pobiera wody	Patrz przyczyny Nr 1	Skontrolować
	Zamknięty kurek z wodą	Otworzyć kurek
	Źle ustawiony programator	Ustawić poprawnie programator
	Zagięty przewód zasilający	Wyprostować przewód.
	Zatkany filtr przewodu zasilania w wodę	Oczyścić filtr umieszczony na zakończeniu przewodu zasilania w wodę
3 - Maszyna nie odprowadza wody	Zatkany filtr	Oczyścić filtr
	Zagięty przewód odpływowy wody	Wyprostować przewód.
	Nieprawidłowe przedłużenie przewodu odpływowego wody	Podczas przedłużania przewodu odpływowego postępować zgodnie z instrukcją
	Przewód odpływowy skierowany do rury w ścianie nie ma odpowietrzenia	Wezwać wykwalifikowanego technika
4 - Maszyna odprowadza wodę w sposób ciągły	Przewód w położeniu zbyt niskim	Unieść do 40 cm końcówkę przewodu odpływowego.
5 - Nie obraca się ramię obrotowe	Zbyt dużo środka myjącego	Zmniejszyć ilość środka myjącego. Zastosować specjalny środek myjący.
	Jakiś przedmiot przeszkadza w obrocie ramienia	Skontrolować
	Płytka filtrująca i filtr zatkane przez nieczystości	Oczyścić płytkę i filtr
6 - W zmywarkach elektronicznych bez wyświetlacza: jedna lub dwie kontrolki migają szybko.	Zamknięty kurek dopływu wody	Wyłączyć maszynę. Otworzyć kurek. Ponownie włączyć cykl prania

NIEPRAWIDŁOWOŚCI	PRZYCZYNY	ŚRODKI ZARADCZE
7 - **Naczynia są zmyte tylko częściowo**	Patrz przyczyny Nr 5	Skontrolować
	Dno garnków nie jest dokładnie umyte	Zbyt uporczywie przyczepione resztki jedzenia, które należy zdjąć przed zmywaniem w zmywarce
	Brzeg garnków nie jest dokładnie umyty	Lepiej ułożyć garnki
	Dysze ramion spryskujących częściowo zatkane	Zdemontować ramiona spryskujące odkręcając mocującą nakrętki mocujące zgodnie z kierunkiem ruchu wskazówek zegara i umyć je pod kranem.
	Naczynia nie są dobrze rozłożone	Nie układać naczyń zbyt ciasno
	Końcówka przewodu odpływowego zanurzona jest w wodzie	Końcówka przewodu odpływowego nie powinna dotykać powierzchni wody odprowadzanej.
	Środek myjący nie jest prawidłowo dawkowany, jest stary lub zbrylony.	Zwiększyć dawkę zależnie od stopnia zabrudzenia lub wymienić środek myjący.
	Korek pojemnika z solą nie jest dokładnie zakręcony.	Dokręcić do oporu.
	Wybrany program zmywania jest zbyt słaby.	Wybrać program bardziej skuteczny.
	Naczynia w koszyku dolnym nie są umyte.	Wyłączyć przycisk połowicznego załadunku.
8 - **Zmywarka nie pobiera detergentu lub pobiera go za mało**	Sztućce, talerze, garnki przesz kadzają w prawidłowym otwarciu pojemnika na detergent.	Załadować naczynia w zmywarce prawidłowo, uważając by nie przeszkadzały w otwieraniu się pojemnika na detergent.
9 - **Obecność białych plam na naczyniach**	Woda zasilająca jest szczególnie twarda.	Sprawdzić poziom soli i środka do płukania oraz wyregulować dawkowanie, jeśli nieprawidłowość utrzymuje się, poprosić Dział Serwisowy o interwencję.
10 - **Hałas podczas zmywania**	Naczynia uderzają o siebie.	Lepiej je rozmieścić w koszykach.
	Obrotowe ramiona myjące uderzają o naczynia.	Lepiej ułożyć naczynia.
11 - **Naczynia nie są dokładnie wysuszone**	Brak obiegu powietrza	Pozostawić drzwiczki maszyny uchylone po zakończeniu programu zmywania co poprawi warunki naturalnego wysychania.
	Brakuje środka nabłyszczającego.	Uzupełnić środek nabłyszczajacy.

Uwaga: Gdy jedna z cytowanych powyżej nieprawidłowości jest powodem złego zmywania lub niewystarczającego płukania, niezbędne jest ręczne zebranie brudów z naczyń gdyż operacja końcowa spowoduje wyschnięcie zabrudzeń, których kolejne zmywanie w zmywarce nie byłoby w stanie oczyścić. Jeśli złe działanie zmywarki utrzymuje się, należy zwrócić się do Działu Serwisowego podając nazwę modelu zmywarki, umieszczoną na tabliczce znamionowej znajdującej się po wewnętrznej stronie drzwiczek, w części górnej, lub na egzemplarzu gwarancji. Informacje te umożliwią dokonanie szybszego i skuteczniejszego serwisu.

Producent zrzeka się wszelkiej odpowiedzialności za błędy w druku niniejszej instrukcji. Ponadto zastrzega sobie prawo wprowadzania zmian które uzna za użyteczne bez pogorszenia podstawowych charakterystyk.

Vážený zákazníku, děkujeme

Děkujeme Vám, že jste si vybrali domácí spotřebič CANDY, kvalitní myčku nádobí, která zaručuje vysokou jakost, výborné užitné vlastnosti a spolehlivost.
CANDY vyrábí i další druhy domácích spotřebičů jako jsou automatické pračky, pračky se sušičkou, kombinované kuchyňské sporáky, mikrovlnné trouby, pečicí trouby a odsavače par, chladničky a mrazničky.
Požádejte Vašeho prodejce, aby Vás informoval o sortimentu těchto výrobků dovážených do České republiky.

ÚVOD

Přečtěte si pozorně tento návod k použití, neboť obsahuje důležité pokyny pro bezpečnou instalaci, používání a údržbu a také užitečné rady k dosažení nejlepších výsledků při používání této myčky.
Uschovejte tuto příručku pro případné další použití.

ZÁRUKA

Tento výrobek podléhá záručním podmínkám, ve lhůtách uvedených v záručním listu jimž je opatřen.

Potvrzení o záruce musíte uschovat, náležitým způsobem vyplněné, aby mohlo být předloženo v místě autorizovaného servisniho střediska, v případě nutnosti zásahu, společně s daňovýn dokladem, vydaným prodejcem ve chvíli nákupu.

OBSAH

Bezpečnostní upozornění	str. 32
Instalace	str. 33
Zařízení na změkčování vody	str. 36
Dávkování soli	str. 37
Usazení horního koše	str. 38
Ukládání nádobí	str. 39
Informace o laboratorním testování	str. 41
Vkládání prášku	str. 42
Druhy mycích prášků	str. 43
Plnění leštidla	str. 44
Čistění filtru	str. 45
Všeobecné pokyny	str. 46
Čistění a údržba	str. 47
Popis ovládacích prvků	str. 48
Technické údaje	str. 48
Výběr programu a jednotlivých funkcí	str. 49
Bezpečnostní system proti pretečení (water block)	str. 53
Tabulka mycích programů	str. 54
Vyhledání drobných závad	str. 56

Obr. A

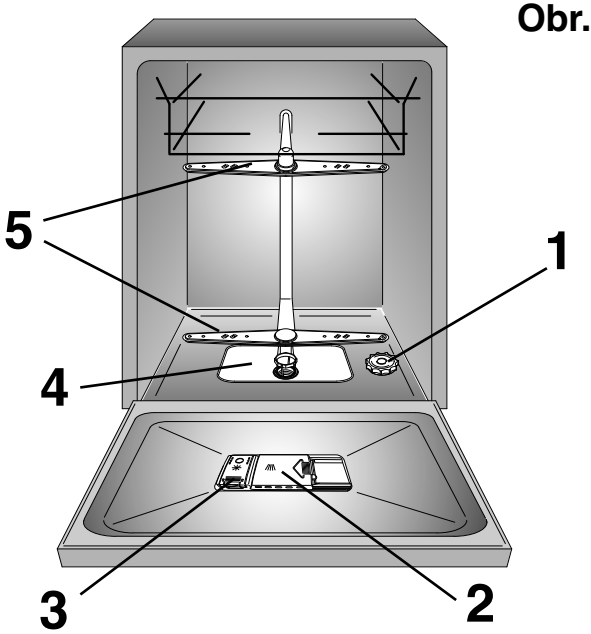

Přečtěte si pozorně tento návod k použití, neboť obsahuje důležité pokyny pro bezpečné používání, údržbu a také užitečné rady k dosažení nejlepších výsledků při používání této myčky nádobí.

Uschovejte tuto příručku pro případné další použití.

BEZPEČNOSTNÍ UPOZORNĚNÍ

Dodržujte tato základní bezpečnostní pravidla, která jsou platná pro jakékoliv domácí spotřebiče.

Instalace

- Zkontrolujte, zda zástrčka přívodní šňůry je stejného typu jako zásuvka rozvodu elektrického proudu. Pokud tomu tak není, je nutné provést její výměnu kvalifikovanou osobou za správný typ. Zároveň ověřte, zda přívodní kabel k zásuvce je dostatečně dimenzován na celkový příkon spotřebiče.
- Překontrolujte, zda není poškozena přívodní šňůra ke spotřebiči.
- Všeobecně se nedoporučuje používání adapterů, vícenásobných odbočovacích zásuvek (rozdvojek) nebo prodlužovacích šňůr.
- Je-li nutné vyměnit přívodní šňůru, zavolejte některé z autorizovaných servisních středisek.

Bezpečnostní upozornění

- Nikdy se nedotýkejte zařízení mokrýma nebo vlhkýma rukama nebo nohama.
- Nepoužívejte spotřebič pokud jste bosí.
- Nevytahujte zástrčku ze zásuvky tahem za přívodní šňůru.
- Nevystavujte spotřebič působení vnějších vlivů (déšť, slunce atd.).
- Tento spotřebič není určen pro použití osobami (včetně dětí) s omezenými fyzickými , senzorickými nebo mentálními schopnostmi, nebo bez zkušeností a znalostí spotřebiče, pouze pokud nejsou pod dohledem nebo poučené osobou odpovědnou za jejich bezpečnost.

  Zabraňte dětem, aby se hrály se spotřebičem.
- Voda vypouštěna z myčky, nebo která zůstane po ukončení mycího programu na nádobí, se nesmí pít.
- Nenechávejte otevřená dvířka v horizontální poloze, aby bylo zamezeno případnému nebezpečí (např. zakopnutí).
- Nelehejte nebo nesedejte na otevřené dveře myčky, mohlo by dojít k jejímu převržení.

POZOR!
Nože nebo jiné ostré či špičaté předměty musí být v koši otočeny špičkou dolů a nebo musí být položeny vodorovně.

Běžné použití

- Tento spotřebič je určený pro použití v domácnosti a podobných místech:

  - zaměstnanecké kuchyně v prodejnách, kancelářích a jiném pracovním prostředí;
  - na farmách;
  - klienty hotelu, motelu apod.;
  - v prostředí pro přípravu snídaně.

Jiné použití spotřebiče mimo domácnosti nebo na jiné než běžné použití, jako je komerční využití profesionály, není zahmuto ve výše uvedeném popisu použití.

Pokud se spotřebič používá nesprávně, může se zkrátit jeho životnost a uživatel může ztratit právo na záruku.

Jakékoliv poškození spotřebiče nebo jiná poškození a ztráty vyplývající z nesprávného použití spotřebiče jako domácího spotřebiče (i když se nachází v domácnosti) není výrobcem akceptováno.

- Myčka je určena pro umývání běžného kuchyňského nádobí. Předměty znečistěné petrolejem, nátěrovými hmotami, třískami oceli nebo železa, chemikáliemi způsobujícími korozi, louhy nebo kyselinami, nesmí být v myčce umývány.
- Jestliže je na rozvodu vody v domě instalováno centrální zařízení pro její změkčování, není nutné používat sůl ve změkčovači zabudovaném v myčce. Je vhodné zkontrolovat tvrdost vody za změkčovacím zařízením.

- Nože a příbory se nejlépe umyjí, když je do příslušného koše uložíte rukojeťmi dolů.
- Jestliže došlo k poruše nebo spotřebič správně nepracuje, vypněte ho, zastavte přívod vody a žádným způsobem do něj nezasahujte. Opravu může provádět pouze pověřený servisní mechanik a musí přitom používat originální náhradní díly. Jakékoliv porušení výše uvedených doporučení může vést ke snížení bezpečnosti spotřebiče.

Likvidace

- Myčka nádobí je vyrobena z recyklovatelného materiálu, proto ji můžete při likvidaci bez problémů odevzdat ve sběrně surovin.
- Pokud chcete myčku zlikvidovat, dbejte na to, aby byl odstraněn uzávěr dvířek, aby bylo zamezeno náhodnému uzavření dětí uvnitř myčky.
  Po odpojení myčky z elektrické zásuvky je důležité odřezat napájecí kabel.

INSTALACE

(Technické poznámky)

DŮLEŽITÉ
Při umístění myčky na koberec, překontrolujte, zda se tím neomezilo odvětrání jejího dna.

Zajistěte, aby zástrčka přívodní šňůry zůstala přístupná i po instalaci myčky.

Připojení k elektrické síti

Přístroj odpovídá bezpečnostním předpisům stanoveným příslušnými institucemi a je vybaveno třípólovou zástrčkou s uzemněním, které zabezpečuje kompletní uzemnění zařízení.

Před připojením domácího spotřebiče k elektrické síti se ujistěte:

1. že má zástrčka správné uzemnění;
2. že ampérometrická hodnota elektrického stykače odpovídá spotřebě označené na výrobním štítku domácího spotřebiče.

POZOR!
Zabezpečení domácího spotřebiče závisí i na správném uzemnění vaší elektrické sítě.

Pokud není elektrická síť správně uzemněna, dochází k lehkému průchodu proudu po kovových částech domácího spotřebiče, protože je přístroj vybaven filtrem proti rušení rádiových vln.

Výrobce se zříká jakékoliv zodpovědnosti za případné škody na věcech nebo za zranění osob, které jsou způsobeny nesprávným připojením k uzemnění.

Spotřebič odpovídá evropským směrnicím 73/23/CEE (Bezpečnostní směrnice – nízké napětí) a 89/336/CEE (Směrnice pro elektromagnetickou kompatibilitu), které byli nahrazené směrnicemi 2006/95/CE a 2004/108/CE a jejich pozdějšími změnami.

Připojení vody

DŮLEŽITÉ
Přístroj musí být připojen k přívodu vody pouze novými hadicemi, které jsou dodávány jako výbava přístroje. Staré hadice přívodu vody nesmí být znovu používány.

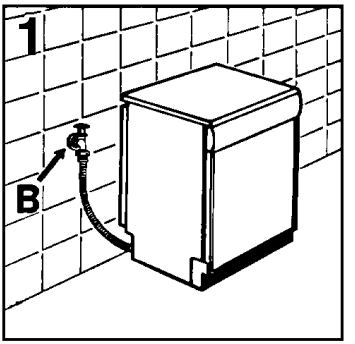

- Napouštěcí a výtoková hadice mohou být vedeny doleva nebo doprava.

DŮLEŽITÉ
Myčka může být připojena buď na studenou vodu nebo horkou vodu, pokud její teplota nepřekročí 60°C.

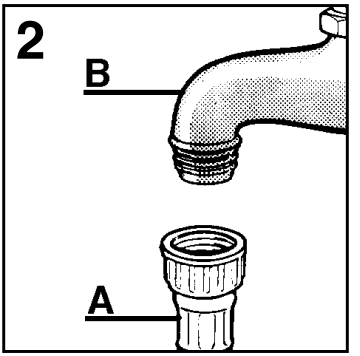

- Tlak vody musí mít minimální hodnotu 0,08 MPa a maximální hodnotu 0,8 MPa. Pokud bude tlak nižší, kontaktujte autorizované servisní středisko.

- Napouštěcí hadice musí být připojena k přívodnímu ventilu, aby bylo možné zastavit přívod vody v době, kdy myčka není v provozu **(obr. 1B)**.

- Myčka je vybavena přívodní hadicí vody s koncovkou se závitem 3/4" **(obr. 2)**.

- Přívodní hadice vody **"A"** musí být našroubována na kohoutek přívodu vody **"B"** pomocí koncovky 3/4", ujistěte se, že je koncovka řádně utažena.

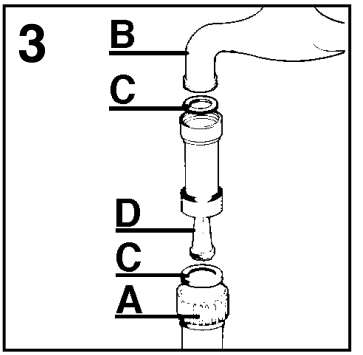

- Pokud je to nutné, může být přívodní hadice vody prodloužena až na 2,5 m. Pokud máte takový požadavek, kontaktujte autorizované servisní středisko.

- Pokud voda obsahuje vápenaté nebo písčité příměsi, doporučujeme použít vhodný filtr pro jejich zachycení. Ten můžete zakoupit v servisním středisku nebo ve specializovaných, prodejnách **(obr. 3)** objednávkové č. 9226085.
  Filtr **"D"** se vkládá mezi přívodní ventil 3/4 **"B"** a napouštěcí hadici **"A"**.
  Nezapomeňte vložit těsnicí kroužky **"C"**.

- Pokud je myčka připojována na nový rozvod vody, nebo na rozvod delší dobu nepoužívaný, nechejte několik minut odtékat vodu, než připojíte napouštěcí hadici. Zabráníte tím zanesení filtračního sítka u napouštěcího ventilu myčky vápenatými usazeninami nebo rzí.

Připojení vypouštěcí hadice

- Vypouštěcí hadici je nejvhodnější připojit na pevné odpadní potrubí **(obr. 4).**
  Dbejte na to, aby hadice nebyla nikde "přelomená".

- Odpadní potrubí by mělo být vyústěno nejméně 40 cm nad podlahou a musí mít vnitřní průměr nejméně 4 cm.

- Je vhodné, aby na tomto odpadním potrubí byl sifon k zamezení úniku pachu **(obr. 4X)**.

- Pokud je to nutné, může být vypouštěcí hadice prodloužena až na 2,5 m, její maximální výška od podlahy může však být nejvíce 85 cm.
  Pokud máte takový požadavek, kontaktujte servisní středisko.

- Vypouštěcí hadici můžete také zavěsit přes okraj dřezu pomocí přiloženého plastového oblouku. Konec hadice nesmí být ponořen do vody, aby nedošlo k jejímu zpětnému nasátí do myčky při jejím provozu **(obr. 4Y)**.

- Pokud instalujete spotřebič pod pracovní desku, oblouk vypouštěcí hadice musí být zavěšen na zdi v co nejvyšší poloze **(obr. 4Z)**.

- Zkontrolujte ještě, zda přívodní i vypouštěcí hadice nejsou nikde "přelomené".

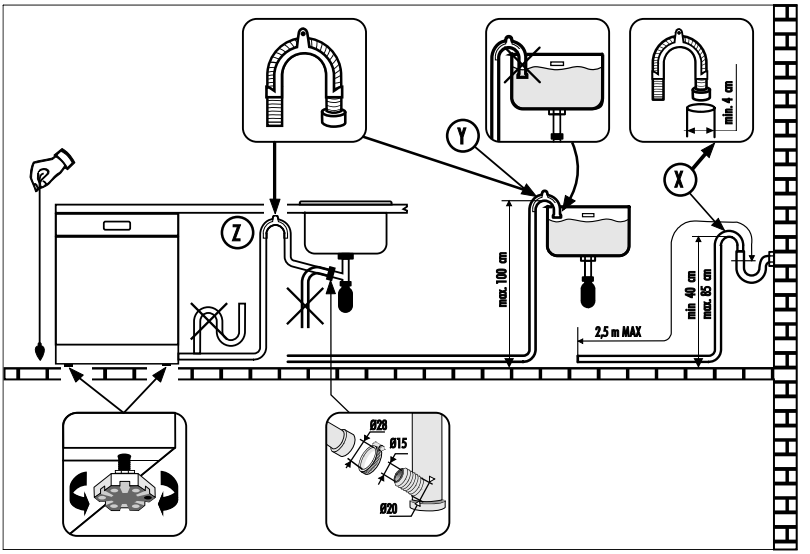

Otevírání dveří

Zasuňte ruku do otvoru a zatáhněte.
Pokud otevření dveří je prováděno za běhu myčky, zabezpečovací zařízení automaticky vypne veškeré funkce.

DŮLEŽITÉ
U myček, které správně fungují, neotevírejte dveře během chodu spotřebiče.

Zavření dveří

Zasuňte koše do myčky.
Překontrolujte, zda obě sprchovací ramena se mohou volně otáčet a nejsou omezována v pohybu uloženým nádobím, hrnci nebo příbory.
Zavřete dveře pouhým potlačením a přesvědčte se, že jsou řádně uzavřené.

ZAŘÍZENÍ NA ZMĚKČOVÁNÍ VODY

V závislosti na zdroji obsahuje voda různé množství vápence a minerálů, které se usazují na nádobí a zanechávají na jeho povrchu bílé skvrny a šmouhy. Jak vysoká je přítomnost těchto minerálů ve vodě, tak velká je její tvrdost. Myčky nádobí jsou vybaveny zařízením pro změkčování vody, které vyžadují ke své regeneraci speciální sůl. Takto změkčená voda je pak v myčce používána pro mytí nádobí.
Stupeň tvrdosti vody Vám sdělí společnost, která zajišťuje její dodávku nebo si ji můžete nechat změřit.

Nastavení změkčovače vody

Změkčovač vody je schopen upravovat vodu o tvrdosti do 90°fH (francouzská stupnice) nebo 50°dH (německá stupnice tvrdosti vody) v 8 nastavitelných stupních.

Nastavení je uvedeno v následující tabulce.

Úroveň tvrdosti	Tvrdost vody		Použití regenerační soli	Nastavení změkčovače vody
	°fH (fran. stupnice)	°dH (německá stupnice)		
0	0-5	0-3	NE	d0
1	6-10	4-6	ANO	d1
2	11-20	7-11	ANO	d2
3	21-30	12-16	ANO	d3
*4	31-40	17-22	ANO	d4
5	41-50	23-27	ANO	d5
6	51-60	28-33	ANO	d6
7	61-90	34-50	ANO	d7

**** Změkčovací zařízení je ve výrobě nastaveno na 4. stupeň (d4), což vyhovuje požadavkům většiny uživatelů.***

Podle toho, do které kategorie tvrdosti patří vaše voda, nastavte hodnotu jejího změkčování následujícím způsobem:

DŮLEŽITÉ
Následující postup začněte VŽDY při vypnuté myčce.

1. Stiskněte tlačítko **"VOLBA PROGRAMU"** a zároveň **zapněte** myčku nádobí stisknutím tlačítka **"ZAPNOUT/VYPNOUT"** (uslyšíte krátký zvukový signál).
2. Stiskněte a držte tlačítko **"VOLBA PROGRAMU" nejméně po dobu 5 sekund** a pusťte jej až tehdy, když uslyšíte zvukový signál. Na displeji se zobrazí úroveň nastaveného odvápnění vody.
3. Opět stiskněte stejné tlačítko a zvolte si úroveň odvápnění vody, kterou požadujete: každým stisknutím tlačítka se zvýší hodnota o jeden stupeň. Po dosažení hodnoty "d7" ukazovatel přeskočí na úroveň "d0".
4. Vypněte myčku nádobí stisknutím tlačítka **"ZAPNOUT/VYPNOUT"**, čímž uvedete do činnosti nové nastavení.

POZOR!
Pokud byste z jakéhokoliv důvodu nedokázali dokončit postup, vypněte myčku stisknutím tlačítka "ZAPNOUT/VYPNOUT" a začněte od začátku (BOD 1).

DIGITÁLNÍ DISPLEJ

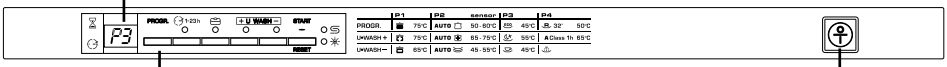

Tlačítko "VOLBA PROGRAMU"

Tlačítko "ZAPNOUT/VYPNOUT"

DÁVKOVÁNÍ SOLI

- Na dně myčky je zásobník na sůl, která regeneruje změkčovač.

- Používejte pouze speciální soli určené pro myčky nádobí. Jiné druhy solí obsahují malé množství nerozpustných částic, které by mohly dlouhodobým působením zhoršit účinnost změkčovače vody.

- K naplnění zásobníku musíte nejdříve odšroubovat jeho víčko na dně vany myčky.

- Plníte-li zásobník poprvé, je nutné nejdříve do zásobníku nalít vodu.
  Při plnění přeteče menší množství vody, pokračujte však v plnění, dokud zásobník není zcela plný. Po jeho naplnění očistěte vnitřní prostor od zbytku soli a znovu utáhněte víčko zásobníku.

- Po doplnění doporučujeme provést celý cyklus mytí, nebo program PŘEDMYTÍ. Do zásobníku se vejde asi 1,5 až 1,8 kg soli. Pro dobré výsledky mytí je nutné zásobník občas znovu naplnit solí. Spotřeba soli závisí na nastavení změkčovače podle tvrdosti vody. Čím je voda tvrdší, tím je větší spotřeba soli.

DŮLEŽITÉ
Po instalaci myčky zcela naplňte zásobník pro sůl a až poté přidejte vodu až pro kraj otvoru pro plnění zásobníku.

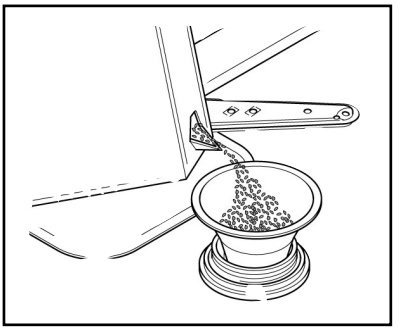

Indikátor náplně soli

Tento model myčky je vybaven kontrolkou na ovládacím panelu, která se rozsvítí, pokud je nutno provést doplnění soli.

DŮLEŽITÉ
Objeví-li se na nádobí bílé skvrny, je to obecně důkaz toho, že do zásobníku musí být doplněna sůl.

USAZENÍ HORNÍHO KOŠE

Jsou-li používány běžně talíře o větším průměru, to je 29 až 32,5 cm, uložte je do spodního koše až po usazení horního koše do jeho vyšší polohy. Postupujte přitom následovně:

1. Vyjměte horní koš;

2. Uchopte koš z obou stran a zvedněte ho směrem nahoru **(obr. 1)**;

Tímto způsobem se nesmí na koš ukládat nádoby s průměrem větším než 14 cm a není možno používat pohyblivých držáků ve vyklopené poloze.

ULOŽENÍ KOŠE DO SPODNÍ POLOHY:

1. Uchopte koš z obou stran a zvedněte ho lehce směrem nahoru **(obr. 2a);**

2. Pomalu lehce uložte koš **(obr. 2b)**.

POZNÁMKA: NIKDY NEZVEDEJTE NEBO NEUKLÁDEJTE KOŠ POUZE Z JEDNÉ STRANY (obr. 3).

Pozor:
Doporučujeme provést uložení koše před ukládáním nádobí.

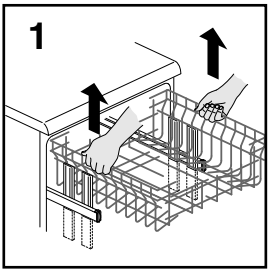

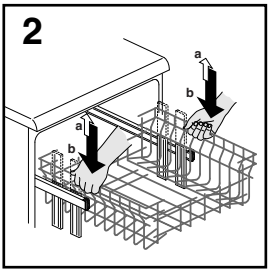

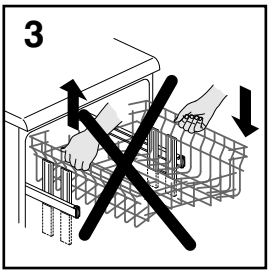

UKLÁDÁNÍ NÁDOBÍ

Používání horního koše

■ Horní koš je vybavený pohyblivými podstavci připevněnými k boční stěně, které lze umístit do 4 pozic.

■ Ve snížené pozici **(A-A1)** slouží podstavce pro šálky z kávy, dlouhé nože a vařečky.

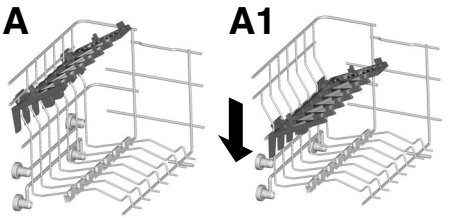

■ Ve zvýšené pozici **(B-B1)** podstavec umožňuje uložení rovných a hlubokých talířů (maximální průměr 19 cm).
Tyto jsou uspořádané do vertikální polohy s konkávní stranou dopředu, aby zůstal prostor mezi jednotlivými talíři a voda mohla volně odtékat.

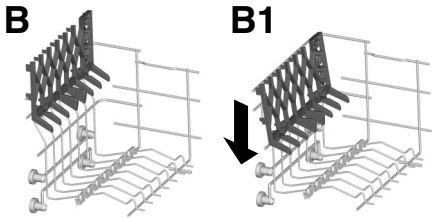

■ Velké talíře doporučujeme ukládat skřetem dopředu, aby se usnadnilo vsunutí koše do přístroje.

■ Horní koš byl navržený tak, aby nabídnul maximální flexibilitu použití a ukládají se do něj sklenice, šálky, talířky a malé nádobky.

Běžná denní náplň je zobrazena na **obr. 1** a **2**.

Horní koš (obr. 1)

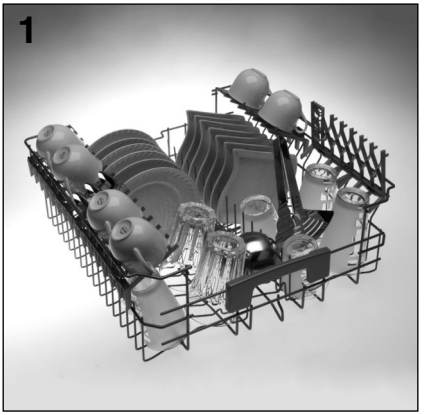

Horní koš (obr. 2)

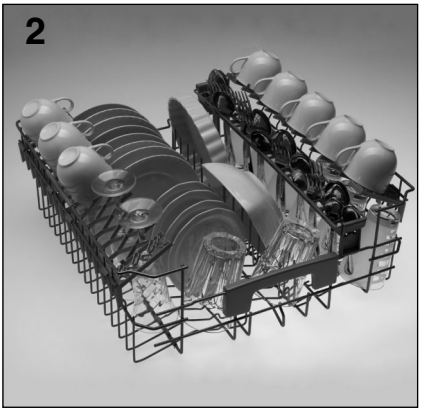

Používání spodního koše

■ Do spodního koše se ukládají hmce, pánve, mísy, salátové mísy, poklice, podnosy, hluboké a mělké talíře.

■ Příbor byste měli uložit madlem dolů v plastové nádobě umístěné na dně koše **(obr. 6)** Ujistěte se, zda nádobí nebrání otáčení ramen.

■ Spodní koš je uprostřed vybaven speciálním sklápěcím roštem **(obr. 3** a **4)**, který slouží k zajištění stabilní a optimální náplně nádobí i v případě, že má nádobí rozměry nebo tvary odlišné od běžných.

- POLOHA "**A**": pro náplň běžných talířů nebo pro náplň obsahující pouze hrnce, salátové mísy, atd.…

- POLOHA "**B**": pro talíře, které mají zvláštní tvar, i když jejich rozměry jsou běžné (velmi hluboké talíře, hranaté nebo bez okrajů, atd. …).

- POLOHA "**C**": pro mělké talíře, větší než běžné, nebo talíře se zvláštním tvarem (hranaté, šestihranné, oválné, talíře na pizzu, atd. …).

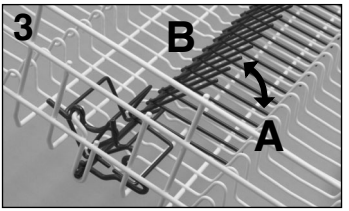

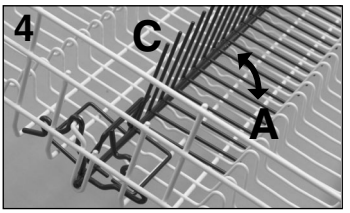

■ Malé talíře, jako dezertní, můžete ukládat i do spodního koše podle **obrázku 5**, se spodní stranou směrem ven **("B")**.
V případě běžných nebo velkých talířů musí být uložené ve vnitřní poloze **("A")**.

⚠ **POZOR!**
V případě, že malé talíře nebudou umístěny správně na podložky, může dojít k zablokování spodní rampy, protože bude narážet do přečnívajících talířů.

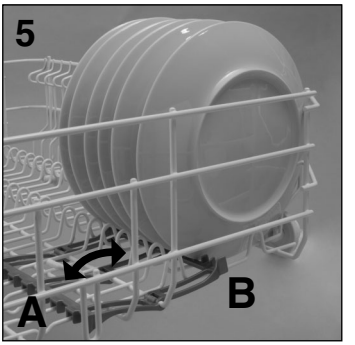

Běžná denní náplň je zobrazena na **obr. 6**.

Spodní koš (obr. 6)

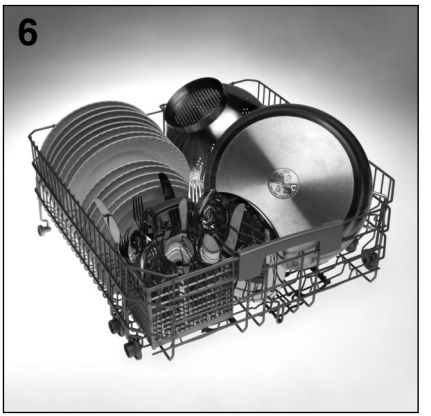

Správné a racionální ukládání nádobí je základem dobrých výsledků mytí.

DŮLEŽITÉ
Spodní koš je vybaven zarážkou, která zajišťuje bezpečné vytažení koše i pokud je zcela naplněn.
Pokud budete doplňovat sůl, nebo pokud budete provádět pravidelnou údržbu, je nutné koš zcela vyjmout.

Košík na příbory

Horní část koše na příbory může být vyjmuta, aby byly umožněny různé způsoby naplnění myčky.

Použití třetího koše

- Třetí koš je určený k uložení všech předmětů, které potřebují velký prostor, jakými je dlouhé, ploché nádobí. Pokud ve spodním koši nebudou tyto větší předměty, bude tam větší prostor a mohou se tam uložit i hmce a talíře.

- Ve třetím koši mohou být: kávové šálky, talířky, dezertní talířky nebo podnosy na zmrzlinu, nízké nádoby, sklenice na aperitiv a všechno, co se používá v kuchyni, příbory, nože a dlouhé lžíce, vidličky, naběračky, struhadla, a nástroje plochého tvaru z domácích spotřebičů (např. čepele mixéru).

POZOR!
Třetí koš není určený na volné ukládání příborů.
Jelikož tam není pevná podporná mřížka, může to způsobit, že předměty přepadnou do spodních košů.

- Pro co nejlepší výsledky mytí doporučujeme, abyste ukládali předměty konkávní stranou směrem dolů (např. talíře a mísy).

- Třetí koš lze snadno vytáhnout z myčky tak, že se odstraní bezpečnostní pojistka umístěna na koncích vodicích lišt.

- Třetí koš byl navržený tak, aby nabídnul maximální flexibilitu využití.
  Díky jeho rozdělení na tři skloněné části a tím, že tam nejsou pevné mřížky, lze do něj uložit různé kombinace: pouze šálky a talířky, pouze talíře a příbory, (vařečky, příbory) nebo smíšené nádobí.

Standardní denní uložení je znázorněné na **obr. 7**.

Třetí koš (obr.7)

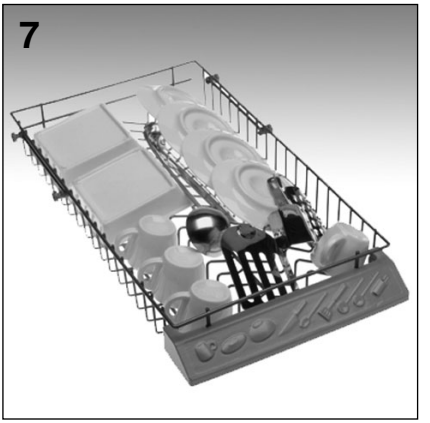

INFORMACE O LABORATORNÍM TESTOVÁNÍ

Potřebné informace k provedení srovnávacích testů a testů hlučnosti (podle normy EN) si vyžádejte na následující adrese:

testinfo-dishwasher@candy.it

V žádosti uveďte prosím model a sériové číslo myčky nádobí (viz výrobní štítek).

VKLÁDÁNÍ PRÁŠKU

Prášek

DŮLEŽITÉ
Je nutné používat pouze speciální mycí přípravky pro myčky nádobí, ať už práškové, tekuté, nebo ve formě tablet.

"CALGONIT" zajišťuje výborné výsledky mytí a je snadno dostupný.

Nevhodné přípravky (jako např. pro ruční mytí nádobí) neobsahují potřebné přísady pro použití v myčkách a neumožňují proto správnou funkci těchto spotřebičů. Závadou je i vysoká pěnivost přípravků pro ruční mytí.

Plnění zásobníku na mycí přípravek

Zásobník na mycí přípravky je na vnitřní stěně dveří **(obr. A"2")**.
Je-li víčko zásobníku zavřené, je nutné zmáčknout tlačítko **(A)**, aby se otevřelo. Na konci každého mytí zůstává víčko vždy otevřené a připravené pro další použití myčky.

POZOR!
Do spodního koše neskládejte nádobí do takové pozice, která by zamezovala otevření zásobníku, nebo by bránila uvolnění mycího prostředku do prostoru nyčky.

Množství mycího přípravku se dávkuje do zásobníku podle míry zašpinění umývaného nádobí a také podle druhu nádobí. Doporučujeme dávkovat 20÷30 g přípravku do přihrádky zásobníku pro mytí **(B)**.

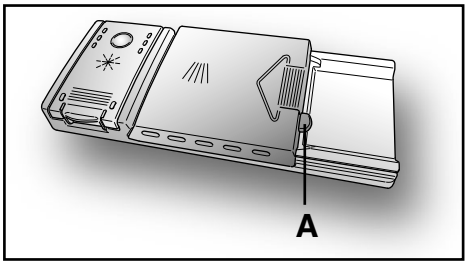

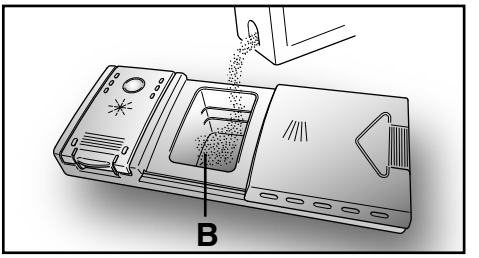

Po vložení mycího prostředku do zásobníku nejdříve uzavřete kryt, poté ho zasuňte **(1)** a nakonec na něj lehce zatlačte **(2)**, až bude slyšet jeho zaskočení.

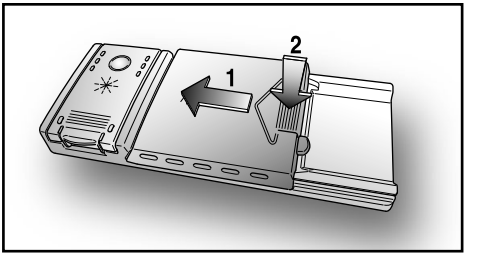

Protože nejsou všechny mycí přípravky stejné, pozorně přečtěte pokyny na jeho obalu. Rádi bychom vás upozornili, že malé množství mycího přípravku nezajistí dostatečně umytí nádobí, zatím co příliš veliké dávkování nejen že nezlepší výsledky mytí, ale je také zbytečným plýtváním.

DŮLEŽITÉ
Nepoužívejte nadměrné množství mycích přípravků, abyste zbytečně nezhoršovali stav životního prostředí.

DRUHY MYCÍCH PRÁŠKŮ

Mycí tableta

Mycí tablety od rozdílných výrobců mají rozdílnou dobu rozpouštění, proto nemusejí být v rychlých programech zcela účinné, vzhledem k tomu, že nedojde k úplnému rozpuštění tablety.
Pokud se používají tyto tablety, doporučuje se vždy nastavit delší program, tak aby se tablety dokonale rozpustily.

DŮLEŽITÉ
Pro dosažení dobrých výsledků mytí, MUSÍ být tablety umístěny v zásobníku na mycí prášek a NE přímo v myčce (vaně).

Mycí koncentrát

Prací koncentráty se sníženou zásaditostí a s přírodními enzymy, kombinované s pracími programy při 50°C mají menší škodlivý dopad na životní prostředí a jsou šetrnější k myčce i nádobí.
Mycí programy při 50°C byly navrženy tak, aby umožnily enzymům zcela rozpustit nečistotu. Při použití koncentrovaných mycích prostředků při programu 50°C dosáhnete tedy stejných výsledků jako při použití programu při 65°C bez použití koncentrovaných mycích prostředků.

Kombinované tablety

Tablety, které obsahují také leštidlo, musí být vloženy do zásobníku pro mytí. Zásobník na leštidlo musí být prázdný (pokud není, dříve než použijete kombinované tablety, nastavte dávkovač leštidla na minimální dávku).

Kombinované čistící prostředky "ALL in 1"

Při každém použití kombinovaného čistícího prostředku “ALL in 1” (“3 in1” / “4 in 1” / “5 in 1”, apod.), u kterého by použití soli a/nebo leštidla bylo zbytečné, pečlivě dodržujte následujíc varování:

- pozorně si přečtěte a dodržujte návod na použití a upozornění uvedená na balení kombinovaného mycího prostředku, který chcete použít;
- účinnost prostředků, které nahrazují použití soli závisí na tvrdosti vody, která je do myčky přiváděna. Zkontrolujte, zda tvrdost vody spadá do rozmezí, které je uvedeno na balení mycího prostředku.

V případě, že byste s tímto typem tablety nedosáhli uspokojivých výsledků, obraťte se na výrobce tablet.

Nesprávné použití těchto kombinovaných mycích prostředků by mohlo způsobit:

- ukládání vodního kamene (vápníku) jak v myčce, tak na nádobí;
- zhoršení kvality sušení nebo mytí nádobí.

DŮLEŽITÉ
Na reklamace, které by se mohly přímo týkat nesprávného použití těchto výrobků, se nevztahuje žádná z částí záruky.

Při používání tablet “ALL in 1” nevěnujte pozornost blikajícím kontrolkám soli a leštidla (pouze u některých modelů).

Pokud se objeví problémy při používání tablet, doporučujeme Vám, abyste se vrátili k tradičním výrobkům (sůl, leštidlo, prášek).

V tomto případě doporučujeme:

- naplňte zásobník na sůl a na leštidlo;
- spusťte běžný mycí cyklus bez nádobí.

V případě, že se vrátíte k tradičnímu způsobu mytí, bude zapotřebí několik mycích cyklů, než se systém odvápění vody vrátí k optimální hodnotě.

PLNĚNÍ LEŠTIDLA

Leštidlo

Tato přísada, která je automaticky přidávána při poslední fázi oplachování, umožňuje snadnější oplachování a zamezuje tvorbě skvrn a matných usazenin.

Plnění zásobníku pro lešticí přípravky

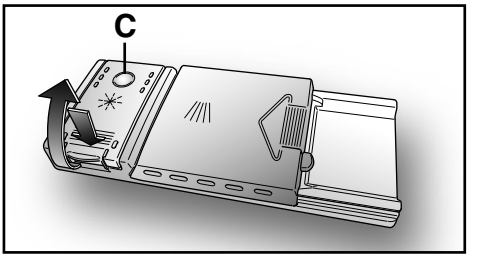

Na levé straně zásobníku pro mycí prostředek je zásobník pro lešticí prostředek, který zvyšuje lesk nádobí **(obr. A "3")**.
Kryt otevřete tak, že zatlačíte na zásobník a současně vytáhnete uzavírací západku směrem nahoru.
Pro oplachování používejte vždy pouze přísady vhodné pro automatické myčky.
Množství lešticího prostředku je možné zkontrolovat na optickém ukazateli **(C)**, který je umístěn na dávkovacím zásobníku.

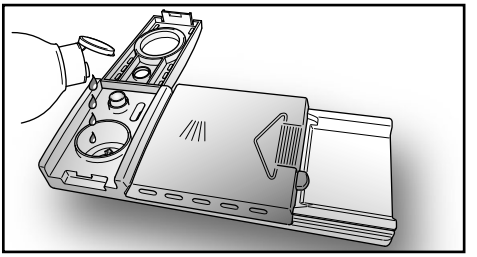

PLNÝ	PRÁZDNÝ
tmavý	světlý

Nastavení dávkování leštidla (od 1 do 6)

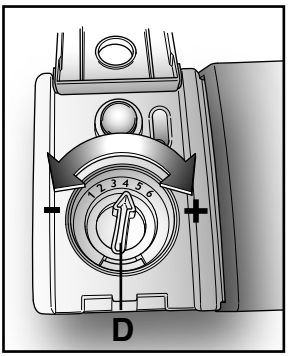

Ovladač **(D)** je umístěn pod krytem a je s ním možno otočit pomocí mince.
Doporučená poloha je **4**.
Pootočení na požadované nastavení lze provést pomocí mince. Doporučujeme nastavení na polohu 3. Vápník obsažený ve vodě ve značné míře vytváří šmouhy při sušení. Je proto nutné nastavit dávkování lešticího přípravku pro dosažení dobrých výsledků mytí. Jestliže se po skončení mytí vytvářejí na nádobí "pásky", snižte nastavení o jednu polohu. Jestliže se vytvářejí "bílé skvrny", zvyšte dávkované množství leštidla o jednu polohu.

ČISTĚNÍ FILTRU

Filtrační systém **(obr. A”4”)** se skládá z následujících částí:

filtrační košík k zachycení větších částic;

filtrační talíř nepřetržitě filtrující cirkulující mycí roztok;

mikrofiltr, který je umístěn pod filtračním talířem a zachytává nejemnější částice pro dosažení perfektního oplachu.

- Aby se vždy dosáhlo výborných výsledků mytí, je nutné po každém umytí nádobí zkontrolovat a vyčistit filtry.
- Vyjmutí filtrační jednotky provedete tak, že pootočte madlem košíku proti směru hodinových ručiček **(obr. 1)**.
- Pro snadnější čistění je centrální košík odnímatelný **(obr. 2)**.
- Vyjměte filtrační talíř **(obr. 3)** a celý ho opláchněte pod stříkající vodou. Je-li to nutné, použijte malý kartáček.
- **Mikrofiltr** je samočistící, jeho údržba je omezena na pouhou kontrolu každé dva týdny.
  V případě nutnosti ho opláchněte pod tekoucí vodou nebo pomocí jemného kartáčku. Po každém mytí doporučujeme překontrolovat filtrační košík a talíř, zda nejsou zanesené.

POZOR!
Po každém čistění filtrů prověřte, zda je vše správně namontováno zpět a jestli filtrační talíř je dobře usazen na dně myčky.

Přesvědčte se, zda centrální filtrační košík je správně zajištěn ve filtračním talíři pootočením ve směru hodinových ručiček. Pouze správně usazená filtrační jednotka může zabezpečit požadované výsledky tohoto spotřebiče.

DŮLEŽITÉ
Nikdy nepoužívejte myčku bez filtrů.

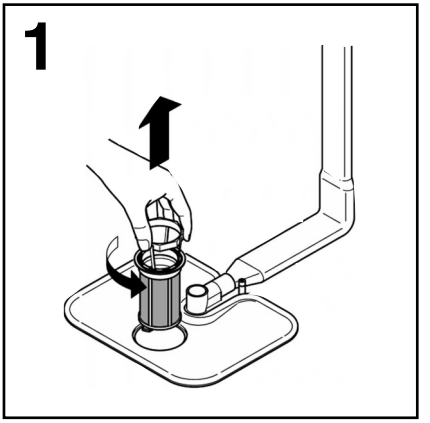

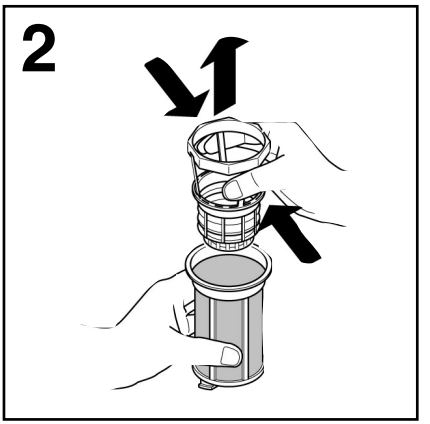

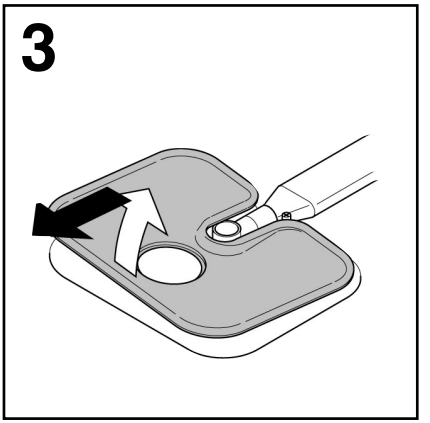

VŠEOBECNÉ POKYNY

Jak dosáhnout opravdu dobré výsledky mytí

- Před vložením nádobí do myčky odstraňte nejdříve různé zbytky jídla (kosti, skořápky, kousky masa nebo zeleniny, usazeninu kávy, slupky od ovoce, zubní párátka nedopalky cigaret atd.), které by mohly ucpat filtry, vypouštění vody a trysky ostřikovacích ramen a tím snížit účinnost mytí.
- Proto je vhodné nádobí se zbytky jídel opláchnout před vkládáním do myčky.
- Pokud hrnce a pekáče mají na sobě připálené nebo připečené zbytky jídel, je vhodné takové nádobí nejdříve nechat odmočit a odstranit hrubé nečistoty a pak teprve umývat v myčce.
- Ukládejte nádobí dnem vzhůru.
- Pokuste se uložit nádobí tak, aby se vzájemně nedotýkalo. Budete-li je pečlivě ukládat, dosáhnete lepších výsledků.
- Po uložení nádobí do myčky zkontrolujte, zda se mohou ramena volně otáčet.
- Hrnce a další nádobí, na kterých jsou místy připálené zbytky jídla, musí být předem odmočeny vodou s přídavkem mycího přípravku.
- Správné mytí stříbra:

  a) opláchněte stříbrné nádobí ihned po jeho použití, zejména když je znečistěné od majonézy, vajíček, ryb apod;

  b) nekropte nebo nesypejte mycí prostředek přímo na stříbrné nádobí;

  c) oddělujte stříbrné věci od ostatních kovů.

Jak dosáhnout úspor

- Jestliže chcete využít plně prostoru pro mytí nádobí v této myčce, opláchněte nádobí uložené po každém jídle programem "PŘEDMYTÍ". Tím dojde k odmočení zaschlých zbytků jídla a odstranění větších částic jídla z nově vloženého nádobí. Jakmile je myčka zcela naplněna, spusťte program pro hlavní mytí.
- Jestliže nádobí není hodně zašpiněné, nebo koše nejsou zcela plné, zvolte "EKONOMICKÝ PROGRAM", uvedený v tabulce programů v přiloženém návodu.

Co není vhodné k mytí

- Je nutné mít na paměti, že ne každé nádobí je vhodné k mytí v myčce. Doporučujeme, aby se myčka nepoužívala na nádobí vyrobené z termoplastických umělých hmot, na jídelní příbory s dřevěnými rukojeťmi, na hrnce u kterých jsou dřevěná ucha, výrobky z hliníku nebo křišťálového či broušeného skla, jestliže nejsou k mytí v myčce přímo určeny.
- Určitý druh dekorace na nádobí se může smýt. Proto je dobré do myčky vložit na zkoušku nejdříve jeden kus takového nádobí a pokud nedojde k poškození dekoru, pak teprve umýt celou sadu. Některé druhy dekorace na nádobí mohou být poškozeny teprve častým mytím v myčce.
- Při mytí takového nádobí doporučujeme zvýšenou opatrnost. Nedoporučujeme rovněž vkládat současně stříbrné příbory s nerezovými, aby nedošlo mezi nimi k chemické reakci.

DŮLEŽITÉ
Když kupujete novou jídelní soupravu nebo příbory, vždy se přesvědčte, zda jsou vhodné pro mytí v myčkách nádobí.

Užitečné rady

- Abyste zabránili skapávání vody po dokončení mycího cyklu z horního koše na nádobí ve spodním koši, vyjměte nejdříve spodní koš.
- Jestliže ponecháte nějakou dobu nádobí po umytí v myčce, nechte dveře pootevřené, aby se umožnila cirkulace vzduchu uvnitř myčky a urychlil se proces sušení.

ČISTĚNÍ A ÚDRŽBA

- Na čištění vnějšku myčky nepoužívejte rozpouštědla (odmašťující) ani brusné prostředky, ale pouze hadřík navlhčený ve vlažné vodě.
- Tato myčka nevyžaduje žádnou zvláštní údržbu, neboť vana je samočistící.
- Pravidelně čistěte těsnění dveří navlhčeným hadříkem, abyste odstranili všechny zbytky jídla a lešticího přípravku.
- Doporučujeme občas odstranit usazený vodní kámen tak, že provedete mytí bez uložení nádobí. Nalijte sklenici octu na dno vany a zvolte jemné mytí. Na českém trhu jsou k dostání i přípravky na čistění a odstranění vodního kamene u myčky.
- Jestliže i při pravidelném čistění filtrů zjistíte, že nádobí nebo hrnce nejsou dobře umyté nebo opláchnuté, zkontrolujte, zda trysky na sprchovacích ramenech jsou čisté **(obr. A "5")**.

Jsou-li ucpané, vyčistěte je následujícím postupem:

1. Horní rameno otočte tak, aby šipka na jeho plastové části byla proti vybrání v přívodu vody na spodní straně koše **(obr.1b)**. Rameno potlačte nahoru a pak otáčejte ve směru hodinových ručiček **(obr. 1)**. Po odšroubování rameno vyjměte. **Zpětnou montáž proveďte stejným postupem, ale otáčejte ramenem proti směru hodinových ručiček.** Spodní rameno snadno vyjměte potažením směrem nahoru **(obr. 2)**;
2. Opláchněte rotační ramena pod stříkající vodou, aby se odstranily všechny nečistoty usazené v tryskách ramen;
3. Po vyčistění vložte ramena na původní místo a horní za šroubujte až na doraz.

- Mycí vana i dveře jsou z nerezové oceli. Pokud by se na nich objevily skvmy způsobené oxidací, je to pravděpodobně způsobeno velkou koncentrací solí železa ve vodě.
- Pro odstranění těchto skvm doporučujeme použít jemný brusný přípravek; Nikdy nepoužívejte materiály na bázi chlóru, škrabky, drátěnky atd.

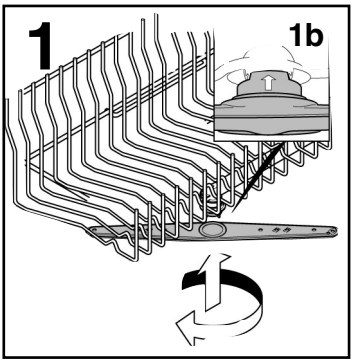

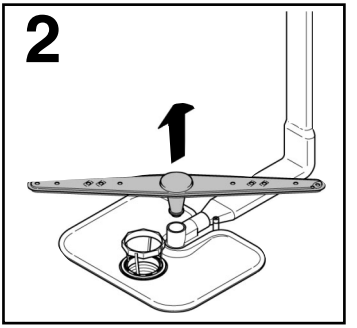

PO SKONČENÍ MYCÍHO PROGRAMU

Po skončení mytí je nutné zastavit přívod vody a vypnout spotřebič stisknutím tlačítka vypnutí/zapnutí do vypnuté polohy.

Pokud myčka nebude nějakou dobu používána, doporučujeme provést následující opatření:

1. Vypusťte veškerou vodu s mycími prostředky, aby se odplavily všechny usazeniny;
2. Vytáhněte přívodní šňůru ze zásuvky;
3. Uzavřete přívodní ventil vody;
4. Naplňte zásobník s lešticím přípravkem;
5. Nechejte dveře pootevřené;
6. Udržujte vnitřní prostor myčky v čistotě;
7. Jestliže je myčka uložena na místě, kde je teplota nižší než 0°C, všechna voda uvnitř hadic může zmrznout. Počkejte, až se teplota zvýší nad bod mrazu a pak nezapínejte myčku dříve, než za 24 hodin.

POPIS OVLÁDACÍCH PRVKŮ

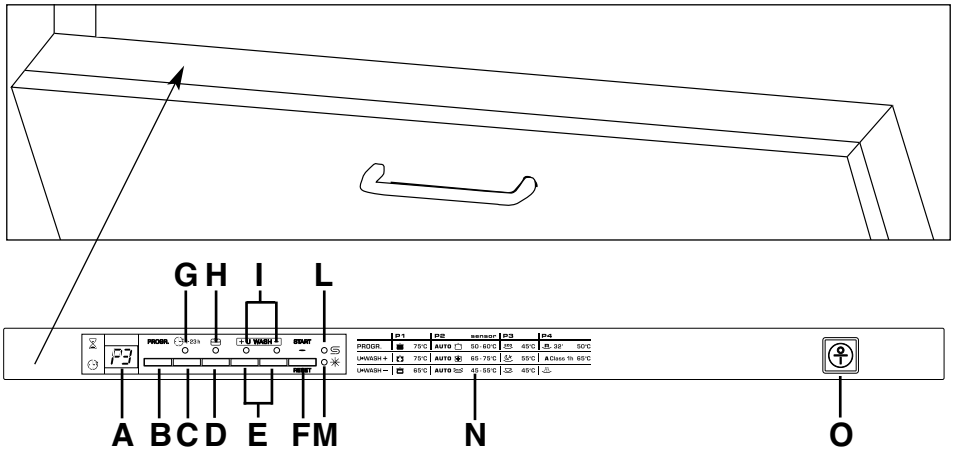

A **DIGITÁLNÍ DISPLEJ**

B **Tlačítko "VOLBA PROGRAMŮ"**

C **Tlačítko "ODLOŽENÝ START"**

D **Tlačítko doplňkových funkcí "ALL in 1"**

E **Tlačítka "ÚROVEŇ ZNEČIŠTĚNÍ"**

F **Tlačítko "START"/"RESET"** (spuštění/vynulování programu)

G **Kontrolka "ODLOŽENÝ START"**

H **Kontrolka "VOLBA DOPLŇKOVÝCH FUNKCÍ"**

I **Kontrolky "ÚROVEŇ ZNEČIŠTĚNÍ"**

L **Kontrolka "NEDOSTATEK SOLI"**

M **Kontrolka "NEDOSTATEK LEŠTÍCÍHO PŘÍPRAVKU"**

N **Popis programů**

O **Tlačítko "ZAPNOUT/VYPNOUT"**

ROZMĚRY	
Šířka x Výška x Hloubka (cm)	59,8 x 82 ÷ 90 x 55
Hloubka s otevřenými dveřmi (cm)	117

TECHNICKÉ ÚDAJE	
Náplň podle evropských norem (EN 50242)	15-ti dílná souprava
Kapacita nádobí včetně hmců	pro 9 osob
Tlak vody (MPa)	Min. 0,08 - Max. 0,8
Jištění / Maximální příkon / Připojovací elektrické napětí	Viz výrobní štítek

SPOTŘEBA (hlavní programy)*

Program	Energie (kWh)	Voda (L)
INTENZIVNÍ	2,03	20
UNIVERZÁLNÍ	1,43	14
ECO	0,83	10
RYCHLOPROGRAM 32'	0,73	9

Spotřeba energie ve vypnutém a pohotovostním režimu: 0,30 W / 0,45 W

* Hodnoty naměřené v laboratoři podle Evropské normy EN 50242 (v běžném použití jsou možné rozdíly).

VOLBA PROGRAMŮ A ZVLÁŠTNÍ FUNKCE

Tlačítka "ÚROVEŇ ZNEČISTĚNÍ"

+ U·WASH −

Tato tlačítka umožňují změnit intenzitu mytí, a to v závislosti od stupně znečištění nádobí, kdy se mění parametry doby trvání cyklu a teploty.
Stisknutím tlačítka **+** se zvyšuje intenzita mytí, stisknutím tlačítka **−** se snižuje intenzita mytí, čímž se výrazně sníží doba trvání cyklu.
Kombinací tlačítek se 4 programy můžete získat 8 dalších cyklů mytí.

DŮLEŽITÉ
Při zapnutí myčky nádobí se zobrazí naposledy zvolené nastavení "ÚROVNĚ ZNEČIŠTĚNÍ".

Nastavení Programů

- Otevřete dvířka a vložte nádobí.
- Stiskněte tlačítko **"ZAPNOUT/ VYPNOUT"** ⏻ . Displej zobrazí dvě pomlčky.
- Zvolte program stisknutím tlačítka **"VOLBA PROGRAMU" ("PROGR.").**
- Dle potřeby stisknutím příslušného tlačítka zvolte **"ÚROVEŇ ZNEČIŠTĚNÍ"**.
- Pokud chcete tuto funkci použít, zmáčkněte tlačítko doplňkové funkce (rozsvítí se odpovídající kontrolka).

Volbu lze aktivovat nebo deaktivovat DO jedné minuty od spuštění programu.

- Stiskněte tlačítko **"START"**.
  Na displeji se zobrazí doba trvání programu, přičemž se střídavě mění zobrazení hodin a minut [Např.: 1 h (1 hodina) / 25 (25 minut)].
- Uzavřete dvířka (po akustickém signálu, se program spustí automaticky).

DO jedné minuty od spuštění cyklu, stisknutím tlačítka "VOLBA PROGRAMU" je možná volba jiného programu (můžete změnit i nastavenou "ÚROVEŇ ZNEČIŠTĚNÍ").

"AUTOMATICKÉ" programy

Myčka je vybavena ***snímačem znečištění***, který je schopen zjistit znečištění vody během fází ***"AUTOMATICKÝCH"*** programů ***(viz seznam programů)***; díky tomuto zařízení jsou automaticky upravovány parametry cyklů praní podle skutečného znečištění nádobí. Stupeň znečištění vody se skutečně vztahuje ke znečištění nádobí. Tímto způsobem je zaručeno lepší mytí, je optimalizována spotřeba vody a energie.

Programy "IMPULSE"

Programy "IMPULSE" používají techniku mytí v impulzech, které snižuje spotřebu i hluk a zlepšuje výkony.

DŮLEŽITÉ
"Občasné" fungování mycího čerpadla NENÍ projevem špatného funkce, ale představuje zvláštní charakteristiku impulzního mytí. Je tedy znakem správného průběhu programu.

Přerušení programu

Nedoporučujeme otevírání dvířek během chodu program, zvláště uprostřed mytí a při závěrečném oplacování teplou vodou. Pokud tedy při spuštěném programu otevřete dvířka (např., pokud chcete přidat další nádobí), myčka se automaticky zastaví a na displeji bude blikat zbývající doba do ukončení cyklu.
Po uzavření dvířek, ***bez zmáčknutí jakéhokoliv tlačítka***, se cyklus znovu spustí od okamžiku, kdy byl přerušen.

POZOR!
Pokud dveře myčky otevřete ve fázi sušení, ozve se akustický signál jako upozornění, že cyklus ještě není ukončen.

Úprava spuštěného programu

Pokud chcete změnit nebo zrušit běžící program, postupujte následujícím způsobem:

- Otevřete dvířka.
- Zmáčkněte alespoň na **5** sekund tlačítko **"RESET"**. Na displeji se zobrazí **"00"** a zazní akustické signály.
- Probíhající program bude zrušený. Displej zobrazí dvě pomlčky.
- V tomto okamžiku je možné nastavit nový program.

POZOR!
Dříve, než spustíte nový program, je dobré se ujistit, že nebyl odstraněn čisticí prostředek; kdyby tomu tak bylo, obnovte dávkování v příslušné dávkovací nádobce.

V případě přerušení proudu, myčka nádobí uchovává paměť programu ve fázi, kdy došlo k přerušení a program bude opět pokračovat od tohoto místa, kde byl přerušen, jakmile bude obnovena dodávka elektrické energie.

Konec programu

Konec programu je signalizován akustickým signálem (pokud není vypnut), který trvá 5 sekund a opakuje se 3x v intervalech 30 sekund.
Poté je možné vyjmout umyté nádobí a vypnout myčku pomocí tlačítka **"ZAPNOUT/VYPNOUT"**, anebo je možné provést nové naplnění myčky pro další cyklus mytí.

Tlačítko doplňkových funkcí

Tlačítko "ALL in 1"

Tato volba umožňuje použití optimálních kombinovaných čistících prostředků "ALL in 1" ("3 in 1" / "4 in 1" / "5 in 1", apod.).
Stisknutím tohoto tlačítka se nastavený program mytí změní tak, aby kombinované čistící prostředky uvolnily své nejlepší účinky (kromě toho se deaktivují kontrolky nedostatku soli a leštidla).

POZOR!
Po volbě této funkce, zůstane funkce aktivní (po rozsvícení odpovídající kontrolky) i při následujících mycích programech a bude moci být odpojena (po vypnutí příslušné kontrolky) pouze po opětovném stisku tlačítka.

DŮLEŽITÉ
Při zařazení této funkce, je trvání "RYCHLOPROGRAM" prodlouženo o cca 10 minut.

Tlačítko "ODLOŽENÝ START" 1-23 h

Toto tlačítko umožňuje naprogramování spuštění cyklu mytí se zpožděním od 1 do 23 hodin včetně.

Pro nastavení odloženého startu mytí postupujte následujícím způsobem:

- Zmáčkněte tlačítko **"ODLOŽENÝ START"** (na displeji se zobrazí nápis **"00"**).
- Pro zvýšení doby zpoždění znovu zmáčkněte tlačítko (při každém zmáčknutí se zpoždění zvýší o jednu hodinu až po maximálně 23 hodin). Kontrolka **"ODLOŽENÝ START"** se rozsvítí.
- Pro spuštění odpočítávání zmáčkněte tlačítko **"START"** (kontrolka **"ODLOŽENÝ START"** začne blikat). Po ukončení odpočítávání se program automaticky spustí (kontrolka **"ODLOŽENÝ START"** se vypne).

Pokud chcete vidět nastavený program, zmáčkněte tlačítko **"VOLBA PROGRAMŮ"**.

Pokud chcete vynulovat odložený start, postupujte následujícím způsobem:

- Tlačítko **"RESET"** podržte stisknuté po dobu nejméně **5** sekund. Na displeji se zobrazí **"00"** a zazní akustické signály.
- Odložený start a zvolený program se anulují. Displej zobrazí dvě pomlčky.
- Poté, pokud chcete myčku spustit, je ***nutné*** znovu nastavit požadovaný program a eventuálně tlačítky zvolit doplňkové funkce tak, jak je uvedeno v odstavci ***"NASTAVENÍ PROGRAMŮ"***.

Vypnutí funkce zvukové signalizace KONCE PROGRAMU

Funkce zvukové signalizace **konce programu** může být vypnuta následujícím způsobem:

DŮLEŽITÉ
Následující postup začněte VŽDY při vypnuté myčce.

1. Stiskněte tlačítko **"VOLBA PROGRAMU"** a **zároveň** zapněte myčku nádobí stisknutím tlačítka **"ZAPNOUT/VYPNOUT"** (uslyšíte krátký zvukový signál).
2. Stiskněte a držte tlačítko **"VOLBA PROGRAMU" nejméně po dobu 15 sekund** (během této doby zaznějí **2** zvukové signály).
3. Tlačítko uvolníte v momentu, když uslyšíte **druhý** zvukový signál (na displeji se zobrazí **"b1"**, což značí, že zvonění je aktivní).
4. Opět stiskněte stejné tlačítko (zobrazí se **"b0"** což značí, že zvonění je neaktivní).
5. Vypněte myčku nádobí stisknutím tlačítka **"ZAPNOUT/VYPNOUT",** čímž uvedete do činnosti nové nastavení.

K opětovné aktivaci zvonění postupujte stejným způsobem.

Uložení naposledy použitého programu

Uložení naposledy použitého programu můžete provést následovně:

DŮLEŽITÉ
Následující postup začněte VŽDY při vypnuté myčce.

1. Stiskněte tlačítko **"VOLBA PROGRAMU"** a **zároveň** zapněte myčku nádobí stisknutím tlačítka **"ZAPNOUT/VYPNOUT"** (uslyšíte krátký zvukový signál).

2. Stiskněte a držte tlačítko **"VOLBA PROGRAMU" nejméně po dobu 30 sekund** (během této doby zazní **3** akustické signály).

3. Uvolněte tlačítko po zaznění **TŘETÍHO** akustického signálu (**"A0"** se zobrazí na displej pro indikaci zrušení uložení).

4. Stiskněte opet stejné tlačítko (na displeji se zobrazí **"A1"** pro indikaci, že uložení je zapnuté).

5. Vypněte myčku nádobí stisknutím tlačítka **"ZAPNOUT/VYPNOUT",** čímž uvedete do činnosti nové nastavení.

K deaktivaci uložení proveďte stejný proces.

POZOR!
Aby nedošlo k neočekávanému spuštění funkce pojistky proti přetečení doporučujeme Vám, abyste nehýbali a nenakláněli myčku nádobí během chodu.
V případě, že je nutné s myčkou pohnout, nebo ji naklonit, zkontrolujte nejdříve, zda je ukončen mycí cyklus a ve vaně myčky nezůstala žádná voda.

Myčka může na displeji signalizovat celou řadu funkčních závad.

AUTOMATICKÁ SIGNALIZACE ZÁVAD

ZÁVADA	PŘÍČINA	ODSTRANĚNÍ
Na displeji se zobrazí E2 spolu s krátkým akustickým signálem.	Chybí voda (je uzavřený přívod vody).	Vypněte myčku, otevřete kohout přívodu vody a znovu nastavte cyklus mytí.
Na displeji se zobrazí E3 spolu s akustickým signálem.	Spotřebič nemůže vypustit vodu z mycí vany.	Zkontrolujte, zda není zalomená hadice výpusti vody, zda není ucpaný sifon, anebo zda nejsou ucpány filtry. Pokud závada přetrvává, obraťte se na autorizovaný servis.
Na displeji se zobrazí E4 spolu s akustickým signálem.	Vytéká voda.	Zkontrolujte, zda není zalomená hadice výpusti vody, zda není ucpaný sifon, anebo zda nejsou ucpány filtry. Pokud závada přetrvává, obraťte se na autorizovaný servis.
Na displeji se zobrazí E5, E6, E7, Ef nebo EL s krátkým akustickým signálem.	Závada elektronického řízení.	Je nutno se obrátit na autorizovaný servis.
Na displeji se zobrazí E8 nebo Ei s krátkým akustickým signálem.	Topné těleso ohřevu vody nefunguje správně, anebo je ucpaný filtr.	Očistěte filtr. Pokud závada přetrvává, obraťte se na autorizovaný servis.

BEZPEČNOSTNÍ SYSTÉM PROTI PRETEČENÍ (WATER BLOCK)

Tento bezpečnostní systém byl navržen tak, aby zvýšil bezpečnost vašeho spotřebiče, zejména v době, kdy je zařízení v provozu bez dozoru obsluhy. Blokovací systém zabrání vyplavení bytu, které může být způsobeno buď špatnou funkcí spotřebiče, nebo prasknutím přívodní hadice.

Jak pracuje blokování přívodu vody

Sběrná nádržka, která je umístěna v podstavci spotřebiče, zachytí jakýkoliv únik vody. Pomocí čidla pak aktivuje uzavírací ventil umístěný na napouštěcí hadici našroubované k připojovacímu ventilu vody, který zastaví napouštění, i když je připojovací ventil plně otevřen. Protože krabička **"A"** s uzavíracím ventilem obsahuje elektrické součásti, je nutné z hlediska bezpečnosti ihned vytáhnout přívodní šňůru ze zásuvky. Správné napojení napouštěcí hadice s blokovacím systémem **"A"** k připojovacímu ventilu je znázorněno na **obr. 1**. Napouštěcí hadici nesmíte nikdy přeříznout, neboť jsou v ní umístěny vodiče pod elektrickým napětím. Je-li připojovací hadice krátká, musíte ji pro správné připojení spotřebiče nahradit delším provedením, které Vám může dodat servisní středisko.

Tato myčka je dále vybavena bezpečnostním zařízením proti přetečení vody, které, pokud voda v myčce překročí běžné množství, např., kvůli nesprávné funkci myčky, automaticky zablokuje přívod vody, anebo přebytečnou vodu vypustí.

Obr. 1

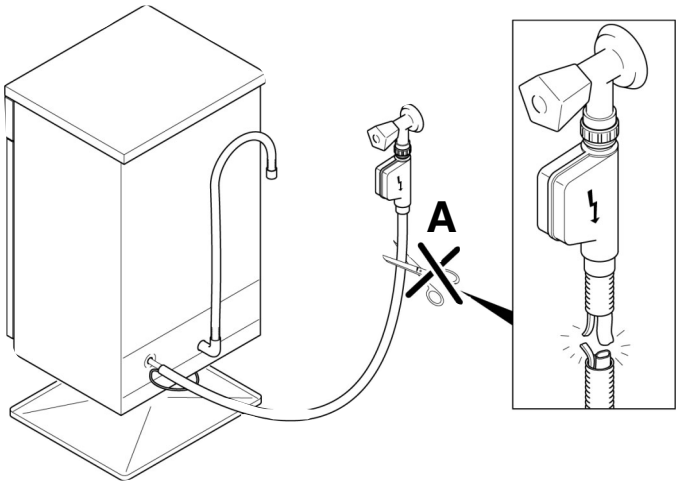

TABULKA MYCÍCH PROGRAMŮ

Mytí s předmytím
Pro programy s předmytím doporučujeme přidat další dávku čistícího prostředku (max. 10 g) přímo do myčky.

◆ /(○) = PRŮBĚH "AUTOMATICKÝCH" PROGRAMŮ JE OPTIMALIZOVÁN DÍKY FUNKCI SNÍMAČE ZNEČIŠTĚNÍ, KTERÝ UPRAVUJE PARAMETRY PRANÍ PODLE STUPNĚ ZNEČIŠTĚNÍ NÁDOBÍ.

U•WASH +		**Hygienické mytí 75°C**	Cyklus s aktibakteriálním účinkem, vhodný k mytí a dezinfekci nádobí (s odolnými usazeninami), kojeneckých láhví, apod.
PROGR. **P1**		**INTENZIVNÍ 75°C** ■	Vhodné při mytí hrnců a veškerého dalšího nádobí, silně znečištěného.
U•WASH –		**Intenzivní & Rychlý 65°C** ■	Vhodný k rychlému mytí silně znečištěného nádobí.
U•WASH +		**AUTO Univerzální plus 65-75°C** ◆	Vhodný k mytí každodenního nádobí. Dvě závěrečné fáze oplachování zaručí vysokou úroveň čistoty a hygieny.
PROGR. **P2**		**AUTO UNIVERZÁLNÍ 50-60°C** ◆ ■	Vhodné k mytí nádobí a hrnců normálně znečištěných.
U•WASH –		**AUTO Denní 45-55°C** ◆ ■	Rychlý cyklus pro běžně znečištěné nádobí, vhodný k častému mytí a běžné množství nádobí.
U•WASH +		**Noc 55°C**	Maximálně tichý program. Je ideální pro provoz v nočních hodinách při využití využívaní poplatků energie v slabém provozu.
PROGR. **P3**	ECO	**ECO 45°C** ■	Program pro běžně znečištěné nádobí (nejúčinější z hlediska spotřeby vody a energie). **Program dle normy EN 50242.**
U•WASH –		**Jemné mytí 45°C** ■	Vhodné k mytí nádobí křehkého, dekoratívního a skla. Tento program je vhodný také pro denní mytí nádobí málo znečištěného, s výjimkou hrnců.
U•WASH +	A Class	**A Třída 1h 65°C**	Vhodné ke každodennímu mytí, ihned po použití nádobí a hrnců běžně znečištěných (MAX 8 poklic).
PROGR. **P4**	R	**RYCHLOPROGRAM 32' 50°C**	Rychlé mytí pro nádobí, které bude umýváno ihned po jídle. Náplň myčky soupravou pro 4/6 osob.
U•WASH –		**Předmytí**	Krátké studené předmytí nádobí použitého ráno nebo v poledne, pokud chceme odložit mytí plné náplně až na večer.

Provedení kontroly					Průběh mycího programu						Prům.doba programu v min.	Tlačítka pro speciální funkce	
Mycí prostředek pro předmytí	Mycí prostředek pro hlavní mytí	Vyčištění filtrů	Kontrola leštícího prostředku	Kontrola soli v zásobníku	Horké předmytí	Studené předmytí	Hlavní mytí	První studený oplach	Druhý studený oplach	Horký oplach s přídavkem leštidla	Při studené vodě 15°C* (tolerance ±10%)	Tlačítko "ODLOŽENÝ START"	Tlačítko "ALL in 1"
●	●	●	●	●	○		75°C	○	○	○	140	ANO	ANO
●	●	●	●	●	○		75°C	○	○	○	130	ANO	ANO
●	●	●	●	●	○		65°C	○		○	85	ANO	ANO
●	●	●	●	●	○		65°C/ 75°C	○	(○)	○	115/ 125	ANO	ANO
	●	●	●	●		(○)	50°C/ 60°C	(○)		○	100/ 120	ANO	ANO
	●	●	●	●		(○)	45°C/ 55°C	(○)		○	70/ 80	ANO	ANO
	●	●	●	●		○	55°C	○		○	240	ANO	ANO
●	●	●	●	●		○	45°C			○	170	ANO	ANO
	●	●	●	●		○	45°C	○		○	85	ANO	ANO
●	●	●	●	●	○		65°C			○	60	ANO	ANO
	●	●	●	●			50°C			○	32	ANO	ANO
		●				○					5	ANO	

* PŘI NAPOUŠTĚNÍ HORKÉ VODY JE BĚHEM CHODU PROGRAMU AUTOMATICKY ZOBRAZOVÁN NA DISPLEJI ČAS ZBÝVAJÍCÍ DO KONCE MYCÍHO CYKLU.

■ = Programy "**IMPULSE**" ◆ = "**AUTOMATICKÉ**" programy

VYHLEDÁNÍ DROBNÝCH ZÁVAD

Pokud myčka nádobí nepracuje správně, proveďte nejdříve následující kontroly, než zavoláte autorizované servisní středisko:

ZÁVADA	PŘÍČINA	OPATŘENÍ
1 -Myčka vůbec nepracuje	Zástrčka přívodní šňůry není správně zasunuta do zásuvky	Připojte správně přívodní šňůru
	Tlačítko I/O není zapnuto	Zmáčkněte tlačítko
	Dveře jsou špatně zavřené	Zavřete dveře
	Přerušena dodávka elektrického proudu	Zkontrolujte pojistku pro zásuvku, nebo dodávku elektřiny
2 - Myčka nenapouští vodu	Viz příčiny č.1	Zkontrolujte
	Přívodní ventil vody je uzavřen	Otevřte přívod vody
	Volič programů není nastaven na správnou polohu	Otočte programátorem do správné polohy
	Napouštěcí hadice je “přelomená”	Odstraňte ostré ohyby z napouštěcí hadice
	Filtr na napouštěcí hadici není správně připojen, nebo je ucpaný	Zkontrolujte připojení filtru, vyčistěte ho
3 - Myčka nevypouští vodu	Filtrační systém je zanesen	Vyčistěte filtry
	Vypouštěcí hadice je “přelomená”	Narovnejte ostré ohyby na hadici
	Vnější vypouštěcí hadice nenísprávně připojena	Pozorně si přečtěte návod napřipojení vypouštěcí hadice
	Napojení na odpad vody je umístěno dole, místo ve správné výšce	Požádejte kvalifikovaného instalatéra o předělání odpadu
4 - Myčka vypouští vodu nepřetržitě	Poloha vypouštěcí hadice je příliš nízko	Zvedněte vypouštěcí hadici nejméně do výšky 40 cm nad podlahu
5 - Není slyšet otáčení sprchovacích ramen	Příliš velké množství mycího prostředku	Snižte dávku mycího prostředku a používejte vhodné prostředky
	Uložené nádobí brání otáčení ramen	Zkontrolujte
	Filtrační talíř a košík jsou silně zanešené nečistotami	Vyčistěte filtrační soustavu
6 - Pro elektronické přístroje bez displeje: jedna nebo více kontrolek rychle bliká	Připojovací ventil vody je uzavřen	Vypněte spotřebič, otevřte přívod vody, nastavte znovu mycí cyklus

ZÁVADA	PŘÍČINA	OPATŘENÍ
7 - **Nádobí je jen částečně umyté**	Viz příčiny č.5	Zkontrolujte
	Dno hmců není dobře umyto	Připálené zbytky jídla musí být před vkládáním hmců do myčky řádně odmočeny
	Okraje hmců nejsou dobře umyty	Uložte znovu hmce na doporučené místo
	Sprchovací ramena jsou ucpaná	Vyjměte sprchovací ramena dle dříve uvedeného postupu a řádně opáchněte pod tekoucí vodou
	Nádobí není správně uloženo	Neukládejte nádobí příliš těsně u sebe
	Konec vypouštěcí hadice je ponořen do vody	Konec vypouštěcí hadice musí být vždy nad hladinou vypouštěn vody
	Bylo dávkováno nesprávné množství mycího prostředku, mycí prostředek je starý a ztvrdlý	Zvyšte dávkování podle míry zašpinění nádobí, vyměňte mycí prostředek
	Zvolený mycí program není dostatečně účinný	Zvolte účinnější program
	Nádobí ve spodním koši není umyto	Vypněte tlačítko pro poloviční náplň
8 - **Mycí přípravek chybí nebo je odebrán jen částečně**	Příbory, talíře, hmce, atd … se kříží s otvíráním dvířek zásobníku mycího prostředku	Uložte nádobí tak, aby nebránilo otvírání dvířek zásobníku mycího prostředku
9 - **Výskyt bílých skvrn na nádobí**	Voda je příliš tvrdá	Zkontrolujte množství soli a leštidla v zásobnících a případně doplňte, pokud závada přetrvává zavolejte servisní středisko
10 - **Zvýšený hluk během mytí**	Uložené nádobí klepe o sebe	Uložte lépe nádobí do košů
	Otáčející se ramena narážejí na uložené nádobí	Uložte lépe nádobí
11 - **Nádobí není řádně usušené**	Nedostatečné proudění vzduchu	Nechejte po skončení mycího programu dveře pootevřené, aby mohlo nádobí řádně oschnout
	Chybí leštící přípravek	Použijte leštící přípravek

Poznámka:
Pokud nastane některá z uvedených situací a myčka neumyje řádně vložené nádobí, je nutné odstranit zbytky jídel ručně, neboť při závěrečném sušení znovu přischne a ani následující opakované mytí není schopné je odstranit.
Jestliže špatná funkce přetrvává, zavolejte autorizované servisní středisko a sdělte vždy typ spotřebiče a úplné výrobní číslo. Tyto údaje najdete na výrobním štítku na boku dveří myčky, nebo na záručním listě. Usnadníte a urychlíte tím provedení opravy.

Výrobce se omlouvá za případné tiskové chyby v tomto návodě k použití.
Dále si výrobce vyhrazuje právo provést potřebné změny na svých výrobcích, které nemají vliv na jejich základní charakteristiku.

Čestitamo!

Zahvaljujemo Vam što ste izabrali Candy kućanski uredjaj; kvalitetnu perilicu sudja koja jamči visoku učinkovitost i pouzdanost.
Candy proizvodi vrlo široki asortiman kućanskih uredjaja: perilice rublja, perilice/sušilice rublja, štednjake, mikrovalne pećnice, ugradne pećnice i ploče za kuhanje, hladnjake i ledenice.
Tražite od svog prodavača najnoviji i cjeloviti katalog Candy proizvoda.

Molimo da pažljivo pročitate upute sadržane u ovoj knjižici. Oni će Vam pružiti važne podatke ne samo glede sigurnog postavljanja, korištenja i održavanja perilice, već i kako postići najbolje rezultate u svakodnevnom rukovanju perilicom sudja.

Čuvajte pažljivo ovu knjižicu, jer će Vam ubuduće još trebati.

JAMSTVO

Prilikom kupnje uredjaja prodavač Vam mora izdati ispunjeni i potvrdjeni jamstveni list.

Na poledjini jamstvenog lista nalazi se popis i adrese servisera koji su ovlašjteni popravljati Candy uredjaje u jamstvenom roku.

SADRŽAJ

Upute za sigurno korištenje	str. 60
Namještanje i ugradnja	str. 61
Uredjaj za omekšavanje vode	str. 64
Punjenje spremnika za sol	str. 65
Namještanje gornje košare za sudje	str. 66
Stavljanje sudja u perilicu	str. 67
Podaci za laboratorijska ispitivanja	str. 69
Punjenje deterdžentom	str. 70
Vrste deterdženta	str. 71
Punjenje sredstvom za sjaj	str. 72
Čišćenje filtra	str. 73
Praktični savjeti	str. 74
Čišćenje i održavanje	str. 75
Opis upravljačke ploče	str. 76
Tehnički podaci	str. 76
Izbor programa i posebne funkcije	str. 77
Sustav za spriječavanje istjecanja vode (Waterblock)	str. 81
Odabir programa	str. 82
Prepoznavanje manjih grešaka u radu	str. 84

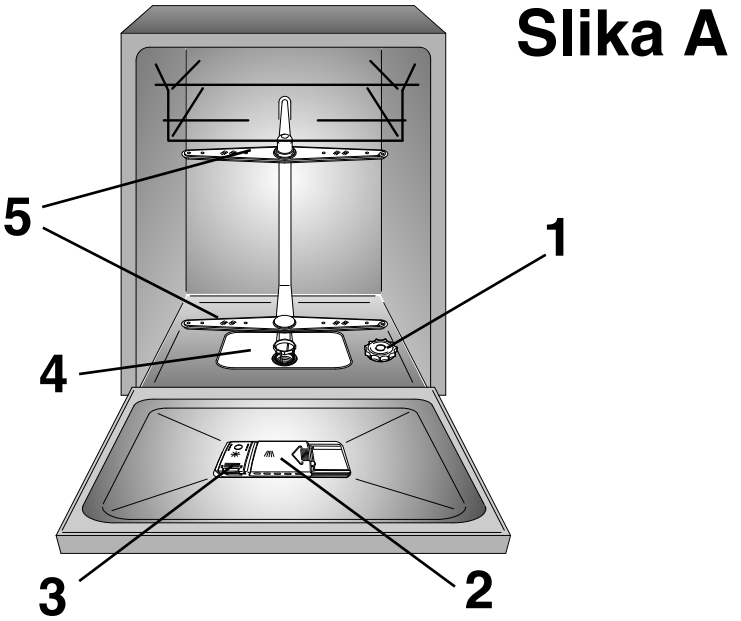

Molimo Vas da pažljivo pročitate upute navedene u ovoj knjižici zato jer sadrže važne podatke koji se odnose na sigurno namještanje i ugradnja perilice, njeno korištenje i održavanje, te korisne savjete za što bolju upotrebu.

Pažljivo čuvajte ovu knjižicu jer bi Vam i ubuduće mogla zatrebati.

UPUTE ZA SIGURNO KORIŠTENJE

Ovdje su prikazana osnovna sigurnosna pravila koja vrijede za sve električne kućanske uredjaje i to kako slijedi.

Instalacija

- U slučaju da utikaču na uredjaju ne odgovara utičnici u zidu, isti mora biti zamijenjen odgovarajućim i to od strane za to osposobljene stručne osobe koja istovremeno mora provijeriti da li presjek kablova utičnice odgovara priključnoj snazi električnog uredjaja.
- Obratite pozornost da uredjaj ne pritišće priključni kabel.
- Općenito se ne preporuča priključivanje uredjaja na električnu mrežu preko različitih ispravljača, višestrukih utičnica ili produžnih kablova.
- Ako neophodno treba zamijeniti priključni kabel perilice, obratite se ovlaštenom sevisnom centru.

Sigurnost

- Ne dodirujte uredjaj kada su Vam ruke ili noge vlažne ili mokre.
- Ne dodirujte uredjaj ako ste bosi.
- Ne izvlačite utikač iz utičnice tako da povlačite priključni kabel ili cijeli uredjaj, već primite utikač i izvadite ga iz utičnice.
- Električni uredjaj ne izlažite različitim atmosferskim utjecajima, kao na primjer: kiši,suncu itd.
- Ovaj uredjaj nije namijenjen za uporabu osobama (uključujući i djecu) sa smanjenim fizičkim, osjetilnim ili mentalnim sposobnostima te osabama bez iskustva i znanja, osim ako ih koriste uz nadzor osobe odgovorne za njihovu sigurnost ili od iste osobe dobiju pravilne upute za korištenje uredjaja.

  Pazite i nadzirite djecu kao se nebi igrala s uredjajem.
- Vodu koja ostane u perilici sudja ili na sudju na kraju programa pranja nije potrebno brisati.
- Vrata perilice sudja nije dobro ostavljati otvorenima, budući da to predstavlja moguću opasnost (npr. spoticanje, udaranje).
- Prislanjanjem ili sjedenjem na otvorenim vratima perilice sudja može uzrokovati njihovo oštećenje.

UPOZORENJE!
Noževe i sličan pribor s oštrim točkama morate staviti u košaricu za jedaći pribor s oštricama okrenutim prema dole ili položiti vodoravno.

Svakodnevno korištenje

- Ovaj uredjaj je namjenjen za korištenje u domaćinstvu I sličnim situacijama kao što su:
  - osoblje u trgovinama, uredima I ostalim radnim mjestima;
  - farmama;
  - gostima hotela, motela i ostalih smještajnim objekata;
  - prenočištima.

Različito korištenje uredjaja od domaćinstva ili uobičajnih kućnih poslova, npr. kao komercijalno korištenje u profesionalne svrhe nije pokriveno jamstvom.

Ako se uredjaj koristi nepravilno, životni vijek mu se smanjuje i može izbjeći jamstvo.

Oštećenje uredjaja ili neko drugo oštećenje ili gubitak kroz korištenje koje nije u skladu sa uputama (iako je uredjaj u domaćinstvu) neće biti pokriveno proizvodjačkim jamstvom.

- Perilica sudja izradjena je za pranje uobičajenog kuhinjskog sudja koje se koristi u domaćinstvima, u perilici nikako ne smijete prati posudje ili predmete uprljane benzinom, lakom, željeznim ili čeličnim trunjem, nagrizajućim kemikalijama, kiselinama ili alkalima.
- Ako je u stanu ili kući ugradjen uredjaj za omekšavanje vode, nije potrebno dodavati sol u uredjaj za omekšavanje vode, koja je ugradjena u perilicu sudja.

- Jedaći pribor će se najbolje oprati ako ga stavite u košaricu sa rućicama okrenutim prema dole.

- Ako se perilica sudja pokvari ili prestane ispravno raditi, isključite je, zatvorite vodu i nemojte je pokušati popraviti sami. Popravke mora izvršiti smo ovlašteni serviser uz ugradnju isključivo originalnih rezervnih dijelova. Bilo koji propust u gore navedenim savjetima može imati ozbiljne posljedice za sigumost uredjaja.

Odlaganje

- Perilica sudja je izradjen od materijala koji se mogu reciklirati, tako da je se možete ispravno riješiti gledano sa strane zaštite okoliša.

- Ako se želite riješiti stare perilice sudja, budite savjesni i demontirajte vrata perilice kako bi spriječilo da se unutra uvuku i zatvore djeca. Isto tako nakon što odpojite utikač iz zidne utičnice, prerežite glavni kabel za električno napajanje.

NAMJEŠTANJE I UGRADNJA

(tehničke napomene)

ZNAČAJNO
Ako uredjaj postavite na pod prekrit tapisonom ili tepihom, morate provjeriti da otvori za ventilaciju na donjem dijelu uredjaja nisu zapriječeni.

Budite sigurni da je nakon ugradnje utikač na uredjaju ostao dostupan.

Priključivanje na električnu mrežu

Uredjaj odgovara svim medjunarodnim sigumosnim propisima, i ima ugradjen tropolni utikač sa uzemljenjem, koji osigurava kompletno uzemljenje uredjaja. Uspješnost sigumog rada perilice, takodjer ovisi i o pravilno uzemljenoj električnoj instalacijama u vašoj kući ili stanu.

Zato prije nego što priključite perilicu na električnu mrežu provijerite slijedeće:

1. da li je utičnica ispravno uzemljena;

2. da li električno brojilo, osigurači i presjek električnih kablova odgovara priključnim vrijednostima električnog uredjaja, navedenim na tablici sa tehničkim podacima koja je pričvršćena na perilici.

UPOZORENJE!
Osigurajte da je vaš električni uredjaj pravilno uzemljen.

U slučaju da elektirčna instalacija nije pravilno uzemljena, upozoravamo Vas da može doći do disperzije električne energije po metalnim djelovima električnog kućanskog uredjaja, disperzija električne energije može se osjetiti i zbog prisustva uplitanja radio valova.

Proizvodjač ne preuzima nikakvu odgovornost za moguće povrede ljudi ili moguće nastale materijalne štete, izazvane priključivanjem uredjaja na nepravilno uzemljenu električnu instalaciju.

Uredjaj je u suglasnosti s europskim direktivama 73/23/EEC i 89/336/EEC koje zamijenjuju 2006/95/EC i 2004/108/EC i kasnije dopune.

Priključivanje na vodovodnu mrežu

ZNAČAJNO
Perilica sudja mora biti spojena na vodovodnu mrežu korištenjem nove garniture cijevi. Stare cijevi nije dobro ponovno koristiti.

- Cijevi za odvod i dovod vode na perilici možete usmijeriti ili na lijevu ili na desnu stranu.

ZNAČAJNO
Perilicu možete priključiti na hladnu ili toplu vodu, s time da ulazna temperatura tople vode ne smije prelaziti temperaturu od 60°C.

- Dozvoljeni minimalni pritisak vode iznosi 0,08 MPa do maksimalno 0,8 MPa.
  U slučaju da je pritisak u vodovodnoj mreži manji od 0,08 MPa, posavjetujte se sa ovlaštenim servisnim centrom.
- Priključnu cijev morate pričvrstiti na slavinu navojem, tako da perilicu možete odvojiti od vodovodne mreže kada je ne koristite **(slika 1 B)**.
- Perilica je opremljena dovodnom cijevi koja na završetku ima navoj promjera 3/4" **(slika 2)**.
- Spojite dovodnu cijev **"A"** na slavinu za vodu **"B"** sa priključkom 3/4" i provjerite da je spoj dobro zabrtvljen.
- Ako je neophodno, dovodna cijev može se produžiti do 2,5 m. Produžna cijev može se nabaviti kod ovlaštenog servisera.
- Ako je u vodi prisutan kamenac ili pijesak, u tom slučaju preporučamo da u servisnom centru kupite dodatni filtar broj 9226085 **(slika 3)**. Filtar **"D"** namjestite izmedju slavine **"B"** i dovodne cijevi **"A"**, a još prije umetnite brtvu **"C"**.
- Ako perilicu priključujete na novu vodovodnu instalaciju ili na vodovodnu instalaciju koja duže vrijeme nije bila korištena, pustite vodu da teče nekoliko minuta da se iz cijevi isperu moguće nećistoće (kao na primjer pijesak, hrdja itd) prije nego što perilicu sudja priključite na cijev za dovod vode. Na taj način izbjegavate moguće začepljenje filtra navedenim nećistoćama. Dovodnu cijev priključite na slavinu za dotok vode tek kada je voda sasvim čista.

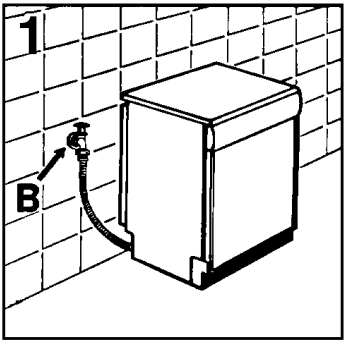

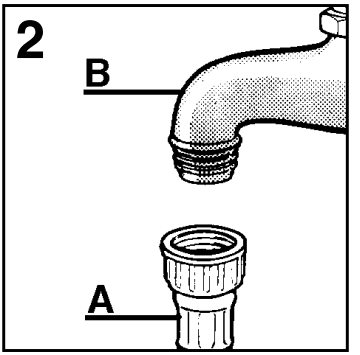

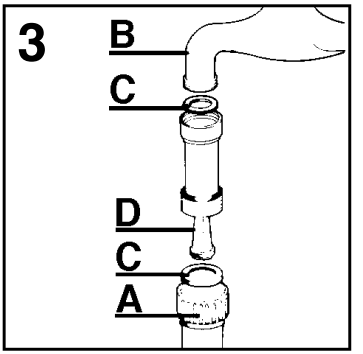

Priključivanje odvodne cijevi

- Završetak odvodne cijevi namjestite na stalni odvod vode, te pazite da cijev ne bude savinuta **(slika 4)**.
- Stalni odvod vode mora biti na visini najmanje 40 cm i imati unutarnji promjer širine najmanje 4 cm.
- Preporučamo da namjestite i odgovarajući sifon koji će sprečavati širenje neugodnih mirisa **(slika 4X)**.
- Ako je neophodno, odvodna cijev može se produžiti do 2,5 m; osigurajte da stoji na najviše 85 cm visine od razine poda. Produžna cijev može se nabaviti kod ovlaštenog servisera.
- Zaobljeni završetak odvodne cijevi možete objesiti i na rub sudopera, ali svakako morate pripaziti da završetak cijevi nije potopljen u vodu koja se možda nalazi u sudoperu, jer će ona kod uključivanja uredjaja, natrag oteći u perilicu **(slika 4Y)**.
- U slučaju da isti završetak želite namjestiti ispod radne površine, morate ga pričvrstiti neposredno ispod radne plohe, na najvišoj mogućoj točci **(slika 4Z)**.
- Po završetku priključivanja perilice na vodovodnu mrežu provjerite da cijevi za odvod i dovod vode nigdje nisu savinute.

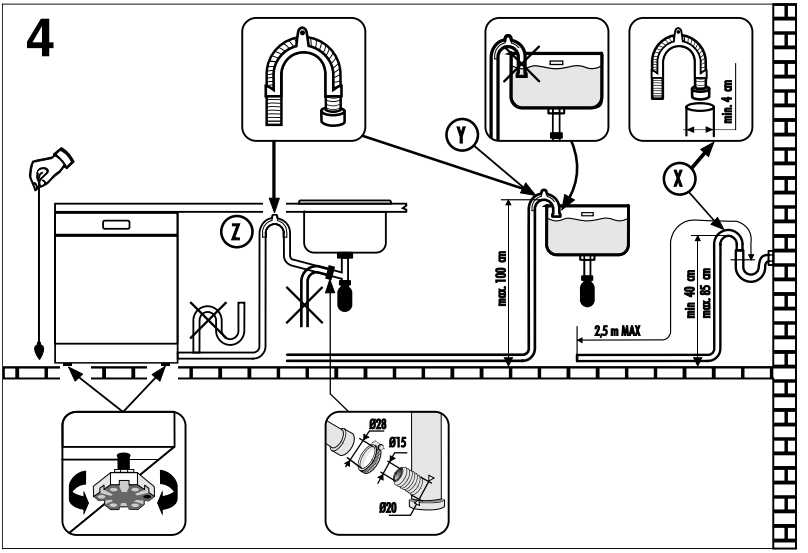

Otvaranje vrata

Stavite vašu ruku u utor i povucite.
U slučaju da se vrata omaškom otvore za vrijema rada perilice, posebni sigurnosni sistem će je automatski isključiti.

ZNAČAJNO
Za pravilan rad perilice, važno je da vrata tijekom pranja ne otvarate.

Zatvaranje vrata

Zatim provijerite da li se mlaznice za raspršivanje vode mogu lako okretati, tj. da li su tanjuri, pribor za jelo i ostalo posudje postavljeni tako da ne ometaju okretanje mlaznica.
Zatvorite vrata pritiskom prema uredjaju, provjerite da su dobro zatvorena (sigurnosni zatvarač mora napraviti klik).

UREDJAJ RA OMEKŠAVANJE VODE

U različitim krajevima voda sadrži različite količine kalcijevih soli i minerala koji se tijekom pranja talože na stijenkama posudja i ostavljaju na njima mrlje i bjelkaste naslage. Ako je ovih soli u vodi više, voda je veće tvrdoće.
Perilica posudja opremljena je uredjajem za odstranjivanje vapnenca koji korištenjem posebne vrste soli iz vode izluči vapnenac odnosno vodu omekša tako da je prikladna za pranje posudja. Podatke o stupnju tvrdoće vode u Vašoj vodovodnoj mreži možete zatražiti od područne uprave Vodovoda.

Reguliranje uredjaja za omekšavanje vode

Omekšivač vode može tretirati vodu sa razinom tvrdoće do 90°fH (francuska skala tvrdoće) ili 50°dH (njemačka skala tvrdoće) i to kroz 8 postavki.

Postavke su popisane u donjoj tabeli.

Razina	Tvrdoća vode		Korištenje soli protiv kamenca	Podešavanje omekšivača vode
	Francuska skala (°fH)	Njemačka skala (°dH)		
0	0-5	0-3	NE	d0
1	6-10	4-6	DA	d1
2	11-20	7-11	DA	d2
3	21-30	12-16	DA	d3
*4	31-40	17-22	DA	d4
5	41-50	23-27	DA	d5
6	51-60	28-33	DA	d6
7	61-90	34-50	DA	d7

**** Uredjaj za omekšavanje vode tvornički je podešen na 4. stupanj (d4) s obzirom da taj stupanj zadovoljava zahtjeve većine domaćinstava.***

Prema stupnju tvrdoće vode u Vašoj vodovodnoj mreži, namjesite vrijednost uredjaja na sljedeći način:

ZNAČAJNO
Perilica posudja prije ovog postupka UVIJEK mora biti isključena.

1. Držite pritisnutom tipku za **"IZBOR PROGRAMA"** i istovremeno **uključite** perilicu posudja pritiskom na tipku **"UKLJUČENO/ISKLJUČENO"**, na kratko će se jedanput uključiti zvučni signal.

2. I nadalje, a najmanje **5** sekundi držite pritisnutom tipku za **"IZBOR PROGRAMA"**, **SVE DOK** se ne uključi zvučni signal. Trenutna postavka razine omekšavanja vode biti će prikazana na ekranu.

3. Ponovno pritisnite istu tipku da odaberete potrebnu razinu omekšivanja vode: pri svakom pritisku na tipku, postavka će se povećati za jednu razinu. Kada dosegnete razinu „d7", prikaz na ekranu vratit će se na razinu „d0".

4. Isključite perilicu posudja pritiskom na tipku **"UKLJUČENO/ISKLJUČENO"** da potvrdite nove postavke.

UPOZORENJE!
Ako se pojavi bilo kakav problem u radu perilice posudja, isključite perilicu pritiskom na tipku "UKLJUČENO/ISKLJUČENO" i pokrenite postupak ponovno od početka (KORAK 1).

Digitalni ekran

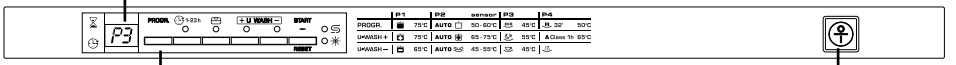

Tipka "IZBOR PROGRAMA"

Tipka "UKLJUČENO/ISKLJUČENO"

PUNJENJE SPREMNIKA ZA SOL

- Na dnu uredjaja nalazi se spremnik za sol, pomoću koje se obnavlja sredstvo za odstranjivanje vapnenca.
- Vrlo je važno da koristite isključivo sol posebno namijenjenu za perilice sudja. Ostali tipovi soli kao npr. kuhinjska sol, sadrže visok postotak vapnenastih sastojaka, te zbog prisutnosti istih, ne može doći do pročišćavanja, te se uredjaj može začepiti.
- Sol u uredjaj za omekšavanje dodajete tako da odvrnete poklopčić na spremniku, koji se nalazi na dnu perilice.
- Pri navedenoj radnji često se dogodi da iz spremnika isteće nešto vode, bez obzira na to, slobodno usipajte sol u spremnik sve dok nije potpuno pun. Da bi lakše usipali sol u spremnik, tijekom usipavanja je miješajte npr. drškom od kuhače.
  Po završetku punjenja, odstranite ostatke soli i dobro pričvrstite poklopčić.
- Nakon što ste u perilicu stavili sol, preporučljivo je pokrenuti kompletan program pranja ili program za HLADNO ISPIRANJE.
  U spremnik za sol možete usipati oko 1,5 do 1,8 kg soli. Za što bolje i uspješnije korištenje perilice potrebno je povremeno obnoviti zalihu soli, ovisno o podacima na tablici.

ZNAČAJNO
(samo pri prvom pokretanju perilice)
Kada perilicu sudja koristite prvi puta, nakon potpunog punjenja spremnika za sol, neophodno je dodati vode sve dok se ne prelije iz spremnika.

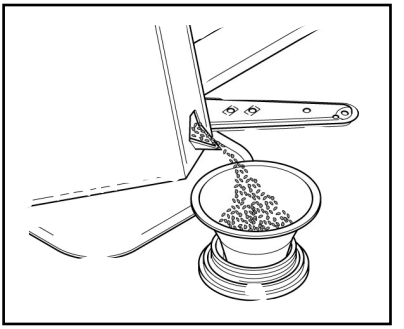

Pokazatelj zalihe soli

Pojedini modeli perilica opremljeni su svjetlosnim pokazateljem na kontrolnoj ploči koji pokzauje kada je potrebno ponovno napuniti spremnik za sol.

ZNAČAJNO
Pokažu li se na sudju bjelkaste mrlje, to je sigurnosni znak da u perilici nedostaje soli.

NAMJEŠTANJE GORNJE KOŠARE

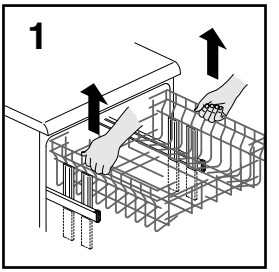

Za tanjure promjera od 29 cm do 32,5 cm, preporučujemo pranje u donjoj košari perilice, ali tek nakon što ste namjestili gornju košaru u najviši položaj i to na slijedeći način:

1. Izvucite gornju košaru;

2. Zatim zahvatite košaru sa obe strane i podignite je prema gore **(slika 1)**.

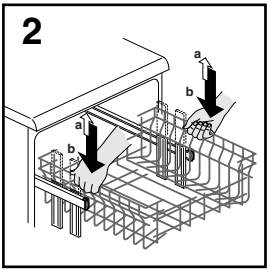

Sudje koje je u promjeru veće od 14 cm ne može se više stavljati u gornju košaru, isto tako kada je košara u gornjem položaju ne mogu se koristiti pomični nosači.

NAMJEŠTANJE KOŠARE NA NIŽI POLOŽAJ:

1. Zahvatite košaru sa obe strane i podignite je lagano prema gore **(slika 2a)**;

2. Zatim je polako otpustite u ispravan položaj **(slika 2b)**.

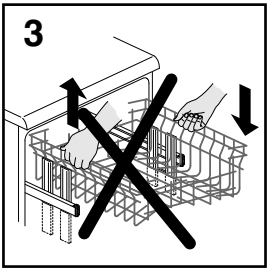

VAŽNO: NIKAD NEMOJTE DIZATI ILI SPUŠTATI KOŠARU SAMO PO JEDNOJ STRANI (slika 3).

UPOZORENJE:
Preporučljivo je namjestiti košaru prije umetanja sudja.

STAVLJANJE SUDJA U PERILICU

Korištenje gornje košare

■ Gornja košara opremljena je pokretnim policama koje su prikvačene na bočne strane košare i mogu se podesiti u 4 položaja.

■ U nižem položaju **(A-A1)** police se mogu koristiti za šalice (kava/čaj), kuhinjske noževe, kutlače i sl.. Stakleno posudje s ručicama može se sigumo objesiti na krajeve polica.

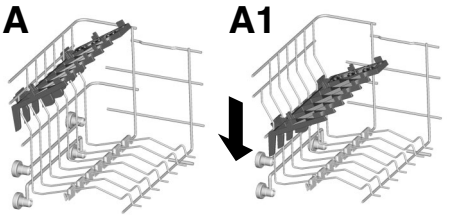

■ U višem položaju **(B-B1)** police omogućuju prihvat plitkih i dubokih tanjura (najvećeg promjera do 19 cm). Tanjure treba postaviti okomito, vanjskim dnom tanjura prema stražnjoj strani perilice posudja. Izmedju tanjura mora biti razmak za slobodan prolaz vode.

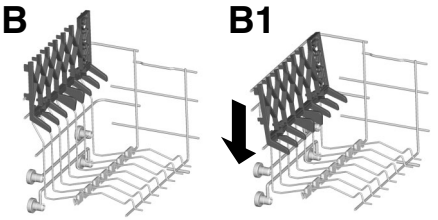

■ Savjetujemo da velike tanjure posložite tako da su malo nagnuti prema naprijed kako bi se olakšalo vraćanje košare u perilicu posudja.

■ Gornja košara izradjena je tako da pruža najveću moguću upravljivost te da može prihvatiti čaše, šalice, male tanjura i zdjelice.

Uobičajeno dnevno punjenje posudjem prikazano je na **slici 1** i **2**.

Gornja košara (slika 1)

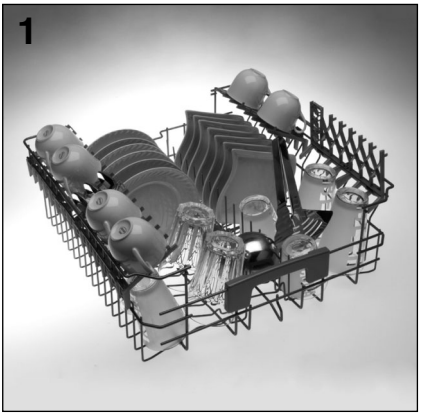

Gornja košara (slika 2)

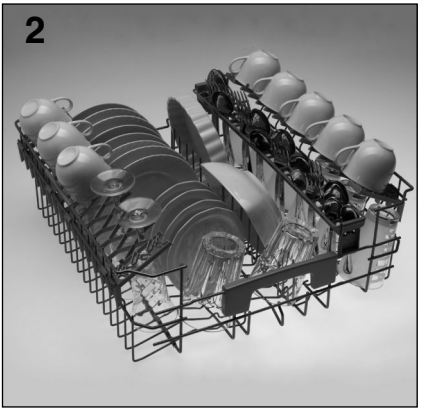

Korištenje donje košare

■ Lonce, plitice za pečenje, terine, zdjele za salatu i juhu, vrčeve, poklopce i tanjure za posluživanje možete postaviti na donju košaru.

■ Jedaći pribor umetnite u plastičnu košaricu (držač) s ručicama okrenutim prema gore i postavite je na donju ko šaru **(sl. 6)**, pri tome pazite da jedaći pribor ne priječi okretanje mlaznica za vodu.

■ Donja košara za posudje opremljena je posebnom podesivom središnjom policom **(sl. 3** i **4)**.
To omogućuje stabilno i optimalno punjenje perilice posudjem, čak i onda kada je veličina i/ili oblik posudja nestandardan.

- POLOŽAJ **"A"**: za uobičajeno punjenje posudjem, ili kada nisu stavljene tave, zdjele za salatu i slično.

- POLOŽAJ **"B"**: za posudje, koje iako standardne veličine, ima odredjen oblik (vrlo duboke zdjele, četvrtasto posudje ili ono bez rubova i sl.

- POLOŽAJ **"C"**: za ravno posudje veće od prosjeka i/ili posudje nestandardnog oblika (četverokutno, šesterokutno, ovalno, posudje za pizzu itd.).

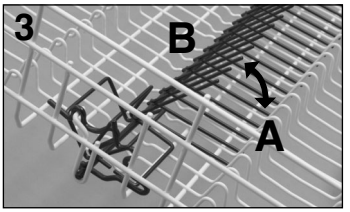

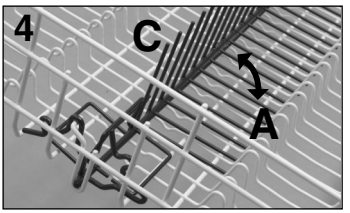

■ Mali tanjuri npr. za slastice, mogu se takodjer postaviti u donju košaru kako je prikazano na **slici 5** uz korištenje posebnog držača postavljenog prema van. **("B")**.
Za uobičajene ili velike tanjure držač mora biti u položaju **("A")**.

UPOZORENJE!
Ako su mali tanjuri smješetni u košaru za posudje a preklopni držač je u neispravnom položaju, tanjuri će ometati okretanje donjih mlaznica za vodu.

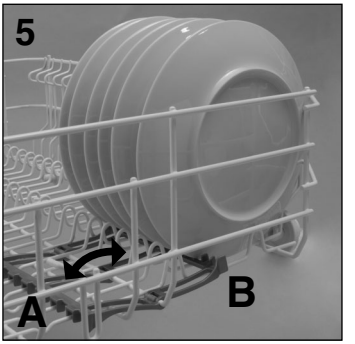

Uobičajeno dnevno punjenje posudjem prikazano je na **slici 6**.

Donja košara (slika 6)

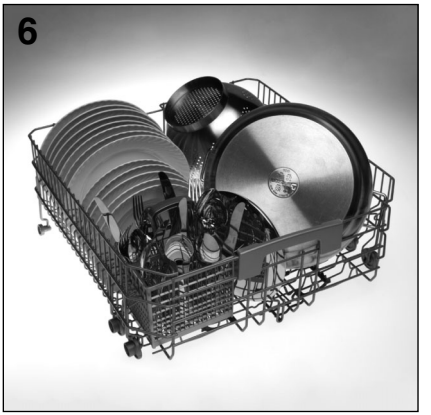

Pravilno i racionalno razmještanje sudja u perilicu rezultirat će dobrim rezultatima pranja.

ZNAČAJNO
Niža košara ima uredjaj za sigurnosno zaustavljanje koji je posebno koristan za sigurno izvlačenje potpuno pune košare.
Potpuno izvlačenje košare neophodno je pri redovitom održavanju, kada punite sol i čistite filtar.

Košarice za jedaći pribor

Vrh košarice za jedaći pribor može se ukloniti da se omogući stavljanje različitih predmeta.

Korištenje treće košare

- Treća košara namijenjena je predmetima koji inače zauzimaju dosta prostora zbog svog oblika, npr. razni kuhinjski pribor ili predmeti nespretnog oblika. Ako prostor u donjoj košari oslobodite od takvih predmeta, jednostavnije i lakše stavljat ćete velike predmete (lonce i plitice za pečenje).

- U treću košaru možete staviti slijedeće predmete: šalice za kavu, izdužene ili pravokutne tanjure, zdjelice za voće ili slastice, manje vrčeve, kuhinjske noževe i vilice, kutlače, grabilice, ribeže i dijelove malih kućanski uredjaja (npr. dijelove miksera i sl.).

UPOZORENJE!
U treću košaru ne stavljajte jedaći pribor. Nemogućnost postavljanja košarice za jedaći pribor može izazvati padanje pribora na donju košaru ili dno perilice posudja.

- Da ostvarite najbolje rezultate pranja preporučujemo da posudje stavljate u perilicu s vanjskim dnom posudja okrenutim prema stropu perilice posudja (npr. tanjuri, zdjele)

- Treća košara se vrlo lako vadi iz perilice tako da uklonite prednji zaustavni zatik na početku vodilica košare.

- Treća košara izvedena je da pruži najveću moguću prilagodljivost pri korištenju. Zbog podjele na tri nakošena dijela posudje je moguće postaviti na bezbroj načina: samo šalice i tanjure pravokutnog oblika ili šalice s zdjelicama i raznim kuhinjskim priborom ili ribež i razne grabilice itd.

Uobičajeno dnevno punjenje posudjem prikazano je na **sl. 7**.

Treća košara (slika 7)

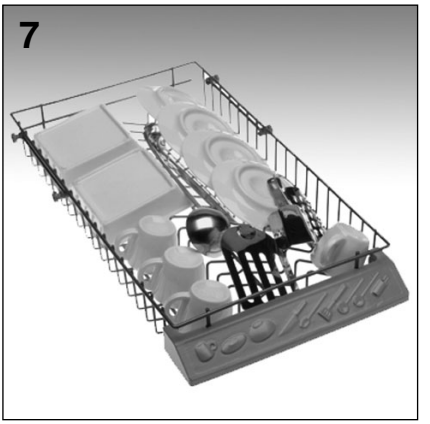

PODACI ZA LABORATORIJSKA ISPITIVANJA

Molimo da podatke vezane za ispitivanje i mjerenje radne buke prema EN normama zatražite od:

testinfo-dishwasher@candy.it

U vašem zahtjevu molimo da navedete ime modela i serijski broj vaše perilice posudja (pogledajte pločicu/naljepnicu s tehničkim podacima).

PUNJENJE DETERDŽENTOM

Deterdžent

ZNAČAJNO
Za pranje posudja u perilici morate upotrebljavati posebno sredstvo za pranje, koje može biti u tekućem stanju, odnosno prikladan prašak ili tablete.

“CALGONIT” daje vrlo dobre rezultate a može se nabaviti u trgovačkoj mreži.

Neprikladna sredstva kao na primjer: sredstva za ručno pranje posudja, ne sadrže sastojke pogodne za pranje posudja u perilici, te ometaju pravilan rad perilice.

Punjenje spremnika za deterdžent

Spremnik za deterdžent smješten je na unutamjoj strani vrata **(slika A “2”)**. Ako je poklopac spremnika zatvoren, za otvaranje pritisnite tipku **(A)**.
Po završetku bilo kojeg programa pranja, ostavite poklopac uvijek otvoren.

UPOZORENJE!
Kod punjenja donje košare sa posudjem, provjeriti da li posudje ne smeta otvaranju spremnika za deterdžent.

Potrebna količina sredstva za pranje ovisi i o stupnju prljavštine kao i o tipu posudja. Preporučujemo da odjeljak za pranje spremnika za detrdžent napunite sa 20-30 grama sredstva za pranje posudja **(B)**.

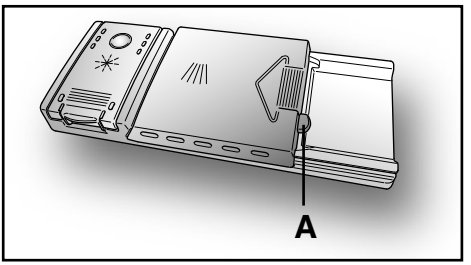

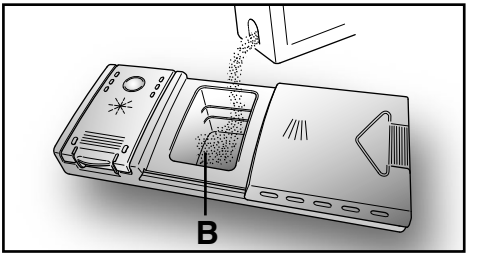

Nakon što ste stavili deterdžent u spremnik, zatvorite poklopac, prvo ga gurnite **(1)** a zatim ga pritisnite **(2)** sve dok se ne začuje "klik".

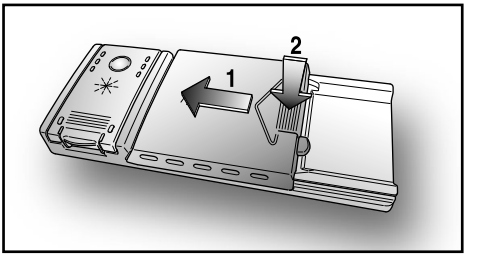

Budući da sva sredstva za pranje, nemaju istu snagu pranja, pridržavajte se uputa proizvodjača.
Podsjećamo i to, da nedovoljna količina sredstva za pranje može prouzročiti nepotpuno uklanjanje prljavštine. Dozirate li preveliku količinu detrdženta, nećete postići bolje rezultate pranja, već samo nepotreban trošak.

ZNAČAJNO
Nemojte koristiti prekomjerne količine sredstava za pranje jer time istodobno pridonosite i zaštiti okoliša.

VRSTE DETERDŽENTA

Deterdžent u tabletama

Deterdženti u tabletama različitih proizvodjača ne otapaju se istom brzinom, zbog toga tijekom kratkih programa pranja neki deterdženti u tabletama ne mogu biti potpuno učinkoviti jer se ne otope u potpunosti. Ako se koristi takav deterdžent, savjetujemo korištenje dužeg programa pranja da se zajamči potpuno djelovanje deterdženta u tabletama.

ZNAČAJNO
Da se ispune dobri rezultati pranja, tablete moraju biti stavljene u odjeljak za pranje spremnika za deterdžent, NE izravno u kadu perilice posudja.

Koncentrirani deterdženti

Koncentrirani deterdženti sa smanjenim alkalinitetom i prirodnim enzimima, zajedno sa programom pranja na 50°C, imaju manji štetni učinak na prirodni okoliš a štite posudje i perilicu posudja.
Programi pranja na 50°C namjerno iskorištavaju svojstva prljavštine otpljene enzimima i zato omogućuju da se korištenjem koncentriranih deterdženata postignu isti rezultati pranja kao sa programima na 65°C ali sa nižom temperaturom pranja.

Kombinirani deterdženti

Deterdženti koji sadrže i sredstvo za sjaj moraju biti stavljeni u odjeljak za pranje spremnika za deterdžent. Odjeljak sredstva za sjaj mora biti prazan (ako nije prazan, podesite regulator sredstva za sjaj na niži položaj prije korištenja takvog deterdženta).

Kombinirani deterdženti “SVE u 1”

Ako namjeravate koristiti kombinirane deterdžente "SVE u 1" ("3 u 1"/"4 u 1"/ "5 u 1", itd.) tj. one koji sadrže i sol i sredstvo za sjaj, savjetujemo sljedeće:

- pažljivo pročitajte upute proizvodjača otisnute na ambalaži;
- učinkovitost deterdženta koji sadrži i sol zavisi o tvrdoći vode u vašoj vodovodnoj mreži,
  Provjerite da li je tvrdoća vode u vašoj vodovodnoj mreži unutar raspona učinkovitosti koja je prikazana na ambalaži deterdženta.

Ako koristite takvu vrstu deterdženta a niste zadovoljni sa rezultatima pranja, molimo da se obratite proizvodjaču deterdženta.

U odredjenim okolnostima korištenje kombiniranih deterdženata može izazvati:

- taloženje vapnenca na posudju ili u perilici posudja;
- smanjeni radni učinak pranja ili sušenja.

ZNAČAJNO
Bilo koji problem koji se iskaže kao izravan rezultat korištenja takvog deterdženta nije pokriven našim jamstvom.

Molimo da zapamtite da pri korištenju kombiniranog deterdženta "SVE u 1", svjetlosni pokazatelji za zalihu soli i sredstva za sjaj (koji se nalaze samo na odabranim modelima) postaju suvišni, tako da svjetlosne pokazatelje možete zanemariti.

Ako se pojave problemi pri pranju i sušenju posudja, preporučujemo da se vratite korištenju uobičajenih odvojenih sredstava (sol, deterdžent u prahu i sredstvo za sjaj). To će osigurati da uredjaj za omekšavanje vode u perilici posudja radi ispravno.

U takvom slučaju, preporučujemo:

- napunite sprmnike za sol i sredstva za sjaj;
- pokrenite uobičajeni program pranja ali bez umetnutog posudja.

Molimo da zapamtite da je nakon povratka na korištanje uobičajene soli za perilicu posudja, potreban odredjan broj ciklusa pranja prije nego taj sustav ponovno bude potpuno učinkovit.

PUNJENJE SREDSTVOM ZA SJAJ

Sredstvo za sjaj

Sredstvo za sjaj, koje se automatski ispušta tijekom zadnjeg ispiranja, pomaže da se sudje brže osuši, sprečava nastajanje mrlja i taloženje vodenog kamenca.

Punjenje spremnika sredstva za sjaj

Spremnik sredstva za sjaj nalazi se lijevo od spremnika za deterdžent **(slika A "3")**.
Da otvorite poklopac spremnika, gurnite oznaku za očitavanje i u isto vrijeme, povucite jezičac za otvaranje. Preporučljivo je uvijek koristiti sredstvo za sjaj posebno namijenjeno za perilice sudja.
Razinu sredstva za sjaj provjerite kroz pokazno okno **(C)** koje je smješteno na raspršivaču.

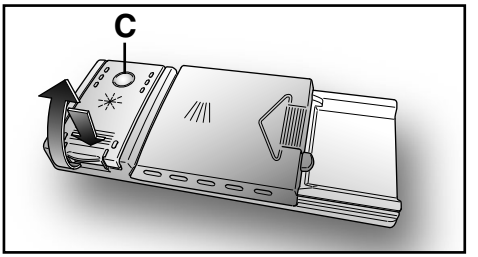

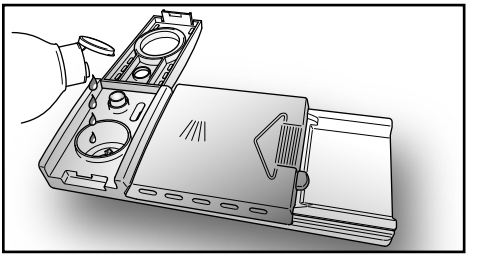

PUNO PRAZNO

tamno svijetlo

Reguliranje dodavanja sredstva za sjaj od 1- 6

Regulator **(D)** je smješten ispod poklopca i može se okretati pomoću kovanice.
Preporučeni položaj je **4**.
Količina vapnenca u vodi bitno utječe kako na nastajanje vodenih mrlja tako i na sušenje posudja. Zato je veoma važno reguliranje količine sredstva za visoki sjaj, da bi se postigli optimalni rezultati pranja.
U slučaju da se po završetku pranja na posudju pokažu tragovi tekućine za sjaj potrebno je regulator postaviti na nižu vrijednost, a na višu vrijednost ako se na posudju pokažu bjelkaste mrlje.

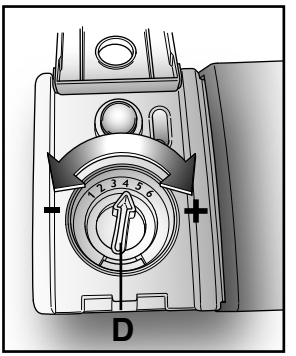

ČIŠĆENIE FILTRA

Sustav filtriranja **(slika A “4”)** sastoji se od:

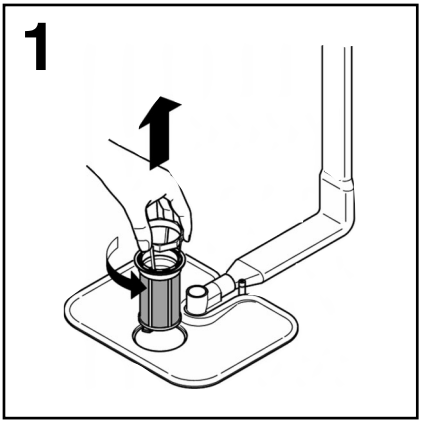

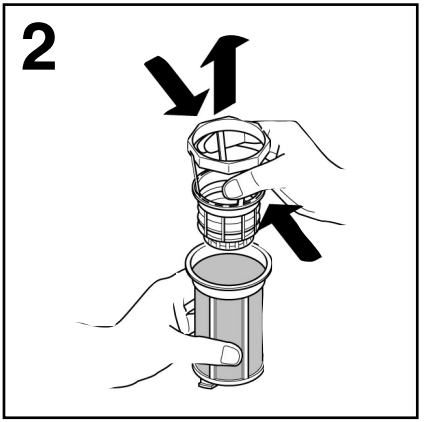

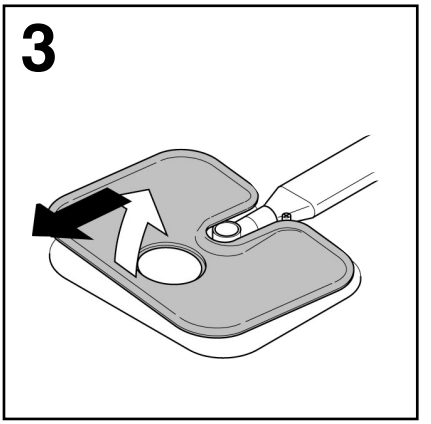

središnjeg **spremnika** koji zadržava veće komadiće;

ravne mrežice koja neprekidno filtrira vodu od pranja;

mikro filtra, smještenog ispod mrežice, koji zadržava najsitnije komadiće i osigurava savršeno ispiranje.

- Da bi svaki puta postigli savršene rezultate pranja, filtre treba provjeriti i čistiti nakon svakog pranja.
- Da uklonite filtar, jednostavno okrenite ručicu u smjeru suprotnom kretanju kazaljki na satu **(slika 1)**.
- Za lakše čišćenje središnji spremnik može se ukloniti **(slika 2)**.
- Uklonite mrežicu **(slika 3)** i operite je pod mlazom vode, ako je potrebno koristite i manju četku.
- Sa **samočistećim mikro filtrom**, održavanje je svedeno na minimum i sustav filtriranja potrebno je samo provjeriti svaka dva tjedna. Ipak, nakon svakog pranja preporučujemo da provjerite središnji spremnik i mrežicu da nisu začepljeni.

UPOZORENJE!
Nakon čišćenja, uvjerite se da ja filtar ponovo ispravno namješten i da je mrežica ispravno usadjena na dno perilice sudja.

Provjerite da li je filtar prilikom vraćanja, u mrežicu ispravno privinut u smjeru kazaljki na satu, jer ako je filtar slabo usadjen može doći do štetnih posljedica u vezi sa učinkovitosti perilice.

ZNAČAJNO
Nikada ne koristite perilicu sudja ako je filtar izvadjen.

PRAKTIČNI SAVJETI

Kako postići zaista dobre rezultate pranja

- Prije stavljanja sudja u perilicu, uklonite sve ostatke hrane (kosti, ljuske, komadiće mesa ili povrća, ostatke od kave, kožu voća, pepel cigareta, čačkalice itd.) kako bi spriječili začepljenje filtra, odvodne cijevi ili mlaznica za pranje.

- Preporučujemo da sudje ne ispirete prije nego što ga stavite u perilicu.

- Ponekad su pladnjevi, tave i lonci jako zaprljani i sadrže zagorene ili zapečene ostatke hrane, u tom slučaju, takvo je sudje potrebno namakati prije pranja.

- Posudje smjestite u perilicu tako da je okrenuto prema dolje.

- Ako je ikako moguće posudje u perilici posložite tako da se medjusobno ne dodiruje. Vrlo je važno da posudje pravilno posložite u perilicu jer to daje bolje rezultate pranja.

- Nakon što ste sudje posložili u perilicu, prije početka pranja morate provjeriti da li se mlaznice za raspršivanje vode slobodno okreću.

- Lonce i drugo posudje na kojima su ostaci zagorene hrane do početka pranja namačite u otopini deterdženta za pranje.

- Kod pranja srebrnog sudja i pribora za jelo pazite na slijedeće:

  a) isperite ga odmah po upotrebi, posebno ako ste ga koristili za jaja, majonezu, ribu ili slično;

  b) nemojte izravno posuti deterdžent na takvo sudje ili pribor za jelo;

  c) pazite da takvo sudje ne dodje u dodir sa drugim metalima.

Kako uštedjeti

- Ako želite u potpunost iskoristiti prostor u perilici sudja, stavljajte sudje u perilicu nakon svakog jela i ako je potrebno pokrenite ciklus HLADNO ISPIPRANJE da se omekšaju i uklone veće čestice hrane sa novo umetnutog sudja. Kada je perilica puna, pokrenite program za cjelovito pranje.

- Ako sudje nije jako prljavo i perilica nije sasvim puna, izaberite ŠTEDLJIVI program pranja i slijedite pri tome sve upute navedene u opisu programa.

Što se ne smije prati

- Upamtite da svo sudje nije prikladno za pranje u perilici sudja.
  Savjetujemo da neke vrste sudja kao na primjer: plastiku neotpornu na toplinu, pribor za jelo sa plastičnim ili drvenim drškama, aluminijsko posudje, kristalne predmete, čaše od olovnog stakla (ako drugačije nije napomenuto) ne perete u perilici za sudje.

- I ukrasi u boji na nekom sudju nisu sasvim postojani. Zato je najbolje da provjerite njihovu postojanost tako da u perilici operete samo pojedini komad, kako bi provjerili da li je prikladan za pranje u perilici ili ne.

- Ujedno ne zaboravite da istovremeno ne smijete prati srebrni i običan metalni pribor za jelo, jer medju njima može doći do kemijske reakcije.

ZNAČAJNO
Prilikom kupnje novog sudja ili pribora za jelo provjerite da li je prikladno za pranje u perilici sudja.

Korisni savjeti

- Da bi izbjegli slučajno kapanje iz gornje košare, prvo izvadite posudje iz donje košare.

- Ako po završetku pranja ostavite neko vrijeme sudje u perilici, vrata perilice morate samo pritvoriti, da zrak u unutarnjosti može slobodno kružiti. Na taj će način posudje biti bolje osušeno.

ČIŠĆENJE I ODRŽAVANJE

- Za čišćenje vanjskih dijelova perilice sudja koristite samo mokru krpu, ne koristite oštra ili sredstva koja sadrže otapala.
- Perilica ne zahtjeva neko posebno održavanje, jer je unutarnjost perilice samočisteća.
- Redovito morate čistiti tjesnilo na vratima i to sa vlažnom krpom, kako bi sa njega odstranili moguće ostatke hrane i sredstva za visoki sjaj.
- Povremeno je preporučljivo iz unutarnjosti perilice ukloniti kamenac ili prljavštinu; ulijte čašu octa na dno perilice i odaberite program pranja za osjetljivo sudje; neka perilica pere prazna.
- Ako unatoč uobičajenom čišćenju filtra primjetite da sudje ili tave nisu dobro oprane i osušene, provijerite da li su otvori na okretnim mlaznicama za raspršivanje vode **(slika A"5")** možda začepljeni ostacima hrane.

Ako su začepljeni očistite ih na slijedeći način:

1. Da uklonite gornju okretnu mlaznicu, okrenite je sve dok se oznaka za zaustavljanje ne poravna sa strelicom **(slika 1b)**. Potisnite je prema gore i zadržite je povučenom, odvijte je u smjeru kazaljki na satu. **Za ponovno postavljanje, ponovite istu radnju ali je okrećite suprotno kazaljkama na satu**. Nižu okretnu mlaznicu uklonite jednostavno tako da je povučete prema gore **(slika 2);**
2. operite mlaznice pod jakim mlazom vode tako da očistite svaki otvor za raspršivanje;
3. kada ste završili, ponovno ih namjestite u isti položaj, zapamtite da gornju mlaznicu položite na oznaku za zaustavljanje i potpuno zavijete u početni položaj.

- I unutarnjost perilice i unutarnja strana vrata perilice izradjeni su od nehrdjajuće čelika; ipak, mogu se pojaviti mrlje uzrokovane oksidacijom, to je vjerovatno od vode koja sadrži previše željeznih soli.
- Ove mrlje odstranite laganim sredstvima za poliranje nehrdjajućeg čelika, koje ne smije sadržavati spojeve klora. Te mrlje ni u kojem slučaju ne smijete odstranjivati čeličnom vunom ili drugim metalnim sredstvima.

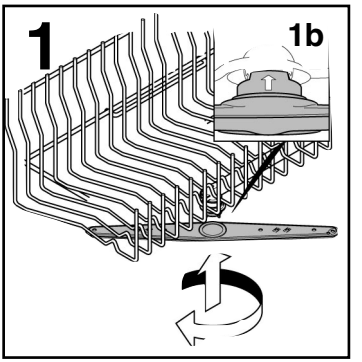

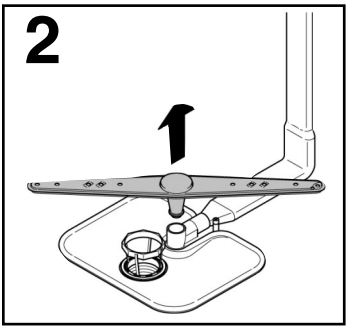

NAKON ZAVRŠETKA PROGRAMA PRANJA

Nakon svakog završetka pranja , uvijek morate zatvoriti slavinu za dotok vode u perilicu, kako dovodna cijev ne bi stalno bila pod stalnim pritiskom. Isto tako morate isključiti tipku "uključeno"/"isključeno" kako bi perilicu isključili iz električne mreže.

U slučaju da perilicu nećete upotrebljavati duže vrijeme, učinite slijedeće:

1. u praznu unutarnjost perilice stavite malo detrdženta i uključite jedan od programa kako bi se unutrašnjost odmastila;
2. izvadite utikač iz utičnice;
3. zatvorite slavinu za dotok vode;
4. napunite spremnik sa sredstvom za sjaj;
5. vrata perilice ostavite pritvorenima;
6. unutarnjost perilice mora ostati čista;
7. ako je perilica ostavljena u prostoriji gdje je temperatura niža od 0°C, voda u perilici može se zalediti, u tom slučaju temperaturu prostorije morate povisiti i pričekati 24 sata prije nego što perilicu ponovo želite koristiti.

OPIS UPRAVLJAČKE PLOČE

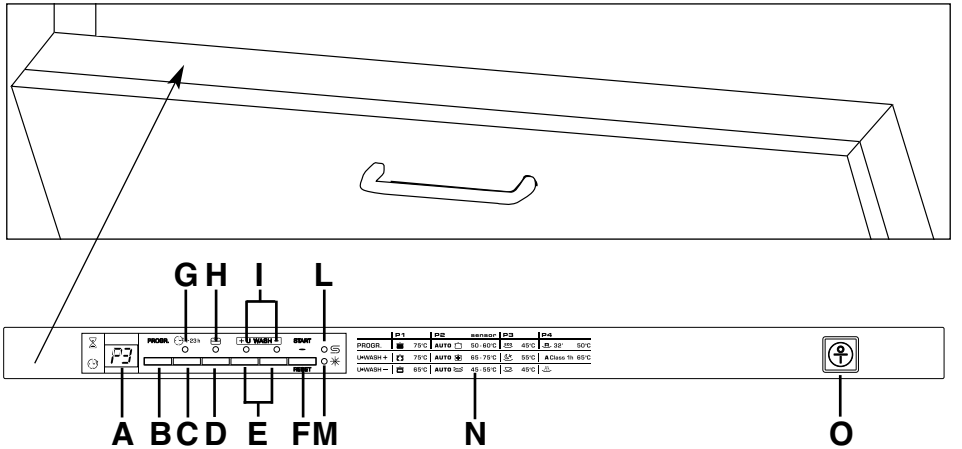

A **DIGITALNI EKRAN**

B **Tipka "IZBOR PROGRAMA"**

C **Tipka "ODGODA POČETKA PRANJA"**

D **Opcijska tipka "ALL in 1"**

E **Tipke "STUPANJ ZAPRLJANOSTI"**

F **Tipka "START"/"RESET"** (pokretanje/poništavanje programa)

G **Svjetlo "ODGODA POČETKA PRANJA"**

H **Svjetlo "IZBARANA OPCIJA"**

I **Svjetla "STUPANJ ZAPRLJANOSTI"**

L **Svjetlo "SOL PRAZNA"**

M **Svjetlo "RAZINA SREDSTVA ZA SJAJ"**

N **Vodič kroz programe**

O **Tipka "UKLJUČENO/ISKLJUČENO**

DIMENZIJE PERILICE	
Širina x Visina x Dubina (cm)	59,8 x 82 ÷ 90 x 55
Dubina sa otvorenim vratima (cm)	117

TEHNIČKI PODACI	
Broj kompleta za pranje prema normi EN 50242	15
Broj kompleta za pranje sa tavama i tanjurima	dla 9 osoba
Pritisak vode (MPa)	Min. 0,08 - Max. 0,8
Snaga osigurača / Maksimalna priključna snaga / Napon	Pogledati natpisnu pločicu

POTROŠNJA (najčešće korišteni programi)*

Program	El. energija (kWh)	Voda (L)
INTENZIVNI	2,03	20
UNIVERZALNI	1,43	14
ECO	0,83	10
BRZI 32'	0,73	9

Potrošnja ugašen / uključen uredjaj: 0,30 W / 0,45 W

* Vrijednosti mjerene u laboratoriju prema Europskoj normi EN 50242 (razlike su moguće u dnevnoj upotrebi).

IZBOR PROGRAMA I POSEBNE FUNKCIJE

Tipke "STUPANJ ZAPRLJANOSTI"

+ U·WASH −

Ove tipke omogućuju izbor intenziteta pranja, ovisno o zaprljanosti posudja. Promijenit će se vrijeme trajanja pranja i temperatura.
Pritiskom na tipku **+** pojačava se intenzitet pranja, a pritiskom na tipku **−** smanjuje se intenzitet pranja i značajno se skraćuje vrijeme trajanja pranja.
Kombinacijom ovih tipki s 4 glavna programa pranja, omogućit će se 8 dodatnih programa pranja.

VAŽNO
Kada je perilica posudja uključena, prikazan je zadnje korišteni "STUPANJ ZAPRLJANOSTI".

Namještanje programa

- Otvorite vrata i stavite prljavo sudje u unutrašnjost uredjaja.
- Pritisnite tipku **"UKLJUČENO/ISKLJUČENO"** ⏻. Display prikazuje dvije linije.
- Odaberite program pristiskom na tipku **"IZBOR PROGRAMA" ("PROGR.").**
- Ako želite odabrati **"STUPANJ ZAPRLJANOSTI"**, pritisnite odgovarajuću tipku.
- Ako želite izabrati jednu od opcija, pritisnite tipku za “izbor opcija” (zasvjetlit će odgovarajuće svjetlo).

Opcijske tipke mogu se uključiti ili isključiti UNUTAR jedne minute nakon što program započne s radom.

- Pritisnite tipku **"START"**.
  Trajanje programa biti će prikazano na ekranu slijedećim redoslijedom: sati i minute [npr: 1 h (1 sat) / 25 (25 minuta)].
- Zatvorite vrata (nakon što se oglasi zvučni signal, program pranja započet će automatski).

UNUTAR jedne minute nakon što program započne s radom, moguće je odabrati drugi program tako da pritisnete tipku za "IZBOR PROGRAMA" (takodjer je moguće promijeniti podešavanje "STUPNJA ZAPRLJANOSTI").

"AUTOMATSKI" programi

Perilica sudja je opremljena ***senzorom koji reagira na zaprljanje vode*** a u mogućnosti je analizirati zaprljanje vode tijekom svih faza ***"AUTOMATSKIH"*** programa ***(pogledajte popis programa pranja)***; zahvaljujući tom senzoru mjerila ciklusa pranja se automatski podešavaju prema stvarnoj količini prljavštine na sudju. Na taj način zajamčeni su odlični rezultati pranja uz optimalnu potrošnju električne energije i vode.

"IMPULSE" programi

"IMPULSE" programi koriste impulsivnu tehnologiju pranja, koja smanjuje potrošnju, radnu buku i povećava učinak pranja.

VAŽNO
"Isprekidan" način rada pumpe NE MORA značiti da se radi o kvaru, to je karakteristika impulsivnog pranja i mora se uzeti u obzir kao uobičajeni rad ovog programa.

Prekid program

Otvaranje vrata nije preporučljivo kada je program u radu a posebno tijekom glavnog pranja i faze završnog vrućeg ispiranja. Medjutim, ako se vrata perilice otvore dok je program u radu (npr. zbog stavljanja novog sudja), perilica će se automatski zaustaviti a na ekranu će treptati preostalo vrijeme do kraja ciklusa pranja.
Zatvorite vrata, ***bez pritiska na bilo koju tipku***. Ciklus pranja će se pokrenuti s mjesta na kojem je bio zaustavljen.

UPOZORENJE!
Ako otvorite vrata perilice tijekom ciklusa sušenje, glasan zvučni signal opomenut će vas da ciklus sušenje nije završen.

Mijenjanje programa koji je u radu

Da promijenite ili poništite program koji je u radu postupite kako slijedi:

- Otvorite vrata.
- Na **5** sekundi držite pritisnutom tipku **"RESET"**. **"00"** se pojavljuje na ekranu I oglasiće se zvučni signal.
- Program koji je u radu biti će poništen. Display prikazuje dvije linije.
- Od te točke može se namjestiti novi program pranja.

UPOZORENJE!
Prije nego pokrenete novi program, treba provjeriti da li je u spremniku ostalo deterdlenta. Ako je potrebno, napunite spremnik za deterdlent.

Ako dodje do bilo kakvog prekida električnog napajanja dok perilica sudja radi, izabrani program pohranit će se u posebnu memoriju a kada dodje do povratka električne energije, program pranja će se nastaviti s mjesta na kojem je bio prekinut.

Kraj programa pranja

Zvučni signal oglasit će se na 5 sekundi (ako nije isključen) 3 puta u razmacima od 30 sekundi da označi da je program pranja završen.
Oprano sudje može se izvaditi a perilica sudja isključiti pritiskom na tipku **"UKLJUČENO/ISKLJUČENO"** ili možete staviti novo sudje na pranje.

Opcijska tipka

Tipka "ALL in 1"

Ova opcija poboljšava korištenje kombiniranih deterdženata "SVE in 1" ("3 U 1"/"4 U 1"/ "5 U 1", itd.).
Pritiskom na ovu tipku, odabrani program se prilagodjava kako bi s kombiniranim deterdžentima postigao najbolji radni učinak (pri tome su svjetlosni pokazatelji za razinu soli i sredstva za sjaj isključeni).

UPOZORENJE!
Nakon što se odabrali ovu mogućnost ona ostaje aktivna (uključen je odgovarajući svjetlosni pokazatelj) sve dok je ne isključite, tako da tipku pritisnite još jednom (odgovarajući svjetlosni pokazatelj će se isključiti).

VAŽNO
Kada je odabrana ova mogućnost "BRZI" ciklus pranja traje 10 minuta duže.

Tipka "ODGODA POČETKA PRANJA" 1-23 h

Ovom tipkom može se podesiti vrijeme pokretanja perilice, odgoda početka pranja može se podesiti za 1 do 23 sata.

Da podesite vrijeme odgode početka pranja, postupite kako slijedi:

- Pritisnite tipku za **"ODGODU POČETKA PRANJA"** (**"00"** prikazat će se na ekranu).
- Ponovno pritisnite tipku da povećate odgodu u satima (svakim pritiskom na tipku povečat ćete odgodu za 1 sat, najviše do 23 sata). Indikator **"ODOGDA POČETKA PRANJA"** će svijetliti.
- Da pokrenete odbrojavanje vremena pritisnite tipku **"START"** (indikator **"ODOGDA POČETKA PRANJA"** će početi treptati). Kada odbrojavanje završi, program pranja započet će automatski (indikator **"ODOGDA POČETKA PRANJA"** će se isključiti).
- Ako želite vidjeti koji je program pranja izabran, pritisnite tipku **"PROGRAMATOR"**.

Da poništite odgodu početka pranja, postupite kako slijedi:

- Držite pritisnutom tipku **"RESET"** najmanje **5** sekundi. **"00"** se pojavljuje na ekranu I oglasiće se zvučni signal.
- Postavke za odgodu početka pranja i odabrani program pranja biti će poništene. Display prikazuje dvije linije.
- Od te točke, svaki novi program i opcije ***moraju*** biti ponovno podešeni a novi program biti će prikazan o odjeljku **"NAMJEŠTANJE PROGRAMA".**

Isključenje zvučnog signala za KRAJ PROGRAMA

Zvučni signal za **kraj programa** može se isključiti i to kako slijedi:

ZNAČAJNO
Perilica posudja prije ovog postupka UVIJEK mora biti isključena.

1. Držite pritisnutom tipku za **"IZBOR PROGRAMA"** i istovremeno **uključite** perilicu posudja pritiskom na tipku **"UKLJUČENO/ISKLJUČENO"**, na kratko će se jedanput uključiti zvučni signal.
2. I nadalje, a najmanje **15** sekundi držite pritisnutom tipku za **"IZBOR PROGRAMA"** (tijekom tog vremena u **2** navrata uključit će se zvučni signal).
3. Otpustite tipku nakon što se uključi **drugi** zvučni signal (oznaka **"b1"** pojavit će na ekranu da prikaže da je zvučni signal uključen).
4. Ponovno pritisnite istu tipku (oznaka **"b0"** pojavit će na ekranu da prikaže da je zvučni signal isključen).
5. Isključite perilicu posudja pritiskom na tipku **"UKLJUČENO/ISKLJUČENO"** da potvrdite nove postavke.

Da ponovno uključite zvučni signal, ponovite isti postupak.

Korištenje zadnjeg korištenog programa

Spremanje zadnje korištenog programa može se omogućiti na slijedeći način:

ZNAČAJNO
Perilica posudja prije ovog postupka UVIJEK mora biti isključena.

1. Držite pritisnutom tipku za **"IZBOR PROGRAMA"** i istovremeno **uključite** perilicu posudja pritiskom na tipku **"UKLJUČENO/ISKLJUČENO"**, na kratko će se jedanput uključiti zvučni signal.

2. I nadalje, a najmanje **30** sekundi držite pritisnutom tipku za **"IZBOR PROGRAMA"** (tijekom tog vremena, oglasiće se **3** zvučna signala).

3. Otpustite tipku kada se oglasi **TREĆI** zvučni signal (**"A0"** će se pojaviti na displayu kao pokazatelj da je memorija isključena).

4. Pritisnite opet istu tipku (**"A1"** će se pojaviti na displayu kao pokazatelj da je memorija uključena).

5. Isključite perilicu posudja pritiskom na tipku **"UKLJUČENO/ISKLJUČENO"** da potvrdite nove postavke.

Za deaktivaciju memorije, slijedite istu procedure.

UPOZORENJE!
Da osigurate ispravan rad sigurnosnog antipoplavnog uredjaja, preporučujemo da perilicu sudja ne pomićete ili naginjete tijekom rada.
Ako je perilicu sudja potrebno pomaknuti ili nagnuti, budite sigurni da je ciklus pranja završen i da u unutarnjosti perilice nema vode.

Ova perilica rublja može na ekranu prikazati skupinu grešaka u radu.

AUTOMATSKI PRIKAZANE GREŠKE U RADU

GREŠKA	UZROK	RJEŠENJE
Prikaz oznake E2 na ekranu i zvučni ekran.	Nema vode (dovod vode zatvoren).	Isključite perilicu, otvorite dovod vode i ponovno pokrenite program.
Prikaz oznake E3 na ekranu i zvučni ekran.	Perilica ne ispušta vodu.	Provjerite da odvodna cijev nije savinuta ili da filtar ili sifon nisu začepljeni, ako se problem nastavlja, obratite se ovlaštenom servisu.
Prikaz oznake E4 na ekranu i zvučni ekran.	Istjecanje vode.	Provjerite da odvodna cijev nije savinuta ili da filtar ili sifon nisu začepljeni, ako se problem nastavlja, obratite se ovlaštenom servisu.
Prikaz oznake E5, E6, E7, Ef i EL na ekranu i zvučni ekran.	Greška na elektronskoj kontroli.	Obratite se ovlaštenom servisu.
Prikaz oznaka E8 i E1 na ekranu i zvučni ekran.	Grijač vode ne radi ispravno ili je začepljen filtar.	Očistite filtar, ako se problem nastavlja, obratite se ovlaštenom servisu.

SUSTAV ZA SPRIJEČAVANJE ISTJECANJA VODE (WATERBLOCK)

Sustav “Waterblock” projektiran je da unaprijedi sigumost vaše perilice sudja, osobito kada perilica ostane bez nadzora.
Sustav “Waterblock” zapravo sprečava mogućnost poplave koja može biti uzrok kvara na perilici ili oštećenja na cijevi za vodu.

Kako djeluje “Waterblock”

Na dnu perilice ugradjen je poseban spremnik u kojem se skuplja voda u slučaju eventualnog istjecanja uslijed kvara perilice ili oštećenja cijevi za dotok vode, poseban senzor aktivirat će ventil smješten ispod slavine i na taj način onemogućiti dotok vode iako je slavina otvorena. Ako se ošteti kutija u kojoj se nalaze električni dijelovi, odmah izvucite utikač iz utićnice.
Da bi osigurali ispravan rad sigurnosnog sustava, kućište **"A"** zajedno s cijevi treba spojiti na slavinu kao što je prikazano na **slici "1"**. Priključna cijev ne smije se rezati jer sadrži dijelove koji su pod naponom.
Ako cijev nije dovoljno dugačka za pravilno spajanje morate je zamijeniti s odgovarajućom dužom cijevi. Za zamjenu cijevi obratite se ovlaštenoj servisnoj službi.

Ovaj model perilice rublja opremljen je sigurnosnim anti-poplavnim uredjajem, koji ako voda zbog kvara prijedje normalnu razinu, automatski zaustavlja pritjecanje vode i/ili istjecanje pretjerane količine vode.

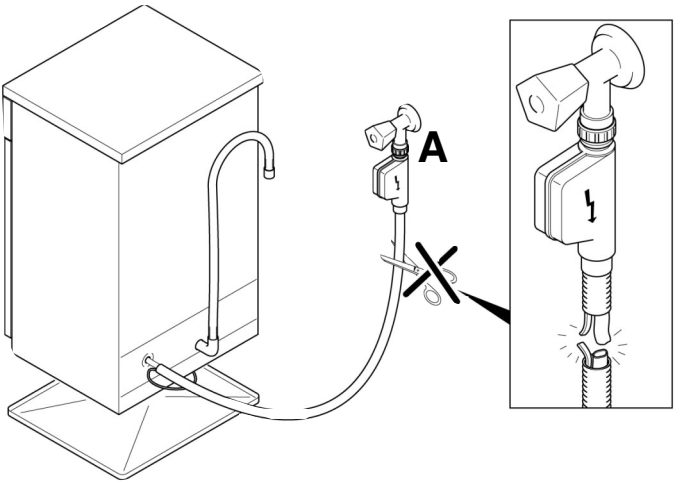

Slika 1

ODABIR PROGRAMA

Pranje s predpranjem
Za programe pranja s predpranjem, preporučljivo je dodati još deterdženta (max. 10 g) izravno u perilicu.

◆/(○) = "AUTOMATSKI" PROGRAMI SU OPTIMIZIRANI ZAHVALJUJUĆI SENZORU KOJI REAGIRA NA ZAPRLJANJE VODE I PRILAGODJAVA MJERILA PRANJA PREMA RAZINI PRLJAVŠTINE NA SUDJU.

U•WASH +		Higijenski 75°C	Antibakterijski ciklus, namijenjen je za pranje i sterilizaciju posudja (samo jako prljavog) , dječjih bočica itd.
PROGR. P1		INTENZIVNI 75°C ■	Prikladan za pranje tava i ostalog jako zaprljanih sudja.
U•WASH –		Pojačan & snažan 65°C ■	Namijenjen je brzom pranju jako prljavog posudja.
U•WASH +		◆ AUTO Univerzalni plus 65-75°C	Namijenjen je svakodnevnom pranju posudja. Dva završna ispiranja osiguravaju visoku razinu higijene i čistoće.
PROGR. P2		◆ AUTO UNIVERZALNI 50-60°C ■	Prikladan za pranje uobičajeno zaprljanog sudja.
U•WASH –		◆ AUTO Svakodnevni 45-55°C ■	Brzi ciklus pranja, za “uobičajeno” prljavo posudje - namijenjen je čestom pranju s standardno napunjenom perilicom.
U•WASH +		Noćni 55°C	Izuzetno tih ciklus pranja. Savršen za pranje posudja u noćnim satima uz korištenje jeftinije tarife električne energije.
PROGR. P3	ECO	ECO 45°C ■	Program za normalno zaprljano posudje (najučinkovitiji u smislu njegove kombinirane potrošnje energije i vode za tu vrstu posudja). **Program je normiran prema EN 50242.**
U•WASH –		Delikatni 45°C ■	Prikladan za osjetljivo keramičko i stakleno sudje kao i za dnevno pranje manje zaprljanog sudja, izuzevši tave.
U•WASH +	A Class	A Klasa 1h 65°C	Prikladan za dnevno pranje uobičajeno zaprljanog sudja koje je potrebno oprati neposredno nakon jela (MAKSIMALNO punjenje sudjem, 8 mjesta).
PROGR. P4	R	BRZI 32' 50°C	Program za brzo pranje sudja koje mora biti oprano odmah nakon jela. Punjenje perilice sudjem za najviše 4/6 osoba.
U•WASH –		Pretpranje	Kratko hladno prepranje za sudje koje je stajalo u perilici sve dok je u potpunosti ne napunite.

Popis provjera					Sadržaj programa						Prosječno trajanje u min.	Tipke sa posebnim funkcijama	
Deterdžent za namakanje	Deterdžent za pranje	Čišćenje filtra	Provjera sredstva za sjaj	Provjera količine soli	Vruće predpranje	Hladno predpranje	Glavno pranje	Prvo hladno pranje	Drugo hladno pranje	Vruće ispiranje sa sredstvom za sjaj	Sa hladnom vodom (15° C)* - Dopušteno odstupanje ± 10% -	Tipka "ODGODU POČETKA PRANJA"	Tipka "ALL in 1"
●	●	●	●	●	○		75°C	○	○	○	140	DA	DA
●	●	●	●	●	○		75°C	○	○	○	130	DA	DA
●	●	●	●	●	○		65°C	○		○	85	DA	DA
●	●	●	●	●	○		65°C/ 75°C	○	(○)	○	115/ 125	DA	DA
	●	●	●	●		(○)	50°C/ 60°C	(○)		○	100/ 120	DA	DA
	●	●	●	●		(○)	45°C/ 55°C	(○)		○	70/ 80	DA	DA
	●	●	●	●		○	55°C	○		○	240	DA	DA
●	●	●	●	●		○	45°C			○	170	DA	DA
	●	●	●	●		○	45°C	○		○	85	DA	DA
●	●	●	●	●	○		65°C			○	60	DA	DA
	●	●	●	●			50°C			○	32	DA	DA
		●				○					5	DA	

* KOD PROGRAMA SA VRUĆOM VODOM PREOSTALO VRIJEME DO KRAJA PROGRAMA AUTOMATSKI ĆE SE NA KRATKO PRIKAZATI KAD SE PROGRAM POKRENE.

■ = **"IMPULSE"** programi ◆ = **"AUTOMATSKI"** programi

PREPOZNAVANJE MANJIH GREŠAKA U RADU

Ako primjetite da Vaša perilica sudja radi neispravno, prije nego što pozovete ovlaštenog servisera, prvo provjerite niže navedene uzroke:

PROBLEM	MOGUĆI UZROK	KAKO UKLONITI PROBLEM
1. Stroj u potpunosti ne radi	Uredjaj nije priključen na električnu mrežu	Utaknite utikač u utičnicu
	Nema električnog napona	Provjerite
	Tipka U/I nije uključena	Uključite tipku U/I
	Vrata uredjaja su otvorena	Zatvorite vrata uredjaja
2. Voda ne dotiče u uredjaj	Provjerite uzroke pod 1	Provjerite
	Slavina za dovod vode je zatvorena	Otvorite slavinu
	Gumb za izbor programa nije u ispravnom položaju	Postavite gumb za izbor programa u Ispravan položaj
	Dovodno crijevo je savinuto	Ispravite dovodno crijevo
	Filtar dovodne cijevi nije ispravno spojen	Spojite ispravno i po potrebi očistite
3. Stroj ne izbacuje vodu	Filtar je prljav	Očistite filtar
	Crijevo za odvodnju vode je savinuto	Ispravite odvodno crijevo
	Produžno crijevo za odvodnju vode nije ispravno spojeno	Pogledajte pažljivo upute za spajanje produžnog odvodnog crijeva
	Izlazni spoj u zidu je usmjeren prema dolje a ne prema gore	Pozovite kvalificiranu osobu
4. Perilica neprekidno izbacuje vodu	Odvodna cijev je prenisko namještena	Namjestite odvodnu cijev na visinu 40 cm od poda
5. U toku pranja ne čujete vrtnju mlaznica	Dodali ste previše detrdženta	Smanjite količinu detrdženta i upotreblavajte odgovarajući
	Neki predmet u perilici ometa vrtnju mlaznica	Provjerite
	Sitasta ploča filtra i filtar su jako zaprljani	Očistite ploču i filtar
6. Na elektronskim uredjajima bez ekrana: jedno ili više LED svjetlucanja.	Slavina za dovod vode je zatvorena	Isključite uredjaj, otvorite slavinu ponovno pokrenite pranje

PROBLEM	MOGUĆI UZROK	KAKO UKLONITI PROBLEM
7. Posudje je samo djelomično oprano	Provjerite uzroke iz točke 5.	Provjerite
	Dno tava nije dobro oprano	Namočite tave prije pranja
	Rubovi tava nisu dobro oprani	Rasporedite tave bolje
	Mlaznice su djelomično začepljene	Izvadite mlaznicu i isperite je
	Sudje nije ispravno umetnuto	Ne stavljajte sudje preblizu jedno drugom
	Kraj odvodne cijevi je potopljen u vodi	Kraj odvodne cijevi ne smije biti potopljen u vodi
	Neodgovarajuća količina deterdženta ili je deterdžent prestar ili tvrd	Smanjite količinu deterdženta prema zaprljanosti sudja ili promijenite deterdžent
	Izabrani program pranja pranja nije odgovarajući	Izaberite intenzivniji program
	Sudje na nižoj košari nije oprano	Isključite tipku za pranje polovične količine sudja
8. Deterdžent se ne raspršuje pravilno	Posude, tave, lonci ili pribor za jelo blokiraju otvor spremnika za deterdžent	Postavite posudje tako da je otvor spremnika za deterdžent slobodan.
9. Bijele mrlje na sudju	Voda u vodovodnoj mreži je izuzetno tvrda	Provjerite količinu sredstva za sjaji dodajte ga ako je potrebno, ako se mrlje ponavljaju pozovite ovlaštenog servisera
10. U toku pranja čujete lupkanje	Sudje udara jedno o drugo	Razvrstajte sudje ravnomjerno u obe košare
	Raspršivač udara po sudju	Razvrstajte sudje pravilnije
11. Sudje nije dobro posušeno	Zrak u perilici ne kruži pravilno	Nakon završetka pranja ostavite vrata perilice pritvorena da bi omogućili prirodno sušenje
	Nedostaje sredstvo za sjaj.	Napunite spremnik sredstva za sjaj.

VAŽNO:
Ako posudje zbog nekog od gore navedenih razloga nije dobro oprano, morate ga ručno oprati. Ostaci hrane se tijekom sušenja u perilici zasuše i ne možete ih odstraniti ponovnim pranjem u perilici.

Ako kod provjeravanja pogrešaka u radu perilice niste ustanovili niti jednu nepravilnost od navedenih, molimo da nazovete jednog od naših ovlaštenih servisera.
Serviseru obvezatno navedite oznaku uredjaja (navedena je na pločici na uredjaju ili u jamstvenom listu) i opišite mu kvar. Time ćete serviseru olakšati rad, a Vaša perilica bit će brže popravljena.

Proizvodjač neće snositi odgovornost za eventualne pogreške u tiskanju ove knjižice. Proizvodjač ujedno zadržava pravo na tehničke izmjene svojih proizvoda, ali bez promjene njihovih osnovnih svojstava.

Čestitamo!

Hvala, da ste izbrali kakovosten, izjemno učinkovit in zanesljiv pomivalni stroj Candy.

Candy proizvaja široko paleto gospodinjskih aparatov: pralne stroje, pralno-sušilne stroje, štedilnike, mikrovalovne pečice, pečice, štedilnike, hladilnike in zamrzovalnike.
Svojega prodajalca lahko zaprosite za katalog, v katerem so predstavljeni vsi proizvodi Candy.
Prosimo, da to knjižico shranite na varno, saj so v njej pomembne informacije o varni priključitvi, uporabi in vzdrževanju stroja, pa tudi številni koristni nasveti, ki vam bodo pomagali doseči kar najboljše rezultate pri pomivanju.
Knjižico shranite, da vam bo tudi v prihodnje pri roki.

GARANCIJA

Temu aparatu je priložen garancijski list, ki zagotavlja brezplačno pomoč pooblaščenih servisov.

Račun shranite, saj ga boste potrebovali pri uveljavljanju garancije, če bo potreben obisk serviserja pooblaščenega servisa.

KAZALO

Nasveti za varno uporabo	stran 88
Namestitev in priključitev	stran 89
Naprava za mehčanje vode	stran 92
Polnjenje posodice za sol	stran 93
Nastavljanje višine zgornje košare	stran 94
Razporeditev posode v stroju	stran 95
Podatki za testne laboratorije	stran 97
Dodajanje detergenta v pomivalni stroj	stran 98
Vrste detergentov	stran 99
Dodajanje tekočine za lesk v pomivalni stroj	stran 100
Čiščenje filtrov	stran 101
Praktični nasveti	stran 102
Redno čiščenje in vzdrževanje	stran 103
Opis stikalne plošče	stran 104
Tehnični podatki	stran 104
Izbiranje programov in posebnih funkcij	stran 105
Sistem Waterblock	stran 109
Izbiranje programov	stran 110
Odpravljanje manjših motenj v delovanju	stran 112

Slika A

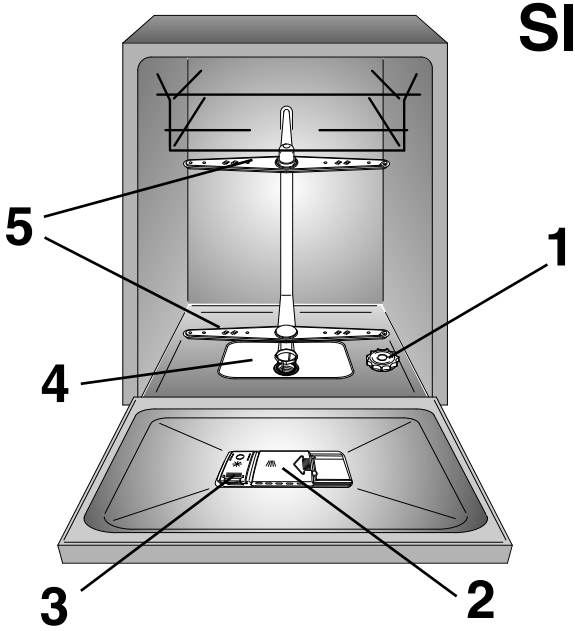

Prosimo, da pozorno preberete to knjižico z navodili, saj vsebuje pomembne informacije v zvezi s priključitvijo, uporabo in vzdrževanjem pomivalnega stroja, ki jih morate upoštevati za varno delovanje stroja. V tej knjižici pa boste našli tudi nekaj koristnih nasvetov, s pomočjo katerih boste v celoti izrabili možnosti, ki vam jih stroj ponuja.

Knjižico shranite, tako da vam bo pri roki tudi v bodoče.

NAVODILA ZA VARNO UPORABO

Upoštevati je potrebno osnovne varnostne predpise, ki veljajo za vse gospodinjske aparate.

Priključitev

- Prepričajte se, da vtikač pomivalnega stroja ustreza vtičnici na zidu. V nasprotnem primeru mora vtikač zamenjati ustrezno usposobljena strokovna oseba, ki mora hkrati preveriti, če kabli v hišnem električnem omrežju ustrezajo priključni moči vašega novega pomivalnega stroja.
- Po postavitvi aparata se prepričajte, da le-ta ne stoji na kablu, oz. da kabel ni poškodovan.
- Odsvetujemo uporabo adapterjev, razdelilcev ali podaljškov.
- Če je potrebno zamenjati priključni električni kabel, mora to delo opraviti strokovnjak pooblaščenega servisa.

Varnost

- Stroja se nikoli ne dotikajte, če imate mokre ali vlažne roke ali stopala.
- Stroja ne upravljajte bosonogi.
- Ko želite potegniti vtikač iz vtičnice, nikoli ne vlecite za priključni kabel, ampak vedno primite za vtikač in ga potegnite iz vtičnice.
- Pomivalni stroj ne sme biti izpostavljen atmosferskim vplivom (dež, sonce itd.).
- Osebe (vključno z otroci) z zmanjšanimi fizičnimi, zaznavnimi ali duševnimi sposobnostmi ter osebe, ki nimajo zadostnih izkušenj ali predznanja, smejo uporabljati aparat le pod nadzorom in z navodili oseb, ki so seznanjene s pravilno uporabo aparata in ki so odgovorni za njihovo varnost.

  Otroke med uporabo aparata nadzirajte. Poskrbite, da se ne bodo igrali z aparatom.
- Voda, ki ostane v pomivalnem stroju ali v vdolbinah na posodah po pomivanju, ni primerja za pitje.
- Na aparat se ne naslanjajte in ne sedajte ali stopajte na odprta vrata, ker se stroj lahko prevrne.
- Vrata stroja zapirajte; odprta vrata pomenijo bi lahko povzročila nezgodo.

OPOZORILO!
Nože in druge ostre in koničaste predmete zložite v košarico s konico obrnjeno navzdol, ali pa jih položite na košaro.

Vsakodnevna uporaba

- Aparat je namenjen uporabi v gospodinjstvih in podobnih okoljih:

  - čajne kuhinje v trgovinah, pisarnah in drugih delovnih okoljih;
  - počitniških hišicah;
  - v kuhinjah za goste v hotelih, motelih in drugih bivalnih okoljih;
  - v penzionih ipd..

Tudi v takih primerih, ki se razlikujejo od običajnega gospodinjstva, komercialna uporaba s strani strokovnjakov ali izučenih uporabnikov ni dovoljena.

Nenamenska uporaba aparata lahko skrajša življenjsko dobo aparata in izniči veljavnost garancije.

Za morebitne poškodbe na aparatu ali drugačno škodo, ki bi bila posledica nenamenske uporabe, ki bi se razlikovala od običajne uporabe v gospodinjstvih (tudi če bi potekala v gospodinjstvu), proizvajalec kljub sprejemanju polne odgovornosti, ki jo določa zakon, v takih primerih zavrača odgovornost.

- Pomivalni stroj je namenjen pomivanju posode, ki je v rabi v gospodinjstvih.
  V pomivalnem stroju ne smete pomivati predmetov, na katerih so še sledi bencina, laka, jekla ali železa, oz. takšne posode, ki je bila v stiku s kemikalijami, kislinami ali alkalnimi snovmi.
- Če je vaša stavba opremljena s sistemom za mehčanje vode, ni potrebno dodati sol v posodo naprave za mehčanje vode v pomivalnem stroju.

- Jedilni pribor bo najbolje opran, če ga postavite v košarico z ročaji navzdol.
- Če se pomivalni stroj pokvari ali opazite nepravilnost v delovanju, ga izklopite, zaprite pipo za vodo in ga ne poskušajte sami popraviti. Popravila prepustite ustrezno usposobljenim strokovnjakom pooblaščenih servisov. Zahtevajte uporabo originalnih rezervnih delov. Neupoštevanje tega nasveta bi lahko povzročilo še hujšo okvaro stroja, nestrokovna popravila pa pomenijo veliko tveganje za uporabnika.

Odsluženi aparati

- Pomivalni stroji so izdelani iz materialov, ki jih je mogoče reciklirati, zato odpeljite svoj odsluženi pomivalni stroj na ustrezno deponijo. Tako boste ravnali okolju prijazno.
- Ko želite zavreči svoj odsluženi pomivalni stroj, najprej snemite vrata, da se otroci med igro ne bi mogli zapreti vanj.

NAMESTITEV IN PRIKLJUČITEV APARATA

(Navodila za serviserje)

POMEMBNO
Če je aparat postavljen na preprogo ali tekstilno talno oblogo pazite, da je omogočen pretoka zraka skozi odprtine za zračenje na dnu aparata.

Vtikač mora biti dostopen tudi po namestitvi aparata.

Priključitev na električno omrežje

Ta aparat ustreza vsem mednarodnim varnostnim predpisom.
Opremljen je z vtikačem s tremi vtiči z ozemljitvijo, ki zagotavlja ustrezno ozemljitev aparata.

Pred priključitvijo pomivalnega stroja se prepričajte:

1. da je vtičnica pravilno ozemljena;
2. da je električna napeljava brezhibna in prenese dodatno obremenitev skladno s podatki na ploščici s podatki na aparatu.

⚠ **OPOZORILO!**
Zagotovljena mora biti pravilna ozemljitev proizvoda.

V primeru neustrezne ozemljitve boste ob dotiku kovinskih delov aparata zaznali disperzijo električnega toka zaradi prisotnosti supresorja radijske interference.

Proizvajalec ne prevzema odgovornosti za škodo ali poškodbe zaradi priključitve brez ozemljitve.

CE **Aparat je skladen z določili Evropske gospodarske zbornice 73/23 in 89/336, nadomestnimi določili 2006/95 in 2004/108 ter kasnejšimi modifikacijami.**

Priključitev pomivalnega stroja na vodovodno omrežje

POMEMBNO
Stroj priključite na vodovodno omrežje s pomočjo novih cevi. Uporaba starih cevi ni dovoljena.

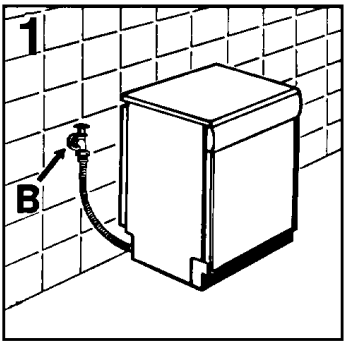

- Dotočno in odtočno cev za vodo lahko do aparata speljete z leve ali z desne strani.

POMEMBNO
Pomivalni stroj lahko priključite na dotok hladne ali tople vode, vendar temperatura pritekajoče vode ne sme presegati 60°C.

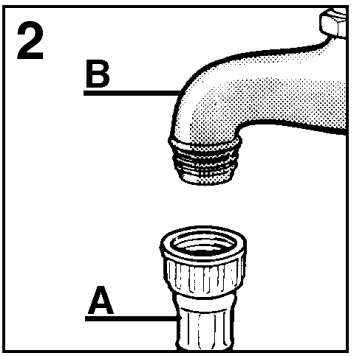

- Tlak pritekajoče vode mora biti med 0,08 MPa in 0,8 MPa. Če je pritisk vode pod najnižjo dovoljeno vrednostjo, se posvetujte z vašim pooblaščenim serviserjem.
- Dotočno cev pomivalnega stroja privijte na pipo, tako da lahko zaprete dotok vode, kadar stroja ne uporabljte **(sl. 1B)**.
- Dotočno cev dobro privijte na vodovodno pipo z navojnim priključkom velikosti 3/4" **(sl. 2)**.
- Dotočno cev "**A**" privijte na pipo "**B**" s pomočjo priključka 3/4"; pazite, da je spoj tesen.
- Če je potrebno, lahko dotočno cev podaljšate na dolžino do 2,5 m. Daljše cevi so na voljo pri pooblaščenih servisih.
- Če vsebuje vaša voda veliko apnenca, lahko pri pooblaščenem servisu naročite dodatni filter (Kat. št. 9226085 - **sl. 3**). Med pipo "**B**" in dotočno cev "**A**" vstavite filter "**D**" in gumijasto tesnilo "**C**", kot je to prikazano na **sliki 3**.
- V primeru, da je vodovodna pipa, na katero želite priključiti aparat, nova, ali pa je dlje časa niste uporabljali, najprej iztočite toliko vode, da bo ta povsem bistra in brez primesi nečistoče. Šele nato na pipo privijte dotočno cev aparata. S tem boste preprečili, da bi delci rje ali peska, ki jih voda lahko vsebuje, zamašili filter.

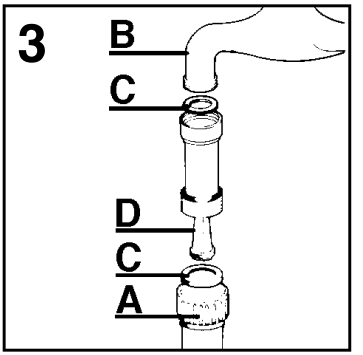

Priklop odtočne cevi

- Konec odtočne cevi namestite na stalni odtok vode. Pri tem pazite, da cev ni upognjena ali zvita, tako da lahko voda neovirano odteče **(slika 4)**.
- Notranji premer odtočne cevi naj bo vsaj 4 cm in odmaknjen od tal vsaj 40 cm.
- Priporočamo uporabo sifona **(slika 4 X)**.
- Odtočno cev je možno podaljšati do dolžine 2,5 m, če je položena na višini pod 85 cm od tal. Daljše cevi so na voljo pri pooblaščenih servisih.
- Zakrivljeni konec odtočne cevi lahko obesite na rob pomivalnega korita, vendar morate paziti, da konec cevi ne bo potopljen v vodo v koritu, saj bi v nasprotnem primeru voda med delovanjem stroja tekla nazaj v stroj **(slika 4 Y)**.
- V primeru, da je pomivalni stroj vgrajen pod delovno ploščo, namestite zakrivljeni konec odtočne cevi na najvišje mesto neposredno pod delovno ploščo **(slika 4 Z)**.
- Prepričajte se, da dotočna in odtočna cev za vodo nista upognjeni.

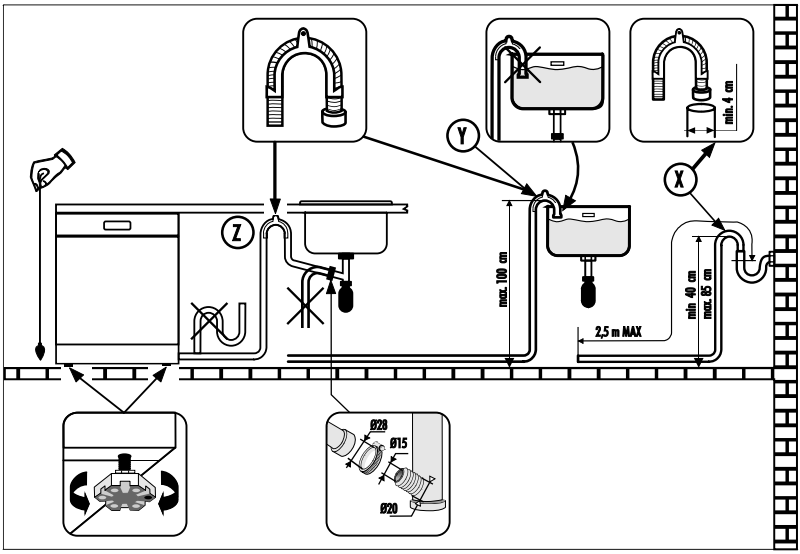

Odpiranje vrat

Vrata pomivalnega stroja odprete tako, da primete za ročaj in vrata povlečete k sebi. Če odprete vrata med pomivanjem, električno varovalo samodejno prekine delovanje aparata.

POMEMBNO
Za pravilno delovanje aparata je zelo pomembno, da vrat med delovanjem stroja ne odpirate.

Zapiranje vrat

Košari s posodo potisnite do konca v stroj. Prepričajte se, da v stroju zložena posoda ne ovira vrtenja pršilnih rok. Nato zaprite vrata; prepričajte se, da so dobro zaprta.

NAPRAVA ZA MEHČANJE VODE

Voda na različnih območjih vsebuje različne količine apnenca in mineralov.
Med pomivanjem se te snovi nabirajo na posodi in puščajo na njih madeže in lise bele barve.
Večja kot je vsebnost teh soli v vodi, višja je stopnja trdote vode.
Pomivalni stroj ima vgrajeno napravo za odstranjevanje apnenca, ki jo imenujemo mehčalnik vode. Mehčalnik vode s pomočjo soli za regeneracijo iz vode izloči apnenec oziroma vodo zmehča, tako da je voda primerna za pomivanje v stroju.
O trdoti vode na vašem območju se pozanimajte pri lokalnem vodovodu.

Nastavljanje naprave za mehčanje vode

Naprava za mehčanje vode je učinkovita pri trdoti vode do 90°fH (francoske stopinje) ali 50°dH (nemške stopinje); na voljo je 8 nastavitev.

Navedene so v spodnji razpredelnici.

Stopnja	Trdota vode		Uporaba soli	Nastavitev mehčalnika vode
	°fH (francoske)	°dH (nemške)		
0	0-5	0-3	NE	d0
1	6-10	4-6	DA	d1
2	11-20	7-11	DA	d2
3	21-30	12-16	DA	d3
*4	31-40	17-22	DA	d4
5	41-50	23-27	DA	d5
6	51-60	28-33	DA	d6
7	61-90	34-50	DA	d7

**** Tovarniško je naprava za mehčanje vode nastavljena na 4 (d4), ker je ta stopnja najbolj primerna za večino uporabnikov.***

Prilagodite nastavitev trdoti vode na vašem območju:

POMEMBNO
Preden začnete ta postopek morate VEDNO izklopiti pomivalni stroj.

1. Pritisnite na tipko **"IZBIRANJE PROGRAMA"** ter obenem **vklopite** pomivalni stroj s pritiskom na tipko za **"VKLOP/IZKLOP"** (enkrat se oglasi zvočni signal).

2. Vsaj **5** sekund pritiskajte na tipko **"IZBIRANJE PROGRAMA"**, **DOKLER** se ne oglasi zvočni signal. Na prikazovalniku je vidna trenutno nastavljena stopnja mehčalca vode.

3. S ponovnim pritiskom na isto tipko nastavite ustrezno stopnjo mehčalca vode: ob vsakem pritisku na tipko se stopnja poveča. Nastavitvi "d7" sledi stopnja "d0".

4. S ponovnim pritiskom na tipko **"VKLOP/IZKLOP"** ugasnite stroj, da potrdite novo nastavitev.

OPOZORILO!
Če naletite na težave, izklopite pomivalni stroj s pritiskom na tipko za "VKLOP/IZKLOP" in začnite postopek od začetka (1. korak).

Digitalni prikazovalnik

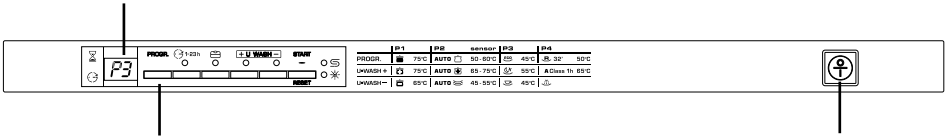

Tipka za "IZBIRANJE PROGRAMA"

Tipka za "VKLOP/IZKLOP"

POLNJENJE POSODICE ZA SOL

- Na dnu stroja je posoda za sol za regeneracijo mehčalnika za vodo.

- Vedno uporabljajte samo namensko sol za pomivalne stroje. Druge soli namreč vsebujejo določeno količino netopnih delcev, ki bi sčasoma vplivali na napravo za mehčanje vode in poslabšali njeno učinkovitost.

- Sol dodate tako, da odvijete pokrovček na posodi za sol in posodo napolnite s soljo.

- Med dodajanjem soli v posodico se iz nje v korito stroja vedno prelije nekaj vode, kar je povsem normalno; sol vsipajte v posodo, dokler ni polna. Nato očistite zmca soli iz navoja in ponovno privijte pokrovček.

- Priporočamo, da po dodajanju soli v stroj zaženete kompleten program pomivanja, ali program za pomivanje s hladno vodo. V posodi za sol je prostora za približno 1,5 do 1,8 kg soli.
  Zalogo soli morate občasno obnavljati; pogostnost je odvisna od nastavitve naprave za mehčanje vode.

POMEMBNO
(Samo pri prvem polnjenju s soljo)
Ko pomivalni stroj prvič polnite s soljo, morate na koncu v posodo za sol doliti toliko vode, da se bo ta prelila iz posode.

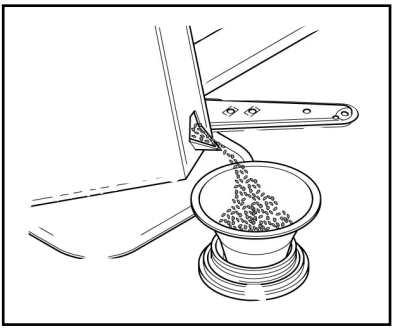

Opozorilo za sol

Ta model je opremljen z opozorilno lučko na stikalni plošči, ki se osvetli, ko je potrebno dodati sol v posodo za sol.

POMEMBNO
Bele lise na posodi so običajno najbolj zanesljiv znak, da je zmanjkalo soli.

NASTAVITEV VIŠINE ZGORNJE KOŠARE

Zgornjo košaro je možno nastavljati po višini. Če želite v spodnji košari pomivati krožnike s premerom med 29 in 32,5 cm, je treba je zgornjo košaro prestaviti v višji položaj. To storite na enega od spodaj opisanih načinov:

1. Izvlecite zgornjo košaro.

2. Primite košaro na obeh straneh in jo dvignite navzgor **(slika 1)**.

V tem položaju lahko zgornja košara sprejme le posodo višine do 14 cm, premičnih nosilcev za skodelice ob straneh pa ne morete uporabljati.

PONOVNO SPUŠČANJE KOŠARE:

1. Trdno primite košaro na obeh straneh in jo nekoliko dvignite **(sl. 2a)**.

2. Nato jo počasi spustite v pravilen položaj **(sl. 2b)**.

OPOMBA: NIKOLI NE DVIGAJTE KOŠARE SAMO NA ENI STRANI (sl. 3)!

Pozor!
Priporočamo, da postavite košaro v ustrezen položaj pred zlaganjem posode v stroj.

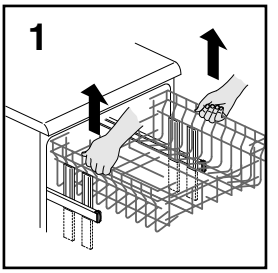

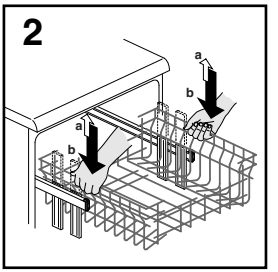

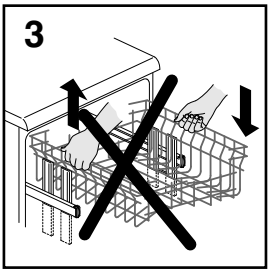

RAZVRŠČANJE POSODE SPLOŠNO

Razvrščanje posode v zgornjo košaro

■ Zgornja košara je opremljena s premičnimi nosilci, ki so zapeti ob straneh košare in ju lahko dvignete ali spustite.

■ Nosilec v spodnjem položaju **(A-A1)** je namenjen odlaganju skodelic za čaj in kavo, nožev in zajemalk. Nanj lahko tudi varno obesite kozarce s peclji.

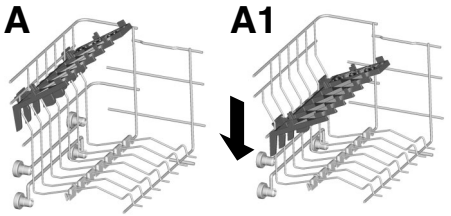

■ Nosilec v zgornjem položaju **(B-B1)** pa omogoča, da v košaro zložite krožnike (premer največ 19 cm). Krožnike zložite pokonci, z dnom proti hrbtni strani pomivalnega stroja, razmaknjeni pa naj bodo toliko, dab o omogočen neoviran pretok vode med njimi.

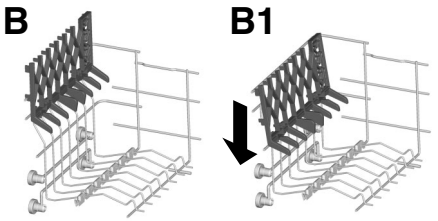

■ Priporočamo, da večje krožnike zložite tako, da so nekoliko nagnjeni naprej, saj tako lažje potisnete košaro v stroj.

■ Zgornja košara je zasnovana tako, da zagotavlja maksimalno prilagodljivost; vanjo lahko zložite kozarce, skodelice, krožničke ali manjše skledice.

Pravilen način zlaganja običajne posode v stroj je prikazan na **slikah 1** in **2**.

Zgornja košara (sl. 1)

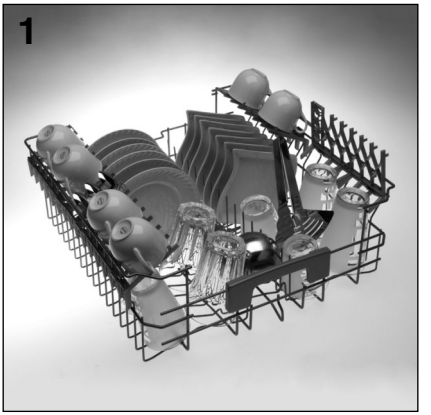

Zgornja košara (sl. 2)

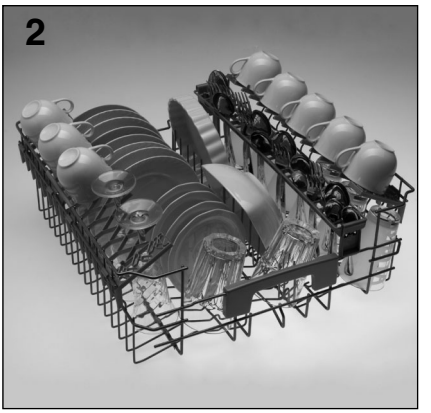

Razvrščanje posode v spodnjo košaro

■ Kozice, pekače, jušnike, sklede za solato, pokrovke, servime posode, plitve in globoke krožnike zložite v spodnjo košaro.

■ Jedilni pribor zložite v plastično košarico za jedilni pribor z ročaji, obrnjenimi navzgor, ter postavite košarico v spodnjo košaro **(sl. 6)**, pri tem pa pazite, da jedilni pribor ne ovira vrtenje razpršilne ročice.

- Spodnja košara je v sredini opremljena z nastavljivim nosilcem **(sl. 3** in **4)**. Ta zagotavlja stabilnost posode in omogoča optimalno razporeditev tudi pri pomivanju posode neobičajne velikosti in/ali oblike.

- POLOŽAJ **"A"**: za običajno posodo, predvsem krožnike brez kozic, solatnih skled ipd.

- POLOŽAJ **"B"**: za posodo, ki je sicer običajne velikosti, a neobičajnih oblik (zelo globoke sklede, posodo oglate oblike, kose brez obodov ipd.).

- POLOŽAJ **"C"**: za velike krožnike in/ali krožnike neobičajnih oblik (pravokotne, šesterokotne, ovalne, krožnike za pizzo ipd.).

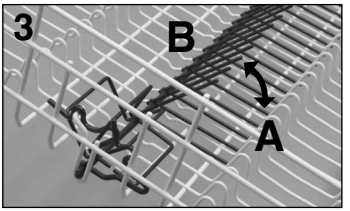

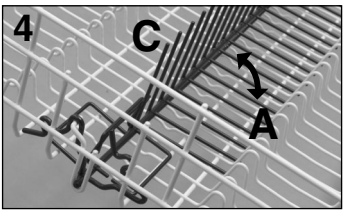

- V spodnjo košaro lahko zložite tudi manjše krožničke, kot je to prikazano na **sliki 5**; v tem primeru mora biti držalo potisnjeno v položaj **("B")**.
  Če v košaro zložite običajno velike ali večje krožnike, pa naj bo držalo v položaju **("A")**.

⚠ OPOZORILO!
Če v košaro zložite krožničke z nosilcem v nepravilnem položaju, bodo krožnički ovirali oziroma onemogočili vrtenje spodnjega razpršilca.

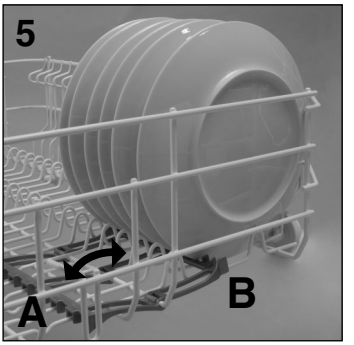

Pravilen način zlaganja običajne posode je prikazan na **sliki 6**.

Spodnja košara (sl. 6)

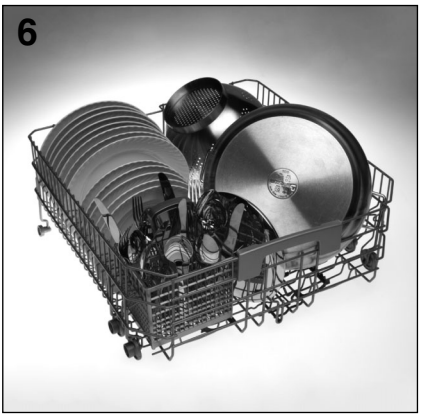

Posodo zložite v pomivalni stroj tako, da bo imela voda dostop do vseh površin, kar zagotavlja dober rezultat pomivanja.

POMEMBNO
Spodnja košara je opremljena z varovalom, ki zagotavlja varnost pri potegu košare iz stroja. To je zelo koristno, če je košara polna. Pri dodajanju soli, čiščenju filtrov ipd. pa morate košaro do konca potegniti iz stroja.

Košarica za jedilni pribor

Zgornji del košare lahko snamete, kar omogoča prilagajanje vrsti jedilnega pribora.

Uporaba tretje košare

- Tretja košara je namenjena kosom, ki bi v spodnji ali zgornji košari zavzeli preveč prostora. Vanjo zložite manjše predmete, predmete ploske oblike ali dolge predmete. Tako v spodnji košari pridobite dovolj prostora za večje kose ter lahko vanjo zložite krožnike in lonce.

- V tretjo košaro lahko zložite skodelice za kavo in različne krožničke, skledice, kuhinjske nože in vilice, zajemalke in velike žlice, strgala in dele kuhinjskih aparatov (npr. rezila mešalnika).

OPOZORILO!
Tretja košara NI namenjena jedilnemu priboru! Ker ni opremljena z držali za jedilni pribor, bi lahko posamezni kosi padli v spodnjo košaro

- Za optimalne rezultate pomivanja priporočamo, da posodo zložite tako, dab o spodnja stran obrnjena proti stropu pomivalnega stroja (npr. krožničke in skledice).

- Tretjo košaro enostavno odstranite iz pomivalnega stroja – odstranite zapori, ki sta na vodilih košare spredaj.

- Tretja košara zagotavlja maksimalno prilagodljivost. Ker je razdeljena na tri nagnjene dele in nima fiksnih držal, lahko posodo zložite vanj na najrazličnejše načine: samo skodelice za kavo in krožničke, ali skodelice za kavo, skledice druge pripomočke, ali morda krožničke, strgala in zajemalke …

Na **sliki 7** je prikazan eden od načinov.

Tretja košara (sl. 7)

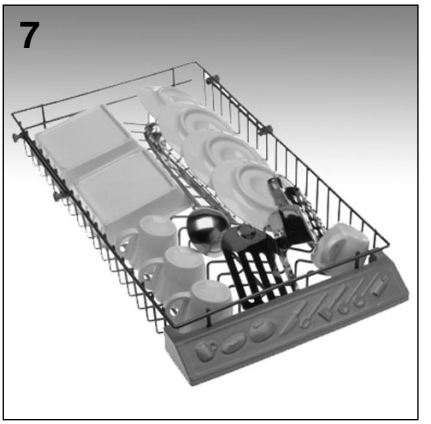

PODATKI ZA TESTIRANJE

Podatki za primerjalno testiranje in merjenje glasnosti skladno s standardom EN so na voljo na naslednjem naslovu:

testinfo-dishwasher@candy.it

Ob zahtevanju podatkov prosimo navedite ime modela in številko pomivalnega stroja (gl. tablico s podatki).

DODAJANJE DETERGENTA V POMIVALNI STROJ

Detergent

POMEMBNO
Zelo pomembno je, da uporabljate samo namenske detergente za pomivalne stroje; ti so lahko v obliki praška, tekočine ali tablet.

"CALGONIT" zagotavlja zelo dobre rezultate pomivanja in je na voljo v večini trgovin.

Neustrezni detergenti, npr. tisti, namenjeni ročnemu pomivanju, niso primerni za rabo v pomivalnem stroju, saj ne vsebujejo ustreznih snovi in onemogočijo pravilno delovanje stroja.

Polnjenje predalčka za detergent

Predalček za detergent se nahaja na notranji strani vrat **(sl. A"2")**. Če je pokrovček zaprt, pritisnite na jeziček **A** in pokrovček se bo odprl.
Pokrov predalčka za detergent ostane po končanem pomivanju odprt in je tako pripravljen na novo polnjenje.

OPOZORILO!
Ko zlagate posodo v spodnjo košaro, bodite pozorni, da krožniki ali ostala posoda ne blokirajo predalčka za detergent.

Ustrezna količina detergenta je odvisna od vrste posode in od stopnje umazanosti posode. Količina detergenta, ki je potrebna za enkratno pomivanje, znaša 20 do 30 g. Odmerite jo v predelek predalčka, ki je namenjen detergentu za pomivanje **(B)**.

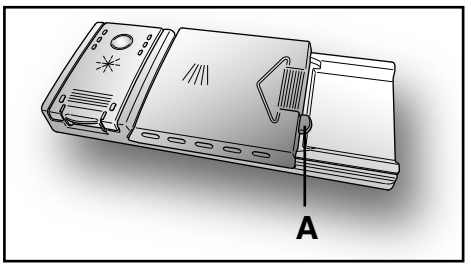

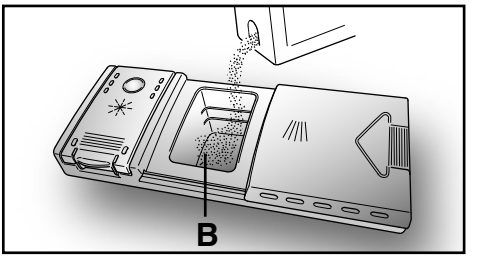

Ko odmerite potrebno količino detergenta, zaprite pokrovček - najprej ga potisnite v smeri puščice **1** in nato v smeri puščice **2**, da se slišno zaskoči.

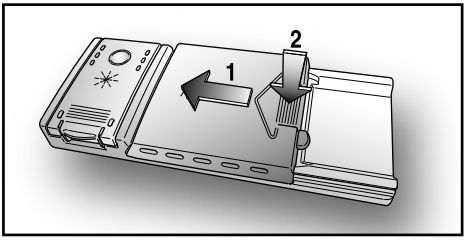

Ker se detergenti med sabo zelo razlikujejo, upoštevajte navodila proizvajalca detergenta. Naj vas samo opozorimo, da premalo detergenta pomeni slabo pomito posodo, medtem ko preveč detergenta ne pomeni, da je zato posoda bolje pomita, le po nepotrebnem porabite več detergenta.

POMEMBNO
Ne pretiravajte z uporabo detergenta, da ne bi po nepotrebnem onesnaževali okolja.

VRSTE DETERGENTOV

Detergenti v tabletah

Detergenti v tabletah različnih proizvajalcev se različno hitro raztapljajo. Obstaja možnost, da v primeru, da izberete kratkotrajni program pomivanja, nekateri detergenti v tabletah ne bodo optimalno učinkoviti, saj se ne bodo do konca raztopili. Če uporabljate detergente v tabletah, priporočamo, da izberete daljše programme pomivanja, da se detergent porabi v celoti.

POMEMBNO
Da bi dosegli zadovoljive rezultate pomivanja, MORATE položiti tableto v del predalčka za detergente, namenjen detergentu za glavno pomivanje, in NE direktno v kad stroja!

Koncentrirani detergenti

Koncentrirani detergenti z nižjo stopnjo alkalnosti in z vsebnostjo naravnih encimov, ki so namenjeni pomivanju pri 50°C, manj vplivajo na okolje in varujejo tako posodo kot tudi pomivalni stroj.
Programi za pomivanje pri 50°C so razviti namensko za popolno izrabo lastnosti encimov za raztapljanje nečistoč, kar omogoča, da z uporabo koncentriranih detergentov s pomivanjem pri nižji temperature dosežemo enake rezultate kot s programi za pomivanje pri 65°C.

Kombinirani detergenti

Detergente, ki vsebujejo tudi sredstvo za lesk, položite v predelek predalčka za detergente, namenjen detergentu za glavno pomivanje. V tem primeru mora biti predal za tekočino za lesk prazen (če ni prazen, pred uporabo kombiniranih detergentov obrnite stikalo za doziranje tekočine za lesk na najnižjo stopnjo).

Kombinirani detergenti "VSE v 1"

Če imate namen uporabljati kombinirane detergente "VSE v 1" ("3 v 1"/"4 v 1"/ "5 v 1", itd.), ki torej vsebujejo tudi sol in sredstvo za lesk, svetujemo naslednje:

- pozomo preberete in upoštevate navodila proizvajalca detergenta, ki so navedena na embalaži;
- učinkovitost detergentov, ki vsebujejo tudi sredstvo za mehčanje vode/sol, je odvisna od trdote vode na vašem območju.
  Prepričajte se, da je trdota voda na vašem območju znotraj območja, v katerem je detergent, ki ga želite uporabiti, učinkovit; ti podatki so običajno navedeni na embalaži detergenta.

Če uporabljate tak detergent, z rezultati pomivanja pa niste zadovoljni, se posvetujte s proizvajalcem detergenta.

V določenih okoliščinah lahko uporaba kombiniranih detergentov povzroči:

- sledi vodnega kamna na posodi in v pomivalnem stroju;
- manj učinkovito pomivanje in sušenje.

POMEMBNO
Odpravljanje problemov, ki so direktna posledica uporabe tovrstnih detergentov, v garanciji ni vključeno.

Upoštevajte, da bodo v primeru, da uporabljate kombinirane detergente "VSE v 1" opozorilne lučke za tekočino za lesk in za sol odveč (samo nekateri modeli), zato jih ne upoštevajte.

Če se pojavijo problemi pri pomivanju in/ali sušenju posode, priporočamo, da začnete namesto kombiniranih detergentov ponovno uporabljati tradicionalne proizvode (detergent, sol in tekočino za lesk). To namreč zagotavlja pravilno delovanje mehčalnika vode v pomivalnem stroju.

V tem primeru priporočamo:

- da ponovno napolnite posodi za sol in za tekočino za lesk;
- enkrat zaženete običajen program za pomivanje posode brez posode v stroju.

Upoštevajte, da bo potem, ko začnete ponovno uporabljati običajno sol za pomivalne stroje, sistem spet v celoti učinkovit šele po nekaj pomivanjih.

DODAJANJE TEKOČINE ZA LESK V POMIVALNI STROJ

Tekočina za lesk

Tekočina za lesk, ki se samodejno odmeri med zadnjim izpiranjem, pospeši sušenje posode in preprečuje nastanek lis in madežev na površini.

Polnjenje predalčka za tekočino za lesk

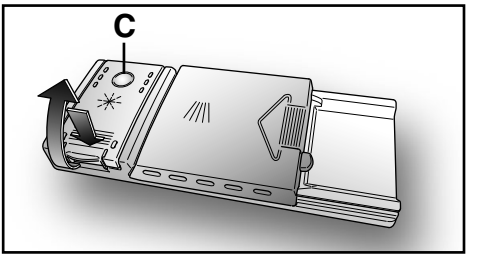

Posoda za tekočino za lesk je na levi od predalčka za detergent **(sl. A "3")**.
Pokrovček odprete tako, da pritisnete na mesto z oznako in potegnete jeziček za odpiranje.
Vedno uporabljajte samo tekočino za lesk za pomivalne stroje. S pomočjo okenca na predalčku **(C)** se lahko prepričate, koliko tekočine za lesk je še v predalčku.

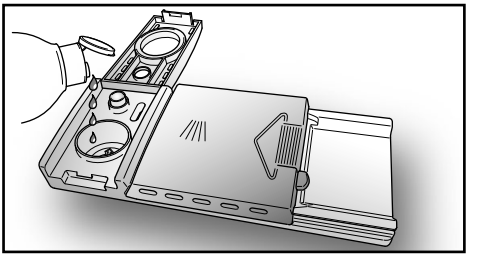

POLNO PRAZNO

temno svetlo

Nastavljanje doziranja tekočine za lesk (stopnje od 1 do 6)

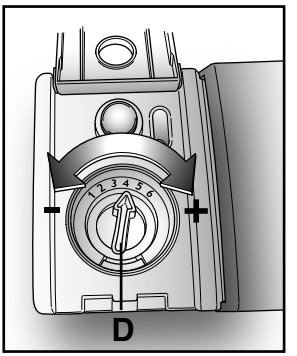

Stikalo za nastavljanje doziranja **(D)** je pod pokrovčkom; obračate ga s pomočjo kovanca.
Priporočamo stopnjo **4**.
Vsebnost apnenca v vodi v veliki meri vpliva na nastanek vodnega kamna in učinkovitost sušenja.
Zato je zelo pomembno, da nastavite ustrezno stopnjo in s tem zagotovite doziranje ustrezne količine tekočine za lesk, saj boste le tako dosegli dobre rezultate pomivanja.
Če po pomivanju na posodi opazite lise, zmanjšajte nastavitev za eno stopnjo.
Če pa so na posodi bele pike, morate nastavitev zvišati za eno stopnjo.

ČIŠČENJE FILTROV

Filtrimi sistem **(sl. A"4")** je sestavljen iz:

srednje posodice, ki zadržuje večje odpadke;

ploske mrežice, ki filtrira vodo za pomivanje ter

mikrofiltra, ki se nahaja pod mrežico. Mikrofilter zadrži vse najmanjše delce in s tem zagotovi brezhibno splakovanje.

- Filtre preglejte po vsakem pomivanju in z njih odstranite morebitne ostanke hrane.
- Filtre vzamete iz stroja tako, da zavrtite ročico v smeri nasprotni smeri vrtenja urinega kazalca **(sl. 1)**.
- Filter nato razstavite **(sl. 2)**, da ga lažje očistite.
- Ločite srednjo posodico in plosko mrežico **(sl. 3)** in pomijte filtre pod tekočo vodo. Če je potrebno, uporabite krtačko.
- Pri strojih, ki so opremljeni s samočistilnim mikrofiltrom, vzdrževanje skorajda ni potrebno - le vsaka dva tedna je potrebno preveriti stanje filtrov. Kljub temu priporočamo, da se po vsakem pomivanju prepričate, da filtri niso zamašeni.

OPOZORILO!
Po čiščenju morate filtre pravilno sestaviti in nato pravilno namestiti v stroj; predvsem se prepričajte, da je ploska mrežica pravilno nameščena na dnu stroja.

Prepričajte se, da ste filter pravilno pritrdili nazaj (ročico obrnite v smeri vrtenja urinega kazalca), saj nepravilno nameščeni filtri zelo zmanjšajo učinkovitost pomivanja.

POMEMBNO
Nikoli ne pomivajte brez filtrov!

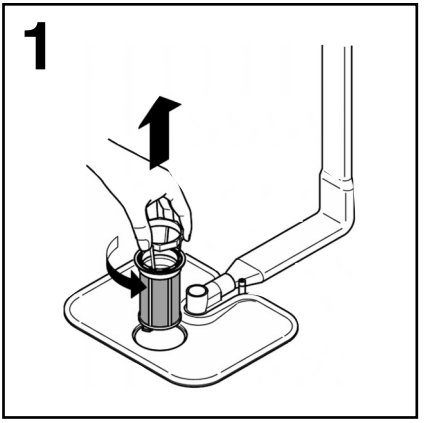

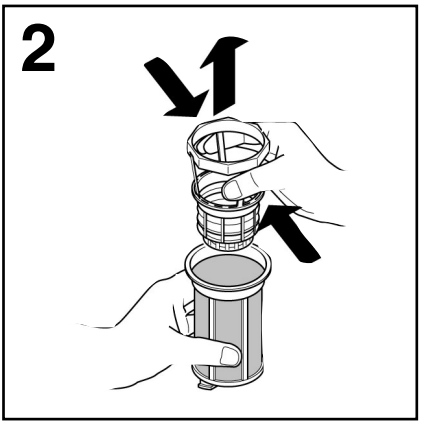

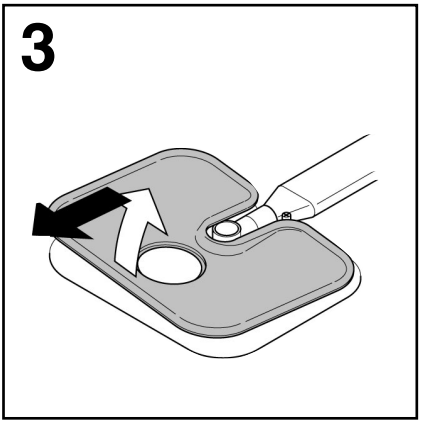

PRAKTIČNI NASVETI

Navodila za boljše rezultate pomivanja

- Pred zlaganjem posode v pomivalni stroj odstranite ostanke hrane (kosti, lupine, kose mesa ali zelenjave, kavno usedlino, olupke, cigaretni pepel, zobotrebce ipd.), sicer se lahko zamašijo filtri, odprtina za odtekanje vode ali šobe na pršilnih rokah.
- Posode pred pomivanjem v stroju ne izpirajte pod tekočo vodo.
- Ponve in lonce z ostanki zažganih jedi namakajte do začetka pomivanja v raztopini pomivalnega sredstva.
- Posodo namestite v stroj tako, da je obrnjena navzdol.
- Posodo zložite tako, da se ne dotika med seboj. Rezultati pomivanja bodo boljši, če bo posoda pravilno zložena.
- Za dobre rezultate je zelo pomembno, kako je posoda zložena v stroju. Če je možno, zložite posodo v stroj tako, da se ne dotika.
- Preverite, ali se lahko pršilne roke prosto vrtijo.
- Pomivanje srebrne posode in jedilnega pribora:

  a) Srebro pomijte takoj po uporabi.

  b) Na tako posodo ali jedilni pribor ne stresajte detergenta.

  c) Taka posoda ne sme priti v neposreden stik z drugo kovino.

Nasveti za varčevanje

- Če želite pomivati vedno poln pomivalni stroj, zlagajte vanj posodo po vsakem obroku. Po potrebi lahko nastavite cikel Hladnega predpomivanja. Na ta način boste zmehčali in odstranili večje kose jedi, ki ostanejo na posodi. Cikel za celotno pomivanje nastavite šele takrat, ko je stroj poln.
- Če posoda ni zelo umazana, oziroma stroj ni povsem poln, lahko izberete varčni program pomivanja. Upoštevajte navodila v razpredelnici programov.

Česa v stroju ne smete pomivati

- Upoštevajte, da vsa posoda ni primerna za pomivanje v pomivalnem stroju. Svetujemo vam, da jedilnega pribora in posode iz umetnih snovi, ki niso odporne na toploto, jedilnega pribora z lesenimi držali ali z držali iz umetnih snovi, aluminijaste posode, kristala, stekla z vsebnostjo svinca, pokrovk s termostatom… ne pomivate v stroju, razen če proizvajalec tega izrecno ne dovoljuje.
- Tudi barvne poslikave na nekaterih posodah niso toplotno obstojne. Priporočamo, da njihovo obstojnost preverite tako, da v stroju pomijete le en takšen kos in se tako prepričate, če so barve obstojne.
- Srebrnega in običajnega jedilnega pribora ne pomivajte skupaj, saj lahko pride do kemične reakcije.

POMEMBNO
Pri nakupu nove posode ali jedilnega pribora se prepričajte, da je pomivanje v pomivalnem stroju dovoljeno.

Koristni nasveti

- Najprej izpraznite spodnjo košaro, da kapljice iz zgornje košare ne bi kapljale na posodo v spodnji košari.
- Če pustite posodo dlje časa v stroju, pustite vrata odprta, tako da bo lahko zrak krožil okoli posode; posoda se bo bolje posušila.

ČIŠČENJE IN VZDRŽEVANJE

- Vrata in zunanje stene stroja redno čistite z blagimi čistili. Nikoli ne uporabite ostrih mrežic ali grobih čistil (npr. Vim, razne kisline, topila).
- Pomivalni stroj ne potrebuje posebnega vzdrževanja, saj se notranjost čisti samodejno. Z vlažno krpo redno čistite tesnilo na vratih, da odstranite ostanke hrane in sledi tekočine za lesk.
- Redno čistite tesnila vrat z vlažno krpo, tako da odstranite nečistočo in sledi tekočine za lesk.
- Občasno lahko odstranite obloge vodnega kamna ali nečistočo - v stroj vlijte kozarec kisa ter izberete nežni program za pomivanje, pri čemer naj bo stroj prazen.
- Če kljub rednemu čiščenju filtra opazite, da posoda ni dobro pomita oz. ni povsem suha, preverite, da niso morda šobe na pršilnih rokah zamašene z ostanki hrane **(sl. A"5")**.

Če so zamašene, jih očistite na naslednji način:

1. najprej odstranite zgornjo pršilno roko: obračajte jo, dokler se oznaka ne ujema s puščico **(slika 1)**, nato pa jo potisnite navzgor **(sl. 1b)** in jo med potiskanjem navzgor odvijte v smeri vrtenja urinih kazalcev. Očiščeno namestite nazaj na enak način v obratnem vrstnem redu. Spodnjo pršilno roko snamete tako, da jo preprosto potegnete navzgor **(slika 2)**.
2. Pršilni roki izperite pod tekočo vodo, da se očistijo šobe.
3. Na koncu namestite pršilni roki nazaj v stroj zgornjo zgoraj in spodnjo spodaj; ne pozabite poravnati puščic in pravilno namestite pršilni roki nazaj v stroj.

- Vsa notranjost pomivalnega stroja je izdelana iz nerjavečega jekla. Kljub temu se lahko v notranjosti pojavljajo madeži, ki so posledica oksidacije – vzrok zanjo je lahko voda, ki vsebuje preveč železnih soli.
- Takšne madeže lahko odstranite z blagim sredstvom za poliranje nerjavečega jekla, ki ne sme vsebovati spojin klora. Nikoli pa ne uporabljajte grobih čistilnih pripomočkov, npr. gobic iz jeklene volne.

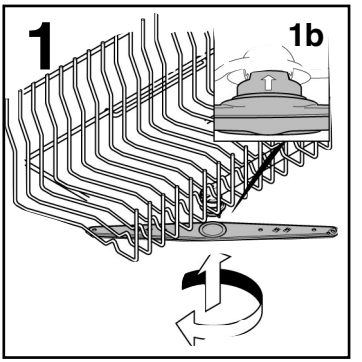

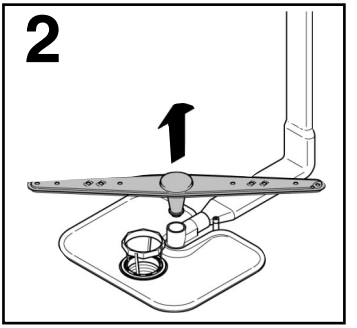

PO KONCU POMIVANJA

Po vsakem pomivanju zaprite pipo za vodo in izklopite stroj s pritiskom na tipko za vklop/izklop.

Če pomivalnega stroja dlje časa ne boste uporabljali, storite naslednje:

1. V prazen stroj odmerite malo detergenta ter vklopite enega od programov, da se notranjost očisti.
2. Potegnite vtikač iz vtičnice.
3. Zaprite pipo za vodo.
4. Napolnite posodico s sredstvom za lesk.
5. Vrata stroja pustite priprta, da se stroj zrači.
6. Notranjost aparata mora ostati čista.
7. Če je pomivalni stroj v prostoru, kjer se temperatura lahko spusti pod 0°C, obstaja nevarnost, da bo voda v stroju zmrznila. V takem primeru prostor najprej ogrejte, stroj pa vključite šele čez 24 ur.

OPIS STIKALNE PLOŠČE

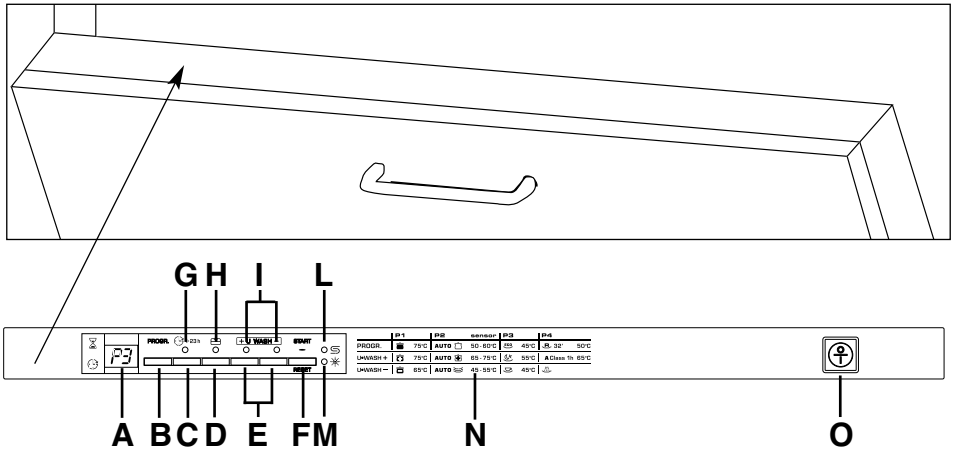

A **DIGITALNI PRIKAZOVALNIK**

B **Tipka "IZBIRANJE PROGRAMA"**

C **Tipka "ZAMIK VKLOPA"**

D **Tipka za opcijo "ALL in 1"**

E **Tipki "STOPNJA UMAZANOSTI"**

F **Tipka "START"/"RESET"** (zagon/preklic programa)

G **Kontrolna lučka "ZAMIK VKLOPA"**

H **Kontrolna lučka "IZBIRANJE OPCIJ"**

I **Kontrolne lučke "STOPNJA UMAZANOSTI"**

L **Opozorilna lučka za sol**

M **Kontrolna lučka za tekočino za lesk**

N **Legenda programov**

O **Tipka "VKLOP/IZKLOP"**

MERE	
Širina x Višina x Globina (cm)	59,8 x 82 ÷ 90 x 55
Globina z odprtimi vrati (cm)	117

TEHNIČNI PODATKI	
EN 50242 pogrinjkov	15
Zmogljivost z lonci in kozicami	9 oseb
Tlak v vodovodnem omrežju (MPa)	Min. 0,08 - Max. 0,8
Varovalka / Priključni tok / Priključna napetost	Gl. ploščico s podatki

PORABA (glavni programi)*

Program	Energija (kWh)	Voda (L)
INTENZIVEN	2,03	20
UNIVERZALEN	1,43	14
ECO	0,83	10
HITER 32'	0,73	9

Poraba električne energije v stanju izključenosti in stanju pripravljenosti: 0,30 W / 0,45 W

* Vrednosti zmerjene v laboratoriju, skaldno z Evropskim standardom EN 50242 (možna so dnevna odstopanja).

IZBIRANJE PROGRAMOV IN POSEBNIH FUNKCIJ

Tipki "STOPNJA UMAZANOSTI"

+ U·WASH −

S pomočjo teh tipk prilagodite intenzivnost pomivanja glede na to, kako umazana je posoda. Stroj prilagodi trajanje pomivanja in temperaturo.
S pritiskom na tipko **+** povečate intenzivnost pomivanja, s pritiskom na tipko **−** pa intenzivnost pomivanja zmanjšate, trajanje pomivanja pa bo občutno krajše.
Tipki za določanje stopnje umazanosti posode v kombinaciji s 4 programi pomivanja omogočajo 8 dodatnih programov pomivanja.

POMEMBNO
Ob vklopu pomivalnega stroja je izbrana zadnja izbrana "STOPNJA UMAZANOSTI".

Nastavitev programa

- Odprite vrata stroja in zložite vanj umazano posodo.
- Pritisnite na tipko **"VKLOP/IZKLOP"** ⏻ . Na prikazovalniku sta vidni dve črtici.
- S pomočjo tipke **"IZBIRANJE PROGRAMA" ("PROGR.")** izberite želeni program .
- Če želite nastaviti **"STOPNJO UMAZANOSTI"** posode, pritisnite na ustrezno tipko.
- Če želite izbrati tudi katero od opcij, pritisnite na tipko za opcije (osvetli se ustrezna kontrolna lučka).

  Na tipko za opcije lahko pritisnete v roku ENE minute od začetka izvajanja programa.

- Pritisnite na tipko **"START"**.
  Trajanje programa je na prikazovalniku prikazano izmenično v urah in minutah [npr.: 1 h (1 ura) / 25 (25 minut)].
- Zaprite vrata stroja (oglasi se zvočni signal, in stroj samodejno začne pomivati).

  V roku ENE minute od začetka izvajanja programa lahko izberete drugi program – preprosto pritisnete na tipko za izbiranje programov (spremenite lahko tudi nastavljeno "STOPNJO UMAZANOSTI").

"AVTOMATSKI" programi

Pomivalni stroj je opremljen s senzorjem za nečistočo, ki na osnovi motnosti vode med "**AVTOMATSKIM**" programom (**glej seznam programov**) zaznava stanje vode. Tako lahko stroj samodejno prilagaja parametre dejanski količini nečistoče na posodi, kar zagotavlja odlične rezultate pomivanja ob optimalni porabi vode in energije.

Programi "IMPULSE"

Programi “IMPULSE” delujejo na osnovi impulzne tehnologije pomivanja, ki zmanjša porabo in glasnost delovanja ter poveča učinkovitost.

POMEMBNO
Zaznali boste "izmenično" delovanje črpalke za pomivanje. NE GRE ZA OKVARO, saj je tako delovanje črpalke značilno za impulzno pomivanje in gre za normalno delovanje stroja.

Prekinitev programa

Odsvetujemo odpiranje vrat med potekom programa, predvsem med fazo glavnega pomivanja in izpiranja z vročo vodo. Če pa vrata kljub temu odprete medtem ko program poteka (če npr. želite dodati še posode v stroj), se stroj samodejno ustavi in na prikazovalniku utripa čas, ki mora še preteči do konca programa.
Zaprite vrata ***in ne pritisnite na nobeno tipko***. Stroj bo s programom nadaljeval tam, kjer je bil ta prekinjen.

OPOZORILO!
Če vrata odprete med fazo sušenja, vas zvočni signal opozori, da faza sušenja še ni zaključena.

Spreminjanje potekajočega programa

Potekajoči program lahko spremenite ali prekličete na naslednji način:

- Odprite vrata stroja.
- Vsaj **5** sekund pritiskajte na tipko **"RESET"**. Na prikazovalniku se prikaže vrednost **"00"**, oglasi se zvočni signal.
- Tekoči program je preklican.
  Na prikazovalniku sta vidni dve črtici.
- Zdaj lahko izberete novi program.

OPOZORILO!
Pred zagonom novega programa se prepričajte, da je detergent ostal v predalčku za detergent. V nasprotnem primeru znova odmerite detergent v predalček.

V primeru izpada električne energije med delovanjem pomivalnega stroja se izbrani program shrani v poseben pomnilnik, tako da se program nadaljuje, kjer je bil prekinjen, ko je stroj spet pod napetostjo.

Konec programa

5 sekundni zvočni signal (če ni izkljopljen) bo 3 krat v 30 sekundnem intervalu opozarjal, da se je program zaključil.
Zdaj lahko poberete posodo iz stroja; izklopite stroj s pritiskom na tipko "**VKLOP/IZKLOP**" ali pa znova zložite v stroj umazano posodo.

Tipka za opcije

Tipka "ALL in 1"

Ta opcija prilagodi program za optimalno izrabo kombiniranih detergentov "VSE v 1" ("3 v 1"/"4 v 1"/"5 v 1", itd.).
Ob pritisku na to tipko se izbrani program pomivanja prilagodi in omogoči najboljšo učinkovitost kombiniranih detergentov (ob tem pa se deaktivirata opozorilni lučki za sol in za tekočino za lesk).

OPOZORILO!
Opcija ostane aktivna (osvetljena je ustrezna kontrolna lučka) tudi pri naslednjih pomivanjih, dokler je ne izklopite s ponovnim pritiskom na isto tipko (kontrolna lučka mora ugasniti).

POMEMBNO
Če vklopljena opcija "ALL in 1", se trajanje hitrega programa podaljša za 10 minut.

Tipka "ZAMIK VKLOPA" 1-23 h

S pomočjo te tipke nastavite časovni zamik vklopa za od 1 do 23 ur.

To storite na naslednji način:

- Pritisnite na tipko za "**ZAMIK VKLOPA**" (na prikazovaniku se prikaže vrednost "**00**").

- S pritiskanjem na tipko v korakih po 1 uro nastavite ustrezno vrednosti (od 1 do največ 23 ur). Osvetli se kontrolna lučka "**ZAMIK VKLOPA**".

- Odštevanje sprožite s pritiskom na tipko "**START**" (kontrolna lučka "**ZAMIK VKLOPA**" začne utripati). Po končanem odštevanju začne stroj samodejno pomivati (kontrolna lučka "**ZAMIK VKLOPA**" ugasne).

Če se želite prepričati, kateri program ste izbrali, pritisnite na tipko za "**IZBIRANJE PROGRAMOV**".

Če želite preklicati nastavljeni časovni zamik:

- Vsaj **5** sekund pritiskajte na tipko "**RESET**". Na prikazovalniku se prikaže vrednost "**00**", oglasi se zvočni signal.

- S tem prekličete zamik vklopa in izbrani program. Na prikazovalniku sta vidni dve črtici.

- Zdaj ***morate*** izbrati nov program in znova izbrati želene opcije, če želite vklopiti nov program (kot je to opisano v prejšnjih poglavjih).

Izklop zvočnega signala za KONEC PROGRAMA

Zvočni signal za **konec programa** lahko izklopite po spodaj napisanih navodilih:

POMEMBNO
Preden začnete ta postopek morate VEDNO izklopiti pomivalni stroj.

1. Pritisnite na tipko "**IZBIRANJE PROGRAMA**" ter obenem **vklopite** pomivalni stroj s pritiskom na tipko za "**VKLOP/IZKLOP**" (enkrat se oglasi zvočni signal).

2. Vsaj **15** sekund pritiskajte na tipko "**IZBIRANJE PROGRAMA**" (med tem časom se **2**-krat oglasi zvočni signal).

3. Sprostite pritisk na tipko, ko zaslišite **drugi** zvočni signal (na prikazovalniku se prikaže napis "**b1**", kar opozarja, da je zvočni signal aktiviran).

4. Ponovno pritisnite na isto tipko (na prikazovalniku se prikaže napis "**b0**", kar opozarja, da je zvočni signal deaktiviran).

5. S ponovnim pritiskom na tipko "**VKLOP/IZKLOP**" ugasnite stroj, da potrdite novo nastavitev.

Ko želite ponovno aktivirati zvočni signal, postopek ponovite.

Shranjevanje zadnjega uporabljenega programa v spomin

Zadnji uporabljeni program shranite v spomin na naslednji način:

POMEMBNO
Preden začnete ta postopek morate VEDNO izklopiti pomivalni stroj.

1. Pritisnite na tipko **"IZBIRANJE PROGRAMA"** ter obenem **vklopite** pomivalni stroj s pritiskom na tipko za **"VKLOP/IZKLOP"** (enkrat se oglasi zvočni signal).

2. Vsaj **30** sekund pritiskajte na tipko **"IZBIRANJE PROGRAMA"** (med tem časom se oglasijo **3** zvočni signali).

3. Sprostite pritisk na tipko, ko se oglasi **TRETJI** zvočni signal (na prikazovalniku se prikaže napis **"A0"**, kar pomeni, da je shranjevanje v spomin neaktivno).

4. Znova pritisnite na isto tipko (na prikazovalniku se prikaže napis **"A1"**, kar pomeni, da je shranjevanje v spomin aktivno).

5. S ponovnim pritiskom na tipko **"VKLOP/IZKLOP"** ugasnite stroj, da potrdite novo nastavitev.

Na enak način tudi onemogočite shranjevanje v spomin.

OPOZORILO!
Da bi zagotovili pravilno delovanje varnostne naprave proti prelivanju vode odsvetujemo premikanje ali nagibanje stroja med delovanjem.
Če morate stroj premakniti ali ga nagniti, se najprej prepričajte, da je program pomivanja zaključen in da v stroju ni več vode.

Pomivalni stroj vas s kodo na prikazovalniku opozori na nekatere nepravilnosti.

KODE NEPRAVILNOSTI

NAPAKA	VZROK	REŠITEV
Na prikazovalniku se prikaže E2, oglasi se zvočni signal.	Ni vode (pipa za vodo je zaprta).	Izklopite pomivalni stroj, odprite pipo za vodo in resetirajte program.
Na prikazovalniku se prikaže E3, oglasi se zvočni signal.	Stroj ne more izčrpati vode.	Morda je odtočna cev zapognjena ali pa so sifon ali filtri umazani. Če se problem ponavlja, pokličite pooblaščeni servis.
Na prikazovalniku se prikaže E4, oglasi se zvočni signal.	Voda pušča.	Morda je odtočna cev zapognjena ali pa so sifon ali filtri umazani. Če se problem ponavlja, pokličite pooblaščeni servis.
Na prikazovalniku se prikaže E5, E6, E7, Ef, ali EL, oglasi se zvočni signal.	Okvara elektronskega krmiljenja.	Pokličite pooblaščeni servis.
Na prikazovalniku se prikaže E8 ali Ei , oglasi se zvočni signal.	Grelec za vodo ne deluje pravilno, ali pa je zamašena filtrima plošča.	Očistite filtrimo ploščo. Če se problem ponavlja, pokličite pooblaščeni servis.

SISTEM WATERBLOCK

Sistem WATERBLOCK je zasnovan z namenom povečati varnost vašega pomivalnega stroja, predvsem takrat, ko pomiva nenadzorovan.
Naloga sistema WATERBLOCK je preprečiti poplavo, do katere bi lahko prišlo zaradi okvare stroja ali poškodbe cevi.

Kako deluje sistem WATERBLOCK

V primeru, da se v sifonu na dnu pomivalnega stroja prične nabirati voda, se aktivira sensor, ki zapre ventil pod dotočno pipo. S pomočjo tega sistema aparat preprečuje dotok nove vode, tudi v primeru, ko je pipa popolnoma odprta.
Če pride do poškodbe škatlice z električnimi komponentami, takoj potegnite vtikač iz vtičnice.
Da bi zagotovili brezhibno delovanje varnostnega sistema, mora biti konec cevi s škatlico **"A"** priključen na pipo za vodo, kot je to prikazano na **sliki 1**. Dovodne cevi ne smete nikoli prerezati, saj vsebuje dele, ki so pod električno napetostjo.
Če je cev prekratka za pravilno priključitev stroja, jo morate nadomestiti z daljšo.
Ustrezne cevi so vam na voljo pri pooblaščenih servisih.

Ta pomivalni stroj je opremljen tudi z varnostno napravo za preprečevanje prelivanja, ki v primeru, da gladine vode v stroju preseže običajno višino, samodejno onemogoči dotok vode v stroj in /ali izčrpa odvečno količino vode.

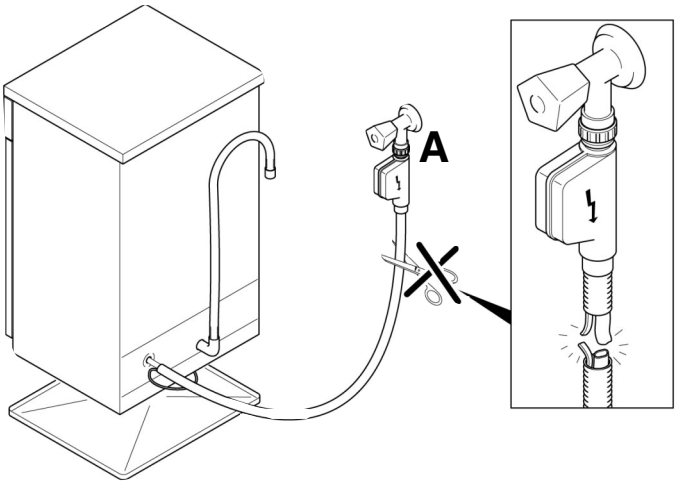

Slika 1

IZBIRANJE PROGRAMOV

Pomivanje s predpomivanjem
Če izberete program s predpomivanjem, priporočamo, da odmerite dodatno količino detergenta (največ 10 g) neposredno v stroj.

◆ /(○) = "AVTOMATSKI" programi S POMOČJO TIPAL ZA NEČISTOČO PRILAGAJAJO PARAMETRE POMIVANJA STOPNJI UMAZANOSTI POSODE.

U•WASH +		Higieničen 75°C	Antibakterijski program, namenjen pomivanju in sterileziranju posode (tudi zelo umazane), stekleničk za dojenčke itd.
PROGR. P1		INTENZIVEN 75°C ■	Primeren za pomivanje zelo umazanih loncev, kozic...
U•WASH –		Močen & hiter 65°C ■	Namenjen hitremu pomivanju zelo umazane posode.
U•WASH +		AUTO Univerzalen plus 65-75°C ◆	Namenjen vsakodnevnemu pomivanju posode. Za izjemno stopnjo higiene in čistočo je poskrbljeno z dvakratnim končnim izpiranjem.
PROGR. P2		AUTO UNIVERZALEN 50-60°C ◆ ■	Primeren za pomivanje običajno umazane posode - krožnikov, loncev, kozic…
U•WASH –		AUTO Dneven 45-55°C ◆ ■	Hiter program za pomivanje "normalno" umazane posode – namenjen pogostemu pomivanju običajno polnega stroja posode.
U•WASH +		Nočni 55°C	Najtišji program. Idealen za pomivanje ponoči; omogoča, da izrabite cenejšo elektriko.
PROGR. P3	ECO	ECO 45°C ■	Program za običajno umazano posodo (najučinkovitejši program glede kombinirane porabe energije in vode za navedeni tip namiznega pribora). **Ta program je skladen z določili standarda EN 50242.**
U•WASH –		Občutljiv 45°C ■	Primeren za pomivanje občutljive keramike in kozarcev, pa tudi za vsakodnevno pomivanje manj umazane posode (razen loncev in kozic).
U•WASH +	A Class	A Razred 1h 65°C	Primeren za dnevno pomivanje običajno umazanih krožnikov, kozic, loncev, ki jih pomijete takoj po obroku (največ 8 pogrinjkov).
PROGR. P4	R	HITER 32' 50°C	Za hitro pomivanje posode, ki jo pomivate takoj po obroku, in sicer za 4/6 pogrinjkov.
U•WASH –		Hladno izpiranje	Kratko predpomivanje posode z hladno vodo, ki ste jo zložili v pomivalni stroj in jo imate namen pomiti kasneje, ko stroj napolnite.

Kaj je treba storiti pred pomivanjem					Faze programa						Povprečno trajanje v minutah	Tipke za posebne funkcije	
Odmeriti detergent za namakanje (Predpomivanje)	Odmeriti detergent za pomivanje	Očistiti filter	Preveriti stanje tekočine za lesk	Preveriti stanje soli	Predpomivanje z vročo vodo	Predpomivanje s hladno vodo	Glavno pomivanje	Prvo izpiranje s hladno vodo	Drugo izpiranje s hladno vodo	Izpiranje z vročo vodo z dodatkom tekočine za lesk	S hladno vodo (15 °C)* - Odstopanje ± 10%-	Tipka "ZAMIK VKLOPA"	Tipka "ALL in 1"
●	●	●	●	●	○		75°C	○	○	○	140	DA	DA
●	●	●	●	●	○		75°C	○	○	○	130	DA	DA
●	●	●	●	●	○		65°C	○		○	85	DA	DA
●	●	●	●	●	○		65°C/ 75°C	○	(○)	○	115/ 125	DA	DA
	●	●	●	●		(○)	50°C/ 60°C	(○)		○	100/ 120	DA	DA
	●	●	●	●		(○)	45°C/ 55°C	(○)		○	70/ 80	DA	DA
	●	●	●	●		○	55°C	○		○	240	DA	DA
●	●	●	●	●		○	45°C			○	170	DA	DA
	●	●	●	●		○	45°C	○		○	85	DA	DA
●	●	●	●	●	○		65°C			○	60	DA	DA
	●	●	●	●			50°C			○	32	DA	DA
		●				○					5	DA	

* S TOPLO VODO JE ČAS, KI MORA ŠE PRETEČI DO KONCA POTEKAJOČEGA PROGRAMA, SAMODEJNO PRIKAZAN, MEDTEM KO POTEKA PROGRAM.

■ = Programi "**IMPULSE**" ◆= "**AVTOMATSKI**" programi

ODPRAVLJANJE MANJŠIH NEPRAVILNOSTI V DELOVANJU

Če opazite nepravilnost v delovanju pomivalnega stroja, najprej poskušajte sami odpraviti nepravilnost s pomočjo nasvetov v spodnji razpredelnici. Šele če vam to ne uspe, pokličite pooblaščeni servis.

MOTNJA	MOREBITNI VZROK	KAKO JO ODPRAVITE
1. Stroj se sploh ne odziva.	Stroja niste priključili na električno omrežje;	Potisnite vtikač v vtičnico.
	Niste pritisnili na tipko za vklop.	Pritisnite tipko vklop/izklop.
	Vrata stroja so odprta.	Zaprite vrata stroja.
	Zmanjkalo je elektrike.	Preverite varovalko v vtikaču, hišno varovalko…
2. Voda ne priteka v stroj.	Preglejte vzroke pod točko 1.	Preverite.
	Pipa za dotok vode je zaprta.	Odprite pipo za dotok vode.
	Gumb programatorja ni v pravem položaju.	Obrnite ga v pravilen položaj.
	Dotočna cev je zvita ali upognjena.	Zravnajte cev.
	Filter dotočne cevi ni pravilno nameščen.	Očistite filter na koncu cevi.
3. Stroj ne izčrpava vode.	Filter je umazan;	Preglejte filter .
	Odtočna cev je priščipnjena;	Zravnajte odtočno cev.
	Podaljšek odtočne cevi ni pravilno priključen.	Upoštevajte navodila za priklop.
	Nastavek za priklop na zidu je obrnjen navzdol, ne pa navzgor.	Poiščite strokovno pomoč.
4. Voda sproti odteka iz stroja.	Odtočna cev leži prenizko.	Cev mora biti vsaj 40 cm nad tlemi.
5. Ne sliši se vrtenja pršilnih rok.	Preveč detergenta.	Zmanjšajte količino detergenta.
	Posoda onemogoča vrtenje.	Preverite.
	Zelo umazani filtri.	Očistite filtre.
6. Pri elektronskih strojih brez prikazovalnika: ena ali več svetilnih diod hitro utripa.	Pipa za vodo je zaprta.	IZklopite stroj. Odprite pipo za vodo. Resetirajte program.

MOTNJA	MOREBITNI VZROK	KAKO JO ODPRAVITE
7. Posoda je slabo pomita.	Gl. točko 5.	Preverite
	Dna kozic in loncev niso dobro oprana.	Če se je jed prismodila, pred pomivanjem v stroju posodo namakajte.
	Robovi kozic in loncev niso dobro oprani.	Bolje zložite posodo v stroj.
	Pršilni roki sta delno zamašeni.	Snemite ju in očistite.
	Posoda ni bila pravilno zložena.	Med posodo naj bo več razmaka.
	Konec odtočne cevi je v vodi.	Konec odtočne cevi ne sme biti v vodi.
	Neustrezna količina detergenta; star ali strjen detergent.	Povečajte količino detergenta, uporabite svež detergent.
	Neustrezen program pomivanja.	Izberite ustrezen program pomivanja.
	Posoda v spodnji košari ni oprana.	Pritisnite na tipko za pomivanje polovične količine posode.
8. Detergent ni bil doziran, ali pa le delno.	Posoda v pomivalnem stroju (jedilni pribor, lonec, kozica ipd.) je onemogočila odpiranje predalčka za detergent.	Posodo razporedite tako, da ne bo ovirala odpiranja predalčka za detergent.
9. Bele lise na posodi.	Voda je pretrda.	Preverite, če je v stroju dovolj soli in tekočine za lesk. Če s tem ne odpravite nepravilnosti, pokličite pooblaščeni servis.
10. Pomivanje je glasno.	Posoda tolče ena ob drugo.	Pravilno zložite posodo.
	Pršilni roki tolčeta ob posodo.	Pravilno zložite posodo.
11. Posoda ni povsem suha.	Neustrezen pretok zraka.	Vrata stroja po koncu pomivanja pustite odprta, da se posoda posuši na zraku.
	Zmanjkalo je tekočine za lesk.	Napolnite posodo za tekočino za lesk.

OPOMBA

Če posoda iz kateregakoli zgoraj navedenega razloga ni dobro pomita, jo pomijte ročno. Ostanki hrane se med postopkom sušenja v pomivalnem stroju posušijo in jih s ponovnim pomivanju v stroju ne morete odstraniti.
Serviserju obvezno povejte serijsko številko stroja, ki je navedena na ploščici na stroju ali na garancijskem listu. Na ta način boste olajšali delo serviserju, vaš pomivalni stroj pa bo hitreje popravljen.

Proizvajalec in prodajalec dopuščata možnost napak pri tisku te knjižice, za kar ne odgovarjata.

Proizvajalec si pridržuje pravico do sprememb podatkov brez vnaprejšnjega opozorila, če spremembe ne vplivajo na osnovne značilnosti stroja.

Z zastrzezeniem prawa do modyfikacji technicznych i ewentualnych błędów drukarskich.

Dane techniczne urządzenia podane są na stronie intemetowej producenta.

Výrobce se omlouvá za případné tiskové chyby v tomto návodě k použití.

Dále si výrobce vyhrazuje právo provést potřebné změny na svých výrobcích, které nemají vliv na jejich základní charakteristiku.

Technické specifikace naleznete na webových stránkách výrobce.

Proizvodjač neće snositi odgovornost za eventualne pogreške u tiskanju ove knjižice.
Proizvodjač ujedno zadržava pravo na tehničke izmjene svojih proizvoda, ali bez promjene njihovih osnovnih svojstava.

Kako bi vidjeli tehničke karakteristike proizvoda, molim da kliknete na web stranicu proizvodjača.

Proizvajalec in prodajalec dopuščata možnost napak pri tisku te knjižice, za kar ne odgovarjata.
Proizvajalec si pridržuje pravico do sprememb podatkov brez vnaprejšnjega opozorila, če spremembe ne vplivajo na osnovne značilnosti stroja.

Tehnični podatki izdelka so na voljo na proizvajalčevi spletni strani.

To urządzenie elektryczne jest oznakowane zgodnie z Dyrektywą Europejską 2002/96/CE dotyczącą śmieci tworzonych przez zużyty sprzęt elektryczny i elektroniczny (WEEE)
Zapewniając właściwą utylizację tego sprzętu elektrycznego przyczynicie się do uniknięcia szkodliwych dla zdrowia ludzi i środowiska naturalnego konsekwencji, wynikających z niewłaściwej utylizacji takiego sprzętu .
Symbol umieszczony na urządzeniu oznacza, że sprzet ten nie może być traktowany tak samo jak inne śmieci domowe.
Musi zostać oddany do najbliższego punktu zbiórki i utylizacji zużytych urządzeń elektrycznych i elektronicznych.
Utylizacja musi być wykonana zgodnie z aktualnymi przepisami o utylizacji tego typu śmieci.
Aby uzyskać dokładne informacje na temat postępowania w sprawie tego typu śmieci proszę skontaktować się z odpowiednim biurem w departamencie Ministerstwa Ochrony Środowiska lub z Zakładem Oczyszczania Miasta w waszym miejscu zamieszkania, lub też ze sklepem w którym sprzęt został zakupiony.

Tento elektrospotřebič je značený podle evropské směrnice 2002/96/CE o odpadech z elektrických a elektronických zařízení (WEEE).
Ujistěte se, že byl tento výrobek zlikvidován správně, pomůžete tím vyhnout se případným negativním následkům na životním prostředí a zdraví, které by mohly nastat v případě chybného zacházení s výrobkem po ukončení jeho životnosti.
Symbol na výrobku znamená, že s tímto spotřebičem nelze zacházet jako s běžným domácím odpadem.
Musí být doručen do nejbližšího sběrného místa na recyklaci elektrických a elektronických zařízení.
Likvidace musí být provedena v souladu s platnými předpisy pro životní prostředí týkající se likvidace odpadu.
Podrobnější informace o zacházení, vracení a recyklaci tohoto výrobku dostanete na příslušném úřadu veřejné správy (odbor ekologie a životního prostředí) nebo u vašeho poskytovatele služeb svozu odpadu nebo v obchodě, kde jste výrobek zakoupili.

Ovaj uredjaj je označen u skladu s europskom smjernicom 2002/96/EZ-a o "otpadu električne i elektronske oprema" (WEEE).
Pravilnom i sigurnom odlaganju ovog proizvoda možete pomoći i Vi te tako spriječiti potencijalne negativne posljedice za okolinu i ljudsko zdravlje koje inače mogu biti uzrokovane neodgovarajućim odlaganjem ovog proizvoda.
Oznaka na proizvodu pokazuje da ovaj proizvod ne može biti tretiran kao kućni otpad.
Umjesto toga ovaj proizvod mora biti predan na odgovarajuće sabirno mjesto za recikliranje električne i elektronske opreme.
Odlaganje mora biti izvršeno u skladu s lokalnim ekološkim propisima za odlagališta otpada. Za opširnije informacije o tretmanu, recikliranju ili korištenju ovog proizvoda kao otpada, molimo da kontaktirate svoj lokalni gradski ured, službu vašeg lokalnog odlagališta otpada ili trgovinu gdje ste kupili proizvod.

Izdelek je označen skladno z evropsko direktivo 2002/96 o odpadni električni in elektronski opremi (WEEE).
S pravilnim načinom odstranjevanja izdelka boste pomagali preprečiti morebitne negativne posledice na okolje in zdravje ljudi, ki bi jih lahko povzročilo nepravilno odstranjevanje aparata.
Simbol na izdelku označuje, da s tem izdelkom ni dovoljeno ravnati kot z običajnimi gospodinjskimi odpadki. Izdelek odpeljite na ustrezno zbirno mesto za predelavo električne in elektronske opreme.
Odstranjevanje mora biti opravljeno skladno z lokalnimi okoljevarstvenimi predpisi o odstranjevanju odpadkov.
Za podrobnejše informacije o odstranjevanju in predelavi tega izdelka se obrnite na pristojen mestni organ za odstranjevanje odpadkov, komunalno službo ali trgovino, v kateri ste izdelek kupili.

PL
CZ
HR
SL

13.06 - 41901426