BOSCH

KGN 33V04

KGN33V04

4 242002 662268

Návod k použití

KGN 33V04

Obsah

Pokyny k likvidaci 3
Bezpečnostní a varovné pokyny 3
Seznámení se se spotřebičem 5
Ovládací panel 5
Dbejte na okolní teplotu a ventilaci 6
Připojení spotřebiče 6
Zapnutí spotřebiče 7
Nastavení teploty 7
Uspořádání potravin 8
Vybavení 8
Zmrazování a skladování 9
Zmrazování čerstvých potravin 9
Supermrazení 10
Maximální mrazicí kapacita 10
Rozmrazování mražených potravin 10
Vypnutí a odstavení spotřebiče 10
Čištění spotřebiče 11
Úspora energie 11
Provozní zvuky 11
Zákaznický servis 13

Případné technické změny, tiskové chyby a odlišnosti ve vyobrazení jsou vyhrazeny bez upozornění.

Pokyny k likvidaci

♻ Likvidace obalu

Obal chrání Váš spotřebič před poškozením během transportu. Všechny použité obaly jsou ekologické a znovu použitelné. Prosím, pomozte také: Likvidujte obaly ekologickým způsobem.

O aktuálních způsobech likvidace se informujte u svého specializovaného prodejce nebo na obecním úřadě.

♻ Likvidace starých spotřebičů

Staré spotřebiče nejsou bezcenným odpadem! Ekologickou likvidací mohou být znovu získány cenné suroviny.

Tento spotřebič je označen v souladu s evropskou směrnicí 2002/96/EG o elektrických a elektronických vysloužilých spotřebičích (waste electrical and electronic equipment – WEEE).
Tato směrnice stanovuje rámec pro odběr a recyklaci vysloužilých spotřebičů platný v celé Evropské unii.

⚠ Varování
Pokud spotřebič dosloužil:

1. Vytáhněte síťovou zástrčku.

2. Přestřihněte síťový kabel a odstraňte zástrčku.

Chladničky obsahují chladicí médium a izolace plyny. Tyto je nezbytné odborně zlikvidovat. Zajistěte, aby nebyl poškozen chladicí okruh před provedením odborné likvidace.

Bezpečnostní a varovné pokyny

Před uvedením spotřebiče do provozu

Dříve, než uvedete spotřebič do provozu, pečlivě si prostudujte informace uvedené v návodu k použití a montáži. Obsahují důležité pokyny k instalaci, použití a údržbě spotřebiče. Návod k použití a montáži pečlivě uschovejte pro případného dalšího majitele Vašeho spotřebiče.

Technická bezpečnost

- Tento spotřebič obsahuje nepatrné množství isobutanu (R600a) – ekologického, ale lehce hořlavého přírodního plynu. Dbejte na to, aby se přepravou nebo instalací nepoškodilo potrubí oběhového systému chladícího prostředku. Uniklé chladicí médium může vést k poranění očí nebo se může vznítit.

V případě poškození:
- Spotřebič chraňte před otevřeným ohněm nebo zápalným zdrojem.
- Místnost na několik minut dobře vyvětrejte.
- Vypněte spotřebič a vytáhněte síťovou zástrčku.
- Informujte zákaznický servis.

Čím více je chladicího média ve spotřebiči, tím větší musí být místnost, v níž je spotřebič umístěn. V malých místnostech může při netěsnostech vzniknout hořlavá směs plynu a vzduchu.

Na 8 g chladicího prostředku musí být místnost velká minimálně 1 m^3. Množství chladicího média Vašeho spotřebiče je uvedeno na typovém štítku uvnitř spotřebiče.

- Výměnu síťového kabelu a další opravy může provést pouze zákaznický servis. Neodborné instalace a opravy mohou pro uživatele znamenat značné riziko.

Při používání

- Uvnitř spotřebiče nikdy nepoužívejte elektrické spotřebiče (např. ohřívače, elektrický výrobník ledu atd.)
  Nebezpečí exploze!

- Spotřebič v žádném případě neodmrazujte a nečistěte parními čističi! Pára může proniknout k součástkám, které jsou pod elektrickým proudem a zapříčinit elektrický zkrat nebo ránu proudem.
  Nebezpečí úrazu elektrickým proudem!

- K odstranění ledové vrstvy nepoužívejte špičaté předměty nebo předměty s ostrými hranami. Mohli byste poškodit potrubí chladicího prostředku. Uniklé chladící médium může způsobit poranění očí.

- Ve spotřebiči neskladujte žádné výrobky obsahující hořlavé plyny (např. spreje) ani žádné výbušné látky.
  Nebezpečí exploze!

- Nestoupejte na podstavec, výsuvné přihrádky, dveře, ani se o ně neopírejte.

- Před rozmrazením a čištěním vytáhněte zástrčku nebo vypněte pojistky, vždy tahejte pouze za zástrčku, nikdy ne za kabel.

- Vysokoprocentní alkohol skladujte jen v uzavřených lahvích a vestoje.

- Umělohmotné části a těsnění dvířek neznečistěte olejem nebo tukem. Umělohmotné části a těsnění by se mohly stát porézními.

- Otvory pro přívod a odvod vzduchu spotřebiče nezakrývejte ani nezastavujte.

- Osoby s omezenými fyzickými, senzorickými anebo psychickými schopnostmi nebo s chybějícími znalostmi, mohou spotřebič používat pouze pod dohledem nebo po důkladném poučení.

Děti v domácnosti

- Obal a jeho části nenechávejte dětem. Nebezpečí zadušení kartonem a fóliemi!

- Spotřebič není hračka pro děti!

- U spotřebičů s doplňkovým zámkem uschovejte klíč mimo dosah dětí.

Všeobecná ustanovení

Spotřebič je vhodný

- k chlazení a zmrazování potravin,

- k přípravě ledu.

Spotřebič je určen pouze k použití v domácnosti.

Spotřebič je odrušen podle směrnice EU 89/336/EEC.

Chladicí oběh je přezkoušen na těsnost.

Tento výrobek odpovídá příslušným bezpečnostním ustanovením pro elektrické spotřebiče (EN 60335/2/24).

Po rozbalení spotřebiče zkontrolujte, prosím, zda mezi zády chladničky a kondenzátorem (černá mříž) nezůstal žádný molitan. Molitan je určen pouze pro přepravu a je potřeba jej vyndat kvůli správnému chodu.

Seznámení se se spotřebičem

Příklad vybavení

Obrázek 1

1-4 Ovládací panel
5 Volič teploty v chladicím prostoru
6 Světelný spínač
7 Vnitřní osvětlení
8 Nerezový držák na lahve
9 Otvor pro výstup vzduchu
10 Přihrádka v chladicím prostoru
11 Nádoba na ovoce a zeleninu
12 Zmrazovací nádoba
13 Mrazicí přihrádka
14 Šroubovací nohy
15 Přihrádka na vejce
16 Přihrádka na malé láhve
17 Přihrádka na velké láhve
18 Přihrádka na chladicí akumulátory/ Kalendář skladovatelnosti
A Chladicí prostor
B Mrazicí prostor

Ovládací panel

Obrázek 1

1 Tlačítko Zap./Vyp.

2 Nastavovací tlačítko teploty v mrazicím prostoru

Teplotu mrazicího prostoru lze nastavit od -16 °C do cca - 22 °C.

Tlačítko stiskněte tolikrát, dokud se nerozsvítí požadovaná kontrolka teploty. Uloží se naposled zvolená hodnota.

3 Kontrolka ukazatele teploty v mrazicím prostoru

Čísla u kontrolky ukazatele teploty zobrazují teplotu ve °C.
Svítící kontrolka zobrazuje nastavenou teplotu.

4 Tlačítko supermrazení

Slouží k zapnutí a vypnutí funkce supermrazení.

Svítící kontrolka signalizuje uvedení do provozu.

Dbejte na okolní teplotu a ventilaci

Klimatická třída je uvedena na typovém štítku. Udává, v rozmezí kterých okolních teplot může být spotřebič provozován.

Klimatická třída	Povolená okolní teplota
SN	+10 °C do 32 °C
N	+16 °C do 32 °C
ST	+16 °C do 38 °C
T	+16 °C do 43 °C

Upozornění
Spotřebič je plně funkční v rámci vymezených pokojových teplot uvedené klimatické třídy. Pokud bude spotřebič třídy SN provozován při chladnější pokojové teplotě, lze vyloučit poškození spotřebiče až do teploty +5 °C.

Ventilace

Obrázek 2
Vzduch na zadní stěně spotřebiče se ohřívá.
Ohřátý vzduch musí bez překážek odcházet.
Jinak chladnička musí zvýšit výkon, což vede ke zvýšené spotřebě elektrické energie.
Z toho důvodu: Nikdy nezakrývejte ani nezastavujte otvory pro přívod a odvod vzduchu!

Připojení spotřebiče

Po ustavení spotřebiče, vyčkejte minimálně půl hodiny, než jej uvedete do provozu. Během přepravy může dojít k tomu, že olej obsažen v kompresoru pronikne do chladicího systému.

Před prvním uvedením do provozu vyčistěte vnitřní prostor spotřebiče (viz kapitolu „Čištění“).

Zásuvka k připojení spotřebiče musí být volně přístupná. Spotřebič se připojí přes předpisově nainstalovanou zásuvku na střídavé napětí o parametrech 220 – 240 V / 50 Hz. Zásuvka musí být jištěna jističem o hodnotě 10 A až 16 A.

U spotřebičů, které se budou provozovat mimo evropské země, je třeba na typovém štítku ověřit, zda uvedené napětí a druh proudu odpovídá hodnotám ve Vaší elektrické síti. Typový štítek se nachází uvnitř spotřebiče vlevo dole. Pokud by byla eventuálně nezbytná výměna síťového přívodního kabelu, smí ji provádět pouze odborník.

⚠ Varování
V žádném případě se spotřebič nesmí připojovat do úsporných elektrických zásuvek a na měniče, které přeměňují stejnosměrný proud na střídavý proud o napětí 230 V (např. solární zařízení, elektrické systémy lodí).

Zapnutí spotřebiče

Stiskněte tlačítko Zap. /Vyp., **obrázek 1/1**. Spotřebič začne chladit.

Vnitřní osvětlení v chladicím prostoru svítí u otevřených dvířek.

Pokyny k provozu

- Díky plně automatickému systému „Nofrost“ zůstane mrazicí a chladicí prostor bez ledu.
  Odmrazování není potřeba.

- Čelní strany pláště se mírně zahřívají, to zabrání tvorbě kondenzované vody v oblasti těsnění dvířek.

- Dvířka spotřebiče mají zcela rozdílný úhel otvírání dvířek.

  Při otevření jedněch dvířek spotřebiče se může stát, že se druhá dvířka mírně pohnou.
  To je podmíněno technicky a nemusíte se znepokojovat.

- Jestli nelze ihned po zavření mrazicího prostoru dvířka znovu otevřít, vyčkejte 2 až 3 minuty, dokud se vzniklý tlak zase nevyrovná.

Nastavení teploty

Chladicí prostor

Nastavte volič teploty, **obrázek 1/5**.

Z většího nastavení vyplývají nižší teploty v chladicím prostoru.

Doporučujeme:

- pro dlouhodobé skladování potravin: nastavení **střední** polohy regulátoru

- **větší** nastavení regulátoru používejte pouze krátkodobě:
  při častém otvírání dvířek, vložení většího množství potravin do chladicího prostoru.

Choulostivé potraviny nedoporučujeme skladovat při teplotě vyšší než +4°C.

Při nastavení střední polohy regulátoru je dosažena teplota cca +4°C.

Mrazicí prostor

Nastavovací hodnoty lze měnit, viz popis k ovládacímu panelu.

Uspořádání potravin

Na co dbát při uspořádání potravin:

- Potraviny uložte řádně zabalené nebo přikryté. Tak zůstane zachováno jejich aróma, barva a čerstvost. Kromě toho se zabrání přenosu chutí a zabarvení umělohmotných částí.
- Teplé pokrmy a nápoje nechte vychladnout mimo spotřebič.
- Větrací otvory v chladicím prostoru neblokujte potravinami, mohla by se narušit cirkulace vzduchu.
  Potraviny, které jsou skladovány před otvorem pro výstup vzduchu, mohou vlivem proudícího studeného vzduchu zmrznout.

Doporučujeme následující uspořádání potravin:

- **V mrazicím prostoru:** mražené potraviny, kostky ledu, zmrzlina.
- **V přihrádkách:** v chladicím prostoru (seshora dolů): pečivo, hotová jídla, mléčné produkty, maso a uzeniny.
- **V nádobách na zeleninu:** zelenina, salát, ovoce.
- **Ve dvířkách:** (seshora dolů): máslo, sýr, vejce, dózy, malé láhve, velké láhve, mléko, džus.

Vybavení

* není u všech modelů

Nerezový držák na láhve

Obrázek 4
V nerezovém držáku na láhve můžete láhve bezpečně skladovat. Držák je variabilní.

Kalendář zmrazování

Obrázek 6
Čísla u symbolů udávají přípustnou dobu skladování mražených produktů v měsících. U zakoupených mražených výrobků je nutné dodržovat datum výroby nebo datum spotřeby.

* Chladicí akumulátor

Obrázek 6
V případě výpadku proudu nebo poruchy chladicí akumulátor oddálí tání uskladněných mražených potravin. Maximální dobu dosáhnete tím, pokud akumulátor umístíte do nejvyšší přihrádky přímo na potraviny. Abyste ušetřili místo, můžete akumulátor skladovat v přihrádce ve dvířkách. Chladicí akumulátor můžete použít dočasně k udržení chladu potravin, např. v chladicí tašce.

* Zásuvka na zeleninu s regulátorem vlhkosti

Obrázek 7
Chcete-li vytvořit optimální skladovací podmínky pro ovoce a zeleninu, můžete nastavit vlhkost vzduchu v nádobě s ohledem na množství potravin.

- Menší množství ovoce a zeleniny - vysoká vlhkost vzduchu.
- Velké množství ovoce a zeleniny - nízká vlhkost vzduchu.
- Ovoce citlivé na chlad (např. ananas, banán, papája a citrusové plody) a zelenina citlivá na chlad (např. lilek, okurky, cuketa, paprika, rajčata a brambory) by měly být skladovány mimo chladničku při teplotě přibl. +8 °C až +12 °C pro optimální zachování kvality a chuti.
- V nádobě na zeleninu se může tvořit kondenzace v závislosti od typu a množství uložených potravin. Kondenzaci odstraňte suchou utěrkou a upravte vlhkost vzduchu v nádobě na zeleninu pomocí regulátoru vlhkosti.

Zmrazování a skladování

Nákup mražených potravin

Obal nesmí být poškozen.

Nesmí být překročena doba spotřeby.

Teplota v nákupním boxu -18 °C nebo nižší.

Mražené potraviny přepravujte v termotašce a doma je rychle vložte do mrazicího prostoru

Uspořádání potravin

Větší množství potravin zmrazujte v nejvyšší přihrádce, tam potraviny promrznou obzvláště rychle a šetrně zároveň. Potraviny rozložte po celé ploše resp. je vložte do nádob.
Již zmrazené potraviny nesmí přijít do kontaktu s potravinami ke zmrazování. Případně přeskládejte promrznuté potraviny do nádoby pro mražené potraviny.

Skladování mražených potravin

Obrázek 5

- Důležité pro bezchybnou cirkulaci vzduchu ve spotřebiči, zasuňte nádoby pro mražené potraviny až nadoraz.

- Pokud chcete vložit větší množství potravin, můžete všechny nádoby pro mražené potraviny kromě nejspodnější ze spotřebiče vyndat a potraviny můžete naskládat přímo na rošt.
  Vyjměte je tak, že nádoby zcela vysunete, vpředu nadzvednete a vyndáte.

Nádobka na led

Nádobku na led naplňte do ¾ pitnou vodou a vložte ji na dno mrazicího boxu. Přimrznuté kostky ledu uvolněte pouze tupým předmětem (lžičkou).

K uvolnění kostek ledu nechte nádobku krátce pod tekoucí vodou nebo zlehka zakruťte.

Zmrazování čerstvých potravin

Svépomocné zmrazování potravin

Budete-li sami zmrazovat potraviny, používejte pouze čerstvé a nezávadné potraviny.

Ke zmrazování jsou vhodné:
Masové a uzenářské výrobky, drůbež a zvěřina, ryby, zelenina, bylinky, ovoce, pekařské výrobky, pizza, hotové pokrmy, zbytky pokrmů, žloutky a bílky.

Ke zmrazování nejsou vhodné:
Celá vejce ve skořápkách, kyselá smetana a majonéza, listové saláty, ředkvičky, ředkve a cibule.

Blanšírování zeleniny a ovoce
Aby zůstala zachovaná barva, chuť, aroma a vitamín C, měly by se zelenina a ovoce před zmrazováním blanšírovat.
Při blanšírování se zelenina a ovoce krátkodobě ponoří do vařící vody.
Literatura o zmrazování, ve které je popsáno blanšírování, dostanete k zakoupení v knihkupectvích.

Supermrazení

Při skladování již zmrazených potravin v mrazicím prostoru, je nutné několik hodin před vložením čerstvých potravin zapnout funkci „supermrazení“. Většinou postačí 4 - 6 hodin.
Pokud má být využita maximální mrazicí kapacita, je potřebných 24 hodin. Menší množství potravin (až do 2 kg) můžete zmrazovat bez funkce supermrazení.

K zapnutí stiskněte tlačítko supermrazení, **obrázek 1/4**.

Superzmrazení se vypne automaticky nejpozději po 2½ dnech.

Maximální mrazicí kapacita

Potraviny mají být pokud možno rychle zmraženy. Pouze tak zůstanou zachovány vitamíny, výživné hodnoty, vzhled a chuť. Z tohoto důvodu proto nepřekračujte max. mrazicí kapacitu Vašeho spotřebiče.

Mrazicí kapacita

Údaje o max. mrazicí kapacitě za 24 hodin naleznete na typovém štítku.

Rozmrazování mražených potravin

Podle způsobu a účelu použití lze volit mezi následujícími možnostmi:
- při pokojové teplotě,
- v chladničce,
- v elektrické troubě, s ventilátorem / bez ventilátoru horkého vzduchu,
- v mikrovlnné troubě.

Upozornění
Rozmražené potraviny znovu nezmrazujte. Až teprve po zpracování do hotového pokrmu (vařením nebo pečením) mohou být potraviny znovu zmraženy.

Maximální dobu skladování zmrazených potravin zcela nevyužívejte.

Indikační nálepka “OK”

(není u všech modelů)

Pomocí teplotní kontroly “OK” lze zjistit teploty nižší než +4 °C. Nastavte postupně nižší teplotu, pokud na indikační nálepce není zobrazeno “OK”.

Upozornění
Při uvedení spotřebiče do provozu to může trvat až 12 hodin, než je teplota dosažena.

Správné nastavení

Vypnutí a odstavení spotřebiče

Vypnutí spotřebiče

Stiskněte tlačítko Zap./Vyp., **obrázek 1/1**

Odstavení spotřebiče

Pokud spotřebič delší dobu nepoužíváte:

1. Vytáhněte zástrčku.
2. Spotřebič vyčistěte.
3. Dvířka spotřebiče nechte otevřená.

Čištění spotřebiče

- Vytáhněte zástrčku ze zásuvky nebo vypněte pojistky.
- Vyndejte mražené potraviny a uskladněte je na chladném místě. Chladicí akumulátor (pokud je k dispozici) položte na potraviny.
- Spotřebič vyčistěte vlažnou vodou s trochou mycího prostředku.

Pozor!
Těsnění dvířek čistěte jen čistou vodou a poté jej řádně vysušte.
Mycí roztok nesmí proniknout do ovládacího panelu.
Nepoužívejte žádné čisticí prostředky s obsahem písku ani ředidla.

Úspora energie

- Spotřebič umístěte do suché, chladné, dobře větratelné místnosti; chraňte jej před přímým slunečním zářením a neumísťujte jej do blízkosti tepelného zdroje (např. topného tělesa, sporáku). V opačném případě musíte použít izolační desku.
- Teplé pokrmy a nápoje dejte do spotřebiče teprve až vychladnou.
- Zmrazené potraviny určené k rozmrazení vložte do chladničky. Využijte chladu zmrazených potravin ke chlazení potravin v chladničce.
- Dveře spotřebiče otevírejte jen na co nejkratší možnou dobu.
- Zadní stěnu spotřebiče příležitostně očistěte vysavačem nebo štětcem. Zabráníte tak zvýšené spotřebě elektrické energie.
- Pokud je k dispozici:
  Namontujte stěnovou rozpěrku, abyste dosáhli deklarované spotřeby energie spotřebiče (viz Montážní návod). Menší vzdálenost od zdi neomezuje funkci spotřebiče. Spotřeba energie se potom může nepatrně změnit. Vzdálenost by neměla být menší než 75 mm.

Provozní zvuky

Zcela běžné provozní zvuky

Bzučení – Běží chladicí agregát.

Bublání, kloktání nebo syčení - chladicí médium protéká trubkami.

Cvakání – motor se zapíná nebo se vypíná.

Praskání – probíhá automatické rozmrazování.

Zvuky, které lze snadno odstranit

Spotřebič nestojí rovně
Spotřebič vyrovnejte pomocí vodováhy. Použijte k tomu šroubovací nožky nebo podložku.

Spotřebič „přiléhá“
Prosím, odsuňte spotřebič od přiléhajícího nábytku nebo od jiných spotřebičů.

Zásuvky, nádoby nebo odstavné plochy se chvějí nebo jsou vzpříčené
Zkontrolujte vyjímatelné části a případně je znovu nasaďte.

Láhve nebo nádoby se dotýkají
Odsuňte láhve nebo nádoby mírně od sebe.

Svépomocné odstranění drobných závad

Předtím než zavoláte zákaznický servis:
Vyzkoušejte, jestli můžete závady odstranit s pomocí následujících pokynů.
Náklady za poradenství servisní služby musíte převzít i během záruční lhůty!

Závada	Možná příčina	Odstranění
Nefunguje osvětlení.	Je vadná žárovka.	Vyměňte žárovku: **Obrázek 3** 1. Vytáhněte síťovou zástrčku resp. vypněte pojistku. 2. Vyměňte žárovku (náhradní žárovka max. 15 W, 220-240 V, střídavý proud, patice E14).
	Světelný spínač se zaseknul. **Obrázek 1/6**	Zkontrolujte, zda s ním lze pohybovat.
Teplota v chladicím prostoru je příliš nízká.	Nižší teploty v mrazicím prostoru mohou ovlivnit teploty v chladicím prostoru. To je technicky podmíněno.	Teplotu v chladicím prostoru nastavte na vyšší teplotu. Jestli to nepomůže, např. při nižších okolních teplotách, tak nastavte teplotu v mrazicím prostoru na vyšší stupeň.
Nesvítí žádný ukazatel.	Výpadek proudu; je vypadnuta pojistka; síťová zástrčka není řádně zasunuta.	Zkontrolujte, zda není výpadek proudu. Pojistka musí být zapnuta.
Teplota v mrazicím prostoru je příliš vysoká.	● Dvířka mrazicího prostoru jsou otevřená.	Zavřete dvířka.
	● Jsou zakryty větrací otvory.	Odstraňte překážky.
	● Do mrazicího prostoru bylo vloženo příliš velké množství potravin.	Nepřekračujte maximální mrazicí kapacitu.

Závada	Možná příčina	Odstranění
Dvířka mrazicího prostoru byla příliš dlouho otevřená; není dosažená teplota.	Výparník (chladicí agregát) v systému Nofrost je tak silně zaledněn, že se již automaticky neodmrazí.	K odmrazení výparníku vyjměte mražené potraviny s přihrádkami, a dobře izolované uskladněte je na chladném místě. Vypněte spotřebič a odsuňte jej od zdi. Dvířka spotřebiče nechte otevřená. Přibližně za 20 minut začne tající voda odtékat do odpařovací nádoby na zadní straně spotřebiče. Aby nedošlo k přeplnění odpařovací nádoby, tající vodu sbírejte pomocí houby. Pokud do nádoby již neodtéká roztátá voda, je výparník odmražen. Vyčistěte vnitřní prostor a spotřebič uveďte do provozu.

Zákaznický servis

Telefonní číslo zákaznického servisu ve Vašem okolí najdete v telefonním seznamu nebo v seznamu zákaznických středisek. Servisní službě sdělte, prosím, číslo spotřebiče E a výrobní číslo FD.

Tyto údaje naleznete na typovém štítku.
Obrázek 8

Uvedením čísla E a výrobního čísla FD spotřebiče zabráníte zbytečným servisním výjezdům. Ušetříte si tím další náklady.

Zkondenzovaná voda pod zásuvkou na zeleninu

Pro prodloužení svěžesti zeleniny, salátů a ovoce je zásadní pro skladování kromě regulace teploty, také vysoká vlhkost vzduchu, která zamezuje dehydrataci čerstvých potravin a ztrátu živin. Z tohoto důvodu je prostor zásuvky na zeleninu značně izolován, a tím nemůže vlhkost jednoduše na zadní stěně výparníku kondenzovat a odvlhčovat spotřebič. Nejchladnější bod v prostoru zásuvky na zeleninu je dno pod zásuvkou a proto může v tomto prostoru docházet ke kondenzaci. Tento fyzikální jev není chybou spotřebiče a plně postačí při pravidelných cyklech čištění spotřebiče případnou zkondenzovanou vodu odstranit.

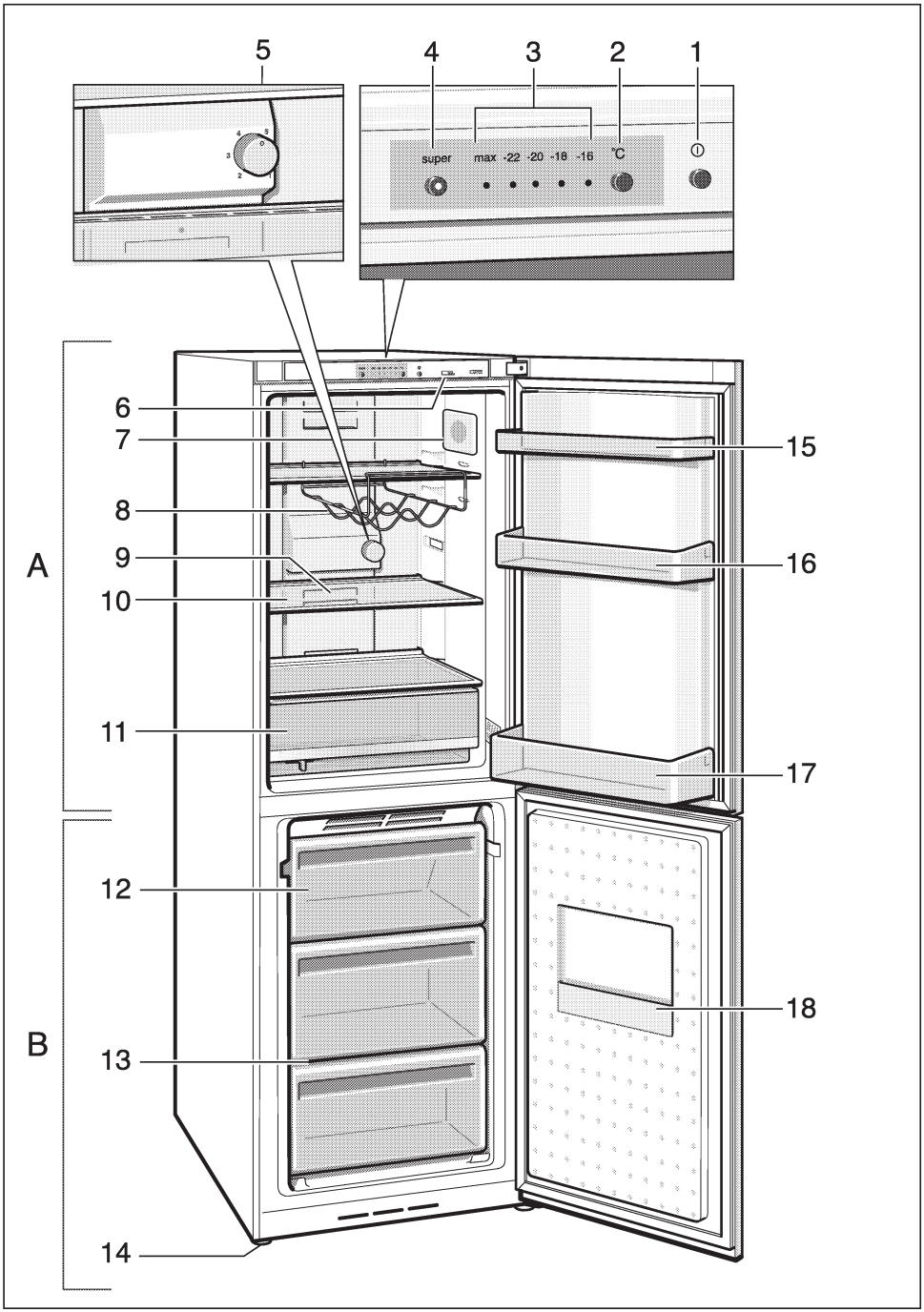

1

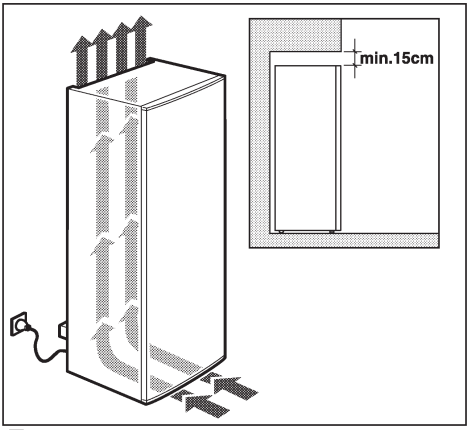

2

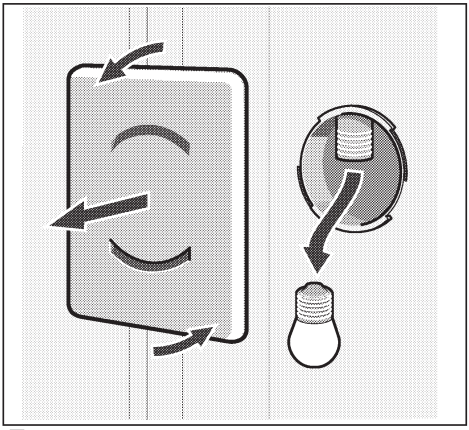

3

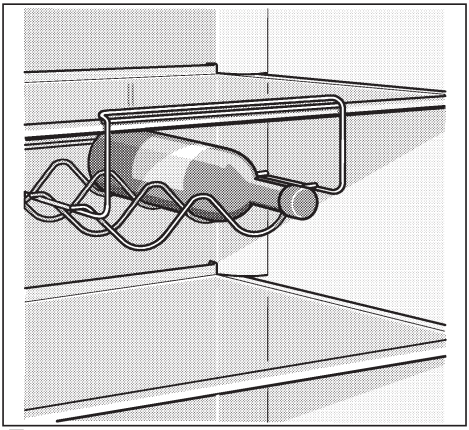

4

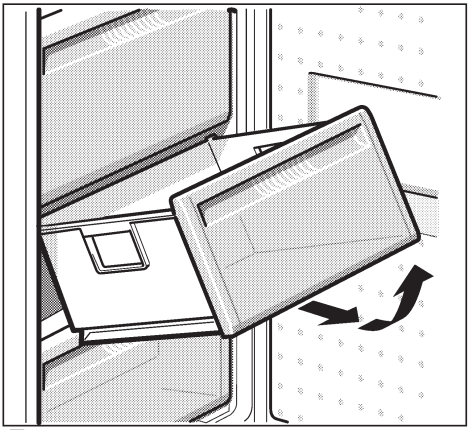

5

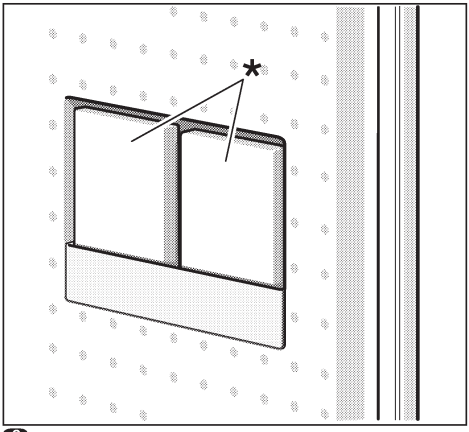

6

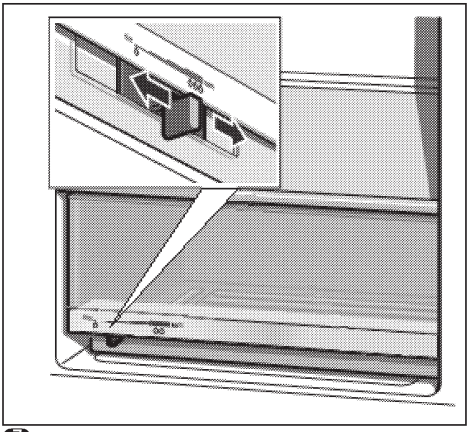

7

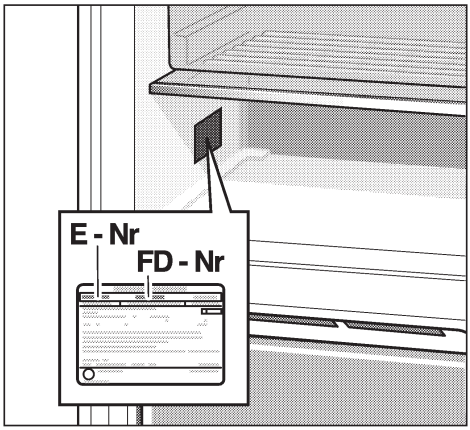

8

Montážní návod

Obsah

Používání montážního návodu 3

Místo instalace 3

Výměna závěsu dveří 4

Výměna rukojeti dveří 4

Montáž stěnové rozpěrky 4

Ustavení spotřebiče 4

Používání montážního návodu

Obrázky naleznete v zadní části návodu. Obrázky jsou ilustrační, odchylky jsou možné!

Místo instalace

Pro instalaci spotřebiče je vhodná suchá, větratelná místnost. Místo postavení nemá být vystaveno přímému slunečnímu záření a být v blízkosti tepelného zdroje jako je sporák, topné těleso atd. Je-li postavení vedle tepelného zdroje nevyhnutelné, použijte vhodnou izolační desku nebo dodržujte následující minimální vzdálenosti k tepelnému zdroji:

- K elektrickým a plynovým sporákům: 3 cm.
- K volně stojícím olejovým kamnům nebo kamnům na uhlí: 30 cm.

V místě instalace nesmí podlaha poklesnout, podlahu eventuálně vyztužte. Eventuální nerovnosti podlahy vyrovnejte pomocí podložek.

Vzdálenost od stěny

Spotřebič postavte tak, aby byl zajištěn 90° úhel otevření dvířek.

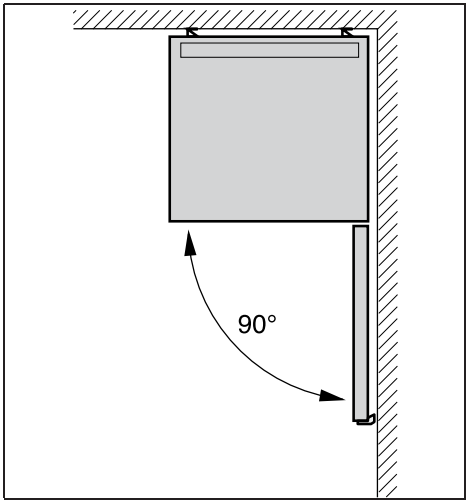

Výměna závěsu dveří

(pokud je to nutné)

Doporučujeme nechat vyměnit závěs dveří prostřednictvím našeho zákaznického servisu. Náklady na výměnu závěsu dveří si můžete zjistit u Vašeho příslušného zákaznického servisu.

Varování

Během výměny závěsu dveří nesmí být spotřebič připojen na elektrickou síť. Napřed vytáhněte síťovou zástrčku. Aby se nepoškodila zadní strana spotřebiče, podložte ji podkladovým materiálem. Položte opatrně spotřebič na zadní stranu.

Vyměňte závěs dveří v pořadí čísel.
Obrázek 1

* Není u všech modelů.

Výměna rukojeti dveří

(pokud je to nutné)

Obrázek 2

Vyměňte rukojeť dveří v pořadí čísel.

Montáž stěnové rozpěrky

Obrázek 3

Pokud je k dispozici:
Namontujte stěnovou rozpěrku, abyste dosáhli deklarované spotřeby energie spotřebiče. Redukovaná vzdálenost od zdi neomezuje funkci spotřebiče. Spotřeba energie se poté může nepatrně zvýšit.

Ustavení spotřebiče

Postavte spotřebič na určené místo a ustavte jej do vodorovné polohy. Spotřebič musí stát stabilně a rovně. Nerovnosti podlahy vyrovnejte pomocí obou předních šroubovacích nožek. K přestavení šroubovacích nožek použijte klíč.

Upozornění

Spotřebič musí stát svisle. Ustavte pomocí vodováhy.

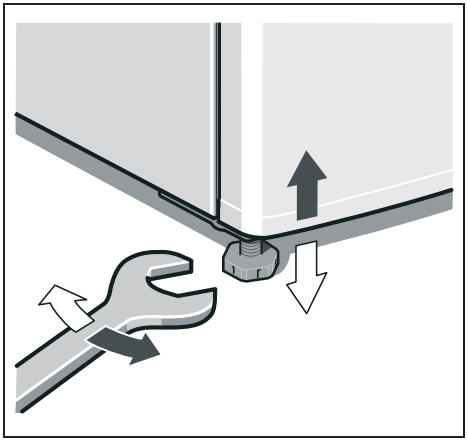

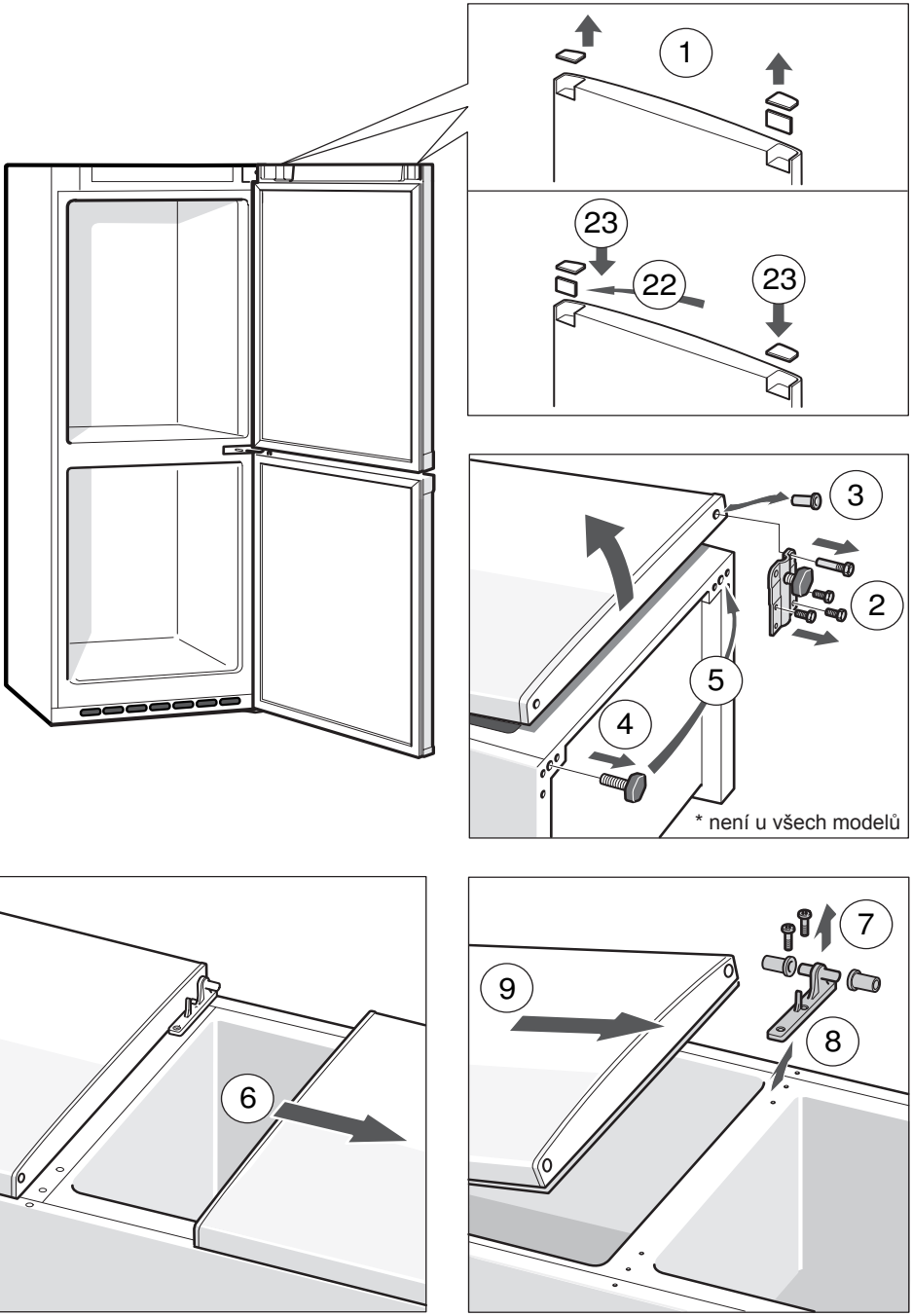

1

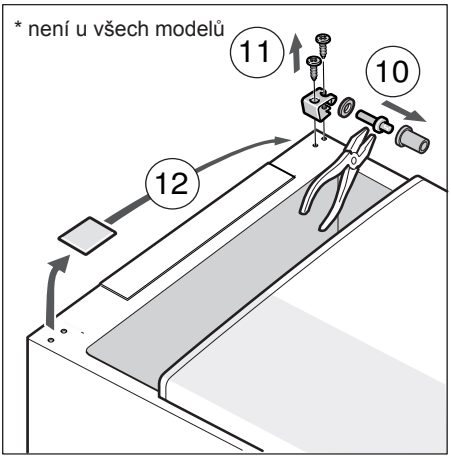
* není u všech modelů
11
10
12

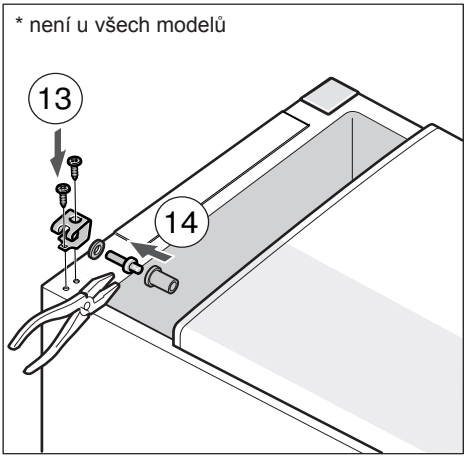
* není u všech modelů
13
14

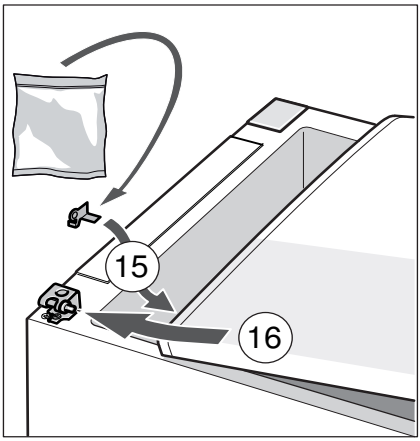
15
16

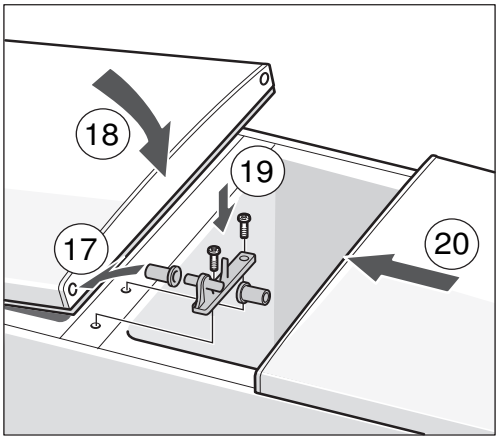
18
19
17
20

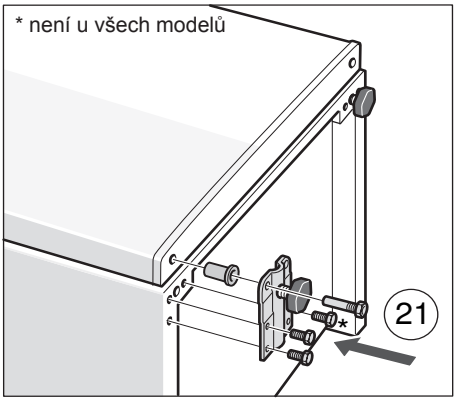
* není u všech modelů
21

1

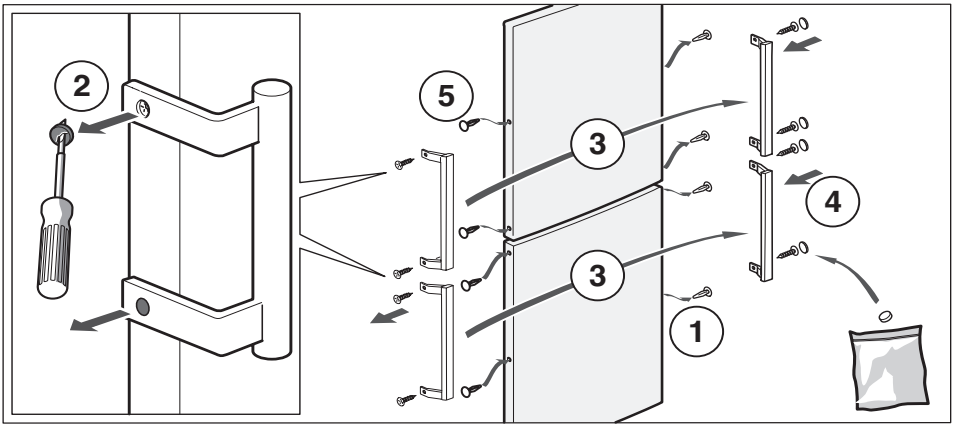

2

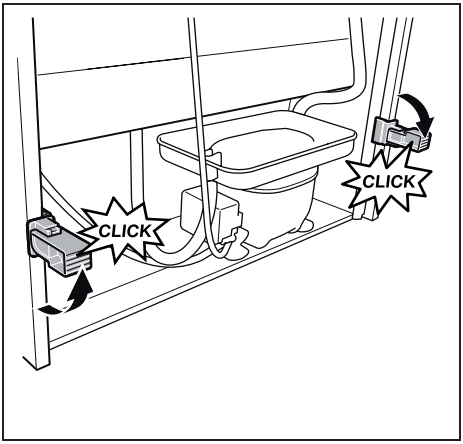

3

INFORMAČNÍ LIST

BSH domácí spotřebiče, s.r.o., Pekařská 695/10b, 155 00 Praha 5

Obchodní značka BSH

Značka		**BOSCH**
Prodejní označení		KGN 33V04
Typ spotřebiče [3)]		7
Třída energetické účinnosti (A+++... nízká spotřeba el. energie až D... vysoká spotřeba el. energie)		A+
Spotřeba energie za 365 dní [1)]	kWh	266
Hvězdičkové označení mrazícího prostoru		*(***)
Užitný objem celkem:	l	250
z toho objem chladící části	l	184
z toho objem mrazící části	l	66
z toho „beznámrazová“ chladicí/mrazicí část	l/l	184/66
Doba skladování při vypnutí	hod.	13
Mrazicí výkon	kg/ 24hod.	8
Klimatická třída [2)]		SN-T
Hlučnost [3)]	dB (re 1 pW)	42
Vestavný spotřebič určen k montáži/spotřebič je určen ke skladování vína		ne/ne

1) Spotřeba energie v kWh / rok založená na výsledcích normalizované zkoušky na dobu 24 hod. Skutečná spotřeba energie závisí od způsobu použítí a postavení spotřebiče.
2) SN: okolní teploty od + 10 °C do +32 °C
   ST: okolní teploty od + 18 °C do +38 °C
   N: okolní teplota od + 16 °C do +32 °C
   T: okolní teploty od + 18 °C do + 38 °C
3) 1 = Chladnička bez prostoru s nízkou teplotou
   7 = Chladnička / mraznička s prostory s nízkou teplotou *(***)
   8 = Skříňová mraznička
   10 = Chladnička s prostory blízko 0°C
4) Hlučnost dle Evropské normy EN 60704.

Deklarovaná hodnota emise hluku tohoto spotřebiče je 42 dB (A), což představuje váženou hladinu akustického výkonu Lwa vzhledem k referenčnímu akustickému výkonu 1pW.

Případné technické změny, tiskové chyby a odlišnosti ve vyobrazení jsou vyhrazeny bez upozornění. Aktuální návod najdete na webových stránkách www.bosch-home.com/cz.

Ujištění dovozce o vydání prohlášení o shodě

Vážený zákazníku,
dle § 13, odst.5 zákona č.22/97 Sb. Vás ujišťujeme, že na všechny výrobky distribuované společností BSH domácí spotřebiče s.r.o. našim obchodním partnerům bylo vydáno prohlášení o shodě ve smyslu zákona č. 22/97 Sb a nařízení vlády č.168/1997 Sb., 169/1997 Sb. a 177/1997 Sb. a příslušných nařízení vlády.
Toto ujištění dovozce o vydání prohlášení o shodě se vztahuje na všechny výrobky včetně plynových spotřebičů, které jsou obsaženy v aktuálním ceníku firmy BSH domácí spotřebiče s.r.o.

Prohlášení o hygienické nezávadnosti výrobků

Všechny výrobky distribuované společností BSH domácí spotřebiče s.r.o. a přicházející do styku s potravinami splňují požadavky o hygienické nezávadnosti dle zákona č.258/2000 Sb., vyhlášky 38/2001 Sb. Toto prohlášení se vztahuje na všechny výrobky přicházející do styku s potravinami uvedené v aktuálním ceníku firmy BSH domácí spotřebiče s.r.o.

Záruční podmínky

Na tento uvedený výrobek je poskytována záruční lhůta 24 měsíců (ode dne prodeje).

Základním průkazem práv spotřebitele ve smyslu Občanského zákoníku je pořizovací doklad (paragon, faktura, leasingová smlouva ap.). Pokud byl při prodeji vydán záruční list, je tento součástí výrobku s výrobním číslem uvedeným na přední straně tohoto záručního listu. Zejména v případech delší než zákonné záruční lhůty je proto záruční list jediným průkazním dokladem práv uživatele pro uznání prodloužené záruky. Ve vlastním zájmu ho proto uschovejte. Nedílnou součástí záručního listu je doklad o pořízení (paragon, faktura, leasingová smlouva apod.) Pro případ prodloužené záruční lhůty z důvodu dříve provedených oprav je nutno předložit i opravní listy z těchto oprav.
Bezplatný záruční servis je možno poskytnout jen v případě předložení pořizovacího dokladu nebo v případě prodloužené záruky i vyplněného záručního listu (musí obsahovat druh spotřebiče, typové označení, výrobní číslo, datum prodeje a označení prodávajícího v souladu s § 620 odst. 3 Občanského zákoníku). Záruční list vyplňuje prodejce a je v zájmu spotřebitele zkontrolovat správnost a úplnost uvedených údajů. Záruční list je platný pouze v originálu, na kopie nebude brán zřetel.
Záruční oprava se vztahuje výhradně na závady, které vzniknou průkazně v době platné záruční lhůty, a to vadou materiálu nebo výrobní vadou. Takto vzniklé závady je oprávněn odstranit pouze autorizovaný servis. Uplatnit záruku může spotřebitel u autorizovaného servisu nebo v prodejně, kde byl spotřebič zakoupen. Zvolí-li spotřebitel jiný, než nejbližší autorizovaný servis, bude na něm, aby nesl v souvislosti s tím zvýšené náklady.

Ze záručních oprav jsou vyloučeny zejména tyto případy:
- výrobek byl instalován nebo používán v rozporu s návodem k obsluze, příp. s návodem na montáž
- údaje na záručním listu nebo dokladu o zakoupení se liší od údajů na výrobním štítku spotřebiče
- při chybějícím nebo poškozeném výrobním štítku spotřebiče
- je-li výrobek používán k jinému než výrobcem stanovenému účelu - spotřebič je určen k používání v domácnosti.
- záruka neplatí, je-li výrobek používán k profesionálním nebo komerčním účelům
- mechanické poškození (závady vzniklé při přepravě)
- poškození vzniklá nepozorností, živelnou pohromou nebo jinými vnějšími vlivy (např. vyšším napětím v elektrorozvodné síti, extrémně tvrdou vodou apod.)
- neodborným zásahem, nepovolenými konstrukčními změnami nebo opravou provedenou neoprávněnou osobou
- běžná údržba nebo čištění, instalace, programování, kontrola parametrů výrobku
- opotřebení vniklé používáním spotřebiče

Rozšířená záruka nad rámec zákona

U spotřebičů (pračky, myčky) sériově vybavených systémem Aqua-Stop (patent fy BSH) je výrobcem poskytnuta záruka na škody způsobené chybou tohoto systému. Na tyto škody poskytneme náhradu soukromému spotřebiteli a to po celou dobu životnosti spotřebiče.

Upozornění pro prodejce

Prodejce je povinen dát zákazníkovi platný prodejní doklad, kde bude uvedeno datum prodeje a označení spotřebiče a na požádání zákazníka je povinen vystavit správně a úplně vyplněný záruční list v den prodeje výrobku. Při případné předprodejní reklamaci je třeba předložit řádně vyplněný reklamační protokol.

„Spotřebič není určený pro používání osobami (včetně dětí) se sníženými fyzickými, smyslovými a nebo mentálními schopnostmi, a nebo s nedostatkem zkušeností a vědomostí, pokud jim osoba zodpovědná za jejich bezpečnost neposkytne dohled a nebo je nepoučila o používání spotřebiče.“

Kontakt na servis domácích spotřebičů BOSCH

BSH domácí spotřebiče, s.r.o.

Pekařská 695/10b

155 00 Praha 5

tel.: +420 251 095 546

email: opravy@bshg.com

Objednávky příslušenství a náhradních dílů

email: dily@bshg.com

Aktuální informace o servisu naleznete na internetových stránkách www.bosch-home.com/cz.
Zde máte také možnost sjednat opravu pomocí online formuláře.

Návod na obsluhu

KGN 33V04

Obsah

Pokyny na likvidáciu 3
Bezpečnostné a varovné pokyny 3
Zoznámenie sa so spotrebičom 5
Ovládací panel 5
Dbajte na okolitú teplotu a ventiláciu 6
Pripojenie spotrebiča 6
Zapnutie spotrebiča 7
Nastavenie teploty 7
Usporiadanie potravín 8
Vybavenie 8
Zmrazovanie a skladovanie 9
Zmrazovanie čerstvých potravín 9
Supermrazenie 10
Maximálna mraziaca kapacita 10
Rozmrazovanie mrazených potravín 10
Vypnutie a odstavenie spotrebiča 10
Čistenie spotrebiča 11
Úspora energie 11
Prevádzkové zvuky 11
Zákaznícky servis 13

Prípadné technické zmeny, tlačové chyby a odlišnosti vo vyobrazení sú vyhradené bez upozornenia.

Pokyny na likvidáciu

♻ Likvidácia obalu

Obal chráni váš spotrebič pred poškodením počas prepravy. Všetky použité obaly sú ekologické a opäť použiteľné. Prosím, pomôžte tiež: Likvidujte obaly ekologickým spôsobom.

O aktuálnych spôsoboch likvidácie sa informujte u svojho špecializovaného predajcu alebo na obecnom úrade.

♻ Likvidácia starých spotrebičov

Staré spotrebiče nie sú bezcenným odpadom! Ekologickou likvidáciou môžu byť opäť získané cenné suroviny.

Tento spotrebič je označený v súlade s európskou smernicou 2002/96/EG o starých elektrických a elektronických spotrebičoch (waste electrical and electronic equipment – WEEE).
Táto smernica stanovuje rámec pre odber a recykláciu starých spotrebičov platný v celej Európskej únii.

⚠ Varovanie
Ak spotrebič doslúžil:

1. Vytiahnite sieťovú zástrčku.

2. Prestrihnite sieťový kábel a odstráňte zástrčku.

Chladničky obsahujú chladiace prostriedky a plyny. Tieto je nevyhnuté odborne zlikvidovať. Zaistite, aby nebol poškodený chladiaci okruh pred vykonaním odbornej likvidácie.

Bezpečnostné a varovné pokyny

Pred uvedením spotrebiča do prevádzky

Skôr, ako uvediete spotrebič do prevádzky, pozorne si prečítajte informácie uvedené v návode na obsluhu a montáž. Obsahujú dôležité pokyny na inštaláciu, použitie a údržbu spotrebiča. Návod na obsluhu a montáž si odložte pre prípadného ďalšieho majiteľa.

Technická bezpečnosť

- Tento spotrebič obsahuje nepatrné množstvo izobutánu (R600a) – ekologického, ale ľahko horľavého prírodného plynu. Dbajte na to, aby sa prepravou alebo inštaláciou nepoškodilo potrubie obehového systému chladiaceho prostriedku. Uniknuté chladiace médium môže viesť k poraneniu očí alebo sa môže vznietiť.

V prípade poškodenia:
- Spotrebič chráňte pred otvoreným ohňom alebo zápalným zdrojom.
- Miestnosť na niekoľko minút dobre vyvetrajte.
- Vypnite spotrebič a vytiahnite sieťovú zástrčku.
- Informujte zákaznícky servis.

Čím viac je chladiaceho média v spotrebiči, tým väčšia musí byť miestnosť, v ktorej je spotrebič umiestnený. V malých miestnostiach môže pri netesnostiach vzniknúť horľavá zmes plynu a vzduchu.

Na 8 g chladiaceho prostriedku musí byť miestnosť veľká minimálne 1 m^3. Množstvo chladiaceho média vášho spotrebiča je uvedené na typovom štítku v spotrebiči.

- Výmenu sieťového kábla a ďalšie opravy môže vykonať len zákaznícky servis. Neodborné inštalácie a opravy môžu pre užívateľa znamenať značné riziko.

Pri používaní

- V spotrebiči nikdy nepoužívajte elektrické spotrebiče (napr. ohrievače, elektrický výrobník ľadu atď.)
  Nebezpečenstvo explózie!

- Spotrebič v žiadnom prípade neodmrazujte a nečistite parnými čističmi! Para môže preniknúť k súčiastkam, ktoré sú pod elektrickým prúdom a zapríčiniť elektrický skrat alebo ranu prúdom. Nebezpečenstvo úrazu elektrickým prúdom!

- Na odstránenie ľadovej vrstvy nepoužívajte špicaté predmety alebo predmety s ostrými hranami. Mohli by ste poškodiť potrubie chladiaceho prostriedku. Uniknuté chladiace médium môže spôsobiť poranenie očí.

- V spotrebiči neskladujte žiadne výrobky obsahujúce horľavé plyny (napr. spreje) ani žiadne výbušné látky.
  Nebezpečenstvo explózie!

- Nestúpajte na podstavec, výsuvné priehradky, dvere, ani sa o ne neopierajte.

- Pred rozmrazením a čistením vytiahnite zástrčku alebo vypnite poistky, vždy ťahajte len za zástrčku, nikdy nie za kábel.

- Vysokopercentný alkohol skladujte len v uzatvorených fľašiach nastojato.

- Umelohmotné časti a tesnenia dvierok neznečistite olejom alebo tukom. Umelohmotné časti a tesnenia by sa mohli stať poréznymi.

- Otvory na prívod a odvod vzduchu spotrebiča nezakrývajte.

- Osoby s obmedzenými fyzickými, senzorickými alebo psychickými schopnosťami alebo s chýbajúcimi znalosťami, môžu spotrebič používať len pod dohľadom alebo po dôkladnom poučení.

Deti v domácnosti

- Obal a jeho časti nenechávajte deťom. Nebezpečenstvo udusenia kartónom a fóliami!

- Spotrebič nie je hračka pre deti!

- Pri spotrebičoch s doplnkovým zámkom uschovajte kľúč mimo dosahu detí.

Všeobecné ustanovenia

Spotrebič je vhodný

- na chladenie a zmrazovanie potravín,

- na prípravu ľadu.

Spotrebič je určený len na použitie v domácnosti.

Spotrebič je odrušený podľa smernice EU 89/336/EEC.

Chladiaci obeh je preskúšaný na tesnosť.

Tento výrobok zodpovedá príslušným bezpečnostným ustanoveniam pre elektrické spotrebiče (EN 60335/2/24).

Po rozbalení spotrebiča skontrolujte, či medzi zadnou stranou chladničky a kondenzátorom (čierna mriežka) nezostal žiadny molitan. Molitan je určený len na prepravu a je potrebné ho vybrať pre správne fungovanie chladničky.

Zoznámenie sa so spotrebičom

Príklad pre vybavenie

Obrázok 1

1-4 Ovládací panel
5 Volič teploty v chladiacom priestore
6 Svetelný spínač
7 Vnútorné osvetlenie
8 Nerezový držiak na fľaše
9 Otvor pre výstup vzduchu
10 Priehradka v chladiacom priestore
11 Nádoba na ovocie a zeleninu
12 Zmrazovacia nádoba
13 Mraziaca priehradka
14 Skrutkovacie nohy
15 Priehradka na vajíčka
16 Priehradka na malé fľaše
17 Priehradka na veľké fľaše
18 Priehradka na chladiace akumulátory/Kalendár skladovateľnosti

A Chladiaci priestor
B Mraziaci priestor

Ovládací panel

Obrázok 1

1 Tlačidlo Zap./Vyp.

2 Nastavovacie tlačidlo teploty v mraziacom priestoru

Teplotu mraziaceho priestoru je možné od -16 °C do cca - 22 °C.

Stláčajte tlačidlo, pokým sa nerozsvieti požadovaná kontrolka teploty.
Uloží sa naposledy zvolená hodnota.

3 Kontrolka ukazovateľa teploty v mraziacom priestore

Čísla pri kontrolke ukazovateľa teploty zobrazujú teplotu v °C.
Svietiaca kontrolka zobrazuje nastavenú teplotu.

4 Tlačidlo supermrazenia

Slúži na zapnutie a vypnutie funkcie supermrazenia.

Svietiaca kontrolka signalizuje uvedenie do prevádzky.

Dbajte na okolitú teplotu a ventiláciu

Klimatická trieda je uvedená na typovom štítku. Udáva rozmedzie okolitých teplôt, v ktorých môže byť spotrebič prevádzkovaný.

Klimatická trieda	Povolená okolitá teplota
SN	+10 °C do 32 °C
N	+16 °C do 32 °C
ST	+16 °C do 38 °C
T	+16 °C do 43 °C

Upozornenie
Spotrebič je plne funkčný v rámci vymedzených izbových teplôt uvedenej klimatickej triedy. Ak bude spotrebič triedy SN prevádzkovaný pri nižšej izbovej teplote, je možné vylúčiť poškodenie spotrebiča až do teploty +5 °C.

Ventilácia

Obrázok 2
Vzduch na zadnej stene spotrebiča sa ohrieva.
Ohriaty vzduch musí bez prekážok odchádzať.
Inak chladnička musí zvýšiť výkon, čo vedie k zvýšenej spotrebe elektrickej energie.
Z toho dôvodu: Nikdy nezakrývajte ani nezastavujte otvory pre prívod a odvod vzduchu!

Pripojenie spotrebiča

Po umiestnení spotrebiča, vyčkajte minimálne pol hodiny, pokým ho uvediete do prevádzky. Počas prepravy môže dôjsť k tomu, že olej obsiahnutý v kompresore prenikne do chladiaceho systému.

Pred prvým uvedením do prevádzky vyčistite vnútorný priestor spotrebiča (viď kapitolu „Čistenie“).

Zásuvka na pripojenie spotrebiča musí byť voľne prístupná. Spotrebič sa pripojí cez predpisovo nainštalovanú zásuvku na striedavé napätie s parametrami 220 – 240 V / 50 Hz. Zásuvka musí byť istená ističom s hodnotou 10 A až 16 A.

Pri spotrebičoch, ktoré sa budú prevádzkovať mimo európskych krajín, je potrebné na typovom štítku overiť, že uvedené napätie a druh prúdu zodpovedá hodnotám vo vašej elektrickej sieti.
Typový štítok sa nachádza v spotrebiči vľavo dolu. Ak by bola eventuálne nevyhnutná výmena sieťového prívodného kábla, môže ju vykonávať len odborník.

⚠ Varovanie
V žiadnom prípade sa spotrebič nesmie pripájať do úsporných elektrických zásuviek a na meniče, ktoré premieňajú jednosmerný prúd na striedavý prúd s napätím 230 V (napr. solárne zariadenia, elektrické systémy lodí).

Zapnutie spotrebiča

Stlačte tlačidlo Zap. /Vyp., **obrázok 1/1**. Spotrebič začne chladiť.

Vnútorné osvetlenie v chladiacom priestore svieti pri otvorení dvierok.

Pokyny na prevádzku

- Vďaka plne automatickému systému „Nofrost“ zostane mraziaci a chladiaci priestor bez ľadu.
  Odmrazovanie nie je potrebné.

- Predné strany plášťa sa mierne zahrievajú, to zabráni tvorbe kondenzovanej vody v oblasti tesnenia dvierok.

- Dvierka spotrebiča majú úplne rozdielny uhol otvárania dvierok.

  Pri otvorení jedných dvierok spotrebiča sa môže stať, že sa druhé dvierka mierne pohnú.
  To je podmienené technicky a nemusíte sa znepokojovať.

- Ak nie je možné ihneď po zatvorení mraziaceho priestoru dvierka opäť otvoriť, vyčkajte 2 až 3 minúty, pokým sa vzniknutý tlak nevyrovná.

Nastavenie teploty

Chladiaci priestor

Nastavte volič teploty, **obrázok 1/5**.

Z väčšieho nastavenia vyplývajú nižšie teploty v chladiacom priestore.

Odporúčame:

- pre dlhodobé skladovanie potravín: nastavenie **strednej** polohy regulátora

- **vyššie** nastavenie regulátora používajte len krátkodobo:
  pri častom otváraní dvierok, vložení väčšieho množstva potravín do chladiaceho priestoru.

Chúlostivé potraviny neodporúčame skladovať pri teplote vyššej ako +4°C.

Pri nastavení strednej polohy regulátora je dosiahnutá teplota cca +4°C.

Mraziaci priestor

Nastavovacie hodnoty je možné meniť, viď popis k ovládaciemu panelu.

Usporiadanie potravín

Na čo dbať pri usporiadaní potravín:

- Potraviny uložte riadne zabalené alebo prikryté. Tak zostane zachovaná ich aróma, farba a čerstvosť. Okrem toho sa zabráni prenosu chutí a zafarbeniu umelohmotných častí.
- Teplé pokrmy a nápoje nechajte vychladnúť mimo spotrebiča.
- Vetracie otvory v chladiacom priestore neblokujte potravinami, mohla by sa narušiť cirkulácia vzduchu.
  Potraviny, ktoré sú skladované pred otvorom pre výstup vzduchu, môžu vplyvom prúdiaceho studeného vzduchu zmrznúť.

Odporúčame nasledujúce usporiadanie potravín:

- **V mraziacom priestore:** mrazené potraviny, kocky ľadu, zmrzlina.
- **V priehradkách:** v chladiacom priestore (zhora dolu): pečivo, hotové jedlá, mliečne produkty, mäso a údeniny.
- **V nádobách na zeleninu:** zelenina, šalát, ovocie.
- **V dvierkach:** (zhora dolu): maslo, syr, vajcia, dózy, malé fľaše, veľké fľaše, mlieko, džús.

Vybavenie

* nie je pri všetkých modeloch

Nerezový držiak na fľaše

Obrázok 4
V nerezovom držiaku na fľaše môžete fľaše bezpečne skladovať. Držiak je variabilný.

Kalendár zmrazovania

Obrázok 6
Čísla pri symboloch udávajú prípustnú dobu skladovania mrazených produktov v mesiacoch. Pri zakúpených mrazených výrobkoch je nutné dodržiavať dátum výroby alebo dátum spotreby.

* Chladiaci akumulátor

Obrázok 6
V prípade výpadku prúdu alebo poruchy, chladiaci akumulátor oddiali topenie uskladnených mrazených potravín. Maximálnu dobu dosiahnete tým, že akumulátor umiestnite do najvyššej priehradky priamo na potraviny. Aby ste ušetrili miesto, môžete akumulátor skladovať v priehradke v dvierkach. Chladiaci akumulátor môžete použiť na dočasné udržanie chladu potravín, napr. v chladiacej taške.

* Zásuvka na zeleninu s regulátorom vlhkosti

Obrázok 7
Ak chcete vytvoriť optimálne skladovacie podmienky pre ovocie a zeleninu, môžete nastaviť vlhkosť vzduchu v nádobe s ohľadom na množstvo potravín.

- Menší množstvo ovocia a zeleniny - vysoká vlhkosť vzduchu.
- Veľké množstvo ovocia a zeleniny - nízka vlhkosť vzduchu.
- Ovocie citlivé na chlad (napr. ananás, banán, papája a citrusové plody) a zelenina citlivá na chlad (napr. ľuľok, uhorky, cuketa, paprika, paradajky a zemiaky) by mali byť skladované mimo chladničky pri teplote pribl. +8 °C až +12 °C pre zachovanie kvality a chuti.
- V nádobe na zeleninu sa môže tvoriť kondenzácia v závislosti od typu a množstva uložených potravín. Kondenzáciu odstráňte suchou utierkou a upravte vlhkosť vzduchu v nádobe na zeleninu pomocou regulátora vlhkosti.

Zmrazovanie a skladovanie

Nákup mrazených potravín

Obal nesmie byť poškodený.

Nesmie byť prekročená doba spotreby.

Teplota v nákupnom boxe -18 °C alebo nižšia.

Mrazené potraviny prepravujte v termotaške a doma ich rýchlo vložte do mraziaceho priestoru.

Usporiadanie potravín

Väčšie množstvo potravín zmrazujte v najvyššej priehradke, tam potraviny premrznú obzvlášť rýchlo a šetrne zároveň. Potraviny rozložte po celej ploche resp. ich vložte do nádob.
Už zmrazené potraviny nesmú prísť do kontaktu s potravinami na zmrazovanie. Prípadne premiestnite premrznuté potraviny do nádoby na mrazené potraviny.

Skladovanie mrazených potravín

Obrázok 5

- Dôležité pre bezchybnú cirkuláciu vzduchu v spotrebiči, zasuňte nádoby pre mrazené potraviny až na doraz.

- Ak chcete vložiť väčšie množstvo potravín, môžete všetky nádoby pre mrazené potraviny okrem najspodnejšej zo spotrebiča vybrať a potraviny môžete naskladať priamo na rošt.
  Vyberte ich tak, že nádoby úplne vysuniete, vpredu nadvihnete a vyberiete.

Nádobka na ľad

Nádobku na ľad naplňte do ¾ pitnou vodou a vložte ju na dno mraziaceho boxu. Primrznuté kocky ľadu uvoľnite len tupým predmetom (lyžičkou).

Na uvoľnenie kociek ľadu nechajte nádobku krátko pod tečúcou vodou alebo zľahka zatočte.

Zmrazovanie čerstvých potravín

Svojpomocné zmrazovanie potravín

Ak budete sami zmrazovať potraviny, používajte len čerstvé a bezchybné potraviny.

Na zmrazovanie sú vhodné:
Mäsové a údenárske výrobky, hydina a zverina, ryby, zelenina, bylinky, ovocie, pekárenské výrobky, pizza, hotové pokrmy, zvyšky pokrmov, žĺtky a bielky.

Na zmrazovanie nie sú vhodné:
Celé vajcia v škrupinách, kyslá smotana a majonéza, listové šaláty, reďkovky a cibuľa.

Blanšírovanie zeleniny a ovocia
Aby zostala zachovaná farba, chuť, aróma a vitamín C, mala by sa zelenina a ovocie pred zmrazovaním blanšírovať.
Pri blanšírovaní sa zelenina a ovocie krátkodobo ponorí do vriacej vody.
Literatúra o zmrazovaní, v ktorej je popísané blanšírovanie, zakúpite v kníhkupectvách.

Supermrazenie

Pri skladovaní už zmrazených potravín v mraziacom priestore, je nutné niekoľko hodín pred vložením čerstvých potravín zapnúť funkciu „supermrazenia“. Väčšinou postačí 4 - 6 hodín.
Ak má byť využitá maximálna mraziaca kapacita, je potrebné 24 hodín. Menšie množstvo potravín (až do 2 kg) môžete zmrazovať bez funkcie supermrazenia.

Na zapnutie stlačte tlačidlo supermrazenia, **obrázok 1/4**.

Superzmrazenie sa vypne automaticky najneskôr po 2½ dňoch.

Maximálna mraziaca kapacita

Potraviny majú byť, ak je to možné, rýchlo zmrazené. Len tak zostanú zachované vitamíny, výživné hodnoty, vzhľad a chuť. Z tohto dôvodu preto neprekračujte max. mraziacu kapacitu spotrebiča.

Mraziaca kapacita

Údaje o max. mraziacej kapacite za 24 hodín nájdete na typovom štítku.

Rozmrazovanie mrazených potravín

Podľa spôsobu a účelu použitia je možné voliť medzi nasledujúcimi možnosťami:
- pri izbovej teplote,
- v chladničke,
- v elektrickej rúre, s ventilátorom / bez ventilátora horúceho vzduchu,
- v mikrovlnnej rúre.

Upozornenie
Rozmrazené potraviny opäť nezmrazujte. Až po spracovaní do hotového pokrmu (varením alebo pečením) môžu byť potraviny opäť zmrazené.

Maximálnu dobu skladovania zmrazených potravín úplne nevyužívajte.

Indikačná nálepka “OK”

(nie je pri všetkých modeloch)

Pomocou teplotnej kontroly “OK” je možné zistiť teploty nižšie ako +4 °C. Nastavte postupne nižšiu teplotu, ak na indikačnej nálepke nie je zobrazené “OK”.

Upozornenie
Pri uvedení spotrebiča do prevádzky to môže trvať až 12 hodín, pokým je dosiahnutá teplota.

Správne nastavenie

Vypnutie a odstavenie spotrebiča

Vypnutie spotrebiča

Stlačte tlačidlo Zap./Vyp., **obrázok 1/1**

Odstavenie spotrebiča

Ak spotrebič dlhší čas nepoužívate:

1. Vytiahnite zástrčku.
2. Spotrebič vyčistite.
3. Dvierka spotrebiča nechajte otvorené.

Čistenie spotrebiča

- Vytiahnite zástrčku zo zásuvky alebo vypnite poistky.
- Vyberte mrazené potraviny a uskladnite ich na chladnom mieste. Chladiaci akumulátor (ak je k dispozícii) položte na potraviny.
- Spotrebič vyčistite vlažnou vodou s trochou umývacieho prostriedku.

Pozor!
Tesnenie dvierok čistite len čistou vodou a potom ho poriadne vysušte.
Umývací roztok nesmie preniknúť do ovládacieho panela.
Nepoužívajte žiadne čistiace prostriedky s obsahom piesku ani riedidla.

Úspora energie

- Spotrebič umiestnite do suchej, chladnej, dobre vetrateľnej miestnosti; chráňte ho pred priamym slnečným žiarením a neumiestňujte ho do blízkosti tepelného zdroja (napr. vykurovacieho telesa, sporáka). V opačnom prípade musíte použiť izolačnú dosku.
- Teplé pokrmy a nápoje dajte do spotrebiča až po vychladnutí.
- Zmrazené potraviny určené na rozmrazenie vložte do chladničky. Využite chlad zmrazených potravín na chladenie potravín v chladničke.
- Dvere spotrebiča otvárajte na čo najkratšiu možnú dobu.
- Zadnú stenu spotrebiča príležitostne očistite vysávačom alebo štetcom. Zabránite tak zvýšenej spotrebe elektrickej energie.
- Ak je k dispozícii:
  Namontujte stenovú rozperu, aby ste dosiahli deklarovanú spotrebu energie spotrebiča (viď Montážny návod). Menšia vzdialenosť od steny neobmedzuje funkciu spotrebiča. Spotreba energie sa potom môže nepatrne zmeniť. Vzdialenosť by nemala byť menšia ako 75 mm.

Prevádzkové zvuky

Úplne bežné prevádzkové zvuky

Bzučanie – Pracuje chladiaci agregát.

Bublanie, kloktanie alebo syčanie - chladiace médium preteká rúrkami.

Cvakanie – motor sa zapína alebo sa vypína.

Praskanie – prebieha automatické rozmrazovanie.

Zvuky, ktoré je možné ľahko odstrániť

Spotrebič nestojí rovno
Spotrebič vyrovnajte pomocou vodováhy. Použite na to skrutkovacie nožičky alebo podložku.

Spotrebič „prilieha“
Prosím, odsuňte spotrebič od priliehajúceho nábytku alebo od iných spotrebičov.

Zásuvky, nádoby alebo plochy sa chvejú alebo sú spriečené
Skontrolujte vyberateľné časti a prípadne ich opäť naložte.

Fľaše alebo nádoby sa dotýkajú
Odsuňte fľaše alebo nádoby mierne od seba.

Svojpomocné odstránenie drobných porúch

Predtým ako zavoláte zákaznícky servis:
Vyskúšajte, či nemôžete poruchy odstrániť pomocou nasledujúcich pokynov.
Náklady za poradenstvo servisnej služby musíte prevziať aj počas záručnej lehoty!

Porucha	Možná príčina	Odstránenie
Nefunguje osvetlenie.	Je chybná žiarovka.	Vymeňte žiarovku: **Obrázok 3** 1. Vytiahnite sieťovú zástrčku resp. vypnite poistku. 2. Vymeňte žiarovku (náhradná žiarovka max. 15 W, 220-240 V, striedavý prúd, pätica E14).
	Svetelný spínač sa zasekol. **Obrázok 1/6**	Skontrolujte, či je možné ním pohybovať.
Teplota v chladiacom priestore je veľmi nízka.	Nižšie teploty v mraziacom priestore môžu ovplyvniť teploty v chladiacom priestore. To je technicky podmienené.	Teplotu v chladiacom priestore nastavte na vyššiu teplotu. Ak to nepomôže, napr. pri nižších okolitých teplotách, nastavte teplotu v mraziacom priestore na vyšší stupeň.
Nesvieti žiadny ukazovateľ.	Výpadok prúdu; je vypálená poistka; sieťová zástrčka nie je správne zasunutá.	Skontrolujte, či nie je výpadok prúdu. Poistka musí byť zapnutá.
Teplota v mraziacom priestore je veľmi vysoká.	● Dvierka mraziaceho priestoru sú otvorené.	Zatvorte dvierka.
	● Sú zakryté vetracie otvory.	Odstráňte prekážky.
	● Do mraziaceho priestoru bolo vložené veľké množstvo potravín.	Neprekračujte maximálnu mraziacu kapacitu.

Porucha	Možná príčina	Odstránenie
Dvierka mraziaceho priestoru boli veľmi dlho otvorené; nie je dosiahnutá teplota.	Výparník (chladiaci agregát) v systéme Nofrost je tak veľmi zaľadnený, že sa už automaticky neodmrazí.	Na odmrazenie výparníka vyberte mrazené potraviny s priehradkami, a dobre izolované ich uskladnite na chladnom mieste. Vypnite spotrebič a odsuňte ho od steny. Dvierka spotrebiča nechajte otvorené. Približne o 20 minút začne voda odtekať do odparovacej nádoby na zadnej strane spotrebiča. Aby nedošlo k preplneniu odparovacej nádoby, vodu zbierajte pomocou špongie. Ak do nádoby už neodteká voda, je výparník odmrazený. Vyčistite vnútorný priestor a spotrebič uveďte do prevádzky.

Zákaznícky servis

Telefónne číslo zákazníckeho servisu vo vašom okolí nájdete v telefónnom zozname alebo v zozname zákazníckych stredísk. Servisnej službe oznámte, prosím, číslo spotrebiča E a výrobné číslo FD.

Tieto údaje nájdete na typovom štítku.
Obrázok 8

Uvedením čísla E a výrobného čísla FD spotrebiča zabránite zbytočným servisným výjazdom. Ušetríte si tým ďalšie náklady.

Skondenzovaná voda pod zásuvkou na zeleninu

Na predĺženie sviežosti zeleniny, šalátov a ovocia je zásadná pre skladovanie okrem regulácie teploty, aj vysoká vlhkosť vzduchu, ktorá zamedzuje dehydratácii čerstvých potravín a strate živín. Z tohto dôvodu je priestor zásuvky na zeleninu značne izolovaný, a tým nemôže vlhkosť jednoducho na zadnej stene výparníka kondenzovať a odvlhčovať spotrebič. Najchladnejší bod v priestore zásuvky na zeleninu je dno pod zásuvkou a preto môže v tomto priestore dochádzať ku kondenzácii.
Tento fyzikálny jav nie je chybou spotrebiča a plne postačí pri pravidelných cykloch čistenia spotrebiča prípadnú skondenzovanú vodu odstrániť.

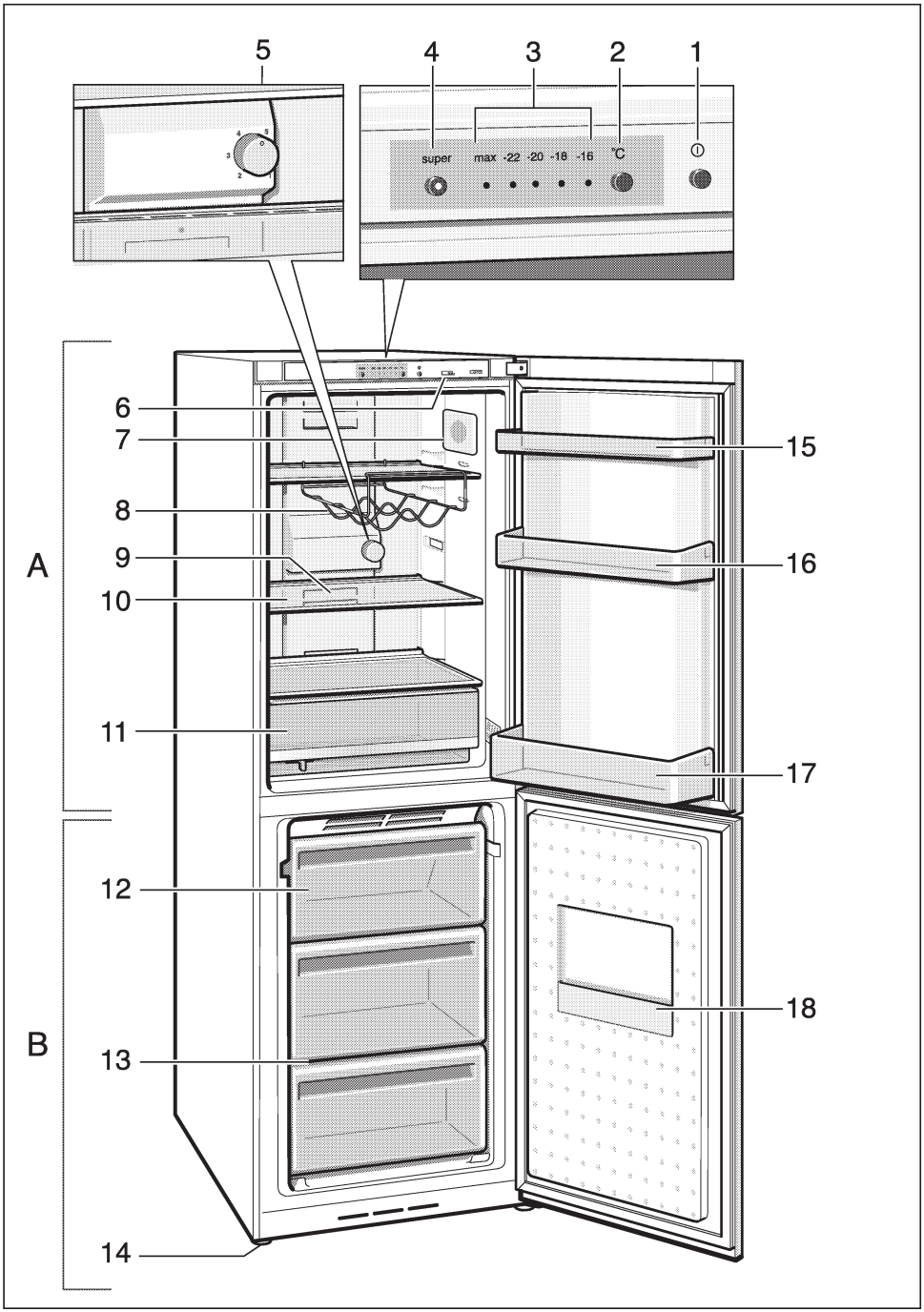

1

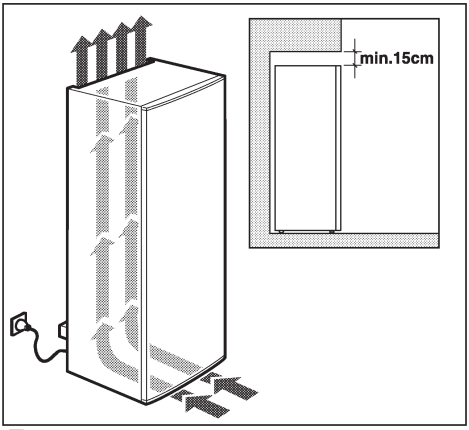

2

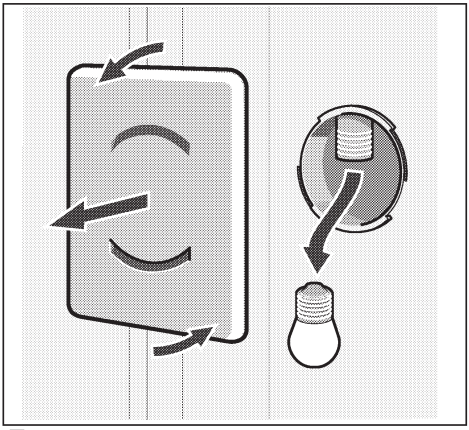

3

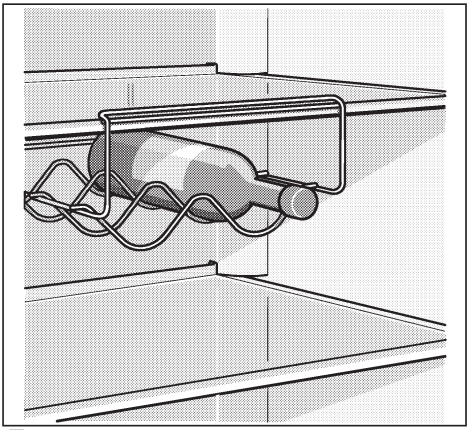

4

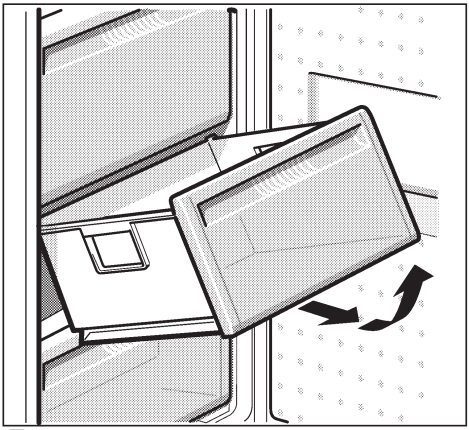

5

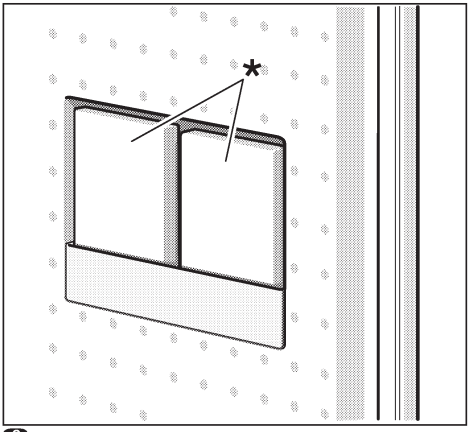

6

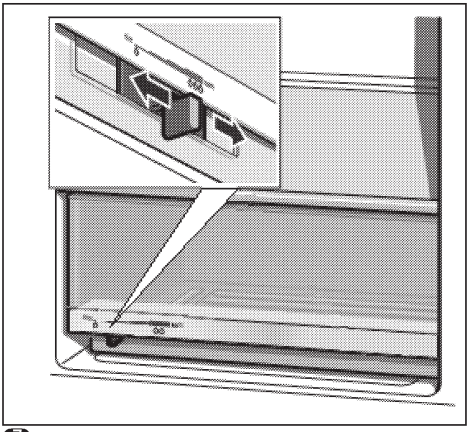

7

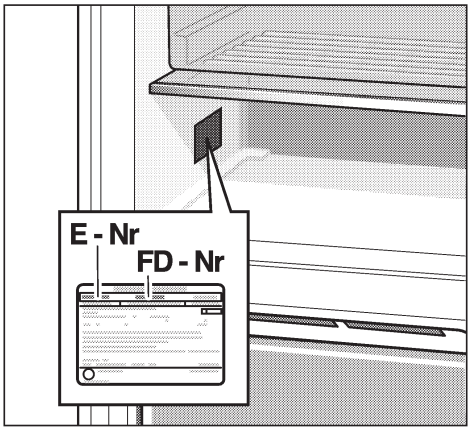

8

Montážny návod

Obsah

Používanie montážneho návodu 3

Miesto inštalácie 3

Výmena závesu dverí 4

Výmena rukoväti dverí 4

Montáž stenovej rozpery 4

Umiestnenie spotrebiča 4

Používanie montážneho návodu

Obrázky nájdete v zadnej časti návodu. Obrázky sú ilustračné, odchýlky sú možné!

Miesto inštalácie

Pre inštaláciu spotrebiča je vhodná suchá, vetrateľná miestnosť. Miesto postavenia nemá byť vystavené priamemu slnečnému žiareniu a nesmie byť v blízkosti tepelného zdroja ako je sporák, vykurovacie teleso atď. Ak je postavenie vedľa tepelného zdroja nevyhnutné, použite vhodnú izolačnú dosku alebo dodržiavajte nasledujúce minimálne vzdialenosti k tepelnému zdroju:

- K elektrickým a plynovým sporákom: 3 cm.
- K voľne stojacim olejovým peciam alebo peciam na uhlie: 30 cm.

V mieste inštalácie nesmie podlaha poklesnúť, podlahu eventuálne vystužte. Eventuálne nerovnosti podlahy vyrovnajte pomocou podložiek.

Vzdialenosť od steny

Spotrebič postavte tak, aby bol zaistený 90° uhol otvorenia dvierok.

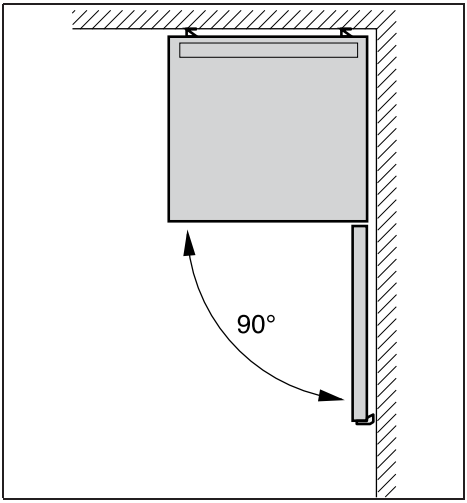

Výmena závesu dverí

(ak je to nutné)

Odporúčame nechať vymeniť záves dverí prostredníctvom nášho zákazníckeho servisu. Náklady na výmenu závesu dverí si môžete zistiť v príslušnom zákazníckom servise.

Varovanie

Počas výmeny závesu dverí nesmie byť spotrebič pripojený k elektrickej sieti. Najskôr vytiahnite sieťovú zástrčku. Aby sa nepoškodila zadná strana spotrebiča, podložte ju podkladovým materiálom. Položte opatrne spotrebič na zadnú stranu.

Vymeňte záves dverí v poradí čísel.
Obrázok 1

* Nie je pri všetkých modeloch.

Výmena rukoväti dverí

(ak je to nutné)

Obrázok 2

Vymeňte rukoväť dverí v poradí čísel.

Montáž stenovej rozpery

Obrázok 3

Ak je k dispozícii:
Namontujte stenovú rozperu, aby ste dosiahli deklarovanú spotrebu energie spotrebiča. Redukovaná vzdialenosť od steny neobmedzuje funkciu spotrebiča. Spotreba energie sa potom môže nepatrne zvýšiť.

Umiestnenie spotrebiča

Postavte spotrebič na určené miesto, do vodorovnej polohy. Spotrebič musí stáť stabilne a rovno. Nerovnosti podlahy vyrovnajte pomocou obidvoch predných skrutkovacích nožičiek. Na nastavenie nožičiek použite kľúč.

Upozornenie

Spotrebič musí stáť zvisle. Nastavte pomocou vodováhy.

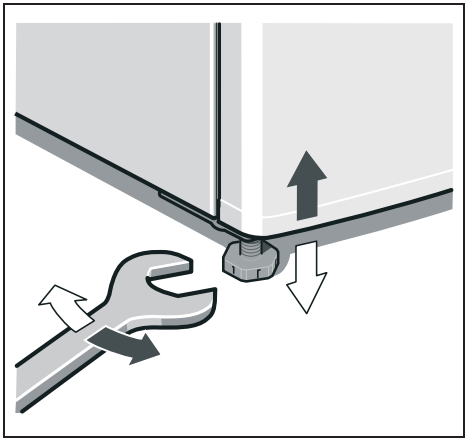

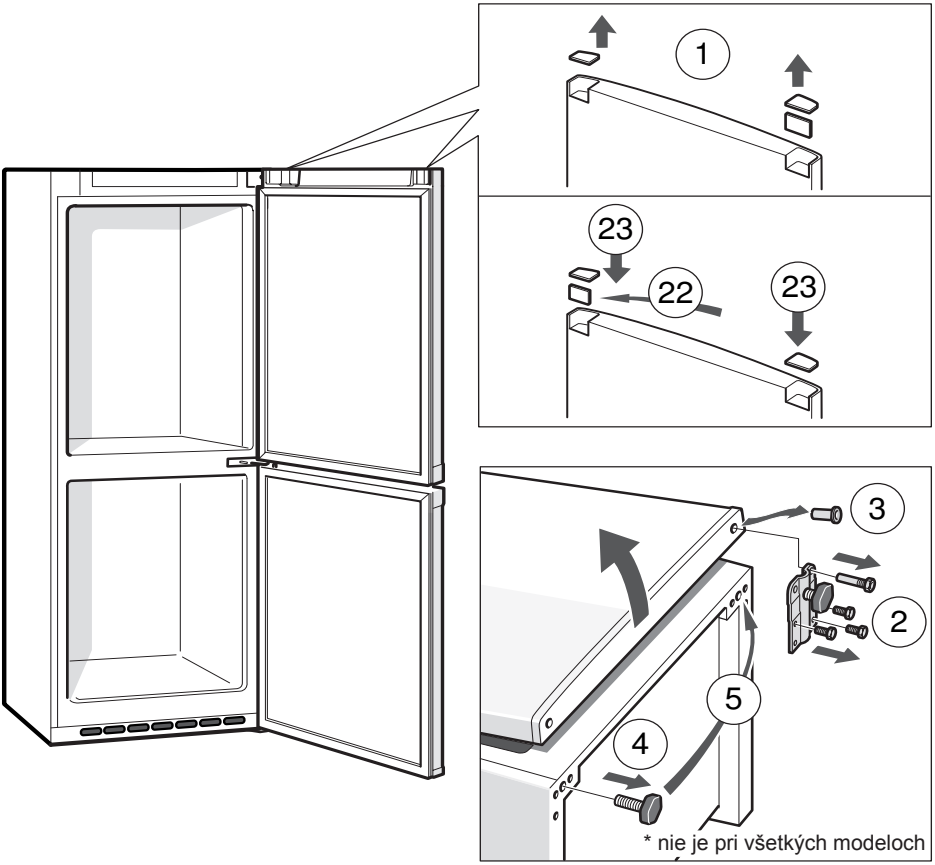

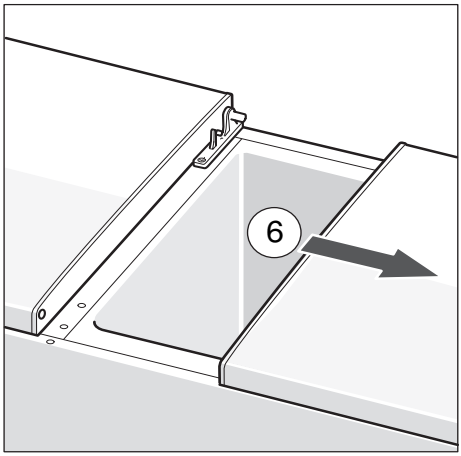

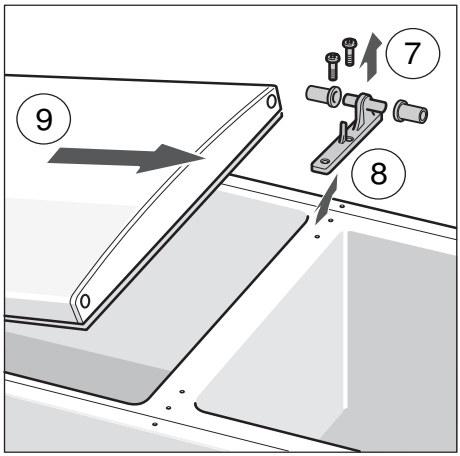

1

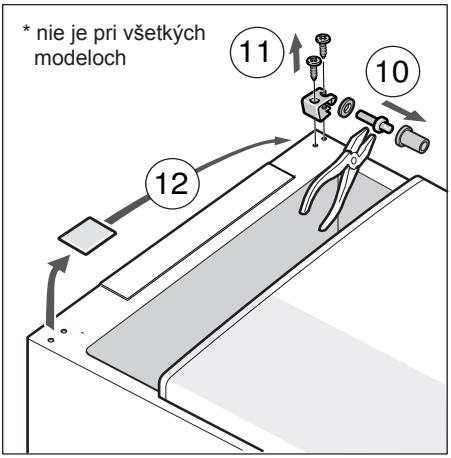
* nie je pri všetkých modeloch
11
10
12

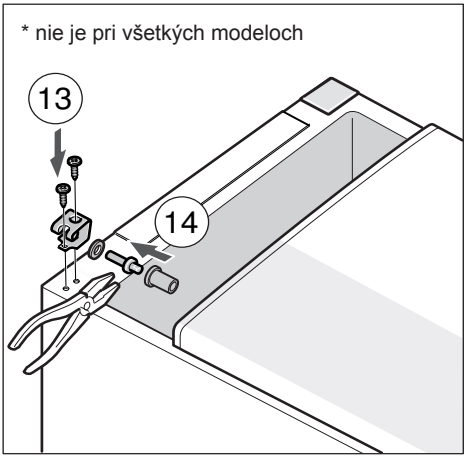
* nie je pri všetkých modeloch
13
14

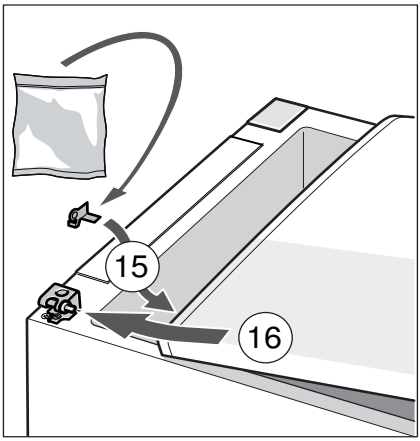
15
16

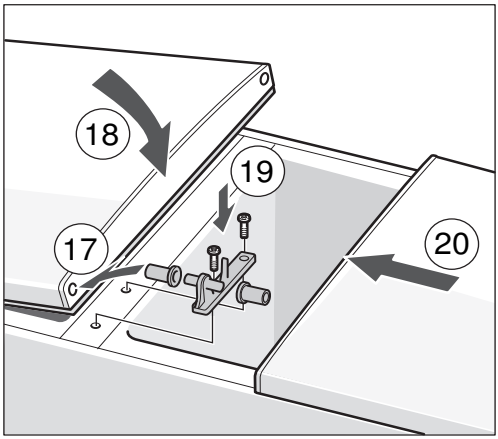
18
19
17
20

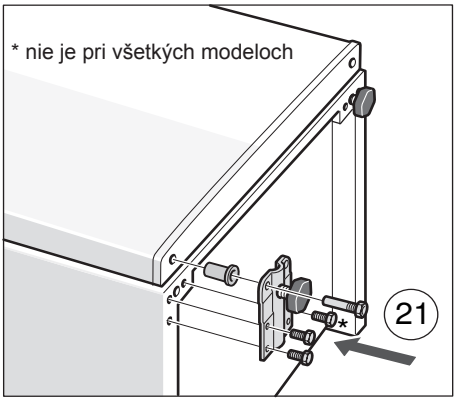
* nie je pri všetkých modeloch
21

1

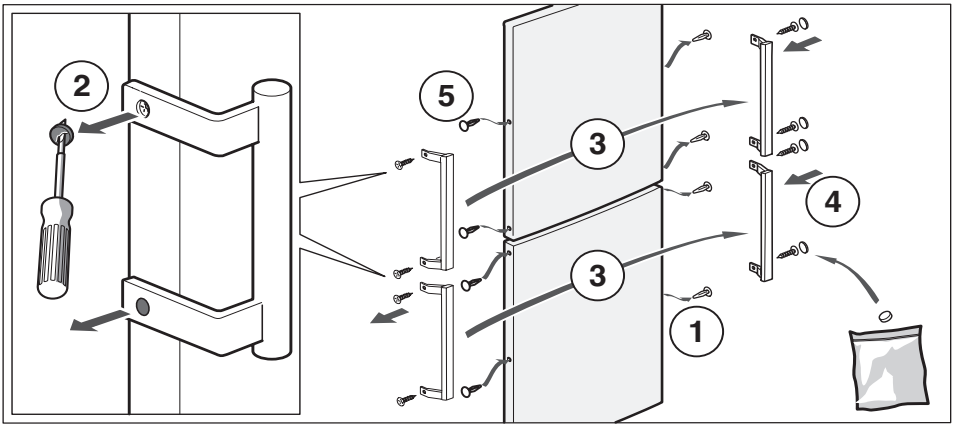

2

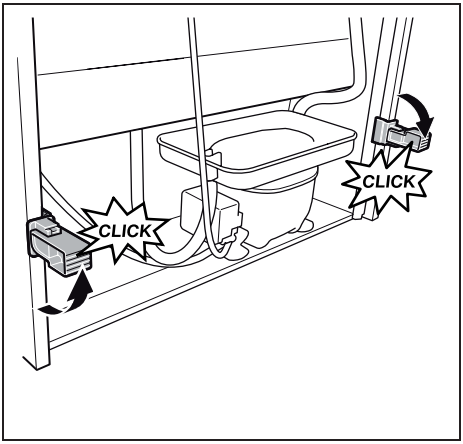

3

INFORMAČNÝ LIST

BSH domácí spotřebiče s.r.o., org. zložka Bratislava, Galvaniho 17/C, 821 04 Bratislava

Obchodná značka BSH

Značka		**BOSCH**
Predajné označenie		KGN 33V04
Typ spotrebiča [3)]		7
Trieda energetickej účinnosti (A+++... nízka spotreba el. energie až D... vysoká spotreba el. energie)		A+
Spotreba energie za 365 dní [1)]	kWh	266
Hviezdičkové označenie mraziaceho priestoru		*(***)
Užitočný objem celkom :	l	250
z toho: objem chladiacej časti	l	184
z toho: objem mraziacej časti	l	66
z toho: chladiaca/mraziaca časť	l/l	184/66
Doba skladovania pri vypnutí	hod.	13
Mraziaci výkon	kg/ 24hod.	8
Klimatická trieda [2)]		SN-T
Hlučnosť [4)]	dB (re 1 pW)	42
Vstavaný spotrebič určený na montáž/ spotrebič je určený na skladovanie vína		nie/nie

1) Spotreba energie v kWh / rok založená na výsledkoch normalizovanej skúšky na dobu 24 hod. Skutočná spotreba energie závisí od spôsobu použitia a postavenia spotrebiča.
2) SN: okolité teploty od + 10 °C do +32 °C
   ST: okolité teploty od + 18 °C do +38 °C
   N: okolité teploty od + 16 °C do +32 °C
   T: okolité teploty od + 18 °C do + 38 °C
3) 1 = Chladnička bez priestoru s nízkou teplotou
   7 = Chladnička / mraznička s priestormi s nízkou teplotou *(***)
   8 = Skriňová mraznička
   10 = Chladnička s priestormi blízko 0°C
4) Hlučnosť podľa Európskej normy EN 60704.

Deklarovaná hodnota emisie hluku tohto spotrebiča je 42 dB (A), čo predstavuje hladinu A akustického výkonu vzhľadom na referenčný akustický výkon 1pW.

Prípadné technické zmeny, tlačové chyby a odlišnosti vo vyobrazení sú vyhradené bez upozornenia.
Aktuálny návod nájdete na webových stránkach www.bosch-home.com/sk.

BOSCH
Stvorené pre život

Záručný list

firmy **BSH** domácí spotřebiče s.r.o.
Pekařská 695/10a, 155 00 Praha 5, ČR

2 roky
záruka od výrobcu
na všetky spotrebiče

Dovozca: **BSH domácí spotřebiče s.r.o.**
org. zložka Bratislava
Galvaniho 17/C, 821 04 Bratislava

Výrobok:	Produktové číslo: E-Nr. Poradové číslo: FD
Dátum predaja, pečiatka, podpis	Dátum montáže, pečiatka, podpis

Predajca je povinný úplne a čitateľne vyplniť všetky požadované údaje v záručnom liste v deň predaja spotrebiča. Neoddeliteľnou súčasťou tohto záručného listu je daňový doklad o predaji výrobku.

Záručný list je dokladom práv spotrebiteľa v zmysle Občianskeho zákonníka. Je súčasťou výrobku s výrobným číslom uvedeným na prednej strane tohto záručného listu, zvlášť v prípadoch dlhších než zákonom daná záručná lehota je záručný list jedným z dokázateľných prostriedkov práv užívateľa. Je v záujme spotrebiteľa, aby si skontroloval správnosť a úplnosť všetkých uvedených údajov, ako i to, či dostal od predajcu záručný list so správnym označením pre uvedený druh výrobku.

Odporúča sa, aby výrobky montoval a uviedol do prevádzky autorizovaný servis, ktorý poskytuje záruku odbornej montáže, predvedenie a preskúšanie výrobku.
Montáž a inštalácia spotrebiča musí byť vykonaná v súlade s vyhláškou ÚBP SR č. 718/2002 Z. z. súvisiacich predpisov a noriem v platnom znení.
Pred montážou výrobku je nutné, aby boli splnené všetky podmienky pre pripojenie na inžinierske siete podľa platných noriem a podľa návodu na použitie.

Zápisy o uskutočnených opravách:

Dátum objed. opravy	Dátum dokončenia	Číslo oprav. listu	Stručný opis poruchy

Upozornenie pre predajcov

Predajca je povinný dať zákazníkovi platný doklad o predaji, kde bude uvedený dátum predaja a označenie spotrebiča, a súčasťou dokladu o kúpe tovaru je správne a úplne vyplnený záručný list v deň predaja výrobku. V prípade predpredajnej reklamácie je potrebné predložiť riadne vyplnený reklamačný protokol.

Záručné podmienky

– na výrobok sa poskytuje záručná lehota **24 mesiacov** odo dňa zakúpenia výrobku kupujúcim
– spotrebiteľ je oprávnený chybu vytknúť do šiestich mesiacov od jej zistenia, najneskôr však do uplynutia záručnej lehoty
– pri reklamácii je podmienkou predložiť platný daňový doklad o kúpe výrobku (napr. pokladničný blok, faktúru a pod.)
– ak je výrobok používaný na iný než výrobcom stanovený účel alebo je výrobok používaný v rámci predmetu obchodnej činnosti, poskytuje sa záručná lehota 6 mesiacov odo dňa zakúpenia, keďže spotrebiče sú určené výhradne na použitie v domácnosti
– za chybu výrobku sa nepovažuje jeho nadmerné opotrebovanie a z toho vyplývajúce absencie niektorých pôvodných vlastností, ktoré boli spôsobené napr. zanedbaním bežnej údržby, čistenia, nadmerným používaním výrobku
– záručná lehota neplynie počas obdobia, keď kupujúci nemôže užívať tovar pre jeho chyby, za ktoré zodpovedá predávajúci
– ak nebude zistená žiadna porucha, na ktorú sa vzťahuje bezplatná záručná oprava, alebo bude zistená porucha nezavinená výrobcom, hradí náklady spojené s vyslaním servisného technika osoba, ktorá uplatnila nárok na túto opravu
– záručné opravy vykonávajú autorizované servisné strediská podľa zoznamu uvedeného v tomto záručnom liste

Právo na bezplatnú opravu výrobku na náklady BSH domácí spotřebiče s.r.o., organizačná zložka Bratislava, zaniká, ak:
– je nečitateľný výrobný štítok alebo na výrobku chýba,
– údaje na doklade o predaji sa líšia od údajov uvedených na výrobnom štítku spotrebiča,
– výrobok bol namontovaný v rozpore s návodom na montáž, prípadne nebol dodržaný súlad s platnými STN alebo s návodom na obsluhu,
– výrobok bol neodborne namontovaný alebo nebol uvedený do prevádzky organizáciou oprávnenou v zmysle vyhlášky ÚBP SR č. 718/2002 Z. z., platí pre plynové spotrebiče a spotrebiče s elektrickým napájaním 400 V, ako i pre spotrebiče dodávané bez elektrického kábla, prípadne bez elektrickej koncovky,
– bola vykonaná konštrukčná zmena alebo zásah do výrobku neoprávnenou osobou,
– porucha na výrobku vznikla použitím neoriginálnych náhradných dielov alebo príslušenstva,
– ide o poškodenie: mechanické, nadmernou záťažou, v dôsledku vodného kameňa, neodborného zapojenia, živelnou pohromou, vonkajšími vplyvmi a pod.

Vyhlásenie o hygienickej neškodnosti výrobku

Všetky výrobky distribuované spoločnosťou BSH domácí spotřebiče s.r.o., organizačná zložka Bratislava, prichádzajúce do styku s potravinami **spĺňajú požiadavky** o hygienickej neškodnosti podľa **európskej normy EC 1935/2004**. Toto vyhlásenie sa vzťahuje na všetky výrobky prichádzajúce do styku s potravinami uvedené v aktuálnom cenníku BSH domácí spotřebiče s.r.o., organizačná zložka Bratislava.

Symbol uvedený na výrobku alebo jeho obale upozorňuje na to, že výrobok po skončení jeho životnosti nepatrí k bežnému domácemu odpadu, ale ho treba odovzdať do špeciálnej zberne odpadu na recyklovanie elektrických alebo elektronických spotrebičov. Vašou podporou správnej likvidácie pomáhate opäť získať cenné suroviny a chrániť tak životné prostredie. Ďalšie informácie o recyklovaní tohto výrobku získate na miestnom úrade, v zberni odpadu alebo v združení Envidom, ktoré zabezpečuje zber, prepravu, spracovanie, recykláciu a ekologické zneškodňovanie elektroodpadu v zmysle zákona.

ZOZNAM SERVISOV DOMÁCICH SPOTREBIČOV BOSCH

Servisné stredisko	Ulica	Mesto	Telefón	E-mail + web
Peter Špik	Partizánska 14	Bardejov 085 01	054/474 62 27 0903 527 102	spikservis@gates.sk www.spikelektro.sk
Martin Ščasný, servis domácich spotrebičov	Hnilecká 11	Bratislava 821 06	02/38 10 33 55 0918 996 988	servis@bsservis.sk www.bsservis.sk
Martin Ščasný, servis domácich spotrebičov	Trhová 36	Bratislava 841 02	02/38 10 33 55 0918 522 734	servis@bsservis.sk www.bsservis.sk
TECHNO SERVIS BRATISLAVA spol. s r. o.	Kopčianska 8, 10	Bratislava 851 01	02/64 46 36 43 0907 778 406	technoservis@nextra.sk www.technoservis.sk
Viva elektroservis, s. r. o.	Mýtna 17	Bratislava 811 07	02/45 95 88 55 0905 722 111	servis@vivaservis.sk www.vivaservis.sk
LASER Komárno spol. s r. o.	Mesačná 20	Komárno 945 01	035/770 26 88 0915 222 454	servis@laser-kn.sk www.laser-kn.sk
Ing. Ľubor Kolesár Kubis	Thurzova 12	Košice 040 01	055/622 14 77 0905 894 769	kubisservis@mail.t-com.sk
ELEKTROSERVIS VALTIM	Ul. Obrancov mieru 9	Michalovce 071 01	056/642 32 90 0903 855 309	valiskalubomir@stonline.sk
EXPRES servis Anna Elmanová	Spojovacia 7	Nitra 949 01	037/652 45 97 0903 524 108	expresservis@naex.sk
Domoss Technika a. s.	Žilinská 47	Piešťany 920 01	033/774 48 10 033/774 24 17	servis@domoss.sk www.domoss.sk
TATRACHLAD POPRAD s. r. o.	Továrenská ul. č. 3	Poprad 058 01	052/772 20 23 0903 906 828	tatrachlad@tatrachlad.sk www.tatrachlad.sk
BARAN servis – Baran Luboš	Švábska 6695/57A	Prešov 080 05	051/772 14 39 0905 904 572	baranservis@mail.t-com.sk www.baranservis.sk
ELEKTROSERVIS Pavlíček Peter	V. Clementisa 6	Prievidza 971 01	046/548 57 78 0905 264 822	pavlicek.elektroservis@stonline.sk www.peterpavlicek-elektroservis.sk
N.B.ELEKTROCENTRUM	B. Bartóka 24	Rimavská Sobota 979 01	047/581 18 77 0905 664 258	nbelektrocentrum@stonline.sk
Elpra spol. s r. o.	Liptovská Lužná 496	Ružomberok 034 72	044/439 64 13 0905 577 817	elpra@speednet.sk
BSC – servis centrum spol. s r. o.	Hlavná ul. č. 5	Sučany 038 52	043/400 34 24 0902 272 727	bsc@bsc-serviscentrum.sk www.bsc-serviscentrum.sk
Jozef Rožník	Žabinská 325	Trenčín 911 05	0903 702 458	roznik@bshservis.sk www.bshservis.sk
STAFEXPRESS-ELEKTROSERVIS	Hviezdoslavova 34	Zvolen 960 01	045/540 07 98 0905 259 983	stafexpress.zvservis@mail.t-com.sk
M-SERVIS Mareš Jaroslav	Komenského 38	Žilina 010 01	041/564 06 27	mservis@zoznam.sk www.m-servis.sk

Dodavatel CZ:

BSH domácí spotřebiče s.r.o.
Pekařská 695/10a
155 00 Praha 5

Dodávateľ SK:

BSH domací spotřebiče s.r.o.
organizačná zložka Bratislava
Galvaniho 17/C
821 04 Bratislava

Seznam servisních partnerů a informace o záručních podmínkách naleznete na:

www.bosch-home.com/cz
infolinka: +420 251 095 555

Zoznam servisných partnerov a informácie o záručných podmienkach nájdete na:

www.bosch-home.com/sk
infolinka: +421 244 452 041