Ovitek TEG - 382 012 668 - 27052004 copy.qxd 27.5.2004 12:45 Page 1

gorenjeCtiki

TEG

Navodila za uporabo	*4*
Gebrauchsanweisung	*8*
Руководство по эксплуатации	*12*
Instructions for Use	*16*
Upute za upotrebu	*20*
Návod k obsluze	*24*
Инсрукции за употреба	*28*
Упатства за употреба	*32*
Упутства за употребу	*36*
Upute za upotrebu	*40*
Udhëzime për përdorim	*44*
Instrukcja obsługi	*48*
Instrucțiuni de utilizare	*52*
Bruksanvisning	*56*
Návod na obsluhu	*60*
Használati útmutató	*64*
Notice d'utilisation	*68*
Gebruiksaanwijzing	*72*

SLO

Cenjeni kupec, zahvaljujemo se Vam za nakup našega izdelka.

PROSIMO, DA PRED VGRADNJO IN PRVO UPORABO GRELNIKA VODE SKRBNO PREBERETE NAVODILA.

Grelnik je izdelan v skladu z veljavnimi standardi in uradno preizkušen, zanj pa sta bila izdana tudi varnostni certifikat in certifikat o elektromagnetni kompatibilnosti. Njegove osnovne tehnične lastnosti so navedene na napisni tablici, nalepljeni med priključnima cevema. Grelnik sme priključiti na vodovodno in električno omrežje le za to usposobljen strokovnjak. Posege v njegovo notranjost zaradi popravila, odstranitve vodnega kamna lahko opravi samo pooblaščena servisna služba.

VGRADITEV

Grelnik vgradite po shemi in tabeli z merami za vgradnjo v prostor, kjer ne zmrzuje, vendar čim bližje odjemnim mestom.
Glede na vašo potrebo lahko izbirate med nadumivalniškim tipom (TEG 1020 O/A) in podumivalniškim tipom (TEG 1020 U/A).

TEHNIČNE LASTNOSTI APARATA

Tip		TEG 1020 O/A	TEG 1020 U/A
Model		TEG 10 ON	TEG 10 UN
Prostornina	[l]	10	
Masa / napolnjen z vodo	[kg]	4/14	
Priključna moč	[W]	2000	
Napetost	[V~]	230	
Čas segrevanja do 75°C 1)	[min]	22	
Količina mešane vode pri 40°C	[l]	17,2	16,4
Energijska poraba 2)	[kWh/24h]	0,50	0,52

1) Čas segrevanja celotne prostornine grelnika z električnim grelcem pri vstopni temperaturi hladne vode iz vodovoda 10°C.

2) Energijska poraba pri vzdrževanju stalne temperature vode v grelniku 65°C in pri temperaturi okolice 20°C, merjeno po DIN 44532.

	A	B	C	D	E
TEG 1020 O/A	500	398		350	265
TEG 1020 U/A	500		122	350	265

Priključne in montažne mere grelnika [mm]

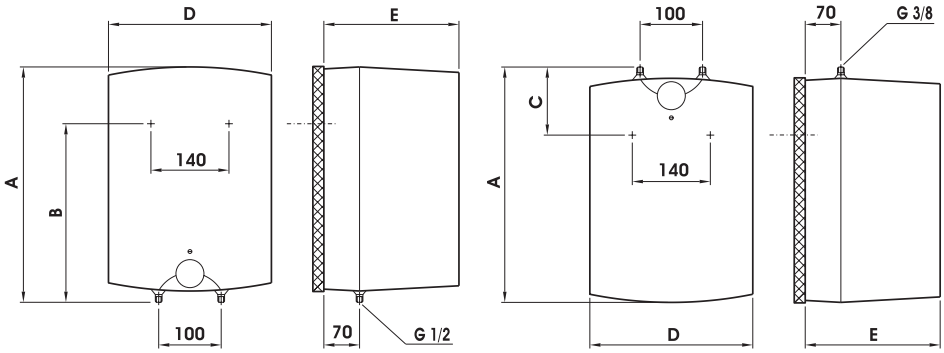

Nadumivalniška izvedba

Podumivalniška izvedba

PRIKLJUČITEV NA VODOVODNO OMREŽJE

Grelnik je grajen za pretočni (netlačni) sistem priključitve. Ta sistem omogoča odjem vode samo na enem odjemnem mestu. Priključitev je potrebno izvesti v skladu s shemo vodovodnega priključka.

Za pretočni sistem priključitve moramo nabaviti ustrezno mešalno baterijo. Za nadumivalniško izvedbo potrebujemo nadumivalniško pretočno baterijo, za podumivalniško izvedbo pa podumivalniško pretočno baterijo.Dovod in odvod vode sta na ceveh grelnika barvno označena. Dovod hladne vode je označen modro, odvod tople vode pa rdeče. Na dotočno cev pred mešalno baterijo je potrebno obvezno vgraditi protipovratni ventil, ki preprečuje iztekanje vode iz kotla, če v omrežju zmanjka vode. Če tlak v vodovodnem omrežju presega 5 barov, morate pred mešalno baterijo vgraditi še redukcijski ventil.

Pri izbiri pretočne mešalne baterije namenite posebno pozornost podatku proizvajalca o padcih tlaka zaradi uporov, ki nastopajo pri pretoku vode skozi mešalno baterijo. Pri popolnoma odprtem iztočnem ventilu ta ne sme presegati 0,2 bara. Na izlivno cev mešalne baterije prav tako ne smete priključiti nobene naprave na vodni pogon ali vodnega razpršilca, ki bi lahko povzročil povečanje tlaka v kotlu grelnika. Če se ne boste držali teh napotkov, lahko pride med obratovanjem do poškodbe grelnika.

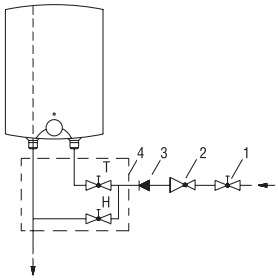

Nadumivalniška izvedba

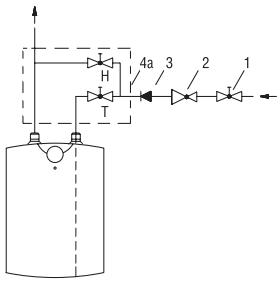

Podumivalniška izvedba

Legenda:
1 - Zaporni ventil
2 - Redukcijski ventil
3 - Nepovratni ventil
4 - Pretočna mešalna baterija - nadumivalniška
4a - Pretočna mešalna baterija - podumivalniška

H - Hladna voda
T - Topla voda

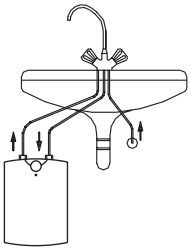

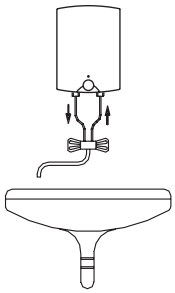

Pred električno priključitvijo morate grelnik obvezno napolniti z vodo. Pri prvi polnitvi odprete ročico za toplo vodo na mešalni bateriji. Grelnik je napolnjen, ko voda priteče skozi izlivno cev mešalne baterije. Če grelnika ob priključitvi ne boste napolnili z vodo, bo ob prvem vklopu prišlo do poškodbe toplotne varovalke in grelnik sploh ne bo deloval.

PRIKLJUČITEV NA ELEKTRIČNO OMREŽJE

Priključitev grelnika na električno omrežje mora potekati v skladu s standardi za električne napeljave. Grelnik priključite na električno omrežje preko priključnega kabla z vtikačem. Če želite vgrajeni kabel nadomestiti z novim, daljšim, lahko vgrajeni kabel odstranite, novega pa pritrdite v kabelsko uvodnico ter žice kabla privijačite v priključno sponko. Da to lahko storite morate najprej sneti plastično oblogo grelnika.
To storite tako, da najprej odstranite ploščico, ki je vstavljena v sprednjo stran plastične obloge. Ploščico sprostite na ta način, da v režo med vstavno ploščico in plastično oblogo najprej ob gumbu termostata nato pa še na strani nasproti gumba previdno porinete izvijač. Ko ploščico sprostite na obeh straneh, jo lahko odstranite z roko. Nato odstranite gumb termostata in odvijete pritrdilni vijak pod gumbom. Nazadnje odvijačite še vse štiri vijake za pritrditev plastične obloge in oblogo odstranite.

Legenda:

1 - Termostat
2 - Toplotna varovalka
3 - Grelo
4 - Kontrolna svetilka
5 - Priključna sponka

L - Fazni vodnik
N - Nevtralni vodnik
⏚ - Zaščitni vodnik

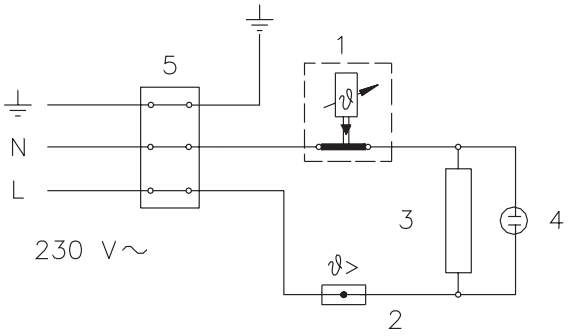

Shema električne vezave

OPOZORILO: Pred vsakim posegom v njegovo notranjost morate grelnik obvezno izključiti iz električnega omrežja!

UPORABA IN VZDRŽEVANJE

Po priključitvi na vodovodno in električno omrežje je grelnik pripravljen za uporabo.
Z vrtenjem gumba na termostatu, ki je na prednji strani zaščitnega pokrova, izbirate željeno temperaturo vode do 75°C. Priporočamo nastavitev gumba na položaj "E"; Takšna nastavitev je najbolj varčna; pri njej bo temperatura vode približno 55°C, izločanje vodnega kamna in toplotna izguba pa bosta manjša kot pri nastavitvah na višjo temperaturo.
Delovanje električnega grela pokaže kontrolna svetilka, ki sveti vse dokler se voda v grelniku ne segreje do izbrane temperature ali do namenskega izklopa. V grelniku se zaradi segrevanja prostornina vode povečuje, to pa povzroči kapljanje iz cevi mešalne baterije. Z močnim zategovanjem ročaja na mešalni bateriji kapljanja vode ne morete preprečiti, temveč baterijo lahko pokvarite.
Če grelnika ne mislite uporabljati dalj časa, zavarujete njegovo vsebino pred zmrznitvijo na ta način, da elektrike ne izklopite, gumb termostata pa nastavite na položaj "*". Pri tej nastavitvi bo grelnik vzdrževal temperaturo vode pri približno 9°C. Če boste grelnik iz električnega omrežja izklopili, morate ob nevarnosti zmrznitve vodo iz njega iztočiti.
Zunanjost grelnika čistite z blago raztopino pralnega praška. Ne uporabljajte razredčil in grobih čistilnih sredstev.
Z rednimi servisnimi pregledi boste zagotovili brezhibno delovanje in dolgo življenjsko dobo grelnika. Prvi pregled naj pooblaščena servisna služba opravi približno dve leti po priključitvi. Ob pregledu se po potrebi očisti vodni kamen, ki se glede na kakovost, količino in temperaturo porabljene vode nabere v notranjosti grelnika. Servisna služba vam bo po pregledu grelnika glede na ugotovljeno stanje priporočila tudi datum naslednje kontrole.

Prosimo Vas, da morebitnih okvar na grelniku ne popravljate sami, ampak o njih obvestite najbližjo pooblaščeno servisno službo.

D

Geehrter Käufer, wir danken Ihnen für die Anschaffung unseres Erzeugnisses.

Wir bitten Sie, die Gebrauchsanweisung genau zu lesen, bevor Sie den Warmwasserbereiter einbauen und in Betrieb nehmen.

Die Herstellung des Warmwasserbereiters erfolgte im Einklang mit den gültigen Normen. Das Gerät wurde einer ordnungsgemäßen Prüfung unterzogen und mit einem Sicherheitsnachweis und einem Zertifikat über elektromagnetische Kompatibilität versehen. Seine grundtechnische Eigenschaften sind auf dem Anschriftstafelchen das zwischen den beiden Annschlussröhren angeklebt ist . Den Warmwasserbereiter darf an das Wasser- und Elektronetz nur dafür befähigter Fachmann anschliessen. Eingriffe in das innere wegen Reparatur, Beseitigung des Wassersteines und Kontrolle oder Auswechselung der Antikorrosions -Schutzanode darf nur bevollmächtigter Kundendienst ausführen.

EINBAU

Der Warmwasserbereiter ist entsprechend seinen Einbaumassen gemäss Schema und Tabelle in einen Raum, in dem keine Gefriertemperaturen herrschen, jedoch in nächster Nähe zur Entnahmestelle einzubauen.
Je nach Bedarf können Sie zwischen Typen für oberhalb (TEG 1020 O/A) und unterhalb des Waschbeckens (TEG 1020 U/A) wählen.

TECHNISCHE DATEN DES GERÄTES

Typ		TEG 1020 O/A	TEG 1020 U/A
Model		TEG 10 ON	TEG 10 UN
Volumen	[l]	10	
Masse / gefüllt mit Wasser	[kg]	4/14	
Anschlussleistung	[W]	2000	
Spannung	[V~]	30	
Aufheizzeit bis zu 75°C 1)	[min]	22	
Mischwassermenge bei 40°C	[l]	17,2	16,4
Energieverbrauch 2)	[kWh/24h]	0,50	0,52

1) Heizzeit des gesamten Volumens des gesamten Warmwasserbereiters mit dem Elektro-Heizkörper bei der Eintrittstemperatur des kalten Wassers aua der Wasserleitung 10°C.

2) Energieverbrauch bei ständigrer Wassertemperatur im Warmwasserbereiter 65°C bei der Umgebungstemperatur 20°C, gemessen nach DIN 44532.

	A	B	C	D	E
TEG 1020 O/A	500	398		350	265
TEG 1020 U/A	500		122	350	265

Anschluss - und Montagemasse des Warmwasserbereiters (mm)

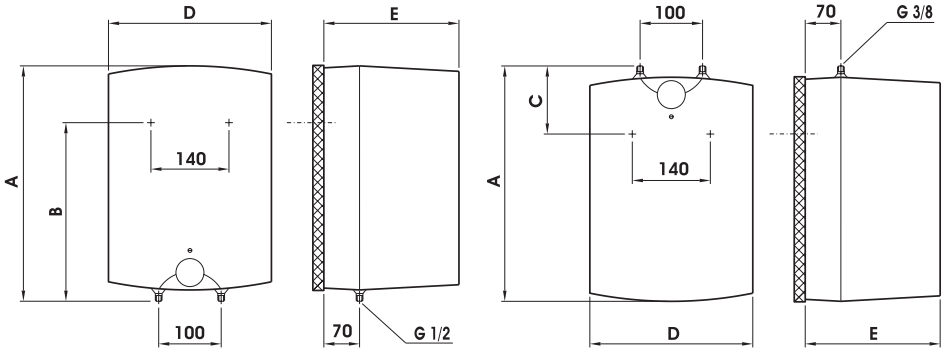

Oberhalb des Waschbeckens

Unterhalb des Waschbeckens

ANSCHLUSS AN DAS WASSERLEITUNGSSYSTEM

Der Warmwasserbereiter ist für ein Durchfluss-Anschlußsystem (ohne Druck) gefertigt. Dieses System ermöglicht die Wasserentnahme nur an einer Stelle. Der Anschluss ist im Einklang mit der dafür vorgesehenen Skizze auszuführen.

Für das Durchflußsystem ist eine entsprechende Mischbatterie notwendig. Je nach Typ des Warmwasserbereiters benötigen Sie eine Durchflussbatterie für oberhalb oder eine für unterhalb des Waschbeckens. Zulauf und Abfluss des Wassers sind an den Heizkörperrohren farblich gekennzeichnet. Der Kaltwasserzulauf ist blau und der Abfluss des Warmwassers mit rot angegeben. Am Zulaufrohr ist vor der Mischbatterie unbedingt ein Rückschlagventil einzubauen, das das Auslaufen des Wassers aus dem Kessel verhindert, wenn kein Wasser im System ist. Wenn der Druck im Wasserleitungssystem höher als 5 Bar ausmacht, ist vor die Mischbatterie noch ein Reduktionsventil anzubringen. Bei der Auswahl der Mischbatterie sollten Sie besonders auf die Angaben des Herstellers im Zusammenhang mit dem Druckabfall durch die Widerstände achten, die beim Durchfluss des Wassers durch die Mischbatterie entstehen. Bei vollständig geöffnetem Auslaufventil darf dieser 0,2 Bar nicht übersteigen.

Am Abflussrohr der Mischbatterie darf auch kein Gerät mit Wasserantrieb oder Wasserdiffusor angeschlossen werden, die eine Druckerhöhung im Heizkessel verursachen könnten. Wenn diese Hinweise nicht eingehalten werden, können bei der Inbetriebnahme Schäden am Warmwasserbereiter auftreten. Vor Anschluss an das Elektronetz ist der Warmwasserbereiter unbedingt mit Wasser zu füllen. Bei der ersten Füllung öffnen Sie den Warmwasserlauf der Mischbatterie. Der Warmwasserbereiter ist voll, wenn Wasser aus dem Auslaufrohr der Mischbatterie läuft. Wenn Sie versäumen, den Warmwasserbereiter beim Anschluss mit Wasser zu füllen, wird beim ersten Gebrauch die Heizsicherung beschädigt und der Warmwasserbereiter funktioniert nicht.

D

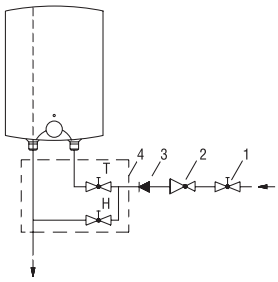

Oberhalb des Waschbeckens

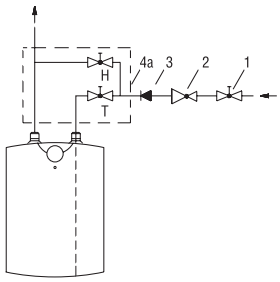

Unterhalb des Waschbeckens

Legende:
1 - Absperrventil
2 - Reduktionsventil
3 - Rückfluß - verhinderer
4 - Die einlochmischbatterie - Oberhalb
4a - Die einlochmischbatterie - Unterhalb

H - Kaltwasser
T - Warmwasser

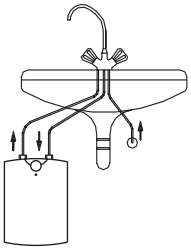

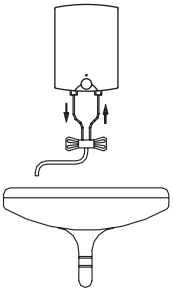

ANSCHLUß AN DAS ELEKTRONETZ

Der Anschluss an das Elektronetz hat im Einklang mit den Vorschriften für den Anschluss an elektrische Leitungen zu erfolgen. Der Warmwasserbereiter wird über das Anschlusskabel mit dem Stecker an das Elektronetz angeschlossen. Wenn Sie das installierte Kabel mit einem neuen, längeren Kabel ersetzen möchten, so ist das eingebaute Kabel zu beseitigen und das neue in die Kabeleinführung und die Kabeldrähte in die Anschlussklemme zu fixieren. Dafür muss zuvor die Kunststoffverkleidung des Warmwasserbereiters abgenommen werden. Um die Verkleidung zu entfernen, nehmen Sie zuerst die an der Vorderseite der Verkleidung angebrachte Platte ab. Die Platte lockern Sie, wenn Sie in den Schlitz zwischen Platte und Schutzdeckel zuerst am Thermostatknopf und danach gegenüber vom Knopf vorsichtig einen Schraubenschlüssel einführen. Wenn die Platte an beiden Seiten gelockert ist, kann sie mit der Hand abgenommen werden. Danach nehmen Sie den Thermostatknopf ab und entfernen die Befestigungsschraube unter dem Knopf. Zuletzt schrauben Sie noch alle vier Befestigungsschrauben ab und die Verkleidung kann abgenommen werden.

Zeichenerklärung:
1 - Thermostat
2 - Heizsicherung
3 - Heizstab
4 - Kontrollampe
5 - Anschlussklemme

L - Phasenleiter
N - Neutraler Leiter
⏚ - Schutzleiter

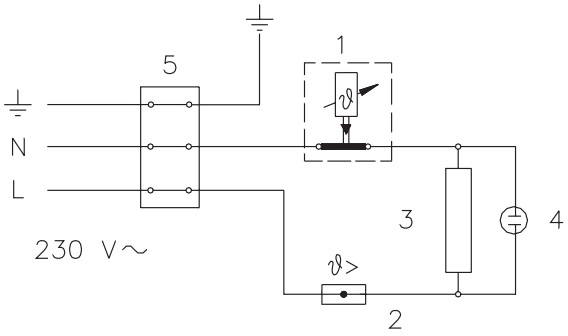

Schema für den Anschluss an die Elektroleitung

VORSICHT:
Vor jedem Eingriff in den Warmwasserbereiter müssen Sie den Strom ausschalten!

GEBRAUCH UND WARTUNG

Nachdem Sie den Warmwasserbereiter an die Wasserleitung und das Elektronetz angeschlossen haben, ist der Warmwasserbereiter betriebsbereit.
Durch Drehen des auf der Frontseite des Schutzdeckels angebrachten Thermostatknopfes wählen Sie die gewünschte Wassertemperatur zwischen 25°C und 75°C. Wir empfehlen die Einstellung des Knopfes auf die Position E; dies ist die sparsamste Einstellung, bei der die Wassertemperatur ungefähr 55°C beträgt, Verkalkung und Wärmeverlust sind dabei geringer als bei höheren Temperaturregelung.
Der Betrieb des Warmwasserbereiters wird durch eine Kontrollampe angezeigt, die solange leuchtet, bis das Wasser im Gerät die gewünschte Temperatur erreicht hat oder der Warmwasserbereiter abgeschaltet wird. Durch das Erhitzen wird das Volumen des Wassers im Gerät vergrössert, was dazu führt, dass das Mischbatterierohr anfängt zu tropfen. Durch starkes Anziehen der Mischbatterie hört das Tropfen nicht auf, sondern wird nur die Mischbatterie beschädigt. Sollte der Warmwasserbereiter längere Zeit nicht in Betrieb sein, schützen Sie den Inhalt vor dem Einfrieren, indem Sie den Thermostatknopf auf die Position * stellen. Bei dieser Einstellung hält der Warmwasserbereiter die Wassertemperatur bei ungefähr 9°C. Sollten Sie den Warmwasserbereiter ausschalten, müssen Sie bei Frost das Wasser ablassen.
Die Aussenwände des Warmwasserbereiters reinigen Sie mit einer milden Waschmittellösung. Verwenden Sie keine Verdünnungsmittel oder grobe Waschmittel. Durch regelmäßigen Service werden Sie eine einwandfreie Funktion und lange Lebensdauer des Warmwasserbereiters erhalten. Die erste Kontrolle sollte zwei Jahre nach dem ersten Anschluß ein beauftragter Kundendienst ausführen. Bei der Kontrolle soll die Abnutzung der Korrosionsschutzanode geprüft und nach Bedarf der Kalk entfernt werden. Die Kalkmenge im Inneren des Warmwasserbereiters hängt von der Wasserqualität, -menge und - temperatur ab. Der Kundendienst wird Ihnen nach der Kontrolle des Warmwasserbereiters auf Grund des festgestellten Zustands das Datum der nächsten Kontrolle empfehlen.

Wir bitten Sie, eventuelle Störungen des Warmwasserbereiters nicht selber zu reparieren, sondern den nächstgelegenen Kundendienst zu informieren.

RUS

Уважаемый покупатель, благодаря Вас за покупку нашего изделия.

ПРОСИМ, ВНИМАТЕЛЬНО ПРОЧИТАТЬ РУКОВОДСТВО ПЕРЕД ВСТРОЙКОЙ И ПЕРВЫМ ПРИМЕНЕНИЕМ ВОДОНАГРЕВАТЕЛЯ.

Подогреватель изготовлен в соответствии с действующими стандартами и испытан и имеет также предохранительный сертификат и сертификат о электромагнитной совместимости. Основные характеристики аппарата указаны в таблице данных, которая находится между присоединительными шлангами. Подключать его к электросети и водопроводу может только уполномоченный специалист. Также сервисное обслуживание внутреннего оборудования, удаление накипи, проверку или замену противокоррозионного защитного анода может только уполномоченная сервисная служба.

ВСТРОЙКА

Водонагреватель встройте по схеме и таблице с размерами для встройки в помещение, где не замороживает, но недалеко от места использования.
В зависимости от потребности можете выбирать между типом водонагревателя, монтируемым над умывальником (TEG 1020 O/A) и типом, монтируемым под умывальником (TEG 1020 U/A).

ТЕХНИЧЕСКИЕ ХАРАКТЕРИСТИКИ АППАРАТА

Тип		TEG 1020 O/A	TEG 1020 U/A
Модель		TEG 10 ON	TEG 10 UN
Ёмкость	[л]	10	
Масса / наполнен водой	[кг]	4/14	
Потребляемая мощность	[Вт]	2000	
Напряжение	[В~]	230	
Время согревания до 75°C 1)	[мин]	22	
Количество смешанной воды при 40°C	[л]	17,2	16,4
Потребление электроэнергии 2)	[кВт/ч//24ч]	0,50	0,52

1) Время согревания общей ёмкости водонагревателя с электрическим нагревателем при входной температуре холодной воды из водопровода 10°C.

2) Расход энергии при поддерживании постоянной температуры воды в нагревателе 65°C и при температуре окружающей среды 20°C, измеренное после DIN 44532.

	A	B	C	D	E
TEG 1020 O/A	500	398		350	265
TEG 1020 U/A	500		122	350	265

Соединительные и монтажные размеры водонагревателя [мм]

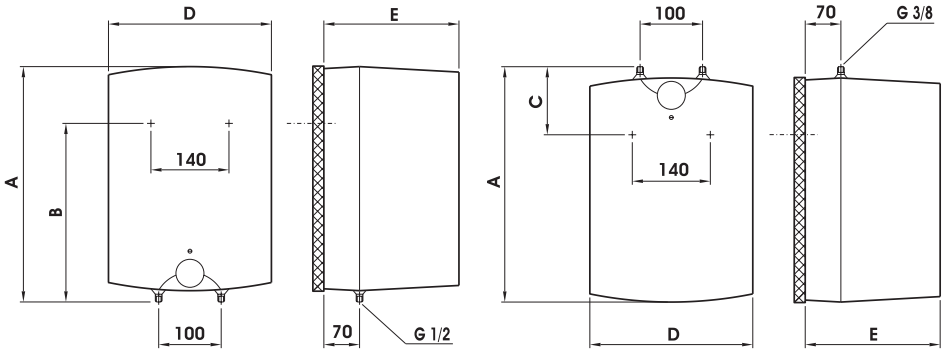

Исполнение над умывальником

Исполнение под умывальником

ПОДКЛЮЧЕНИЕ К ВОДОПРОВОДНОЙ СЕТИ

Водонагреватель изготовлен для проточной (ненапорной) системы подключения. Эта система обеспечивает использование воды только на одном месте использования. Подключение необходимо произвести в соответствии с схемой водопроводного подключения. Для проточной системы подключения необходимо купить соответствующий смесительный кран. Для исполнения над умывальником требуется проточный кран для встройки над умывальником, а для исполнения под умывальником требуется проточный кран под умывальником. Подвод и отвод воды на трубах нагревателя обозначены цветом. Подвод холодной воды обозначен синим цветом, а отвод тёплой воды красным цветом. На подводную трубу, находящуюся перед смесительным краном, необходимо обязательно встроить обратный вентиль, который предотвращает истечение воды из котла, если в сети недостаточно воды. Если давление в водопроводной сети превышает 5 баров, необходимо перед смесительным краном встроить ещё редукционный вентиль. При выборе проточного смесительного крана необходимо обратить особое внимание на данные производителя о падении давления вследствие сопротивления, которое является при протоке воды через смесительный кран. При полностью открытом выпускном вентиле давление не должно быть больше 0,2 баров. На выпускную трубу смесительного крана нельзя подключить никакое приспособление водным приводом или водный распылитель, который может повысить давление в котле нагревателя. Если вы не будете соблюдать настоящее руководство, то может водонагреватель повредиться во время работы.

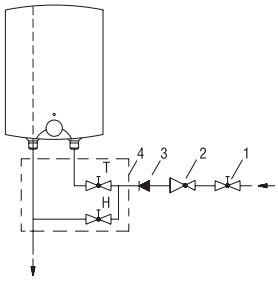

Исполнение над умывальником

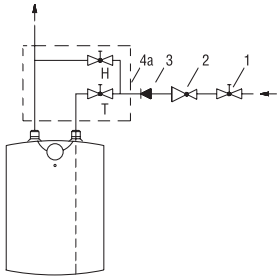

Исполнение под умывальником

1 – Запорный вентиль
2 – Редукционный вентиль
3 – Невозвратный вентиль
4 – Проточный смесительнй кран - над умывальником
4a – Проточный смесительный кран - под умывальником

H – Холодная вода
T – Горячая вода

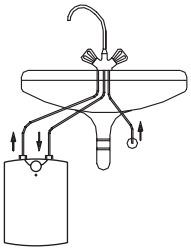

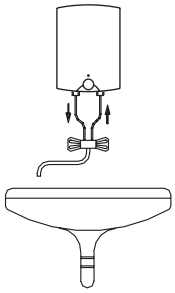

Перед электрическим подключением должны водонагреватель обязательно наполнить водой. При первом наполнении откройте ручку смесительного крана для тёплой воды. Водонагреватель наполнен, когда вода притечет через спускную трубу смесительного крана. Если вы не наполните при подключении водонагреватель водой, то при первом включении повредится тепловой предохранитель и водонагреватель не будет работать.

ПОДКЛЮЧЕНИЕ К ЭЛЕКТРИЧЕСКОЙ СЕТИ

Подключение водонагревателя к электрической сети должно быть произведено в соответствии с стандартами для электрической проводки. Водонагреватель подключите к электрической сети через соединительный кабель с штепселем. Если желаете вмонтируемый кабель заменить новым, длинным, то можете вмонтируемый кабель устранить, а новый прикрепить к кабельному вводу и проволоки кабеля привинтить к клемме. Для этого необходимо снять пластмассовую облицовку нагревателя. Это сделайте следующим образом: устраните плитку, вставленную в передней стороне пластмассовой облицовки. Плитку освободите следующим образом: в отверстие между плиткой и пластмассовой облицовкой при кнопке термостата и на противоположной стороне кнопки осторожно вставьте отвёртку. Когда освободите плитку с обеих сторон, тогда её можете устранить рукой. Затем устраните кнопку термостата и отвинтите прикрепительный винт, находящийся под кнопкой. Потом отвинтите все четыре винта для прикрепления пластмассовой облицовки и облицовку устраните.

Легенда:
1 - Термостат
2 - Тепловой предохранитель
3 - Нагреватель
4 - Контрольная лампочка
5 - Клемма

L - Фазный провод
N - Нулевой провод
⏚ - Защитный провод

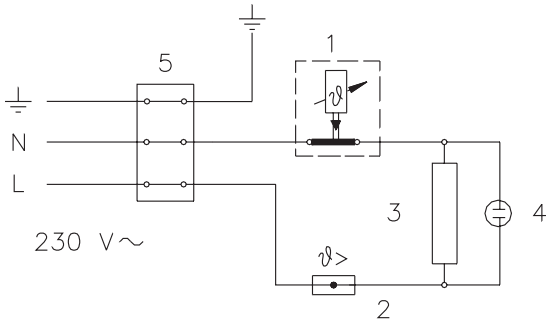

Схема электрической цепи

ПРЕДУПРЕЖДЕНИЕ: Перед каждой работой во внутренности водонагревателя требуется его обязательно отключить от электросети!

ПРИМЕНЕНИЕ И ТЕХОБСЛУЖИВАНИЕ

После подключения к водопроводной и электрической сети водонагреватель готов для употребления.
Вращением кнопки на термостате, находящемся на передней стороне защитной крышки, выбираете желаемую температуру воды до 75°C. Рекомендуется настройка кнопки в положение "E"; Такая настройка более экономна, при этой настройке будет температура воды прибл. 55°C, отделение водяного камня и потеря тепла будут меньше чем при настройках на высшую температуру. Работу электрического нагревателя показывает контрольная лампочка, которая горит, пока вода в нагревателе не согреется до выбранной температуры или до выключения. В нагревателе ёмкость воды повышается, что вызывает капание воды из трубы смесительного крана. Сильным затягиванием ручки смесительного крана вы не можете предотвратить капание воды, а кран можете повредить.
Если водонагреватель не будете употреблять дольше время, предотвратите замороживание воды таким образом, что нагреватель не отключите от электрической сети, а кнопку термостата установите в положение "*". При этой настройке будет нагреватель поддерживать температуру воды при прибл. 9°C. Если отключите нагреватель от электросети, то требуется воду вследствие опасности замороживания вылить.
Снаружи чистите нагреватель раствором стирального порошка. Не применяйте разбавители и грубые средства для чистки. Регулярной ремонтной проверкой обеспечите безупречную работу и долгий срок службы нагревателя. Первую проверку должна сделать уполномоченная ремонтная служба приблизительно два года после подключения. При проверке очистите водяной камень, который в зависимости от качества, количества и температуры употребленной воды накопится во внутренности нагревателя. Ремонтная служба будет относительно установленного состояния после проверки нагревателя рекомендовать также дату следующей проверки.

Просим Вас, не исправляйте возможные повреждения на нагревателе сами, о них уведомите уполномоченную ремонтную службу.

GB

Dear buyer, we thank you for purchase of our product.

PRIOR TO INSTALATION AND FIRST USE, PLEASE CAREFULLY READ THESE INSTRUCTIONS.

This water heater has been manufactured in compliance with the relevant standards and tested by the relevant authorities as indicated by the Safety Certificate and the Electromagnetic Compatibility Certificate. The technical characteristics of the product are listed on the label affixed between the inlet and outlet pipes. The installation must be carried out by qualified staff. All repairs and maintenance work within the water heater, e.g. lime removal or inspection/replacement of the protective anticorrosion anode, must be carried out by the authorised maintenance service provider.

BUILDING-IN

The water heater shall be built in according to the drawing and table with dimensions in a premise where there is no frost, as close as possible to the water outlets.

With regard to the needs, you can chose execution above the sink (TEG 1020 O/A) or an execution under the sink (TEG 1020 U/A).

TECHNICAL PROPERTIES OF THE APPLIANCE

Type		TEG 1020 O/A	TEG 1020 U/A
Model		TEG 10 ON	TEG 10 UN
Volume	[l]	10	
Weight / Filled with water	[kg]	4/14	
Connection power	[W]	2000	
Voltage	[V~]	230	
Heating time to 75°C 1)	[min]	22	
Quantity of mixed water by 40°C	[l]	17,2	16,4
Energy consumption 2)	[kWh/24h]	0,50	0,52

1) Time for heating of the whole volume of heater with electric immersion heater by entering temperature of cold water from water supply 10°C.

2) Energy consumption to maintain stable temperature of water in the water heater 65°C at surrounding temperature 20°C, measured according to DIN 44532.

	A	B	C	D	E
TEG 1020 O/A	500	398		350	265
TEG 1020 U/A	500		122	350	265

Connection and installation dimensions of the water heater [mm]

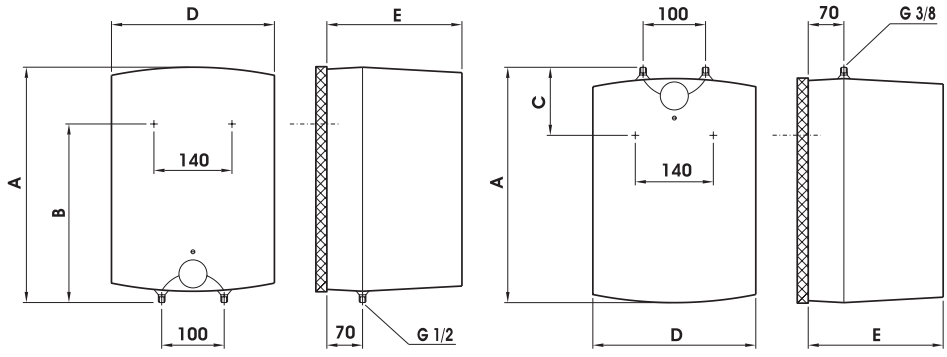

Execution above the sink

Execution under the sink

CONNECTION TO THE WATER SUPPLY

The water heater is constructed for cross-flow (non-pressure) system of installation. This system enables supply of water only at one outlet point. The connection must be performed correspondingly to the diagram of the water supply.

For cross-flow system of installation an adequate mixing tap must be purchased. For the execution above sink is needed a mixing tap above sink, and for execution under the sink the mixing tap under the sink. Inlet of cold water is marked with blue colour and the outlet of hot water is marked with red colour. Upon the inlet pipe before the mixing tap it is mandatory to built-in a non-return valve preventing the running of water of the tank if the water in the network runs short. If the pressure in water supply network surpasses 5 bar, before the mixing tap also a reduction valve must be built in.

By choice of the cross-flow mixing tap, particular attention must be paid to the data of supplier about reduction of pressure by the resistance appearing by flow of water through the mixing tap. By entirely open outlet valve this must not surpass 0,2 bar. To the outlet pipe of mixing tap no device driven by water or spray nozzle may be connected, which could cause the increase of pressure in the tank of the water heater. If these instructions shall not be respected during the operation, a damage of the heater may occur.

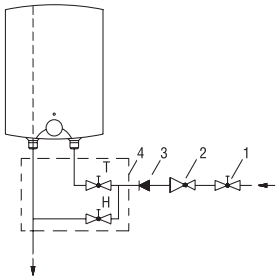

Execution above the sink

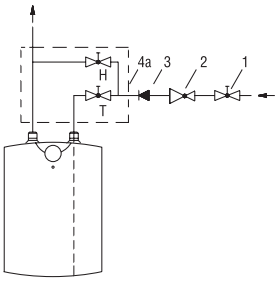

Execution under the sink

Legend:

1 – Closing valve
2 – Reduction valve
3 – Non-return valve
4 – Cross-flow mixing tap - above sink
4a – Cross-flow mixing tap - under sink

H – Cold water
T – Hot water

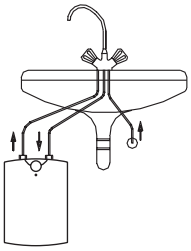

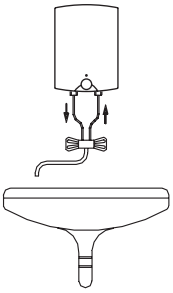

Prior to the electric connection, the heater must be obligatorily filled with water. By first filling the faucet for the hot water upon the mixing tap must be opened. The heater is filled with water when the water starts to run through the outlet pipe of the mixing tap. If the heater at connection would not be filled with water, at first switching-on the damage of thermal fuse shall occur and the heater shall not operate at all.

CONNECTION OF THE WATER HEATER TO THE ELECTRIC NETWORK

Connection of the water heater to the electric network must be performed according to standards for electric installation. The heater shall be connected to electric power supply over electric cable with plug. If the built-in cable shall be replaced with a new longer, the built-in cable may be removed and the new connecting cable inserted where the cable wires shall be screwed to the connection terminal. In order to do this the plastic lining of the water heater must be removed. This is done so that at first the plate is removed, inserted in the front side of the plastic lining. The plate is released so that in the slot between the inserted plate and the plastic lining at first at the thermostat knob and on the side in front of the knob cautiously a screwdriver is pushed in. When the plate is released at both sides, it can than be removed by hand. Than the thermostat knob is removed and the screw under the knob is unscrewed. At last also all four screws for fixing of plastic lining are unscrewed and the lining removed.

Legenda:
1 - Thermostat
2 - Thermal fuse
3 - Immersion heater
4 - Pilot lamp
5 - Connection terminal

L - Live conductor
N - Neutral conductor
⏚ - Earthing conductor

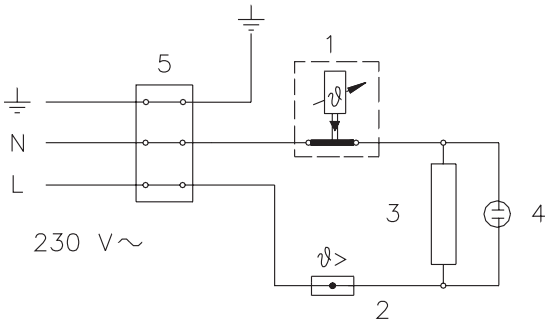

Electric installation

CAUTION: Prior to each reach in the inner of the heater you must absolutely disconnect it from electric network!

USE AND MAINTENANCE

After the connection to water and electric network the heater is ready for use. By turning the knob of thermostat at the front side of the protecting cover, the wished temperature of water 75°C is chosen. We recommend the adjustment of the knob to the position "E". Such an adjustment is the most economic, with it the temperature of water shall be approximately 55°C, the excretion of lime-stone and thermal loss shall be smaller as by adjustment to higher temperature.
The operation of electric immersion heaters is shown by pilot light which is lit during the time until the water in the heater is heating to the chosen temperature or to the intended switch off. During the heating the volume of water in the heater is increasing, which causes the dropping of water from the mixing valve. By strong squeezing of the mixing valve the dropping can not be stopped but the mixing valve can be damaged.
When the heater shall not be used during a longer time, its contents must be protected against freezing so that the electricity shall not be switched off, but the thermostat knob shall be adjusted to the position "*". With this adjustment the heater shall maintain the water temperature by approximately 9°C. But when the heater is switched-off the electric network, at risk for freezing, the water must be emptied from it.
The outside of the heater is cleaned by mild solution of detergent. The solvents or rough cleaning means should not be used.By regular service check impeccable operation shall be assured and a long lifetime of the heater. The first check must be performed by authorised service workshop after approximately two years after the first connection. At check, it necessary lime stone must be cleaned which with regard to the quality, quality and temperature of the water used is gathered in the inside of the water heater. Service workshop shall after check recommend also the date of next check.

Never try to repair any possible faults of the heater by yourself, but inform about it the nearest authorised service workshop.

HR

Zahvaljujemo na povjerenju koje ste nam ukazali kupnjom našeg proizvoda.

MOLIMO DA PRIJE MONTAŽE I PRVE UPORABE GRIJALICE VODE POMNO PROČITATE OVE UPUTE

Grijač je izrađen u skladu sa važećim standardima i službeno je testiran. Za njega je izdan sigurnosni certifikat i certifikat o elektromagnetskoj kompatibilnosti. Osnovne tehničke karakteristike bojlera navedene su na natpisnoj tablici, naljepljenoj izmedu priključnih cijevi. Bojler priključuje na vodovodnu i električnu mrežu isključivo za to osposobljena stručna osoba. Zahvate u njegovu unutrašnjost zbog popravka, uklanjanje vodenoga kamenca te provjere ili zamjene zaštitne anode protiv korozije obavlja isključivo ovlaštena servisna služba.

UGRADNJA

Grijalicu ugradimo prema namjenskoj shemi i tabeli na mjesto koje nije podvrgnuto zamrznuću, što je moguće bliže potrošačkom mjestu.
Prema osobnoj potrebi možemo birati grijalicu za montažu iznad (grijalice tipa TEG 1020 O/A) ili za montažu ispod (grijalice tipa TEG 1020 U/A) potrošačkog mjesta.

TEHNIČKE KARAKTERISTIKE APARATA

Tip		TEG 1020 O/A	TEG 1020 U/A
Model		TEG 10 ON	TEG 10 UN
Korisna zapremina	[l]	10	
Masa / kotao napunjen vodom	[kg]	4/14	
Priključna snaga	[W]	2000	
Napon	[V~]	230	
Vrijeme zagrijavanja do 75°C 1)	[min]	22	
Količina miješane vode pri 40°C	[l]	17,2	16,4
Potrošnja energije 2)	[kWh/24h]	0,50	0,52

1) Vrijeme zagrijavanja cjelokupne zapremnine bojlera s električnim grijačem na ulaznoj temperaturi hladne vode iz vodovoda 10°C.

2) Potrošnja energije pri održavanju stalne temperature vode u bojleru 65°C i na temperaturi okoline 20°C, mjereno po DIN 44532.

	A	B	C	D	E
TEG 1020 O/A	500	398		350	265
TEG 1020 U/A	500		122	350	265

Priključne i montažne mjere grijalica (mm)

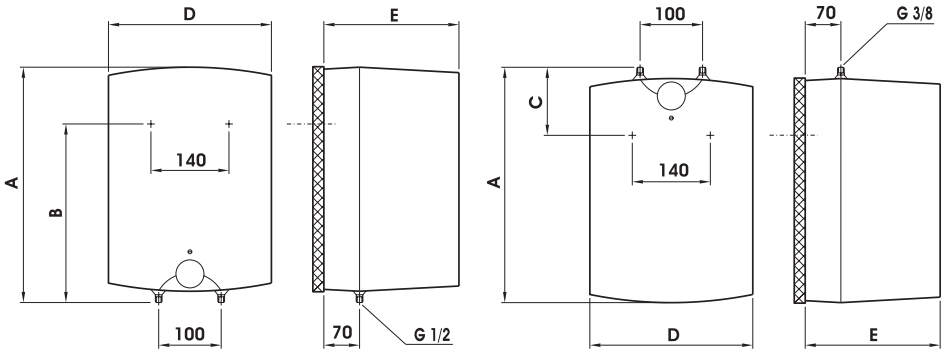

Montaža iznad potrošačkog mjesta

Montaža ispod potrošačkog mjesta

PRIKLJUČENJE NA VODOVODNU MREŽU

Grijalica je načinjena za protočni (otvoreni) priključni sustav koji omogućuje uzimanje vode samo na jednomu potrošačkom mjestu. Priključak mora biti izvršen na temelju postojeće sheme. Za protočni sustav priključenja potrebna je primjerena baterija za miješanje tople i hladne vode; za montažu grijalice iznad potrošačkog mjesta potrebna je protočna baterija za ugradnju iznad, a za montažu grijalice ispod potrošačkog mjesta protočna baterija za ugradnju ispod potrošačkog mjesta. Cijevi za dovod i odvod vode su obojene različitim bojama: cijev dovoda hladne vode u kotao grijalice plavom, a cijev odvoda tople vode iz grijalice crvenom bojom. Na dovodnu cijev ispred baterije za miješanje trebamo obvezno ugraditi protupovratni ventil koji u slučaju nestanka vode u vodovodnoj mreži sprječava istijecanje vode iz kotla. Ako tlak u vodovodnoj mreži premašuje 5 bar, ispred baterije za miješanje obvezno ugradimo redukcijski ventil.
Pri odabiru protočne baterije za miješanje vode osobitu pozornost obratimo podacima proizvođača o sniženju tlaka zbog otpora do kojih dolazi pri protoku vode kroz bateriju. Pri posve otvorenom odvodnom ventilu tlak ne smije premašiti 0,2 bar. Na odvodnu cijev baterije za miješanje također ne smijemo priključiti bilo koji aparat na vodeni pogon ili vodenu štrcaljku jer bi to moglo prouzrokovati povećanje tlaka u kotlu grijalice. Nepridržavanje ovih uputa može tijekom rada prouzročiti kvar grijalice.

HR

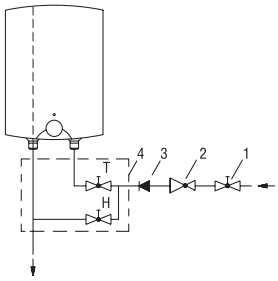

Iznad potrošačkog mjesta

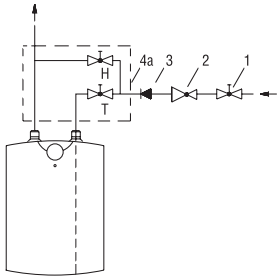

Ispod potrošačkog mjesta

Legenda:
1 – Zaporni ventil
2 – Redukcijski ventil
3 – Nepovratni ventil
4 – Protočna mješ. baterija-iznad potrošačkog mjesta
4a – Protočna mješ. baterija-ispod potrošačkog mjesta

H – Hladna voda
T – Topla voda

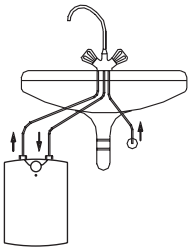

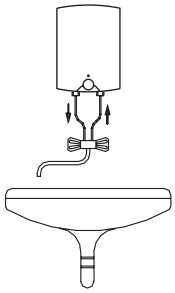

Prije priključenja grijalice na električnu mrežu kotao grijalice moramo obvezno napuniti vodom. Pri prvomu punjenju otvorimo ručicu za toplu vodu na bateriji; kotao je pun, kad voda počne istjecati kroz odvodnu cijev baterije. Ukoliko to ne učnimo, pri prvomu će uključenju doći do kvara toplotnog osigurača te grijalica neće funkcionirati.

PRIKLJUČENJE NA ELEKTRIČNU MREŽU

Priključenje grijalice na električnu mrežu trebamo obaviti shodno standardima za električne instalacije. Grijalicu vode priključimo na električnu mrežu priključnim kabelom s utikačem. Nedovoljno dugi priključni kabel grijalice možemo zamijeniti duljim tako da postojeći odstranimo, a novi kabel primjerene duljine pričvrstimo u kabelsku uvodnicu. Potom žice kabla privijemo priključnom spojnicom, nakon što smo prethodno uklonili plastični plašt grijalice. To učinimo na slijedeći način:
najprije odstranimo pločicu umetnutu u prednju stranu plastičnoga plašta. Pločicu oslobodimo tako da u razmak između ubačene pločice i plastičnog plašta, najprije uz dugme termostata, a potom i na suprotnoj strani dugmeta, pažljivo uvučemo izvijač. S obadvije strane oslobođenu pločicu lagano odstranimo rukom, zatim odstranimo dugme termostata i odvrnemo pričvrsni vijak ispod dugmeta. Na koncu odvrnemo i sva četiri vijka kojima je pričvršćen plastični plašt grijalice te isti odstranimo.

Legenda:

1 - Termostat
2 - Toplinski osigurač
3 - Grijač
4 - Kontrolna sijalica
5 - Priključna spojnica

L - Fazni vodić
N - Neutralni vodić
⏚ - Zaštitni vodić

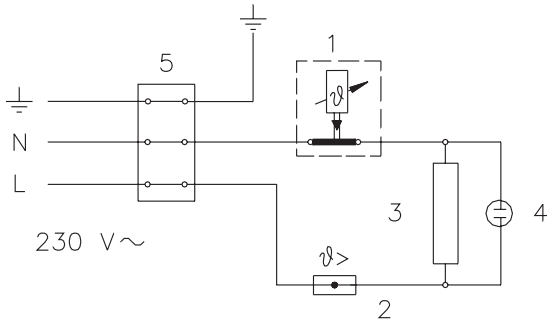

Shema električnog spajanja

POZOR!
Prije svakog posezanja u grijalicu vode istu moramo obvezno isključiti iz električne mreže.

UPORABA I ODRŽAVANJE

Nakon priključenja na vodovodnu i električnu mrežu grijalica vode je pripremljena za uporabu. Obrtanjem dugmeta termostata na prednjoj strani zaštitnog plašta grijalice podešavamo željenu temperaturu vode do 75°C. Preporučujemo poziciju dugmeta na "E". Takva je podešenost najgospodarnija jer daje temperaturu vode pribl. 55°C, dok su stvaranje vodenog kamenca i gubitak topline manji nego li pri podešenosti na više temperature.
Djelovanje električna grijača pokazuje kontrolna sijalica koja svijetli sve dok se voda u grijalici ne zagrije do podešene temperature odnosno do podešenog isključenja grijača. Zbog zagrijavanja se zapremina vode u grijalici povećava, što će prouzročiti kapljanje vode iz odvodne cijevi baterije za miješanje vode. Kapljanje vode ne možemo spriječiti te zbog toga ne smijemo snažno privijati ručicu baterije jer bismo time prouzročili kvar iste.
Ako grijalicu vode ne kanimo koristiti dulje vremena, trebamo ju zaštititi od zamrznuća na slijedeći način: pri uključenom aparatu podesimo dugme termostata na poziciju "*" pri čemu će grijač održavati temperaturu vode na pribl. 9°C; ako zbog opasnosti od niskih temperatura grijalicu vode kanimo isključiti iz električne mreže, moramo prethodno isprazniti kotao aparata.
Grijalicu vode čistimo blagom otopinom deterdženta. Nije dopuštena uporaba razređivača ili abrazivnih sredstava za čišćenje.
Redovitim servisiranjem aparata osiguravamo njegovo besprijekorno i dugotrajno djelovanje. Ovlaštena servisna služba treba prvi servisni pregled obaviti približno dvije godine poslije instaliranja odnosno početka uporabe grijalice. Servisiranje prema potrebi obuhvata i čišćenje vodena kamenca koji se taloži u grijalici, prouzročen kakvoćom vode i visinom temperature njezina zagrijavanja. Nakon obavljena servisnog pregleda serviser će glede utvrđena stanja aparata preporučiti datum slijedećega kontrolnoga pregleda.

Preporučujemo da možebitne kvarove električne grijalice vode ne popravljate sami, već potražite intervenciju najbliže ovlaštene servisne službe.

CZ

Vážený zákazníku, děkujeme Vám za zakoupení našeho výrobku

PŘED ZAPOJENÍM OHŘÍVAČE VODY SI DŮKLADNĚ PŘEČTĚTE TENTO NÁVOD.

Ohřívač je vyroben podle platných norem a je úředně testovaný. Opatřen je také bezpečnostním certifikátem a certifikátem o elektromagnetické slučitelnosti. Jeho základní technické vlastnosti jsou uvedené a sepsané na štítku, který je nalepen mezi přípojnými trubkami. Ohřívač může připojit na vodovodní a elektrickou síť pouze vyškolený odborník. Zasahovat do vnitřních části ohřívače při opravách, odstranění vodního kamene a kontrole a výměně antikorozní ochranné anody může jedině autorizovaný servis.

VESTAVĚNÍ

Ohřívač umístěte do místnosti kde nemrzne a to tak, aby byl co nejblíže místům odběru. Vestavění provede odborník podle obrázku a tabulky s rozměry pro vestavění.
Podle potřeby si můžete vybrat mezi typem nadumyvadovým (TEG 1020 O/A) nebo podumyvadlovým (TEG 1020 U/A).

TECHNICKÉ VLASTNOSTI PŘÍSTROJE

Typ		TEG 1020 O/A	TEG 1020 U/A
Model		TEG 10 ON	TEG 10 UN
Objem	[l]	10	
Hmotnost / včetně vody	[kg]	4/14	
Příkon	[W]	2000	
Napětí	[V~]	230	
Doba ohřevu na teplotu 65°C 1)	[min]	18	
Spotřeba energie do 65°C	[kWh]	0,61	
Množství smíšené vody při 40°C	[l]	17,2	16,4
Tepelné ztráty 2)	[kWh/24h]	0,50	0,52
Energetická třída		G	G

1) Čas ohřevu topného tělesa elektrickým ohřívačem, při vstupní teplotě vody z vodovodu 10°C.

2) Energetická spotřeba při udržování stálé teploty vody v topném tělese 65°C při teplotě v okolí 20°C, měřeno dle normy DIN 44532.

	A	B	C	D	E
TEG 1020 O/A	500	398		350	265
TEG 1020 U/A	500		122	350	265

Míry pro zapojení a montáž ohřívače [mm]

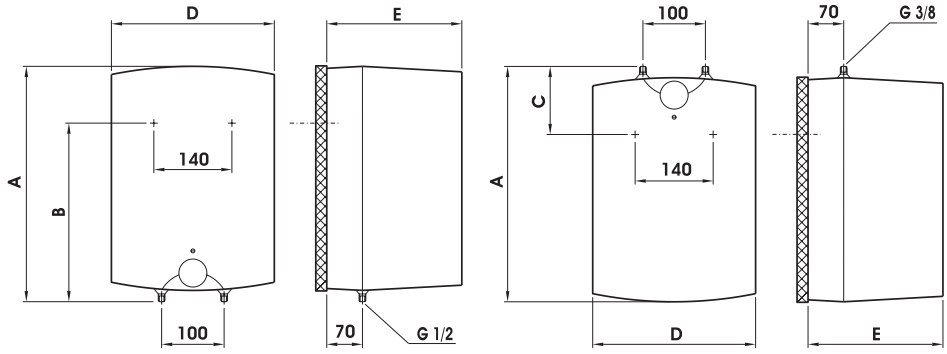

Nadumyvadlové provedení

Podumyvadlové provedení

PŘIPOJENÍ NA VODOVODNÍ SÍŤ

Ohřívač je určen pro průtokový (beztlakový) systém zapojení. Tento systém umožňuje odběr vody jen z jednoho místa. Zapojení je potřeba provést podle obrázku pro zapojení na vodovodní síť.

Pro průtokový systém zapojení musíme použít k tomu určené míchací barterie. Pro nadumyvadlové provedení je potřeba použít nadumyvadlovou průtokovou baterii, pro podumyvadlové provedení použijeme podumyvadlovou průtokovou baterii. Přítok a odtok vody je na trubkách ohřívače barevně označen. Přítok studené vody je označen modře, odtok teplé vody červeně.

Na přítokovou trubku před míchací baterii je potřeba připojit zpětný ventil, který zabraňuje výtoku vody z kotle při nedostatku vody v síti. V případě, že tlak vody ve vodovodní síti přesahuje 5 barů, musíte před míchací baterii umístit ještě redukční ventil.

Při výběru průtokové míchací baterie věnujte zvláštní pozornost údajům výrobce o snížení tlaku v důsledku odporu, který nastoupí při průtoku vody míchací baterií. Při zcela otevřeném výtokovém ventilu nesmí přesahovat 0,2 bara. Na výtokovou trubku míchací baterie nesmíte zapojit žádné zařízení na vodní pohon nebo vodní rozprašovač, který by mohl způsobit zvýšení tlaku v kotli ohřívači. Jestliže se nebudete řídit těmito návody, může dojít k poškození ohřívače.

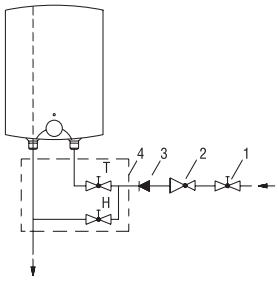

Nadumyvadlové provedení

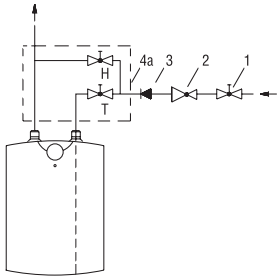

Podumyvadlovéprovedení

Legenda:
1 – Uzavírací ventil
2 – Redukční ventil
3 – Zpětný ventil
4 – Průtoková míchací baterie - nadumyvadlová
4a – Průtoková míchací baterie - podumyvadlová

H – Studená voda
T – Teplá voda

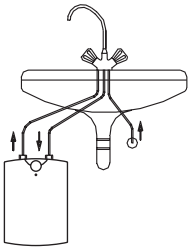

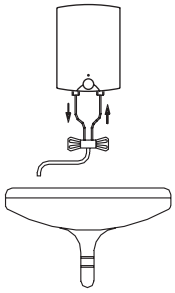

Před zapojením na elektrickou síť musíte ohřívač vždy naplnit vodou. Při prvním plnění otevřete kohoutek pro teplou vodu na míchací baterii. Ohřívač je naplněn, jestliže voda vytéká přes výtokovou trubku míchací baterie. Jestliže ohřívač před zapojením nenaplníte vodou, poškodí se teplotní pojistka a ohřívač nebude fungovat.

ZAPOJENÍ NA ELEKTRICKOU SÍŤ

Zapojení ohřívače na elektrickou síť musí probíhat podle standardů pro elektrické zapojení. Ohřívač zapojte na elektrickou síť pomocí připojovacího kabelu se zástrčkou.Jestliže chcete původní kabel vyměnit za nový, delší, potom jej odstraníte, nový kabel připevníte do kabelového vedení a dráty kabelu přišroubujete přípojovací sponou. Za tím účelem musíte nejdříve sundat obložení ohřívače z umělé hmoty.To vykonáte tak, že odstraníte destičku, která je zabudovaná do přední strany obložení z umělé hmoty. Destičku uvolníte tak, že do drážky mezi destičkou a obložením nejdříve u knoflíku termostatu a potom ještě na protější straně opatrně zastrčíte šroubovák. Jakmile destičku uvolníte na obou stranách, můžete ji sundat rukou. Potom odstraňte knoflík termostatu a odšroubujte upevňovací šroub pod knoflíkem. Nakonec odšroubujte ještě všechny čtyři šrouby pro připevnění obložení z umělé hmoty a obložení sundejte.

Legenda:

1 - Termostat
2 - Teplotní pojistka
3 - Hořák
4 - Kontrolní světlo
5 - Pripojovací spona

L - Fázový vodič
N - Neutrální vodič
⏚ - Ochranný vodič

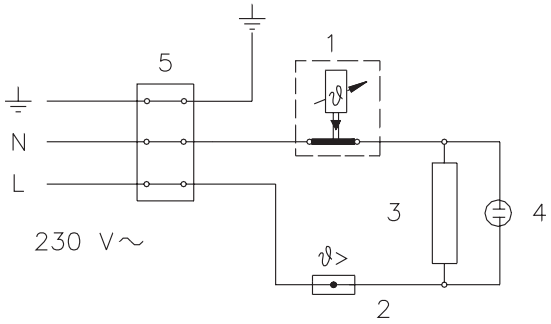

Shema elektrického zapojení

UPOZORNĚNÍ:
Před jakýmkoliv zásahem do nitra topného tělesa je potřeba přístroj odpojit z elektrické sítě!

POUŽÍVÁNÍ A ÚDRŽBA

Po zapojení na vodovodní a elektrickou síť je ohřívač připraven k použití.
Otáčením knoflíku termostatu, který se nachází na přední straně ochranného krytu, nastavte požadovanou teplotu vody do 75°C. Doporučujeme nastavení knoflíku do pozice "E". Takové připojení je nejúspornější; teplota vody je asi 55°C, tepelné ztráty a vznikání vodního kamene budou menší, než u nastavení na vyšší teplotu.
Činnost elektrického ohřívače ukazuje kontrolní světlo, které svítí dokud se voda v hořáku neohřeje na vybranou teplotu nebo do plánovaného vypnutí. V důsledku ohřívání se objem vody zvětší, což způsobí kapaní vody z trubek míchací baterie. Silným utažením rukojeti na míchací baterii kapání vody nezamezíte, můžete však baterii zničit.
Pokud ohřívač nebudete stále používat, musíte vodu v ohřívači chránit před mrazem tak, že elektrický proud zcela nevypnete a tlačítko termostatu nastavíte na pozici "*". Při takovém nastavení udržuje ohřívač vodu na teplotě asi 9°C. V případě, že ohřívač vypnete z elektrické sítě, musíte z něj v případě, že hrozí nebezpečí zmrznutí vodu vypustit.
Vnější části přístroje očistíte jemným roztokem pracího prášku. Nepoužívejte ředidla a jiné hrubé čisticí prostředky.
Pravidelnými servisními prohlídkami zajistíte bezporuchový chod a dlouhou životnost ohřívače. Doporučujeme, aby první kontrolu ohřívače provedl odborník, asi po dvou letech po zapojení. Při prohlídce se podle potřeby odstraní vodní kámen, který se v závislosti na jakosti, množství a teplotě spotřebované vody nahromadí uvnitř ohřívače. Servisní služba Vám při prohlídce topného tělesa a s ohledem na zjištěný stav doporučí datum příští kontroly.

Opravy ohřívače neprovádějte sami, zavolejte do nejbližšího k tomu oprávněného servisu.

BG

Уважаеми купувачи, Сърдечно Ви честитим закупуването на новия уред и ви благодарим за оказаното доверие и Вашия избор.

МОЛИМ ВИ ПРЕДИ ИНСТАЛАЦИЯ И УПОТРЕБА ЗА ПЪРВИ ПЪТ ДА ПРОЧЕТЕТЕ ВНИМАТЕЛНО ИНСТРУКЦИИТЕ ЗА УПОТРЕБА НА ЕЛЕКТРИЧЕСКИТЕ БОЙЛЕРИ МОНТАЖ

Нагревателят е изработен в съотвествие с приетите стандарти, официално изпробван, получил е удостоверение на безопасност и удостоверение за електро-магнетна съвпадимост. Техническите му характеристики са посочени в табличката, залепена между тръбичките за включване. Само служители от упълномощения сервиз може да бъркат във вътрешността му с цел поправка, премахване на воден камък, проверка или смяна на противокорозионния защитен анод.

МОНТАЖ

Уредът се монтира съгласно диаграмата в помещение където няма опасност от замръзване близко до източник на вода.
В зависимост от желанието Ви има две възможности за монтаж над мивка при модели TEG 1020 O/A и под мивка при модели TEG 1020 U/A.

ТЕХНИЧЕСКИ ХАРАКТЕРИСТИКИ НА УРЕДА

Вид		TEG 1020 O/A	TEG 1020 U/A
Модел		TEG 10 ON	TEG 10 UN
Обем	[l]	10	
Тегло/пълен с вода	[kg]	4/14	
Мощност при свързване	[W]	2000	
Волтаж	[V~]	230	
Време за загряване до 75°C 1)	[min]	22	
Количество на смесена вода при около 40°C	[l]	17,2	16,4
Консумация на енергия 2)	[kWh/24h]	0,50	0,52

1) Времето за нагряване на целия обем на бойлера с електрически нагревател при начална температура на студената вода от водопровода 10°C.

2) Потреблението на електричество при поддръжката на постоянна температура на водата в бойлера от 65°C и при атмосферна температура 20°C, измерена по DIN 44532.

	A	B	C	D	E
TEG 1020 O/A	500	398		350	265
TEG 1020 U/A	500		122	350	265

Размер на уреда за монтаж и включване в мм

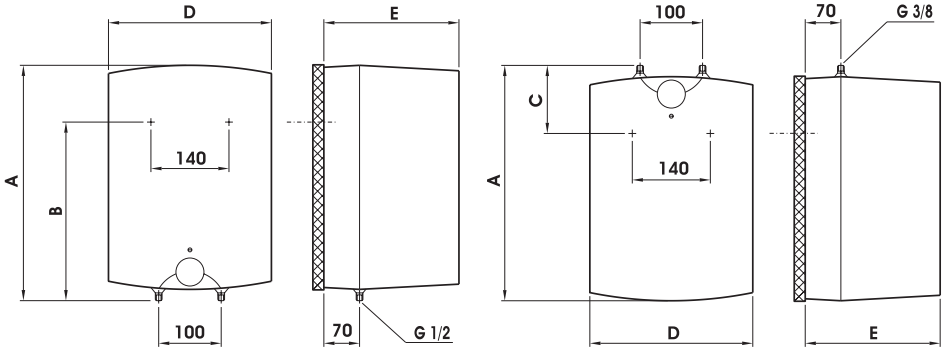

Монтаж над мивка

Монтаж под мивка

ВКЛЮЧВАНЕ КЪМ ВОДНАТА МРЕЖА

Бойлерът е предназначен за включване на принципа на проточната система, без налягане. Този принцип разрешава водата да изтича само от едно място. Включването се извършва съгласно приложената схема за включване към водопроводната мрежа.

При проточната система трябва да осигурите съответната батерия за смесване на водата. За монтаж над мивка осигурете батерия за над мивка, а за монтаж под мивка осигурете също подходящ модел. Изходът и входа са маркирани с боя. При входа задължително да се монтира спирателен вентил, който да не разрешава изтичане на вода в случай на спряна вода във водопроводната мрежа.Ако налягането на водата е по високо от 5 бара, пред батерията да се постави редуцир вентил.

При закупуване на смесителната батерия обърнете внимание на изводите. Когато кранът е отворен напълно налягането не трябва да е по-голямо от 0,2 бара. На изходната тръба на батерията не трябва да се поставят допълнителни накрайници за разпръскване или промяна на налягането, тъй като могат да повредят казанчето за загряване. Внимателно прочетете инструкцията и я спазвайте, в противен случай уредът ще се повреди.

BG

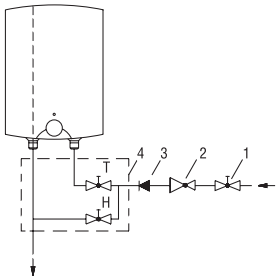

Монтаж над мивка

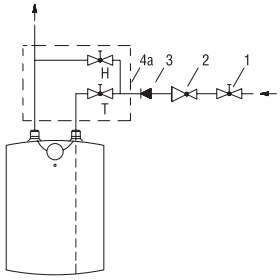

Монтаж под мивка

1 – Вентил за затваряне
2 – Редуцир вентил
3 – Спирателен вентил
4 – Батерия за смесване над мивка
4a – Батерия за смесване под мивка

H – Студена вода
T – Топла вода

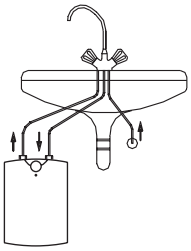

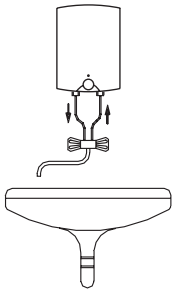

Преди включване в електрическата мрежа напълнете бойлера с вода. При първото пълнене отворете крана за топла вода. Когато започне да изтича вода от крана това означава, че казанчето е пълно. Ако пропуснете да напълните бойлера преди включване в електрическата мрежа, ще повредите уреда тъй като има опасност да изгори нагревателя.

СВЪРЗВАНЕ КЪМ ЕЛЕКТРИЧЕСКАТА МРЕЖА

Свързването към електрическата мрежа трябва да бъде извършено във съответствие с действащите стандарти за електрически инсталации чрез кабел към контакт.
Ако искате да подмените стария кабел с нов, това може да бъде направено като отстраните стария и поставите новия на мястото за свързване.
Махнете плочката която е поставена на входа, за да отстраните плочката си помогнете с отверка,като я поставите между плочката и пластмасовия капакт до копчето на термостата и натиснете на обратната страна на термостата. След като плочката е освободена от жлебчетата от двете страни тя може лесно да се свали с ръка. След като махнете плочката махнете копчето на термостата и развъртете винтчетата които държат капачето и го отстранете.

Легенда:

1 - Термостат
2 - Съпротивление
3 - Нагревател
4 - Сигнална лампичка
5 - Място за свързване

L - Проводник към извод
N - Неутрален проводник към извод
⏚ - Заземяващ проводник към извод заземяване

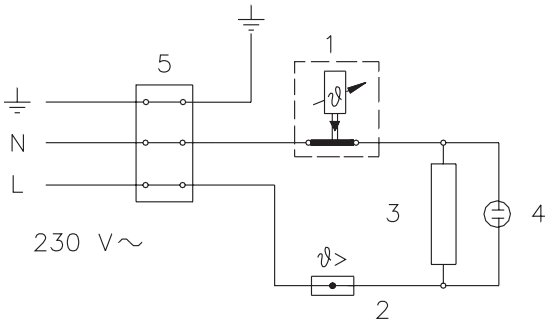

Схема на електрическата мрежа

ВНИМАНИЕ! Преди всяка интервенция в уреда е задължително изключване от електрическата мрежа.

РАБОТА И ПОДДРЪЖКА

След свързване към електрическата и водната връзка и след първоначален тест уредът е готов за работа. Като въртите копчето на термостата, което се намира отпред Вие определяте желаната температура до 75°C. Препоръчваме Ви термостата да е в положение E, където режимът на работа е най-икономичен и температурата е около 55°C. При тази температура се губи най-малко топлина и се отлага по-малко варовик на корпуса на бойлера отколкото при по високите температури. Работата на уреда може да се контролира от сигналната лампичка. Тя свети докато бъде достигната избраната температура или уредът бъде изключен от електрическата мрежа. При загряване обемът на водата се увеличава и поради тази причина вода започва да капе от смесителния кран. Не ви препоръчваме да затягате батерията това ще я повреди , а капането не може да бъде спряно.
Ако уредът няма да се използва за дълъг период от време, не го изключвайте от електрическата мрежа, но бъдете сигурни че през този период няма да бъде допуснато замръзване като поставите термостата в положение "*". Водата във бойлера ще се поддържа на температура около 9°C. Ако все пак искате да изключите от електрическата мрежа, източете водата от бойлера, за да не замръзне.
Почиствайте външността на бойлера с препарат. Не използвайте препарати които могат да го повредят!
Редовните сервизни прегледи ще удължат живота на бойлера. Препоръчваме Ви първото посещение на сервизен техник да бъде направено 2 години след включване на уреда. При това посещение трябва да се почисти наслоилия се варовик, като неговото количество зависи от качествата на водата и използваната температура. При първото посещение сервизният работник ще определи дата за следващото.

Никога не се опитвайте да поправяте възможни дефекти сами. Информирайте за проблема най-близката оторизирана сервизна служба.

Почитуван купувач, срдечно ви го честитаме новиот апарат и ви благодариме за довербата што ја покажавте кон нашиот производ.

ВЕ МОЛИМЕ, ПРЕД ДА ГО ВГРАДИТЕ АПАРАТОТ ЗА ЗАГРЕВАЊЕ ВОДА И ПРЕД ПРВАТА УПОТРЕБА ВНИМАТЕЛНО ПРОЧИТАЈТЕ ГО УПАТСТВОТО.

Грејачот е изработен согласно со важечките стандарди и официјално испитан, исто така за него се издадени цертификат за безбедност и цертификат за електромагнетна компатибилност. Неговите основни технички карактеристики се наведени на натписната табличка, која е залепена помеѓу приклучните цевки на апаратот.
Приклучувањето на бојлерот кон електричната или водоводната мрежа може да го врши само оспособено стручно лице. Посегањата во неговата внатрешност поради поправки, одстранување на водниот камен или поради проверка или заменување на противкорозијската заштитна анода, може да ги врши само овластена сервисна служба.

ВГРАДУВАЊЕ

Апаратот се вградува според шемата и табелата со димензии за вградување во просторија, каде што нема можност да замрзне, но што поблиску до водовите за приклучување.
Зависно од вашите желби и потреби, имате можност да изберете една од двете варијанти: за вградување над мијалник (TEG 1020 O/A) и за вградување под мијалник (TEG 1020 U/A).

ТЕХНИЧКИ ОСОБЕНОСТИ НА АПАРАТОТ

Тип		TEG 1020 O/A	TEG 1020 U/A
Модел		TEG 10 ON	TEG 10 UN
Зафатнина	[l]	10	
Маса/наполнет со вода	[kg]	4/14	
Приклучна моќ	[W]	2000	
Напон	[V~]	230	
Време за загревање до 75°C 1)	[min]	22	
Количество на мешана вода при 40°C	[l]	17,2	16,4
Трошење на енергија 2)	[kWh/24h]	0,50	0,52

1) Време за загревање на полно наказанче со помош на електричен грејач, влезна температура на ладната вода од водоводот 10°C.

2) Трошење на енергија при одржување постојана температура на водата од 65°C при температура на околината од 20°C,. мерено по DIN 44532

	A	B	C	D	E
TEG 1020 O/A	500	398		350	265
TEG 1020 U/A	500		122	350	265

Мерки на апаратот за вградување и приклучување во [mm]

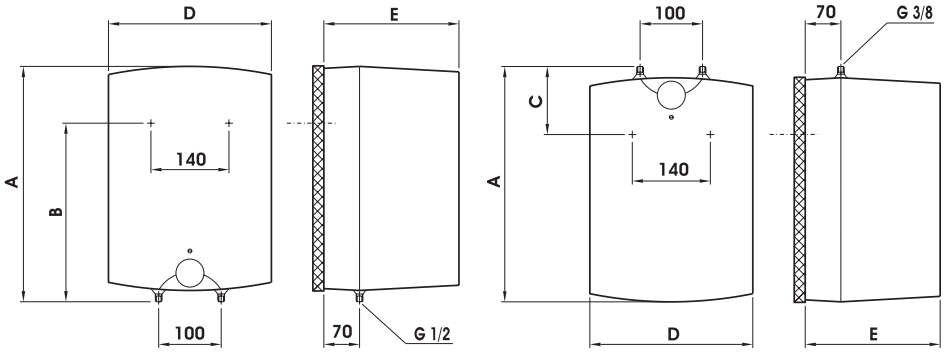

Вградување над мијалник

Вградување под мијалник

ПРИКЛУЧУВАЊЕ КОН ВОДОВОДНАТА МРЕЖА

Апаратот за загревање вода е приспособен за приклучување во проточен систем, без притисок. Овој систем овозможува водата да истечува само на едно место. Приклучувањето се врши според приложената шема за приклучување во водоводната инсталација. За проточниот систем за приклучување треба да набавите соодветна батерија за мешање на водата. При вградување над мијалник набавете проточна батерија за над мијалник, а за вградување под мијалник треба на имате батерија што е наменета за монтирање под мијалник. Доводот и одводот на водата се обележени на цевките на апаратот со боја. Доводот на ладна вода е обележен со сина, а одводот на топлата вода со црвена боја. На доводната цевка, пред батеријата за мешање, задолжително треба да се вгради противповратен вентил, што спречува водата да истечува од казанчето, кога во водоводната мрежа нема вода. Кога притисокот во водоводната мрежа е поголем од 5 бари, пред батеријата за мешање се вградува и редукциски вентил.Кога избирате проточна батерија за мешање на водата обратете посебно внимание на податоците што производителот ги дава за паѓање на притисокот поради отпори што настапуваат при протокот на водата низ самата батерија. Кога излевниот вентил е сосема отворен, тој притисок не смее да е поголем од 0,2 бари. На излевната цевка од батеријата за мешање не смее да се приклучува ниедна друга направа на воден погон или распрскувач на водата, зашто би можело да го зголемат притисокот во казанчето за загревање. Ако корисникот не се придржува кон овие упатства, апаратот ќе се расипе додека работи.

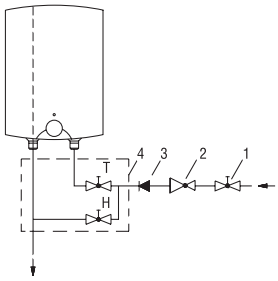

Вградување над мијалник

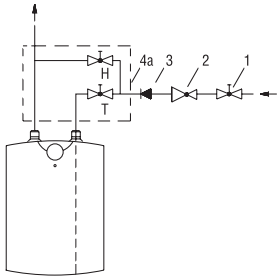

Вградување под мијалник

1 - Вентил за затворање
2 - Редукциски вентил
3 - Неповратен вентил
4 - Проточна батерија за мешање за над мијалник
4a - Проточна батерија за мешање за под мијалник

H - Ладна вода
T - Топла вода

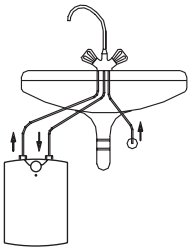

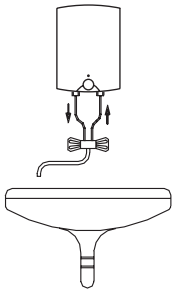

Пред да го приклучите апаратот кон електричната инсталација најнапред наполнете го казанчето со вода. Кај првото полнење отворете ја прво рачкаата на батеријата за топла вода. Кога водата ќе започне да тече од излевната цевка на батеријата за мешање, значи дека казанчето е наполнето. Ако пропуштите да го наполните казанчето со вода пред да го извршите електричното поврзување, уште кај првото вклучување апаратот ќе се оштети, топлотниот осигурувач ќе прегори и грјачот воопшто нема да работи.

ПРИКЛУЧУВАЊЕ ВО ЕЛЕКТРИЧНАТА МРЕЖА

Апаратот се приклучува во електричната мрежа според постојните стандарди за електрични инсталации, преку приклучен кабел со вклучник.
Кога сакате да го смените претходниот приклучен кабел со нов, подолг, отстранете го стариот, потоа прицврстете го новиот кабел во кабелскиот влез, а жиците на кабелот затегнете ги во приклучната спојка со одвртувач. За да го извршите овој зафат најнапред треба да го извадите пластичниот оклоп на грејачот, и тоа на следниов начин: Отстранете ја плочката што е ставена во предниот дел на пластичниот оклоп; за да ја ослободите плочката помогнете си со одвртувач, што внимателно ќе го турнете во процепот меѓу плочката и пластичниот оклоп, токму до копчето на термостатот, а потоа уште и на спротивната страна од копчето на термостатот. Откога ќе ја ослободите плочката од двете страни, слободно извлечете ја со рака. Потоа отстранете го и копчето на термостатот и одвртете ја завртката за прицврстување што е под копчето; на крајот одвртете ги и сите четири завртки што го држат пластичниот оклоп и отстранете го.

Легенда:

1 - Термостат
2 - Топлотен осигурувач
3 - Грејач
4 - Сигнална ламбичка
5 - Приклучна спојка

L - вод фаза
N - неутрален вод
⏚ - вод за заземјување

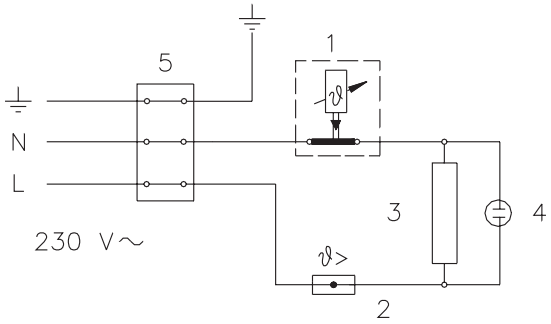

Шема за електрично поврзување

НАПОМЕНА: Пред секој зафат во внатрешноста на апаратот најнапред задолжително исклучете го од електричната мрежа!

УПОТРЕБА И ОДРЖУВАЊЕ

Откога ќе го приклучите во електричната мрежа, апаратот веќе може да се употребува. Со вртење на копчето на термостатот, наместено на предната страна на заштитниот оклоп, ја избирате саканата температура на водата до 75°C. Препорачливо е термостатот да е наместен во положба "E", зашто тогаш работи најекономично, а температурата на водата е околу 55°C. Кај оваа регулација на термостатот има помало губење на топлината и помало создавање на варовников камен отколку кај повисоки температури.

Работата на апаратот може да се контролира преку сигналната ламбичка, што свети за цело време додека водата не се загрее на избраната топлотна вредност или ако сами го исклучите апаратот од електричната мрежа. Поради загревањето се зголемува волуменот на водата и поради тоа водата почнува да капе од излевната цевка на проточната батерија за мешање. Капењето не може да се спречи со силно затегнување на рачката на батеријата, но има голема можност батеријата да се расипе. Кога сметате дека подолго време нема да го употребувате апаратот, заштите го против замрзнување: не исклучувајте го од електричната мрежа и наместете го копчето на термостатот во положба "*". Во ваква состојба водата во апаратот ќе одржува температура од приближно 9°C. Ако сепак сакате да го исклучите апаратот од електричната мрежа, тогаш задолжително испуштете ја водата од казанчето, за да не замрзне. Надворешната пластична површина на апаратот се чисти со раствор на благ детергент. Не употребуцајте разредувачи и груби средства за чистење!

Редовните сервисни прегледи овозможуваат беспрекорна работа и долг век на траење на вашиот апарат. Препорачливо е првиот преглед да го направи овластената сервисна служба, приближно 2 години по приклучувањето. По потреба при прегледот треба да се исчисти наталожениот воден камен, чие количество зависи од квалитетот и од температурата на водата. По прегледот на апаратот, зависно од утврдената состојба, сервисерот ќе одреди датум за следниот контролен преглед.Ве молиме, ако забележите можни неправилности во работата на апаратот не отстранувајте ги сами туку побарајте помош во најблиската овластена сервисна служба.

SCG

Хвала што сте нам исказали поверење куповином овог нашег производа.

УМОЉАВАТЕ СЕ ДА ПРЕ МОНТАЖЕ И ПРВЕ УПОТРЕБЕ ЕЛЕКТРИЧНОГ БОЈЛЕРА ПАЖЉИВО ПРОЧИТАТЕ ОВА УПУТСТВА.

Бојлер је израђен у складу са важећим стандардима и званично испитан, за њега је био издат безбедносни цертификат и цертификат о електромагнетној компатибилности. Његове основне техничке карактеристике су наведене на написној плочици, која је залепљена међу прикључним цевима. На водоводну и електичну мрежу грејач моће прикључити само за то успособљен стручњак. Било какав захват у његову унутрашњост због поправљања, отстрањивања водног каменца и проверавања или замењивања противкорозивне заштитне аноде, може извршити само овлаштена сервисна служба.

УГРАДЊА

Бојлер уградимо према шеми и табели на место које није испостављено смрзавању и то што је могуће ближе потрошачком месту.
Тип електричног бојлера одаберемо према властитој потреби (TEG 1020 O/A) за монтажу изнад или тип (TEG 1020 U/A) за монтажу испод потрошачког места.

ТЕХНИЧКЕ КАРАКТЕРИСТИКЕ ЕЛЕКТРИЧНОГ БОЈЛЕРА

Тип		TEG 1020 O/A	TEG 1020 U/A
Модел		TEG 10 ON	TEG 10 UN
Запремина	[l]	10	
Маса / при пуном котлу	[kg]	4/14	
Прикључна снага	[W]	2000	
Напон	[V~]	230	
Време загревања воде до 75°C 1)	[min]	22	
Количина мешане воде код 40°C	[l]	17,2	16,4
Утрошак енергије 2)	[kWh/24h]	0,50	0,52

1) Време загревања укупне корисне запремине бојлера електричним грејачем при улазној температури хладне воде из водоводне мреже 10°C.

2) Утрошак електричне енергије при одржавању константне температуре воде у бојлеру 65°C и при температури околине 20°C, мерено према DIN 44532.

	A	B	C	D	E
TEG 1020 O/A	500	398		350	265
TEG 1020 U/A	500		122	350	265

Прикључне и монтажне мере бојлера (мм)

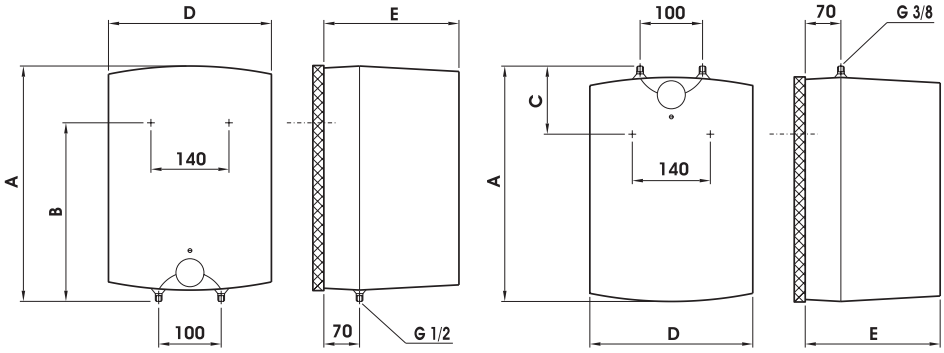

Монтажа изнад потрошачког места

Монтажа испод потрошачког места

ПРИКЉУЧЕЊЕ НА ВОДОВОДНУ МРЕЖУ

Према изведби је бојлер конструисан за проточни (отворени) систем који омогућује узимање воде само на једном потрошачком месту. Прикључак мора бити израђен према постојећој шеми. За проточни систем прикључења потребна је батерија за мешање топле и хвладне воде. За монтажу бојлера изнад потрошачког места потребна је проточна батерија. Цеви за одвод и довод воде су обојене различитим бојама: цев за довод хладне воде у котао бојлера обојена је плавом, а цев за одвод топле воде из котла црвеном бојом. На доводну цев испред батерије морамо уградити противповратни вентил, који у случају нестанка воде у водоводној мрежи спречава исцурење воде из котла. Ако је притисак у водоводној мрежи већи од 5 bar, испред батерије обавезно уградимо редукциони вентил. Код бирања проточне батерије за мешање воде особиту пажњу обратимо подацима произвођача који се односе на снижење притиска; то због отпора што настају при пролазу воде кроз батерију. Код потпуно отвореног одводног вентила, притисак не сме да премаши 0,2 bar. На одводну цев батерије такође не смемо прикључити ни један апарат на водени погон или водену штрцаљку, јер би то могло да проузрокује повећање притиска у котлу бојлера. Непридржавање ових упутстава може у току рада да проузрокује квар бојлера.

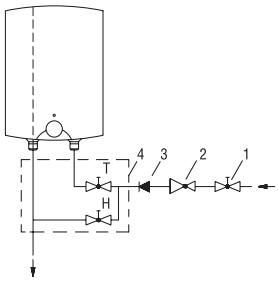

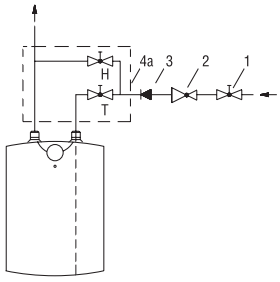

Изнад потрошачког места

Испод потрошачког места

1 - Запорни вентил
2 - Редукциони вентил
3 - Неповратни вентил
4 - Проточна бат. за мешање - изнад потрошачког места
4а - Проточна бат. за мешање - испод потрошачког места

Н - Хладна вода
Т - Топла вода

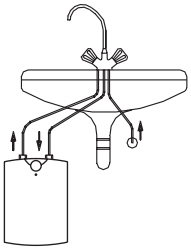

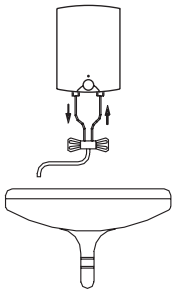

Пре него што апарат прикључимо на електричну мрежу, котао бојлера обавезно напунимо водом. Код првог пуњења отворимо ручицу батерије за топлу воду; котао је пун кад кроз славину батерије почне да цури вода Ако то не учинимо, код првог укључења наступиће квар топлотног осигурача и бојлер неће функционирати.

ПРИКЉУЧЕЊЕ НА ЕЛЕКТРИЧНУ МРЕЖУ

Електрични бојлер прикључимо на електричну мрежу према стандардима за електричне инсталације. Прикључимо га прикључним каблом с утикачем. Ако прикључни кабел није довољно дугачак, можемо га заменити дужим који - након што смо први одстранили, причврстимо у кабелску уводницу. Након што смо претходно демонтирали пластично кућиште бојлера, жице кабела приврнемо прикључном спојницом. Кућиште бојлера демонтирамо на следећи начин:
прво одстранимо плочицу са предње стране кућишта тако што у фугу између убачене плочице и пластичног кућишта (прво уз дугме термостата а затим и на супротној страни дугмета) пажљиво увучемо завртку. Плочицу, која је ослобођена с обадве стране, лагано одстранимо руком; одстранимо и дугме термостата те одврнемо прчврсни завртањ испод дугмета. На крају одврнемо и сва четири завртња којима је причвршћено кућиште бојлеја те га скинемо.

Леганда:

1 - Термостат
2 - Топлотни осигурач
3 - Грејач
4 - Контролна сијалица
5 - Прикључна спојка

L - Фазни проводник
N - Неутрални проводник
⏚ - Заштитни проводник

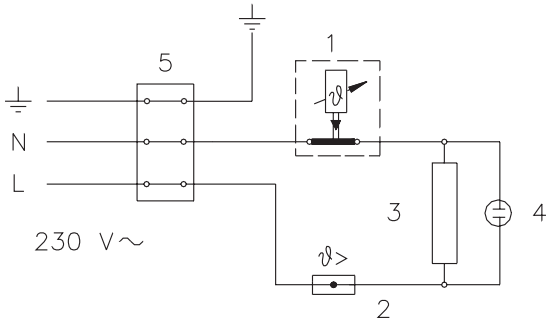

Шема електричног прикључка

Пажња! Пре сваког посезања у унутрашњост бојлера исти обавезно искључимо из електричне мреже.

УПОТРЕБА И ОДРЖАВАЊЕ

После прикључења на водоводну и електричну мрежу бојлер је спреман за употребу.
Жељену температуру воде до 75°C подешавамо окретањем дугмета термостата за предњој страни кућишта бојлера. Препоручујемо положај дугмета на "E". Та је подешеност најекономичнија јер даје температуру воде приближно 55°C. У том су режиму рада стварање сидре и губитак топлоте мањи него ли при подешености на вишу температуру.
Функционисање електричног грејача показује контролна сијалица која светли за време док се вода не загреје до подешене температуре, односно до подешеног искључења грејача.
С обзиром да се запремина воде у бојлеру повећава због загревања, из одводне славине батерије почиње да капље вода.То не смемо да спречимо и да евентуално снажно привијамо ручицу батерије јер бисмо тиме могли проузрочити квар.
Уколико бојлер не намеравамо користити дуже времена, морамо га заштитити од смрзавања воде у котлу. То учинимо на следећи начин: код укљученог стања бојлера подесимо дугме термостата у положај "*", код чега ће грејач константно одржавати температуру воде на приближно 9°C . Ако због ниских температура искључимо грејач из електричне мреже, претходно испразнимо котао бојлера
Бојлер чистимо благим раствором детерџента. За чишћење не смемо употребљавати абразивна средства.
Дуготрајно и беспрекорно деловање бојлера осигураћемо редовним сервисирањем. Први сервисни реглед сервисна служба треба да обави приближно две године после инсталисања односно после прве употребе бојлера. Сервисирањем је према потреби обухваћено и чишћење унутрашњости бојлера од сидре која се у њему таложи због неповољног квалитета воде и грејања исте до виших температура. После извршеног сервисирања сервисер ће, с обзиром на утврђено стање, препоручити датум следећег контролног прегледа апарата.

Препоручујемо да евентуалне кварове бојлера не поправљате сами, него се у ту сврху обратите најближој овлашћеној сервисној радионици.

SCG

Zahvaljujemo na povjerenju koje ste nam ukazali kupnjom našeg proizvoda.

MOLIMO DA PRIJE MONTAŽE I PRVE UPORABE GRIJALICE VODE POMNO PROČITATE OVE UPUTE

Grijač je izrađen u skladu sa važećim standardima i službeno je testiran. Za njega je izdan sigurnosni certifikat i certifikat o elektromagnetskoj kompatibilnosti. Osnovne tehničke karakteristike bojlera navedene su na natpisnoj tablici, naljepljenoj izmedu priključnih cijevi. Bojler priključuje na vodovodnu i električnu mrežu isključivo za to osposobljena stručna osoba. Zahvate u njegovu unutrašnjost zbog popravka, uklanjanje vodenoga kamenca te provjere ili zamjene zaštitne anode protiv korozije obavlja isključivo ovlaštena servisna služba.

UGRADNJA

Grijalicu ugradimo prema namjenskoj shemi i tabeli na mjesto koje nije podvrgnuto zamrznuću, što je moguće bliže potrošačkom mjestu.
Prema osobnoj potrebi možemo birati grijalicu za montažu iznad (grijalice tipa TEG 1020 O/A) ili za montažu ispod (grijalice tipa TEG 1020 U/A) potrošačkog mjesta.

TEHNIČKE KARAKTERISTIKE APARATA

Tip		TEG 1020 O/A	TEG 1020 U/A
Model		TEG 10 ON	TEG 10 UN
Korisna zapremina	[l]	10	
Masa / kotao napunjen vodom	[kg]	4/14	
Priključna snaga	[W]	2000	
Napon	[V~]	230	
Vrijeme zagrijavanja do 75°C 1)	[min]	22	
Količina miješane vode pri 40°C	[l]	17,2	16,4
Potrošnja energije 2)	[kWh/24h]	0,50	0,52

1) Vrijeme zagrijavanja cjelokupne zapremnine bojlera s električnim grijačem na ulaznoj temperaturi hladne vode iz vodovoda 10°C.

2) Potrošnja energije pri održavanju stalne temperature vode u bojleru 65°C i na temperaturi okoline 20°C, mjereno po DIN 44532.

	A	B	C	D	E
TEG 1020 O/A	500	398		350	265
TEG 1020 U/A	500		122	350	265

Priključne i montažne mjere grijalica (mm)

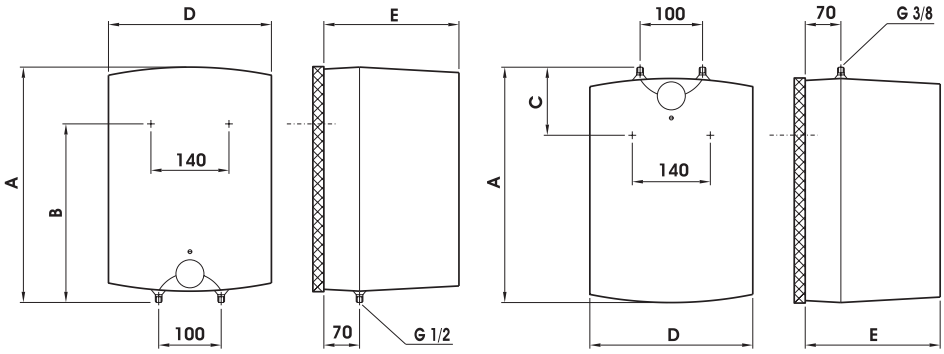

Montaža iznad potrošačkog mjesta

Montaža ispod potrošačkog mjesta

PRIKLJUČENJE NA VODOVODNU MREŽU

Grijalica je načinjena za protočni (otvoreni) priključni sustav koji omogućuje uzimanje vode samo na jednomu potrošačkom mjestu. Priključak mora biti izvršen na temelju postojeće sheme. Za protočni sustav priključenja potrebna je primjerena baterija za miješanje tople i hladne vode; za montažu grijalice iznad potrošačkog mjesta potrebna je protočna baterija za ugradnju iznad, a za montažu grijalice ispod potrošačkog mjesta protočna baterija za ugradnju ispod potrošačkog mjesta. Cijevi za dovod i odvod vode su obojene različitim bojama: cijev dovoda hladne vode u kotao grijalice plavom, a cijev odvoda tople vode iz grijalice crvenom bojom. Na dovodnu cijev ispred baterije za miješanje trebamo obvezno ugraditi protupovratni ventil koji u slučaju nestanka vode u vodovodnoj mreži sprječava istijecanje vode iz kotla. Ako tlak u vodovodnoj mreži premašuje 5 bar, ispred baterije za miješanje obvezno ugradimo redukcijski ventil.
Pri odabiru protočne baterije za miješanje vode osobitu pozornost obratimo podacima proizvođača o sniženju tlaka zbog otpora do kojih dolazi pri protoku vode kroz bateriju. Pri posve otvorenom odvodnom ventilu tlak ne smije premašiti 0,2 bar. Na odvodnu cijev baterije za miješanje također ne smijemo priključiti bilo koji aparat na vodeni pogon ili vodenu štrcaljku jer bi to moglo prouzrokovati povećanje tlaka u kotlu grijalice. Nepridržavanje ovih uputa može tijekom rada prouzročiti kvar grijalice.

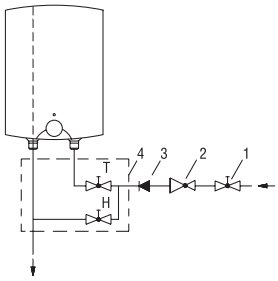

Iznad potrošačkog mjesta

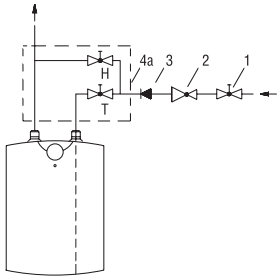

Ispod potrošačkog mjesta

Legenda:

1 – Zaporni ventil
2 – Redukcijski ventil
3 – Nepovratni ventil
4 – Protočna mješ. baterija-iznad potrošačkog mjesta
4a – Protočna mješ. baterija-ispod potrošačkog mjesta

H – Hladna voda
T – Topla voda

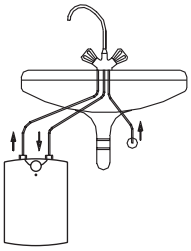

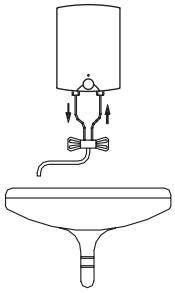

Prije priključenja grijalice na električnu mrežu kotao grijalice moramo obvezno napuniti vodom. Pri prvomu punjenju otvorimo ručicu za toplu vodu na bateriji; kotao je pun, kad voda počne istjecati kroz odvodnu cijev baterije. Ukoliko to ne učnimo, pri prvomu će uključenju doći do kvara toplotnog osigurača te grijalica neće funkcionirati.

PRIKLJUČENJE NA ELEKTRIČNU MREŽU

Priključenje grijalice na električnu mrežu trebamo obaviti shodno standardima za električne instalacije. Grijalicu vode priključimo na električnu mrežu priključnim kabelom s utikačem. Nedovoljno dugi priključni kabel grijalice možemo zamijeniti duljim tako da postojeći odstranimo, a novi kabel primjerene duljine pričvrstimo u kabelsku uvodnicu. Potom žice kabla privijemo priključnom spojnicom, nakon što smo prethodno uklonili plastični plašt grijalice. To učinimo na slijedeći način:
najprije odstranimo pločicu umetnutu u prednju stranu plastičnoga plašta. Pločicu oslobodimo tako da u razmak između ubačene pločice i plastičnog plašta, najprije uz dugme termostata, a potom i na suprotnoj strani dugmeta, pažljivo uvučemo izvijač. S obadvije strane oslobođenu pločicu lagano odstranimo rukom, zatim odstranimo dugme termostata i odvrnemo pričvrsni vijak ispod dugmeta. Na koncu odvrnemo i sva četiri vijka kojima je pričvršćen plastični plašt grijalice te isti odstranimo.

Legenda:

1 - Termostat
2 - Toplinski osigurač
3 - Grijač
4 - Kontrolna sijalica
5 - Priključna spojnica

L - Fazni vodić
N - Neutralni vodić
⏚ - Zaštitni vodić

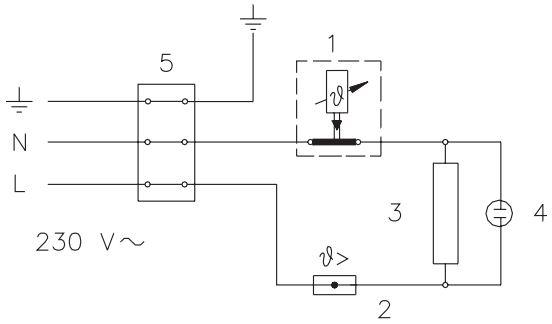

Shema električnog spajanja

POZOR!
Prije svakog posezanja u grijalicu vode istu moramo obvezno isključiti iz električne mreže.

UPORABA I ODRŽAVANJE

Nakon priključenja na vodovodnu i električnu mrežu grijalica vode je pripremljena za uporabu. Obrtanjem dugmeta termostata na prednjoj strani zaštitnog plašta grijalice podešavamo željenu temperaturu vode do 75°C. Preporučujemo poziciju dugmeta na "E". Takva je podešenost najgospodarnija jer daje temperaturu vode pribl. 55°C, dok su stvaranje vodenog kamenca i gubitak topline manji nego li pri podešenosti na više temperature.
Djelovanje električna grijača pokazuje kontrolna sijalica koja svijetli sve dok se voda u grijalici ne zagrije do podešene temperature odnosno do podešenog isključenja grijača. Zbog zagrijavanja se zapremina vode u grijalici povećava, što će prouzročiti kapljanje vode iz odvodne cijevi baterije za miješanje vode. Kapljanje vode ne možemo spriječiti te zbog toga ne smijemo snažno privijati ručicu baterije jer bismo time prouzročili kvar iste.
Ako grijalicu vode ne kanimo koristiti dulje vremena, trebamo ju zaštititi od zamrznuća na slijedeći način: pri uključenom aparatu podesimo dugme termostata na poziciju "*" pri čemu će grijač održavati temperaturu vode na pribl. 9°C; ako zbog opasnosti od niskih temperatura grijalicu vode kanimo isključiti iz električne mreže, moramo prethodno isprazniti kotao aparata.
Grijalicu vode čistimo blagom otopinom deterdženta. Nije dopuštena uporaba razređivača ili abrazivnih sredstava za čišćenje.
Redovitim servisiranjem aparata osiguravamo njegovo besprijekorno i dugotrajno djelovanje. Ovlaštena servisna služba treba prvi servisni pregled obaviti približno dvije godine poslije instaliranja odnosno početka uporabe grijalice. Servisiranje prema potrebi obuhvata i čišćenje vodena kamenca koji se taloži u grijalici, prouzročen kakvoćom vode i visinom temperature njezina zagrijavanja. Nakon obavljena servisnog pregleda serviser će glede utvrđena stanja aparata preporučiti datum slijedećega kontrolnoga pregleda.

Preporučujemo da možebitne kvarove električne grijalice vode ne popravljate sami, već potražite intervenciju najbliže ovlaštene servisne službe.

CenjenFaleminderojmë për besimin e Juaj që na e bëni me blerjen e prodhimit tonë.

LUSIM QË PARA MONTIMIT DHE PËRDORIMIT TË PARË TË NXEHËSIT TË UJIT ME VEMENDJE TI LEXONI KËTO UDHËZIME:

Nxehësi i ujit është i punuar sipas standardeve dhe është i nënshtruar testimit të duhur e është i paisur me çertifikatë sigurues. Karakteristikat themelore të nxemësit të ujit janë të shënuara në tabelë e cila është e ngjitur në mes të gypave kyqëse. Nxehësin mund ta kyq në rrjetin e ujësjëllësit dhe të rrymës vetëm personi i specializuar për punë të tilla. Ndërhyrja në mbrendin e nxehësit për shkak të riparimit ose të hjekjes të gëlqerosjes mund ta bënë vetëm shërbimi i autorizuar, servisi.

MONTIMI

Nxehësin e montojmë sipas skemës dhë tabelës për montim në vendin ku nuk mundet të ngrihet nga të ftohtit dhe sa më afër që mundet pran vendit të shpenzimit. Sipas nevojës vetanake mund të zgjedhet nxehësi i ujit për montim mbi (nxehësi i tipit TEG 1020 O/A) dhe për montim nën (nxemësi i tipit TEG 1020 U/A) vendin e shpenzimit.

KARAKTERISTIKAT THEMELORE TË NXEHËSIT

Tipi		TEG 1020 O/A	TEG 1020 U/A
Modeli		TEG 10 ON	TEG 10 UN
Vëllimi shfrytëzues	[l]	10	
Masa/e mbushur me ujë	[kg]	4/14	
Fuqia kyqëse	[W]	2000	
Tensioni	[V~]	230	
Koha e nxemjes deri 75°C 1)	[min]	22	
Sasia e ujit të përzier në 40°C	[l]	17,2	16,4
Shpenzimi i energjisë 2)	[kWh/24h]	0,50	0,52

1) Koha e nxemjes të tërësishme të ujit me nxemsin elektrik të ujit hyrës nga rrjeti i ujësjellësit me temperaturë 10°C.

2) Shpenzimi i energjis gjatë ruajtjes të temperaturës së ujit në nxemës prej 65°C në temperaturë të ambientit prej 20°C, e matur sipas DIN 44532.

	A	B	C	D	E
TEG 1020 O/A	500	398		350	265
TEG 1020 U/A	500		122	350	265

Dimenzionet kyqëse dhe të montimit të nxehësit [mm]

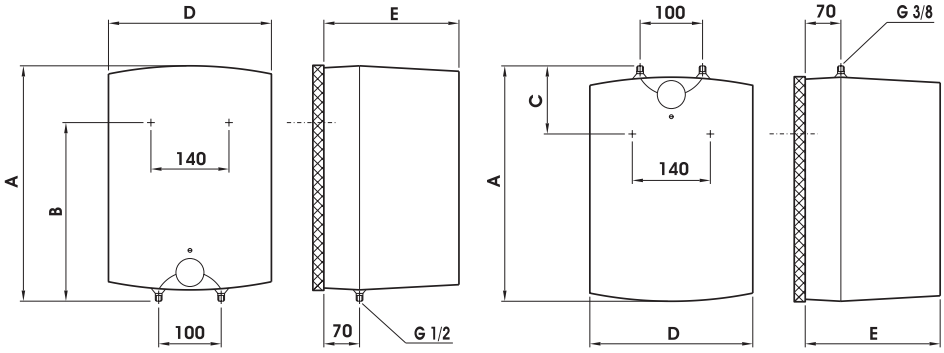

Mentimi mbi vendin e shpenzimit

Montimi nën vendin e shpenzimit

KYQJA NË RRJETIN E UJËSJELLËSIT

Nxemsi është i punuar për kyqje në sistemin rrjedhës që mundëson marjen e ujit vetëm prej një vendi shpenzues. Për kyqje në sistemin rrjedhës është i nëvojshëm bateria për përzierjen e ujit të ftohët dhe të nxehtë; për montim të mxemsit mbi vendin e shpenzimit është e nevojshme bateria për montim mbi, kurse për montimin e nxehësit nën vendin e kyqjes duhet bateria për montim nën.

Gypat për prurje dhe dërgim të ujit janë të ngjyrosur me ngjyra të ndryshme: gypi i prurjes të ujit të ftohtë në kazan tënxehësit me të kaltërt ndërsa gypi i dërgimit nga nxemsi me ngjyrë të kuqe. Në gypin prurës para baterisë për përzirje duhet patjetër të montohet ventili njëkahor i cili në rastë mungese të ujit në rrjetin e ujësjellësit pengon derdhjen e ujit nga kazani. Nëse shtypja në rrjetin e ujësjellësit tejkalon 5 bar, para baterisë për përzierje patjetër montohet ventili redukues.

Gjatë zgjedhjes të baterisë për përzierjen e ujit kujdes të veçant duhet të keni në shënimet e prodhuesit mbi zvoglimin e shtypjes për shkak të rezistencës që krijohet gjatë rrjedhjes të ujit nëpër bateri. Në pozitën e ventilit dërgues tërësisht të hapur shtypja nuk guxon të tejkalon 0,2 bar. Gjithashtu në gypin dërgues të baterisë për përzierje nuk guxojmë të kyqim aparat që punon me ujë apo stërpiksin e ujit, sepse mund të shkaktoj ngritjen e shtypjes në kazanin e nxehësit. Mos përmbajtje me udhëzimet e cekura mund të shkaktoi prishje në nxemsin e ujit.

Para kyqjes të nxehësit në rrjetin elektrik kazani i nxehësit duhet të mbushet me ujë. Gjatë mbushjes së parë hapim dorëzën për ujë të nxehtë në bateri; kazani është i mbushur kur fillon të rjedhe uji. Në qoftëse kështu nuk veprojmë gjatë mbushjes së parë do të vije deri te prishja e siguresës për nxehtësi dhe si pasoj nxemsi nuk do të funksionoi.

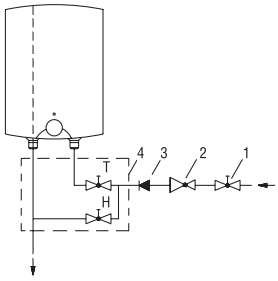

Mbi vendin e harxhimit

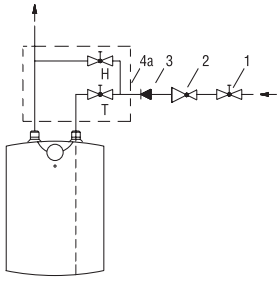

Nën vendin e harxhimit

Legjenda:
1 - ventili mbyllës
2 - ventili redukues
3 - ventili njëkahor
4 - bateria përzierëse mbi vendin e harxhimit
4a - bateria përzierse nën vendin e harxhimit
H - uji i ftohtë
T - uji i nxehtë

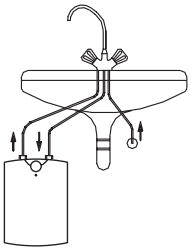

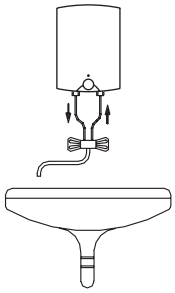

KUQJA NË RRJETIN ELEKTRIK

Kyqja e nxehësit në rrjetin elektrik duhet të bëhet sipas standardeve për instalimet elektrike.
Nxemsin e ujit e kyqim në rrjetin elektrik me kabllo. Kablloja e shkurtër e nxehësit mund të zavendësohet me kabllo më të gjatë ashtu që ai ekzistues hiqet, ndërsa kablli i ri me gjatësi të nevojshme përforcohet në hapsirën ë kabllos. Pastaj telat e kabllos e përforcojmë në lidhësen kuqëse, pas largimit të kapakut plastik të nxehësit. Kjo punë bëhet në këtë mënyrë:
Së pari e mënjanojmë pllakëzën e vendosur në pjesën e përparme të mbështjëllësit plastik. Mënjanimi i pllakëzës bëhet ashtu që në mes të pllkëzës dhe mbështjellësit plastik futet kaçavilla dhe me dredhje lirohet pllakëza pastaj e hjekim dorëzën e termostatit dhe e zhdredhim vidën në dorzë të termostatit. Në fund i zhdredhim të katër vidat me të cilat është i përforcuar mbështjellësi plastik i nxehësit, dhe të njejtin e largojmë.

Legjenda:

1 - Termostati
2 - Siguresa për nxehtësi
3 - Nxemsi
4 - Llampa kontrolluese
5 - Lidhësja kyqëse

L - Udhëzuesi fazor në
N - Udhëzuesi neutral
⏚ - Udhëzuesi mbrojtës

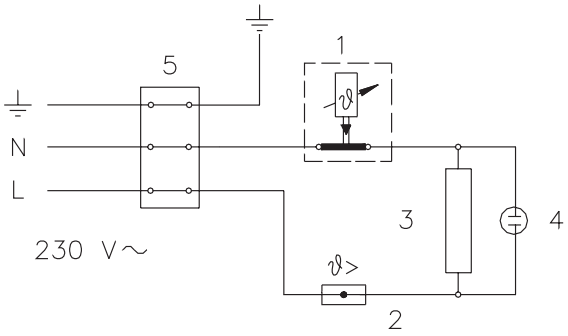

Skema e lidhjes elektrike

VËREJTJE: Para çdo intervenimi në nxemsin e ujit patjetër të bëhet çkuqja e nxehësit nga rrjeti elektrik!

PËRDORIMI DHE MIRËMBAJTJA

Pas kyqjes në rrjetin e ujit dhe në rrjetin elektrik, nxemsi i ujit është i përgatitur për përdorim. Me rrotullimin e dorëzës të termostatit në pjesën e përparme të mbulesës mbrojtëse të nxehësit bëjmë rregullimin e temperaturës të ujit deri në 75° C. Preferojmë pozicionin e dorëzës në "E" i cili nxenë ujin deri në 55° C sepse formimi i gurit dhe humbjet e nxehtësisë në këtë pozicion janë më të vogla se rregullimi në temperatura më të larta. Aktivizimin e nxehësit elektrik tregon llampa kontrolluese e cila ndezet deri sa uji në kazan të arijë temperaturën e rregulluar, gjegjësisht deri në pozitën e çkyqjes të nxehësit. Për shkak të ritjes të vëllimit të ujit gjatë nxemjes do të shkaktohet pikja e ujit nga bateria e përzirjes. Pikjen e ujit nuk mundemi ta ndalim, mos tentoni ta bëni shtrëngimin e tepërt të dorzës nga se do të dëmtohet dorëza. Nëqoftëse nxemsi I ujit nuk do të përdoret një kohë të gjatë, ajo duhet të mbrohet nga të ngrirurit në këtë mënyrë:gjatë kyqjes të aparatit rregullojmë dorëzën e termostatit në pozicionin "*" gjatë të cilit nxemsi do të mbaj temperaturën e ujit në 9° C; nëse për shkak të temperaturave tejet të ulta nxemsin e ujit dëshirojmë ta çkyqim nga rrjeti elektrik duhet së pari të bëhet zbrazja e ujit nga kazani I nxehësit.
Nxemsi i ujit pastrohet me detergjent të zbutur. Nuk është e lejueshme përdorimi i tretësave apo mjeteve abrazive për pastrim.
Me sevisim të regullt të aparatit sigurojmë punë të sigurt dhe afat të gjatë përdorimi. Servisimin e parë të bërë nga ana e shërbimit të autorizuar për servisim duhet të bëhet pas 2 vite nga fillimi i shfrytëzimit të nxehësit të ujit. Servisimi sipas nevojës përfshin edhe pastrimin e gurëzimit që mblidhet në nxemsë e shkaktuar nga fortësia e ujit dhe temperatura. Pas kryerjes të shiqimit serviseri do të propozoi datën e ardhëshme të shiqimit kontrollues sipas gjendjes të aparatit.

Ju preferojmë që prishjet eventuale të nxehësit të ujit mos ti evitoni vetë, por kërkoni intervenimin e më të afërmë të shërbimit të autorizuar të servisit.

PL

Szanowny Kliencie, dziękujemy za kupno naszego wyrobu.

PRZED MONTAŻEM I PIERWSZYM UŻYCIEM PODGRZEWACZA WODY ZALECAMY I PROSIMY O DOKŁADNE PRZECZYTANIE INSTRUKCJI.

Podgrzewacz wody posiada odpowiednie atesty, ponieważ jest on wyprodukowany według ważnych standardów i atestowany w upoważnionych do tego instytutach.
Podstawowe właściwości techniczne wyrobu oznaczone są na tabliczce znamionowej, znajdujcej się pomiędzy przyłączami wody zimnej i wody ciepłej. Podłączenia podgrzewacza wody do instalacji wodociągowej i instalacji elektrycznej może dokonać tylko fachowiec. Naprawy wnętrza podgrzewacza, wymiany antykorozyjnej anody lub usuwanie kamienia wodnego może dokonać tylko upoważniona placówka serwisowa.

MONTAŻ

Podgrzewacz wody należy zamontować według schematu i tabelki dotyczącej wymiarów montażu w pomieszczeniu, gdzie nie zamarza i pomieszczeniu znajdującym się jak najbliżej miejsca poboru wody.
W zależności od potrzeb można wybierać pomiędzy typami podgrzewaczy, które montuje się nad blatem roboczym (TEG 1020 O/A) oraz modelami, które montuje się pod blatem roboczym (TEG 1020 U/A).

WŁAŚCIWOŚCI TECHNICZNE

Typ		TEG 1020 O/A	TEG 1020 U/A
Model		TEG 10 ON	TEG 10 UN
Pojemność	[l]	10	
Waga/wraz z wodą	[kg]	4/14	
Moc podłączeniowa	[W]	2000	
Napięcie	[V~]	230	
Czas zagrzewania do 75°C 1)	[min]	22	
Ilość mieszanej wody przy 40°C	[l]	17,2	16,4
Zużycie energii 2)	[kWh/24h]	0,50	0,52

1) Czas zagrzewania całej pojemności podgrzewacza wody za pomocą grzałki elektrycznej - temperatura wody zimnej z instalacji wodociągowej wynosi 10° C.

2) Zużycie energii elektrycznej przy utrzymywaniu stałej temperatury w podgrzewaczu wody na 65° C i przy temperaturze okolicy 20°C, mierzonej według DIN 44532.

	A	B	C	D	E
TEG 1020 O/A	500	398		350	265
TEG 1020 U/A	500		122	350	265

Wymiary dotyczące montażu i podłączenia podgrzewacza (mm)

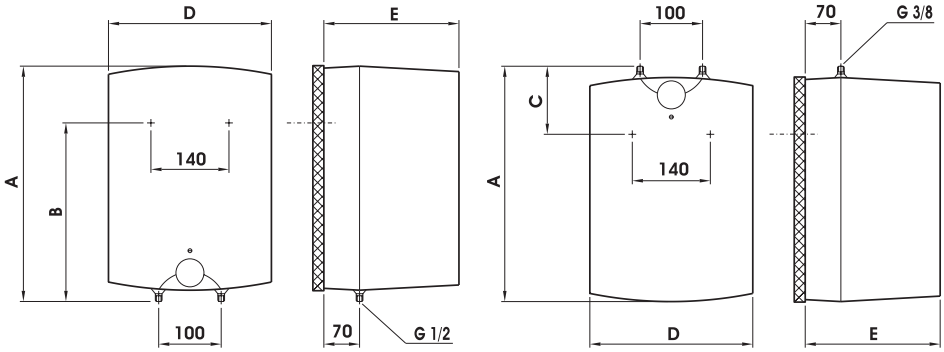

Podgrzewacz, montowany nad blatem roboczym

Podgrzewacz, montowany pod blatem roboczym

PODŁĄCZENIE DO INSTALACJI WODOCIĄGOWEJ

Podgrzewacz jest przystosowany do otwartego (nieciśnieniowego) systemu podłączenia. System ten umożliwia wyłącznie jednopunktowy pobór wody. Podłączenia należy dokonać według schematu podłączenia wodociągowego. System przepływowy wymaga odpowiedniej baterii. Wersja montażu nad blatem roboczym wymaga baterii standardowej. Wersja montażu pod blatem roboczym wymaga baterii sztorcowej. Przyłącza wody zimnej i wody ciepłej na podgrzewaczu są oznaczone kolorami. Przyłącze wody zimnej oznaczone jest kolorem niebieskim, przyłącze wody ciepłej oznaczone jest kolorem czerwonym. Na rurę wody zimnej, przed baterię należy zamontować zawór zwrotny, który w przypadku braku wody w instalacji wodociągowej zapobiega wyciekaniu wody z zbiornika. Jeśli ciśnienie w instalacji wodociągowej jest wyższe od 5 barów, przed baterię musimy zamontować zawór redukcyjny. Wybierając baterię należy zwrócić szczególną uwagę na dane producenta, dotyczące spadku ciśnienia, wywołanego przez opór, powstający w czasie mieszania się wody w baterii. Gdy bateria jest całkowicie otwarta, ciśnienie nie powinno przekraczać 0,2 bara. Do rury odprowadzającej wodę ciepłą na baterii nie wolno podłączyć ani urządzenia zasilanego wodą ani rozpylacza; mogłoby to spowodować zwiększenie ciśnienia w zbiorniku podgrzewacza.
W przypadku niedostosowania się do tych wskazówek, można spowodować uszkodzenie podgrzewacza. Przed podłączeniem do sieci elektrycznej podgrzewacz należy napełnić wodą. Podczas pierwszego napełniania musimy na baterii odkręcić uchwyt z ciepłą wodą. Podgrzewacz jest napełniony, gdy woda wycieka z baterii. **Podgrzewacz, montowany pod blatem roboczym:** W przypadku nienapełnienia podgrzewacza wodą , podczas pierwszego włączenia zostanie on wyłączony przez bimetalowy bezpiecznik temperaturowy. W takim przypadku należy grzejnik wyłączyć z sieci elektrycznej, napełnić wodą, poczekać 10 minut, a następnie należy go ponownie podłączyć do prądu. **Podgrzewacz, montowany nad blatem roboczym:** Nienapełnienie podgrzewacza wodą podczas pierwszego podłączenia grozi uszkodzeniem biezpiecznika temperaturowego co powoduje, że podgrzewacz w ogóle nie będzie działał.

PL

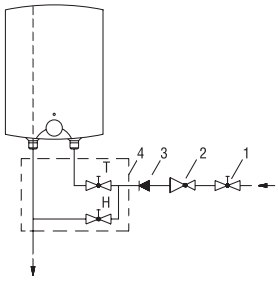

Wersja podgrzewacza -
montowanego nad blatem roboczym

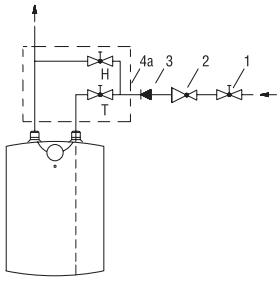

Wersja podgrzewacza -
montowanego pod blatem roboczym

Legenda:
1 - zawór odcinający
2 - zawór redukcyjny
3 - zawór zwrotny
4 - bateria przepływowa - montaż nad blatem roboczy
4a - bateria przepływowa - montaż nad blatem roboczym

H - Woda zimna
T - Woda ciepła

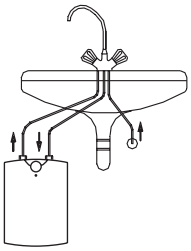

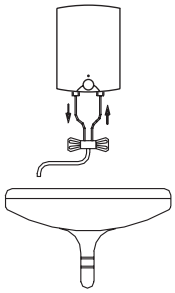

PODŁĄCZENIE DO INSTALACJI ELEKTRYCZNEJ

Podłączenie podgrzewacza do instalacji elektrycznej musi odpowiadać wymogom określonym przez standardy dotyczące instalacji elektrycznej. Podgrzewacz podłącza się do instalacji elektrycznej za pomocą kabla podłączeniowego z wtyczką.
Chcąc zamienić oryginalny kabel na nowy i dłuższy, należy usunąć kabel oryginalny, natomiast nowy przewlec przez końcówkę i przymocować go do klamerek podłączeniowych. Aby tego dokonać należy najpierw odkręcić osłonę podgrzewacza. Chcąc usunąć osłonę plastykową podgrzewacza należy najpierw usunąć płytkę znajdującą się z przedniej strony osłony. Płytkę usuwa się w ten sposób, że delikatnie wkładamy śrubokręt zarówno w szczelinę znajdującą się pomiędzy płytką i osłoną plastykową przy pokrętle termoregulatora jak i po przeciwnej stronie pokrętła. Zwalniając płytkę z obydwu stron można ją usunąć palcami. Następnie, należy usunąć pokrętło termoregulatora i odkręcić śrubę pod pokrętłem. Po czym należy odkręcić pozostałe cztery śrubki, służące do przymocowania osłony plastykowej. W końcu osłonę można usunąć.

Legenda:
1 - Termostat
2 - Bezpiecznik temperaturowy
3 - Grzałka
4 - Lampka sygnalizacyjna
5 - Klamra podłączeniowa

L - Przewód fazowy
N - Przewód zerowy
⏚ - Przewód uziomowy

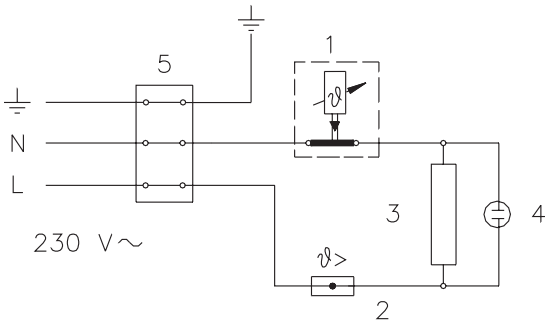

Schemat instalacji elektrycznej

UWAGA! Przed każdym zabiegiem dokonywanym we wnętrzu podgrzewacza, podgrzewacz musimy wyłaczyć z sieci elektrycznej!

UŻYTKOWANIE I UTRZYMYWANIE

Po podłączeniu do instalacji wodociągowej i elektrycznej podgrzewacz wody jest gotowy do użytkowania. Pożądaną temperaturę wody do 75°C ustawia się przez przekręcenie pokrętła termoregulatora znajdującego się z przedniej strony osłony ochronnej. Radzimy nastawić pokrętło na pozycję "E". W tej pozycji osiągamy najbardziej oszczędne działanie podgrzewacza; temperatura wody osiągnie 55°C, wydzielanie kamienia wodnego i straty cieplne będą mniejsze niż przy nastawieniu na temperatury wyższe.
Lampka sygnalizacyjna wskazuje na działanie grzałki elektrycznej. Świeci ona tak długo, dopóki woda w podgrzewaczu nie osiągnie wybranej temperatury lub podgrzewacz nie zostanie celowo wyłączony. Podczas zagrzewania wody w podgrzewaczu jej objętość powiększa się, co powoduje kapanie wody z baterii. Przez silniejsze przykręcanie uchwytu baterii, kapania wody nie zażegnamy, spowodujemy tylko uszkodzenie baterii.
Gdy podgrzewacza wody nie będziemy używać przez dłuższy czas, jego zawartość możemy zabezpieczyć przed zamarznięciem w ten sposób, że nie wyłączamy go z sieci elektrycznej, lecz pokrętło termoregulatora ustawiamy w pozycji "*". W tej pozycji podgrzewacz wody będzie utrzymywał temperaturę wody na poziomie 9°C. W przypadku wyłączenia podgrzewacza wody z sieci elektrycznej, musimy z niego wypuścić wodę.
Podgrzewacz należy z zewnątrz czyścić delikatnym roztworem środka myjącego. Nie wolno używać rozpuszczalników lub agresywnych środków do czyszczenia.
Bezbłędne działanie i długowieczność podgrzewacza zapewnią mu regularne przeglądy serwisowe. Pierwszy przegląd powinien być wykonany przez serwis po upływie dwóch lata od podłączeniu. Wtedy usuwa się kamień wodny, który zależnie od jakości, ilości i temperatury wody osiadł wewnątrz podgrzewacza. Po przeglądzie serwis zaleci też datę następnego przeglądu.

Prosimy, abyście Państwo ewentualnych usterek nie usuwali sami, należy zgłosić je do najbliższego, upoważnionego punktu serwisowego.

RO

Stimate cumpărător, vă mulțumin pentru achiziționarea produsului nostru.

VĂ RUGĂM CA, ÎNAINTE DE INSTALAREA ŞI DE PRIMA UTILIZARE A BOILERULUI, SĂ CITIȚI CU ATENȚIE INTSRUCȚIUNILE

Boilerul a fost fabricat în conformitate cu standardele în vigoare şi testat oficial, fiind însoțit de un certificat de siguranță şi compatibilitatea electromagnetică. Caracteristicile sale tehnice sunt înscrise pe tăblița care este lipită între țevile de racord. Boilerul nu poate fi branşat la rețeaua de apă sau la cea electrică decât de persoane calificate. Intervențiile tehnice în interiorul boilerului, datorate reparațiilor, eliminării pietrei de cazan şi verificării sau înlocuirii anodului de protecție contra coroziunii pot fi efectuate numai de atelierele de reparații autorizate.

INSTALAREA

Instalarea boilerului va fi făcută conform schemei şi tabelului unde sunt indicate măsurătorile pentru montarea în spații unde nu există pericolul înghețării, aflate cât mai aproape de locul de captare, respectiv receptare a apei.
În funcție de necesitățile pe care le aveți, puteți alege între tipurile de boiler care se instalează deasupra chiuvetei (TEG 1020 O/A) şi cele plasate sub chiuvetă (TEG 1020 U/A).

CARACTERISTICILE TEHNICE ALE APARATULUI

Tipi		TEG 1020 O/A	TEG 1020 U/A
Model		TEG 10 ON	TEG 10 UN
Volum	[l]	10	
Greutate (umplut cu apă)	[kg]	4/14	
Puterea	[W]	2000	
Tensiunea	[V~]	230	
Timp de încălzire până la 75°C 1)	[min]	22	
Cantitatea de apă amestecată la 40°C	[l]	17,2	16,4
Consumul de energie 2)	[kWh/24h]	0,50	0,52

1) Timpul de încălzire al întregului volum de apă încălzitorul (spirala) electric(ă) la o temperatură de intrare a apei reci, provenite din conductă, de 10°C.

2) Consumul de energie electrică în cazul menținerii temperaturii constante a apei din boiler la 65°C, la o temperatură ambiantă de 20°C, măsurat conform DIN 44532.

	A	B	C	D	E
TEG 1020 O/A	500	398		350	265
TEG 1020 U/A	500		122	350	265

Măsurători de racordare şi montare a boilerului (mm)

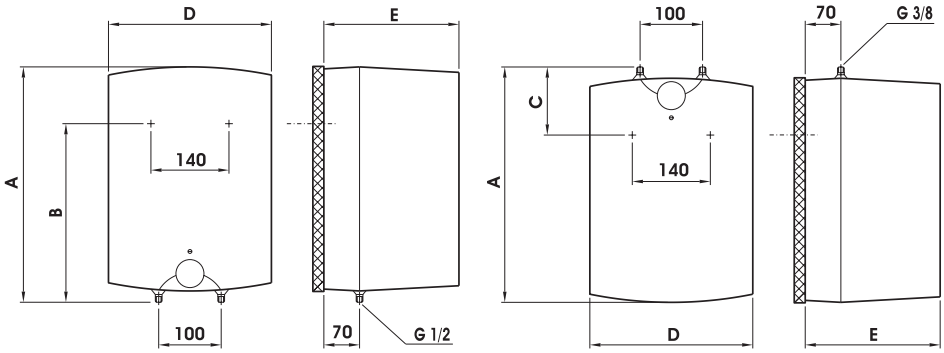

Fixarea boilerului deasupra chiuvetei

Fixarea boilerului sub chiuvetă

BRANŞAREA LA REŢEAUA DE ALIMENTARE CU APĂ

Boilerul este construit pentru sistemul de branşare bazat pe transvazare, deci fără presiune. Acest sistem permite distribuirea apei dintr-un singur loc de receptare a acesteia. Branşarea va trebui efectuată conform schemei de conectare la reţeaua de alimentare cu apă.

În cazul aplicării acestui sistem de branşare, se impune achiziţionarea unei baterii corespunzătoare de apă rece şi caldă. Ţeava de aducţiune a apei reci este marcată cu albastru, iar cea de ieşire, respectiv evacuare a apei calde cu roşu. Pentru a împiedica scurgerea apei din boiler în cazul lipsei, respectiv al întreruperii temporare a furnizării de apă, pe ţeava de aducţiune va trebui montat un ventil de reţinere în faţa bateriei de apă caldă şi rece. Dacă presiunea din reţeaua de alimentare cu apă depăşeşte 5 bari, înaintea bateriei va mai trebui în mod obligatoriu montat şi un ventil de reducere a presiunii. Atunci când vă decideţi ce tip de baterie de transvazare veţi achiziţiona, trebuie să ţineţi seama de informaţia furnizată de producător privind căderile de presiune datorate rezistenţei de curgere a apei prin bateria de apă caldă şi rece. Presiunea nu va trebui să depăşească valoarea de 0,2 bari, când ventilul de evacuare este complet deschis. Nu este permisă racordarea nici unui dispozitiv acţionat hidraulic sau a unui ajutaj de pulverizare a apei la ţeava de scurgere a apei a bateriei. Nerespectarea acestor intrucţiuni poate duce la defectarea boilerului. Înainte de branşarea la reţeaua electrică, boilerul va trebui obligatoriu umplut cu apă. La prima umplere se va deschide robinetul de apă caldă al bateriei. Boilerul este plin atunci când apa începe să curgă prin ţeava bateriei de apă caldă şi rece. Dacă nu veţi umple boilerul cu apă înainte de branşare, la prima cuplare a acestuia se va produce defectarea siguranţei termice, împiedicând funcţionarea acestuia.

RO

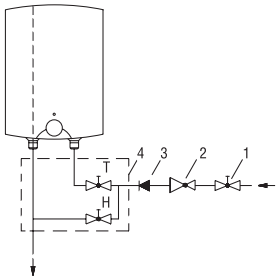

Fixarea boilerului deasupra chiuvetei

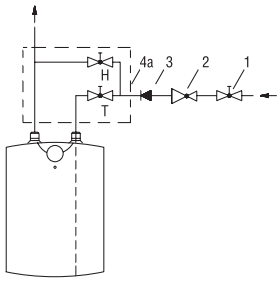

Fixarea boilerului sub chiuvetă

Legenda:
1 - Ventil de oprire
2 - Ventil de reducere a presiunii
3 - Ventil de reţinere
4 - Ventil de reducere a presiunii

4 - Baterie de transvazare pentru apă caldă şi rece - pentru instalarea deasupra chiuvetei
4a - Baterie de transvazare pentru apă caldă şi rece - pentru instalarea sub chiuvetă

H - Apă rece
T - Apă caldă

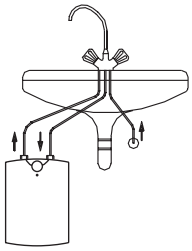

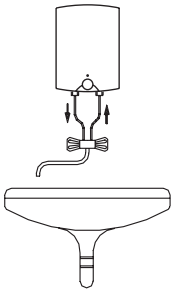

BRANŞAREA LA REŢEAUA ELECTRICĂ

Branşarea boilerului la reţeaua electrică trebuie să decurgă conform normelor privind instalaţiile electrice. Boilerul va fi conectat la reţeaua electrică prin intermediul unui cablu de racord prevăzut cu ştecăr.
Dacă doriţi să înlocuiţi cablul original cu unul nou, mai lung, îl puteţi scoate pe cel dintâi, fixându-l pe cel nou în manşonul de cablu, şi răsucind firele de sârmă ale cablului pentru a le înşuruba la borna de racord. Pentru a efectua această operaţie, va trebui să scoateţi învelişul de plastic al boilerului.
Acest lucru se va realiza prin scoaterea, mai întâi a plăcuţei aflate în partea din faţă a învelişului de plastic. Plăcuţa va fi degajată prin introducerea cu precauţie a şurubelniţei în despicătura dintre plăcuţa inserată şi învelişul de plastic, mai întâi în partea de lângă butonul termostatului apoi în partea opusă acestuia. Când plăcuţa este degajată în ambele părţi, ea poate fi scoasă cu mâna. După aceea se va scoate butonul termostatului şi se va deşuruba şurubul de strângere de sub buton. În final deşurubaţi toate cele patru şuruburi de strângere a învelişului de plastic şi daţi-l la o parte.

Legenda:
1 - Termostat
2 - Siguranță termică/fuzibilă
3 - Element încălzitor
4 - Bec de control
5 - Manşon de racord

L - Cablu de fază
N - Cablu neutru
⏚ - Cablu de protecție

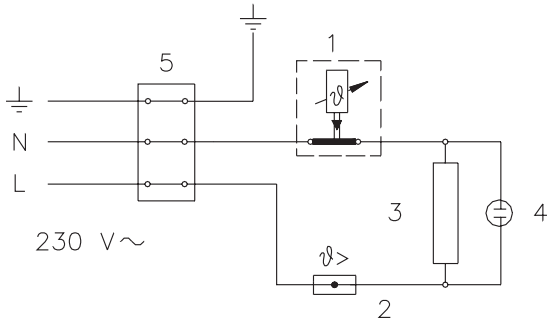

Schema legăturii electrice

ATENȚIE : Înaintea fiecărei intervenții tehnice în interiorul boilerului, acesta va trebui obligatoriu deconectat din rețeaua electrică !

UTILIZARE ŞI ÎNTREȚINERE

După branşarea la rețeaua de distribuire a apei şi a energiei electrice, boilerul este gata de utilizare. Prin rotirea butonului termostatului aflat în partea anterioară a capacului de protecție puteți alege temperatura la care doriți să încălziți apa, valoarea maximă fiind de 75°C. Se recomandă plasarea butonului în poziția "E". Este poziția cea mai economică, întrucât asigură o temperatură a apei de aproximativ 55°C, iar depunerile de piatră şi pierderile de căldură vor fi mai reduse decât în cazul fixării unei temperaturi mai înalte.
Funcționarea încălzitorului electric, respectiv a spiralei electrice este semnalată de becul de control, care rămâne aprins până când temperatura apei din boiler nu atinge valoarea fixată sau până la întreruperea intenționată a boilerului. Prin încălzire, volumul apei din boiler se măreşte, provocând picurarea apei din țeava bateriei. Strângerea până la refuz a robinetului nu va opri picurarea, ci dimpotrivă, va provoca deteriorarea bateriei de apă rece şi caldă. În cazul în care nu intenționați să-l folosiți mai mult timp, puteți preveni înghețarea conținutului său lăsând aprins boilerul şi fixând butonul termostatului în poziția "*". În această poziție, temperatura apei se va menține la o valoare de circa 9°C. Dacă veți opri boilerul, va trebui să-l goliți pentru a evita riscul înghețării apei din interiorul său. Exteriorul boilerului va fi curățat prin spălarea cu un detergent delicat, dizolvat în apă. A nu se folosi dizolvanți şi mijloace detersive dure, respectiv corozive.
Prin efectuarea regulată a controalelor tehnice veți asigura atât funcționarea impecabilă a boilerului, cât şi durabilitatea sa. Se recomandă ca primul control, efectuat de personalul calificat al unui service autorizat, să fie făcut după 2 ani de la punerea în funcțiune a boilerului. Cu această ocazie, va trebui verificată uzura anodului de protecție contra coroziunii şi, dacă va fi cazul, boilerul va fi curățat de crusta de piatră depusă, ştiut fiind că depunerile calcaroase depind de calitatea, cantitatea şi temperatura apei folosite. Data următorului control va fi propusă de personalul calificat al atelierului de reparații, ea urmând a fi stabilită în funcție de starea în care se afla boilerul în momentul efectuării primului control.

Vă rugăm să nu efectuați singuri repararea eventualelor defecțiuni apărute, ci să faceți apel la cel mai apropiat atelier de reparații autorizat.

S

Ärade köpare, vi tackar för förtroendet vid inköp av vår produkt.

VI BER OM ATT NI FÖRE INMONTERINGEN OCH DEN FÖRSTA ANVÄNDNINGEN AV VARMVATTENBEREDAREN NOGA LÄSER IGENOM DESSA ANVISNINGAR.

Varmvattenberedaren är tillverkad i överenskommelse med gällande standard och testad enligt lag. Produkten har också erhållit säkerhets - och RSO - certifikat. Dess grundläggande tekniska beskrivning finner Ni på skylten som är fastklistrad mellan kopplingsrören. Varmvattenberedaren får endast kopplas till vattenledningarna och elnätet av behörig och utbildad fackman. Samtliga ingrepp i dess inre för reparation eller avlägsnandet av kalksten för endast utföras i en verkstad som har behörighet för att klara sådana uppgifter.

INMONTERING

Varmvattenberedaren monteras med hjälp av schemat och måttabellen på ett frostfritt ställe, dock så nära användarplatsen som möjligt. Beroende på Era behov kan Ni välja mellan utförandet ovanför tvättstället (typ TEG 1020 O/A) och/eller under tvättstället (typ TEG 1020 U/A).

APPARATENS TEKNISKA EGENSKAPER

Tip		TEG 1020 O/A	TEG 1020 U/A
Modell		TEG 10 ON	TEG 10 UN
Volym	[l]	10	
Massa /vattenfylld	[kg]	4/14	
Inkopplingsstyrka	[W]	2000	
Spänning	[V~]	230	
Uppvärmningstid till 75 grader 1)	[min]	22	
Mängd blandat vatten vid 40 grader	[l]	17,2	16,4
Energianvändning 2)	[kWh/24h]	0,50	0,52

1) Tid för fylld varmvattenberedare med värmeelementet vid en ingångstemperatur av 10 grader för kallt vatten.

2) Energianvändning för underhåll av ständig vattentemperatur i varmtvattenberedaren 65 grader när omgivningens temperatur är 20 grader, mätt enligt DIN 44532.

	A	B	C	D	E
TEG 1020 O/A	500	398		350	265
TEG 1020 U/A	500		122	350	265

Varmvattenberedarens koppling och monteringsmått (mm)

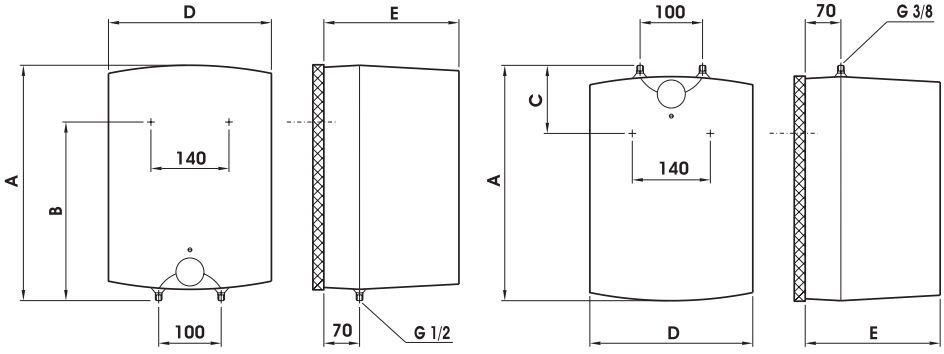

Utförande över tvättstället

Utförande under tvättstället

INKOPPLING TILL VATTENLEDNINGSNÄTET

Varmvattenberedaren är byggd för ett genomströmmande (trycklöst) system. Detta systemet ger möjlighet till uttag av vatten på bara ett tappställe. Inkopplingen ska göras i överensstämmelse med bifogat schema för inkoppling. För inkoppling av varmvattenberedaren av denna typ behöver vi passande vattenblandare för respektive placering; ovanför eller inunder tvättstället. Varmvattenberedarens kopplingsrör för tillopp och frånlopp av vattnet är färgmärkta. Tilloppet av kallt vatten är blåfärgat och frånloppet är rödfärgat. På tilloppsröret måste det monteras en backventil, vilken förhindrar att varmvattenberedaren töms på vatten om tilloppsvattnet händelsevis skulle ta slut. I fall trycket i ledningarna överstiger 5 bar, måste man före blandaren inmontera också en reduktionsventil.

Vid valet av vattenblandaren får ni ge akt på tillverkarens tekniska data om tryckfallet i vattenblandaren som kan uppstå på grund av motstånd vid vattengenomströmningen. Tryckfallet får inte överstiga 0,2 bar med kranen helt öppen. På vattenblandarens utloppsrör får man absolut inte koppla någon spridare eller annan anordning som kan förorsaka förhöjt tryck i själva vattenblandaren. Tryckhöjningen kan resultera i att varmvattenberedaren skadas.

Före inkopplingen till elnätet måste varmvattenberedaren fyllas med vatten. Vid påfyllning med vatten ska varmvattenkranen öppnas. Varmvattenberedaren är full när vattnet börjar strömma ur kranen. Fylls inte varmvattenberedaren med vattnet innan tillkopplingen av strömmen kommer värmesäkringen att gå sönder med reparation som följd.

S

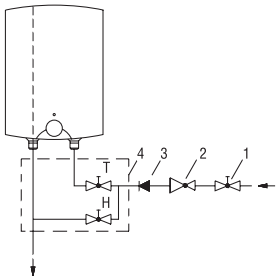

Montage ovanför tvättstället

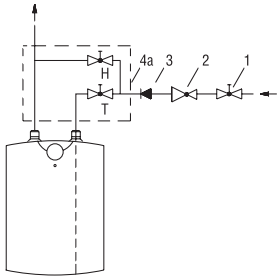

Montage under tvättstället

Förklaring:

1 - Stängningsventil
2 - Reduktionsventil
3 - Returventil
4 - Vattenblandare - ovanför tvättstället
4a - Vattenblandare - under tvättstället

H - Apă rece
T - Apă caldă

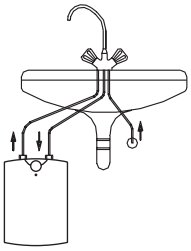

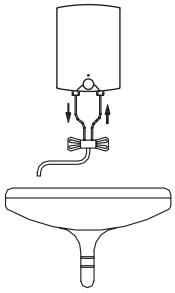

KOPPLING TILL ELNÄTET

Koppling av varmtvattenberedaren till elnätet måste ske enligt gällande normer för elektriska kopplingar. Varmtvattenberedaren ska kopplas till elnätet med hjälp av en kopplingskabel via en inkopplingsdosa. Vill man ersätta den inbyggda kabeln med en annan, längre kabel, kan man avlägsna den inbyggda kabeln och fästa den nya kabeln till kopplingsfästet. För att kunna genomföra detta måste man först avlägsna det yttre plasthöljet från varmtvattenberedaren.

Detta gör man genom att först ta bort en liten platta, som sitter inlagd i framdelen av det yttre plasthöljet. Plattan frigörs så att man försiktigt lägger en skruvmejsel i öppningen mellan inläggsplattan och plasthöljet, först vid termostatknappen och sedan även vid sidan mittemot knappen. När platan frigörs på båda sidor, kan man avlägsna den med handen. Sedan avlägsnar man termostatknappen och lossar fästskruven som sitter under termostatknappen. Till slut skruvar man bort och avlägsnar alla fyra skruvarna som håller plasthöljet och tar bort plasthöljet.

Förklaring:
1 - termostat
2 - värmesäkring
3 - värmekropp
4 - kontrollampa
5 - koppling

L - fasledning
N - neutralledning
⏚ - jordning

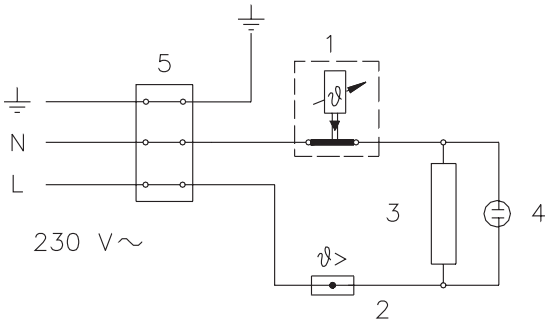

Elkopplingsschemat

VARNING: Före varje ingrepp i varmtvattenberedarens inre måste man koppla bort varmtvattenberedaren från det elektriska nätet!

ANVÄNDNING OCH UNDERHÅLL

Efter inkopplingen till vattenledningar och elnätet är varmtvattenberedaren färdigt att användas. Genom att vrida knappen på termostaten som befinner sig på främre sidan av skyddslocket, kan man välja önskad vattentemperatur upp till 75 grader. Vi rekommenderar inställningen av knappen till läge "E". En sådan inställning är den mest ekonomiska. Vattnets temperatur blir omkring 55 grader och kalkbildningen samt värmeförlusten blir mindre än vid högre temperaturer.

Under uppvärmningen av vattnet lyser den röda kontrollampan tills den förinställda vattentemperaturen har uppnåtts eller tills man avbryter uppvärmningen på något annat sätt. I varmtvattenberedaren utvidgas vattenvolymen på grund av uppvärmningen, vilket förorsakar att det droppar från vattenblandaren. Försök inte stoppa droppandet genom att vrida åt kranen hårt, för droppandet går inte att stoppa. Åtdragningen kan resultera i att kranen går sönder.

Om man inte tänker använda varmtvattenberedaren under en längre tid, skydda då dess innehåll mot förfrysning genom att inte koppla bort elektriciteten utan förinställa termostatknappen till läge "*" i stället. Vid en sådan förinställning kommer varmtvattenberedaren att hålla vattentemperaturen kring 9 grader. Om man kopplar bort varmtvattenberedaren från elnätet helt, måste man vid förfrysningsfara tömma innehållet genom att tappa ut allt vatten.

Varmtvattenberedarens ytterhölje kan rengöras med något milt rengöringsmedel eller tvättmedel. Använd inte lösningsmedel eller grova rengöringssvampar som medför risk för fläckar och repor.

Med regelbundna servicekontroller ombesörjer man en klanderfri funktion av varmtvattenberedaren under lång tid. Den första kontrollen bör göras av en behörig yrkesman ca två år efter inkopplingen. Vid servicen av varmtvattenberedaren tar man bort eventuella kalkbeläggningar, som med tanke på vattenkvaliteten samt vattenmängd och dess temperatur mer eller mindre kräver en åtgärd. Servicetjänsten kommer efter den första kontrollen att kunna föreslå en ny tid då nästa servicen av varmtvattenberedaren lämpligen bör ske.

Vi ber vänligen att ni aldrig försöker åtgärda några eventuella fel på varmtvattenberedaren på egen hand. I stället ska man alltid kontakta den närmaste servicetjänsten som kan sin sak utan att ta några risker.

SK

Vážený zákazník, ďakujeme Vám za dôveru preukázanú nákupom nášho výrobku.

PROSÍME VÁS, ABY STE SI PRED ZABUDOVANÍM A PRVÝM POUŽITÍM OHRIEVAČA VODY POZORNE PREČÍTALI TENTO NÁVOD.

Ohrievač je vyrobený v súlade s platnými normami a oficiálne testovaný, preň bol vydaný bezpečnostný certifikát a certifikát o elektromagnetickej kompatibilite. Jeho základné technické vlastnosti sú uvedené na typovom štítku nalepenom medzi prípojnými rúrami. Ohrievač smie do vodovodnej a elektrickej siete zapojiť len pre to vyškolený odborník. Zásahy do jeho vnútrajšku za účelom opravy, odstránenia vodného kameňa a revízie alebo výmeny antikoróznej ochrannej anódy smie vykonať len autorizovaná servisná služba.

ZABUDOVANIE

Ohrievač zabudujte podľa schémy a tabuľky do priestoru, kde nehrozí nebezpečenstvo zamrznutia a čím bližšie odberným miestom.
Vzhľadom ba Vaše potreby môžete voliť medzi nadumývadlovým typom (TEG 1020 O/A) a podumývadlovým typom (TEG 1020 U/A).

TECHNICKÉ PARAMETRE SPOTREBIČA

Typ		TEG 1020 O/A	TEG 1020 U/A
Model		TEG 10 ON	TEG 10 UN
Objem	[l]	10	
Hmotnosť / naplnený vodou	[kg]	4/14	
Prípojný výkon	[W]	2000	
Napätie	[V~]	230	
Čas zohrievania do 75°C 1)	[min]	22	
Množstvo miešanej vody pri 40°C	[l]	17,2	16,4
Energetická spotreba 2)	[kWh/24h]	0,50	0,52

1) Čas zohrievania celkového objemu ohrievača elektrickým vyhrievacím telesom pri teplote studenej vody z vodovodu 10°C.

2) Energetická spotreba pri udržiavaní stálej teploty vody v ohrievači 65°C a pri teplote prostredia 20°C, merané podľa DIN 44532.

	A	B	C	D	E
TEG 1020 O/A	500	398		350	265
TEG 1020 U/A	500		122	350	265

Prípojné a montážne rozmery ohrievača [mm]

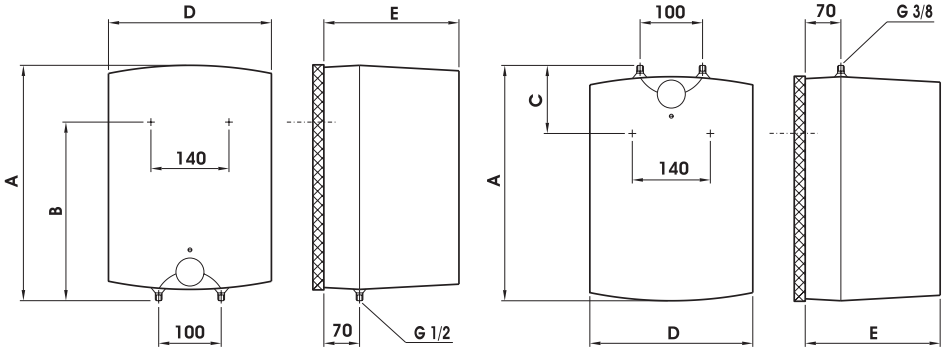

Nadumývadlové vyhotovenie

Podumývadlové vyhotovenie

ZAPOJENIE NA VODOVODNÚ SIEŤ

Ohrievač je určený pre prietokový (netlakový) systém zapojenia. Tento systém zapojenia umožňuje odber vody len na jednom odbernom mieste. Pripojenie musí byť vykonané v súlade so schémou vodovodnej prípojky.
Pre prietokový systém pripojenia si musíte zaobstarať vhodnú miešaciu batériu. Pre nadumývadlové vyhotovenie potrebujete nadumývadlovú prietokovú batériu, pre podumývadlové vyhotovenie podumývadlovú prietokovú batériu. Prívod a odvod vody sú na rúrkach ohrievača farebne vyznačené. Prívod studenej vody je vyznačený modrou farbou, odvod teplej vody červenou farbou. Na prítokovú rúru pred miešacou batériou musíte bezpodmienečne umiestniť spätný ventil zabraňujúci vytekaniu vody z kotla, ak je v sieti nedostatok vody. Ak tlak vo vodovodnej sieti presahuje 5 barov, musíte pred miešaciu batériu zabudovať ešte redukčný ventil.
Pri voľbe prietokovej miešacej batérie venujte osobitnú pozornosť údajom výrobcu o pádoch tlaku pre odpory vznikajúce pri prietoku vody cez miešaciu batériu. Pri plne otvorenom výpustnom ventile tlak nesmie presahovať 0,2 bar. Práve tak na výtokovú rúrku miešacej batérie nesmiete zapojiť žiadne zariadenie na vodný pohon alebo vodný rozprašovač, ktorý by mohol spôsobiť zvýšenie tlaku v kotle ohrievača. Ak sa týmito radami nebudete riadiť, môže počas prevádzky dôjsť ku poškodeniu ohrievača.
Pred zapojením do elektrickej siete musíte do ohrievača bezpodmienečne najskôr napustiť vodu. Pri prvom napúšťaní otvorte páku na teplú vodu na miešacej batérii. Ohrievač je napustený, keď voda pritečie výtokovou rúrkou miešacej batérie. Ak ohrievač nenapustíte vodou, príde pri prvom zapojení k poškodeniu teplotných poistiek a ohrievač vôbec nebude fungovať.

SK

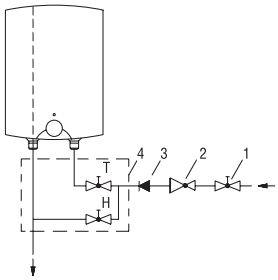

Nadumývadlové vyhotovenie

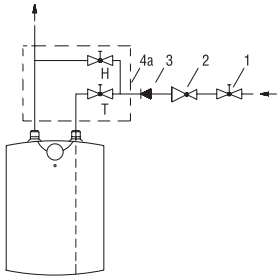

Podumývadlové vyhotovenie

Legenda:
1 - Uzatvárací ventil
2 - Redukčný ventil
3 - Spätný ventil
4 - Prietoková miešacia batéria - nadumývadlová
4a - Prietoková miešacia batéria -podumývadlová

H - Studená voda
T - Teplá voda

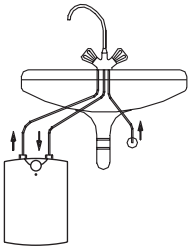

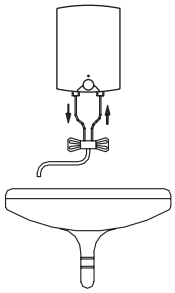

ZAPOJENIE DO ELEKTRICKEJ SIETE

Zapojenie ohrievača do elektrickej siete musí byť vykonané v súlade s normami pre elektrické vedenia.
Ohrievač zapojíte do elektrickej siete prípojným káblom so zástrčkou.
Ak chcete zabudovaný kábel nahradiť novým, dlhším, môžete zabudovaný kábel odstrániť a nový kábel pripevniť do káblového prívodu a drôty kábla zaskrutkujte do pripojovacej svorky. Najskôr však musíte sňať plastový kryt ohrievača.
Postupujte tak, že najskôr odstránite platničku vloženú do prednej strany plastového krytu. Platničku uvoľnite tak, že do medzery medzi platničkou a plastovým obložením - najskôr pri gombíku termostatu, potom ešte na mieste oproti gombíka opatrne vložíte skrutkovač. Keď sa platnička uvoľní na obidvoch stranách, odstráňte ju rukou. Nato odstráňte gombík termostatu a odskrutkujte upínaciu skrutku pod gombíkom. Nakoniec ešte odskrutkujte všetky štyri skrutky na upevnenie plastového krytu a kryt snímte.

Legenda:
1 - Termostat
2 - Teplotná poistka
3 - Vyhrievacie teleso
4 - Kontrolné svetlo
5 - Pripojovacia svorka

L - Fázový vodič
N - Neutrálny vodič
⏚ - Ochranný vodič

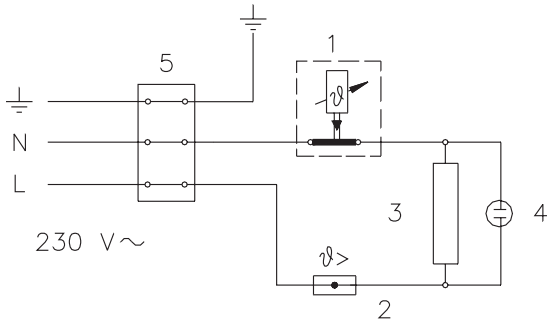

Schéma elektrického zapojenia

UPOZORNENIE: Pred každým zásahom do vnútrajšku musíte ohrievač bezpodmienečne vypnúť z elektrickej siete!

POUŽÍVANIE A ÚDRŽBA

Po zapojení na vodovodnú a elektrickú sieť je ohrievač pripravený na použitie.
Otáčaním gombíka na termostate, ktorý sa nachádza na prednej strane ochranného krytu, zvolíte želanú teplotu vody do 75°C. Odporúčame nastavenie gombíka do polohy "E". Také nastavenie je najúspornejšie; tým sa dosiahne teplota vody približne 55°C, usadenina vodného kameňa a strata teploty budú menšie ako pri nastaveniach na vyššiu teplotu.
Funkciu elektrického vyhrievacieho telesa signalizuje kontrolné svetlo, ktoré svieti tak dlho, kým sa voda v ohrievači nezohreje na zvolenú teplotu alebo kým ohrievač nevypnete. V ohrievači sa z dôvodu zohrievania objem vody zväčšuje, čo spôsobí kvapkanie vody z miešacej batérie. Silným priťahovaním páky na miešacej batérii kvapkaniu vody nemôžete zabrániť, ba dokonca batériu môžete pokaziť.
Ak ohrievač nebudete používať dlhšiu dobu, poistite jeho obsah pred zamrznutím takým spôsobom, že elektrický prúd nevypnete, gombík termostatu nastavíte do polohy "*". Pri takom nastavení bude ohrievač udržiavať teplotu vody na približne 9°C. Ak však ohrievač vypnete z elektrickej siete, musíte z neho vypustiť aj vodu, ak hrozí nebezpečenstvo zmrazovania.
Vonkajšok ohrievača čistite jemným roztokom pracieho prášku. Nepoužívajte riedidlá a agresívne čistiace prostriedky .
Pravidelnými servisnými prehliadkami si zabezpečíte bezchybnú činnosť a dlhú životnú dobu ohrievača. Prvá prehliadka by mala byť autorizovanou servisnou službou vykonaná približne dva roky po zapojení. Pri prehliadke sa zistí stupeň opotrebovania protikoróznej ochrannej anódy a podľa potreby sa očisti vodný kameň, ktorý sa vzhľadom na kvalitu, množstvo a teplotu použitej vody naberie vo vnútrajšku ohrievača. Servisná služba Vám po prehliadke ohrievača vzhľadom na zistený stav odporučí aj dátum ďalšej kontroly.

Prosíme Vás, aby ste prípadné nedostatky na ohrievači neopravovali sami, ale o nich informovali najbližšiu autorizovanú servisnú službu.

H

Kedves Vásárló; köszönjük, hogy a mi termékünket vásárolta meg.

A vízmelegítő összhangban van az érvényes szabványokkal és hivatalosan tesztelt, a vízmelegítőhöz biztonsági tanúsítvány és elektromágneses kompatibilitásról szóló tanúsítvány lett kiadva. Az alapvető műszaki jellemzőket a csatlakozó csövek között található adattábla tartalmazza. A bojlert a vízvezeték és elektromos hálózatra csak az erre szakosodott szakember csatlakoztathatja. A bojler belsejébe javítás, vízkő-eltávolítás, ellenőrzés vagy az antikorróziós védelmet biztosító anód eltávolítása céljából csak a márkaszerviz szakembere nyúlhat.

FELSZERELÉS

A vízmelegítőt fagymentes helyiségben szerelje föl, minél közelebb a vízvételi helyhez. A fogyasztó az általa igényelt melegvíz mennyiségétől függően választhat felső elhelyezésű (TEG 1020 O/A) és alsó elhelyezésű vízmelegítők közül (TEG 1020 U/A).

A KÉSZÜLÉK MŰSZAKI JELLEMZŐI

Tipus		TEG 1020 O/A	TEG 1020 U/A
Modell		TEG 10 ON	TEG 10 UN
Űrtartalom	[l]	10	
Tömeg / vízzel feltöltve	[kg]	4/14	
Teljesítmény-felvétel	[W]	2000	
Feszültség	[V~]	230	
Felfűtési idő 75°C 1)	[min]	22	
Kevert víz mennyisége 40°C	[l]	17,2	16,4
Energiafogyasztás 2)	[kWh/24h]	0,50	0,52

1) A bojler teljes ürtartalmának felmelegitési ideje elektromos futoszállal 10°C fokos bemeno viz esetén.
2) Az energiafogyasztás értéke 20°C-os környezeti hőmérsékleten, 65°C-ra felmelegített vízhőmérséklet értékre vonatkozik a DIN 44532. szabvány szerint.

	A	B	C	D	E
TEG 1020 O/A	500	398		350	265
TEG 1020 U/A	500		122	350	265

A vízmelegítő csatlakozási és felszerelési méretei (mm)

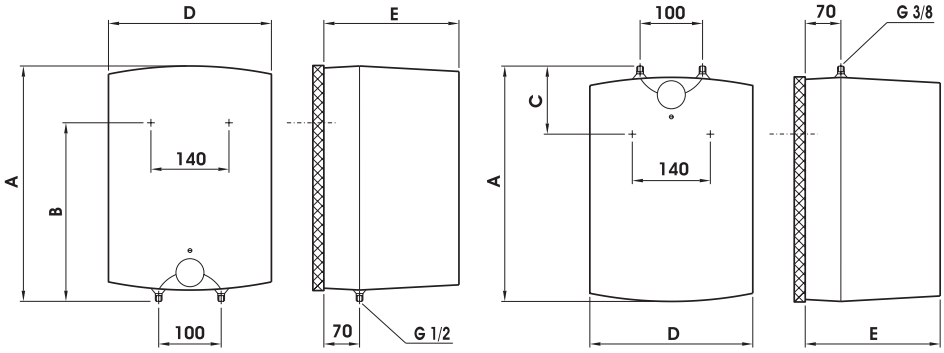

Felső elhelyezésű kivitel

Alsó elhelyezésű kivitel

CSATLAKOZTATÁS A VÍZHÁLÓZATRA

A vízmelegítő átfolyós (nyílt) rendszerben működik, amely egyidejűleg csak egy vízvételi helyet képes ellátni. A berendezés vízvezeték-hálózatba való bekötését a vízbekötési vázlat szerint kell elvégezni.
Az átfolyós rendszerű vízmelegítő felszereléséhez megfelelő csaptelep szükséges. A felső elhelyezésű kivitelhez felső vízbekötésű csaptelepre, az alsó elhelyezésűhez alsó vízbekötésű csaptelepre van szükség. A vízmelegítőhöz csatlakozó befolyó és kifolyó cső más-más színnel van jelölve. A hideg víz befolyó csöve kék, a meleg víz kifolyó csöve pedig piros. A csaptelephez vezető befolyó csőbe kötelező visszacsapó szelepet szerelni, amely megakadályozza, hogy vízhiány esetén a víz kifolyjon a tartályból. Amennyiben a vízvezeték-hálózatban lévő nyomás meghaladja az 5 bart, akkor a csaptelep elé még nyomáscsökkentő szelepet is be kell szerelni. A csaptelep kiválasztásakor különösen ügyeljen arra a műszaki adatra, hogy a csaptelep ellenállása következtében mekkora nyomáscsökkenés jön létre a víz csaptelepen való áthaladásakor. A teljesen kinyitott kifolyó szelep esetében ez nem haladhatja meg a 0,2 bart. A csaptelep kifolyócsövéhez nem csatlakoztatható semmiféle vízzel üzemelő berendezés vagy zuhanyrózsa, mivel az nyomásnövekedést okozhatna a vízmelegítő-tartályban. A használati utasítás be nem tartása a vízmelegítő használat közbeni meghibásodását eredményezheti.

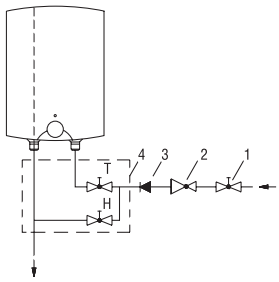

Felső elhelyezésű kivitel

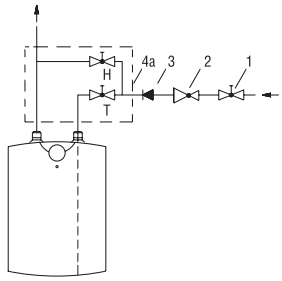

Alsó elhelyezésű kivitel

Fő részek:
1 - Elzáró szelep
2 - Nyomáscsökkentő szelep
3 - Visszacsapó szelep
4 - Nyílt rendszerű csaptelep - felső elhelyezés
4a - Nyílt rendszerű csaptelep - alsó elhelyezés

H - Hidegvíz
T - Melegvíz

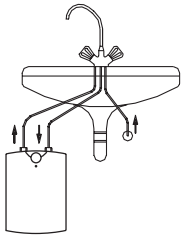

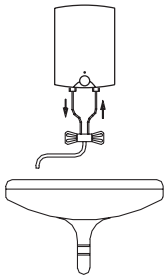

Az elektromos csatlakoztatást megelőzően kötelező a vízmelegítő vízzel történő feltöltése. Az első feltöltésnél a keverő csaptelep melegvíz csapját ki kell nyitni. Ha a vízmelegítő fel van töltve vízzel, akkor a keverő csaptelep kifolyó csövén megkezdődik a víz kifolyása. Ha a vízmelegítő bekötésekor nem tölti fel a tartályt vízzel, akkor a legelső bekapcsoláskor ez a hőbiztosíték meghibásodásához vezet, és a vízmelegítő egyáltalán nem fog működni.

A VÍZMELEGÍTŐ CSATLAKOZTATÁSA AZ ELEKTROMOS HÁLÓZATRA

A vízmelegítő elektromos hálózathoz való csatlakoztatását az elektromos berendezések csatlakoztatására vonatkozó hatályos szabványok szerint kell elvégezni. A vízmelegítőt az elektromos csatlakozó vezetékre szerelt villásdugóval kell az elektromos hálózathoz csatlakoztatni. Ha az eredeti elektromos csatlakozó vezetéket egy új, hosszabb csatlakozó vezetékre szeretné kicserélni, akkor az eredeti eltávolítása után beszerelt új kábelt rögzítse kábelbevezető gyűrűvel, a benne lévő vezetékeket pedig csavarozza a csatlakozóaljzatba. Ehhez először le kell vennie a vízmelegítő műanyag borítását.
Ezt úgy tudja megtenni, ha eltávolítja a műanyag borítás előlapjába illeszkedő lapot. A lapot úgy tudja kivenni, ha a csavarhúzót először a termosztát forgatógombja mellett óvatosan a lap és a borítás közti résbe illeszti, és kissé kilazítja, majd azután ugyanezt elvégzi a termosztát forgatógombjával szembeni oldalon is. Miután a lapot mindkét oldalon meglazította, kézzel kiemelheti a helyéről. Ezt követően távolítsa el a termosztát forgatógombját, és csavarozza ki a forgatógomb alatti rögzítő csavart. Végül csavarozza ki mind a négy, a műanyag borítást rögzítő csavart, és vegye le a borítást.

Fő részek:
1 - Termosztát
2 - Hőbiztosíték
3 - Elektromos fűtés
4 - Jelzőlámpa
5 - Csatlakozó terminál

L - Élő vezeték
N - Fázis vezeték
⏚ - Földelő vezeték

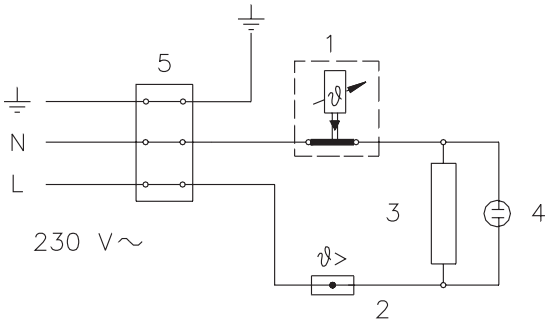

Az elektromos kapcsolás vázlata

FIGYELMEZTETÉS: A bojler belsejébe történő beavatkozás előtt a bojlert feltétlenül áramtalanítani kell!

A KÉSZÜLÉK HASZNÁLATA ÉS KARBANTARTÁSA

A bojler vízvezeték és elektromos hálózatra történő csatlakoztatás után használatra készen áll.
A védőfedél elülső oldalán található termosztát gombjának forgatásával válassza ki a kívánt vízhőmérsékletet 25°C és 75°C között.
Javasoljuk, állítsa a gombot "eco" helyzetbe; Ez a beállítás a legtakarékosabb; ennél a beállításnál a vízhőmérséklet kb. 55°C, a vízkőképződés és a hőveszteség pedig kisebb lesz, mint a magasabb hőmérsékletre történő beállításoknál.
A vízmelegítő működését az ellenőrző lámpa jelzi, amely addig világít, amíg a vízmelegítőben lévő víz el nem éri a kívánt hőmérsékletet, vagy amíg a berendezést ki nem kapcsolják. A vízmelegítő működése közben a tartályban megnövekszik a víz térfogata, ami a csaptelep kifolyócsövének csöpögését eredményezi. A csöpögés megszüntetése céljából nem ajánlatos a csaptelep forgatógombját túl erősen elzárni, mivel az a csaptelep meghibásodásához vezethet.
Amennyiben a bojlert hosszabb ideig nem használja, annak tartalmát úgy védi meg a befagyástól, hogy nem kapcsolja ki az elektromos áramot, a termosztát gombját "*" helyzetbe helyezi. Ennél a beállításnál a bojler kb 10°C - on tartja a vízhőmérsékletet. Ha a bojlert áramtalanítja, akkor a fagyveszély elkerülése érdekében engedje le a vizet.
A bojler külső falát gyenge mosószeres vízzel tisztítsa. Ne használjon hígítókat és durva tisztítószereket.
Rendszeres szervízeléssel biztosítani fogja a bojler hibátlan működését és hosszú élettartamát. A márkaszerviz az első ellenőrzést két évvel a csatlakoztatás után végezze el. Az ellenőrzés folyamán megvizsgálja az antikorróziós anód elhasználódását és 9szükség szerint eltávolítja a vízkövet, amely a felhasznált víz minőségétől, mennyiségétől és hőmérsékletétől függően rakódik le a bojler belsejében. A szervizszolgálat a bojler átvizsgálása után a megállapított állapot alapján javaslatot tesz a következő szükséges ellenőrzés időpontjára.

Kérjük, hogy a bojler esetleges hibáit ne javítsa saját maga, hanem azokról tájékoztassa az Önhöz legközelebb eső márkaszervizt.

F

Cher client, nous vous remercions d'avoir acheté notre produit

VEUILLEZ LIRE ATTENTIVEMENT CETTE NOTICE AVANT L'INSTALLATION ET LA PREMIÈRE MISE EN SERVICE

Le chauffe-eau est fait en conformité avec les normes en vigueur et homologué. Il a aussi le certificat de sécurité et le certificat de compatibilité électromagnétique. Ses caractéristiques principales sont indiquées sur la plaque signalétique fixée entre les tuyaux de raccordement. Le chauffe-eau ne peut être raccordé au réseau électrique et à la conduite d'eau que par un installateur qualifié. Les interventions à son intérieur pour le réparer et pour le détarter peuvent être effectuées seulement par un service après-vente agréé.

INSTALLATION

Le chauffe-eau est à installer selon le shéma et le tableau de dimensions d'encastrement dans une pièce où il ne gèle pas, mais à l'endroit le plus proche possible des points de puisage.
Selon votre désir vous pouvez choisir le modèles pour installer au-dessus de l'évier (TEG 1020 O/A) ou sous l'evier (TEG 1020 U/A).

CARACTÉRISTIQUES TECHNIQUES DE L'APPAREIL

Type		TEG 1020 O/A	TEG 1020 U/A
Modèle		TEG 10 ON	TEG 10 UN
Volume	[l]	10	
Poids /rempli d'eau	[kg]	4/14	
Puissance électrique	[W]	2000	
Tension	[V~]	230	
Temps de chauffe à 75 °C 1)	[min]	22	
Quantité d'eau mixte à 40 °C	[l]	17,2	16,4
Consommation d'énergie 2)	[kWh/24h]	0,50	0,52

1) Le temps de chauffe du volume entier du chauffe-eau à l'aide de la résistance électrique de l'eau froide provenant de la conduite d'eau à la température d'entrée de 10 °C.
2) La consommation d'énergie au maintien de la température stable dans le chauffe-eau de 65°C et à la température ambiante de 20°C, mésurée selon DIN 44532.

	A	B	C	D	E
TEG 1020 O/A	500	398		350	265
TEG 1020 U/A	500		122	350	265

Dimensions de raccordement et de montage du chauffe-eau (mm)

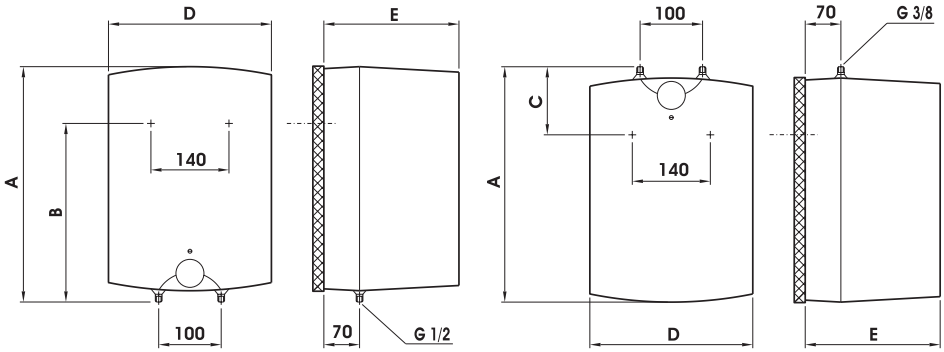

Version au dessus de l'évier

Version sous-évier

RACCORDEMENT À LA CONDUITE D'EAU

Le chauffe-eau est conçu pour le système de raccordement d'écoulement (non-pression). Ce système-là permet de prendre de l'eau à un seul poste. Le raccordement est à réaliser en conformité avec le shéma du raccordement à la conduite d'eau.
Un robinet mélangeur convenable doit être prévu pour le système de branchement d'écoulement. Le robinet d'écoulement au-dessus de l'évier est nécessaire pour le montage du chauffe-eau au-dessus de l'évier, et le robinet d'écoulement sous-évier pour le montage sous l'evier. Les tuyaux d'alimentation et d'évacuation de l'eau sont repérés en couleur. L' alimentation de l'eau froide est repérée en bleu et l'évacuation de l'eau chaude en rouge. Il est obligatoire d'encastrer une soupape de non-retour dans le tuyau d'alimentation avant le robinet mélangeur, lequel empêche l'écoulement de l'eau de la cuve en cas du manque d'eau dans la conduite d'eau. Si la pression d'eau dépasse 5 bars, il faut encastrer encore la soupape réductrice dans le tuyau d'alimentation avant le robinet mélangeur.
En choisissant le robinet mélangeur d'écoulement respectez en particulier les données indiquées par le fabricant sur les chutes de pression à cause des résistances qui apparaissent à l'écoulement de l'eau par le tuyau. Quand la soupape de vidange est entièrement ouverte, la pression de doit pas dépasser 0,2 bars. De même vous ne devez pas monter aucun dispositif à commande hydraulique ou un pulvérisateur d'eau sur le bec du robinet mélangeur, lequel pourrait provoquer une surpression dans la cuve du chauffe-eau. Si vous ne respectez pas ces instructions, le chauffe-eau peut être endommagé.

F

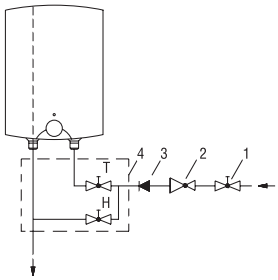

Version au dessus de l'évier

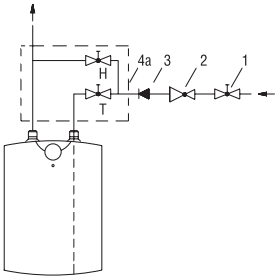

Version sous-évier

Légende:
1 - Soupape d'arrêt
2 - Soupape réductrice
3 - Soupape de non-retour
4 - Robinet mélangeur d'écoulement - au-dessus d'évier
4a - Robinet mélangeur d'écoulement - au-dessous d'évier

H - Eau froide
T - Eau chaude

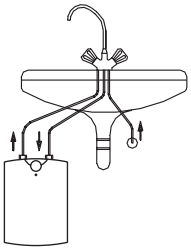

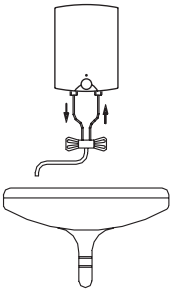

Avant le branchement électrique il est obligatoire de remplir de l'eau dans la cuve du chauffe-eau. Pendant le premier remplissage vous ouvrez le levier d'eau chaude sur le robinet mélangeur. La cuve est remplie quand l'eau s'écoule par le bec du robinet mélangeur. Si au branchement la cuve du chauffe-eau n'est pas remplie d'eau, le thermofusible deviendra endommagée à la première mise en service et le chauffe-eau ne se mettra pas en service.

BRANCHEMENT AU RÉSEAU ÉLECTRIQUE

Le branchement du chauffe-eau au réseau électrique doit être conforme avec les normes sur les installations électriques. Vous branchez le chauffe-eau au réseau électrique par le câble d'alimentation avec la fiche. Si vous devez remplacer le câble d'alimentation avec un nouveau câble plus long, vous pouvez enlever le câble original; ensuite vous fixez le nouveau câble dans la gaine à câble et vissez les fils du câble sur la borne de raccordement. Pour le faire, vous devez enlever l'enveloppe plastique du chauffe-eau.
Enlevez d'abord la plaquette insérée à la partie frontale de l'enveloppe plastique. Vous relâchez la plaquette à l'aide du tournevis que vous mettez avec précaution dans la fente entre la plaquette amovible et l'enveloppe plastique, d'abord à côté du bouton de thermostat et ensuite à côté en face du bouton. Quand la plaquette est relâchée de deux côtés, vous la pouvez ôter avec la main. Puis enlevez le bouton de thermostat et dévissez les vis sous le bouton. En dernier lieu dévissez tous les quatre vis pour la fixation de l'enveloppe plastique et ôtez l'enveloppe.

Légende:
1 - Thermostat
2 - Thermofusible
3 - Resistance
4 - Lampe de contrôle
5 - Borne de raccordement

L - Fil de phase
N - Conducteur neutre
⏚ - Conducteur de protection

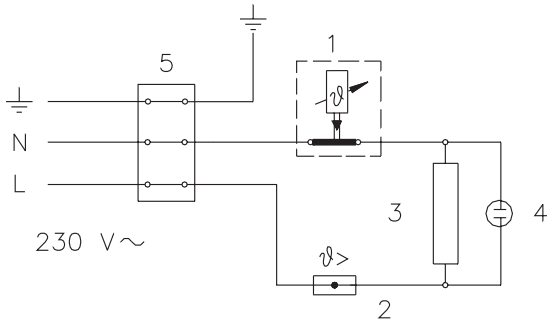

Shéma du circuit électrique

AVERTISSEMENT: Avant toute intervention à l'intérieur de l'appareil, il faut obligatoirement débrancher l'appareil du réseau électrique.

UTILISATION ET ENTRETIEN

Après le branchement à la conduite d'eau et au réseau électrique, le chauffe-eau est prêt pour la mise en service.
En tournant le bouton de thermostat se trouvant sur la partie frontale du couvercle de protection vous choisissez la température de l'eau jusqu'à 75 °C . Nous conseillons de placer le bouton sur la position "E". C'est un réglage le plus économe: il donnera une température d'eau d'environ 55°C, mais le détartage et les pertes de chaleurs seront inférieurs à ceux des réglages plus hauts de température.
Le fonctionnement de la résistance électrique est montré par la lampe temoin qui est allumée jusqu'à ce que la température dans la cuve atteigne la valeur préréglée ou jusqu'à la mise en arrêt de l'appareil. En échauffant, le volume de l'eau dans la cuve augmente ce qui provoque le dégouttement de l'eau par le bec du robinet mélangeur. Vous ne pouvez pas arrêter le dégouttement par le reserrage de levier, car par cela vous pouvez mettre le robinet mélangeur en panne.
Si vous envisagez de ne pas utiliser le chauffe-eau pour une longue durée, protégez son contenu contre le givrage de façon que l'appareil reste sous tension avec le bouton de thermostat sur la position "*". A ce réglage le chauffe-eau maintiendra la température d'eau d'environ 9 °C. Si vous débranchez le chauffe-eau du réseau électrique, vous devez vider l'eau de la cuve dans le cas du risque de givrage.
Nettoyez la surface extérieure du chauffe-eau à l'eau avec un peu de détergent. N'utilisez pas des dilutions et des produits nettoyants agressifs.
Un entretien régulier garantit le bon fonctionnement et la longévité du chauffe-eau. Le premier contrôle est à effectuer par le service après-vente habilité deux ans après le branchement. Au contrôle il faut veiller au détartage de la cuve: le tartre dépend de la quantité, qualité et température de l'eau utilisée. Après le contrôle du chauffe-eau, le service après-vente habilité pourra fixer la date du prochain contrôle d'après la situation constatée sur place.

Nous vous prions de ne pas procéder au dépannage du chauffe-eau par vous-mêmes et de vous adresser au service après-vente habilité le plus proche.

NL

Geachte koper, wij danken u voor de aankoop van ons product.

WIJ VERZOEKEN U VOOR DE MONTAGE EN DE INGEBRUIKNAME VAN DE BOILER DE GEBRUIKSAANWIJZING ZORGVULDIG DOOR TE LEZEN.

De boiler is overeenkomstig de geldende normen gemaakt en officieel getest. Hierover is een veiligheidscertificaat en een certificaat van electromagnetische compatibiliteit afgegeven. Zijn technische basiseigenschappen zijn vermeld op het typeplaatje, dat tussen de beide aansluitbuizen is geplakt. De boiler mag uitsluitend door een vakman op de waterleiding en het elektriciteitsnet worden aangesloten. Ingrepen in de boiler voor reparatie en het verwijderen van kalkaanslag mogen alleen door de reparatiedienst worden verricht.

MONTAGE

U monteert de boiler volgens het schema en de tabellen met de afmetingen voor de montage in een vorstvrije ruimte, zo dicht mogelijk bij de plaats van afname. Naar behoefte kunt u kiezen tussen het type voor montage boven de wastafel (TEG 1020 O/A) en het type voor montage onder de wastafel (TEG 1020 U/A).

TECHNISCHE EIGENSCHAPPEN VAN HET APPARAAT

Type		TEG 1020 O/A	TEG 1020 U/A
Model		TEG 10 ON	TEG 10 UN
Volume	[l]	10	
Gewicht / vol met water	[kg]	4/14	
Aansluitvermogen	[W]	2000	
Nominale spanning	[V~]	230	
Tijd van verwarming tot 75°C 1)	[min]	22	
Hoeveelheid mengwater bij 40°C	[l]	17,2	16,4
Energieverbruik 2)	[kWh/24h]	0,50	0,52

1) De verwarmingstijd van het hele volume van de boiler met een elektrisch verwarmingselement bij een ingangstemperatuur van het koude leidingwater van 10°C.

2) Energieverbruik bij het op temperatuur houden van het water in de boiler op 65°C en bij een omgevingstemperatuur van 20°C, gemeten volgens DIN 44532.

	A	B	C	D	E
TEG 1020 O/A	500	398		350	265
TEG 1020 U/A	500		122	350	265

De aansluit- en montagematen van de boiler (mm)

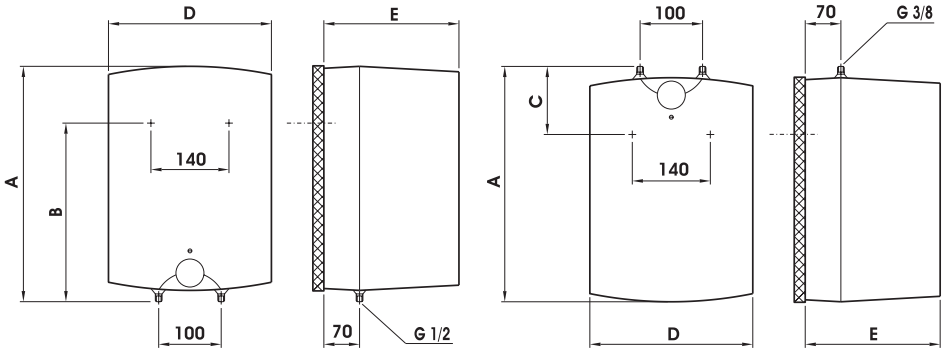

Uitvoering voor montage boven de wastafel

Uitvoering voor montage onder de wastafel

AANSLUITING OP DE WATERLEIDING

De boiler is gemaakt voor het open (drukloze) aansluitsysteem. Bij dit systeem kan er slechts op één plaats water worden getapt. De aansluiting moet overeenkomstig het schema van de waterleidingsaanluiting worden verricht.
Voor het systeem van de open aansluiting moeten we de juiste kraan kopen. Voor de uitvoering boven de wastafel hebben we een kraan nodig voor boven de wastafel, voor de uitvoering onder de wastafel hebben we een kraan nodig voor onder de wastafel. De watertoe-en afvoer zijn op de buizen van de boiler in kleur aangeduid. De toevoer van het koude water is blauw, de warmwatertoevoer rood.
Op de aanvoerbuis voor de mengkraan moet een veiligheidsventiel voor terugstromen worden ingebouwd, dat voorkomt dat er water uit de boiler loopt als er geen water meer in de waterleiding is. Als de druk in de waterleiding hoger is dan 5 bar, moet u voor de mengkraan een reduceerventiel inbouwen.
Let bij de keuze van de open mengkraan vooral op de gegevens van de fabrikant over drukvermindering vanwege weerstanden, die optreden bij het doorstromen van het water door de mengkraan. Als de kraan volledig is opengedraaid, mag deze niet meer bedragen dan 0,2 bar. Op de uitstroombuis van de mengkraan mag u ook geen enkel apparaat dat door water wordt aangedreven of een waterspuit, die een drukverhoging in de boiler zou kunnen veroorzaken, aansluiten. Als u zich niet aan deze aanwijzingen houdt, kan tijdens het gebruik schade aan de boiler worden veroorzaakt.

NL

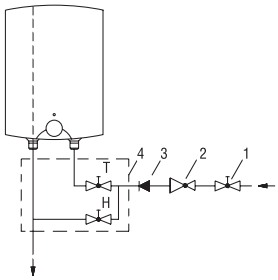

Uitvoering voor montage boven de wastafel

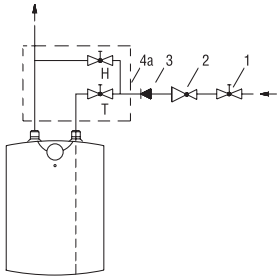

Uitvoering voor montage onder de wastafel

Legende:
1 - Afsluitventiel
2 - Reduceerventiel
3 - Veiligheidsventiel voor het terugstromen
4 - Open mengkraan - montage boven de wastafel
4a - Open mengkraan - montage onder de wastafel

H - Koud water
T - Warm water

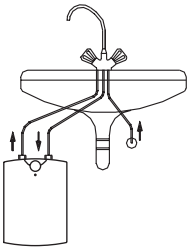

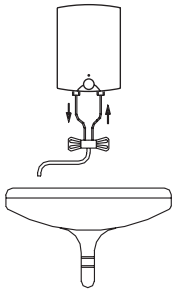

Alvorens de boiler op het elektriciteitsnet aan te sluiten, moet u de boiler met water vullen. Open de hendel voor warm water aan de mengkraan, als u hem voor het eerst gaat vullen. De boiler is vol, als het water door het uitloopventiel van de mengkraan loopt. Als u de boiler bij het aansluiten niet met water vult, zal de warmtezekering beschadigen als u de boiler voor de eerste maal inschakelt en zal de boiler niet werken.

AANSLUITING OP HET ELEKTRICITEITSNET

De aansluiting van de boiler op het elektriciteitsnet moet overeenkomstig de normen voor elektrische leidingen plaatsvinden. U sluit de boiler aan op het elektriciteitsnet via de aansluitkabel met de stekker. Als u de ingebouwde kabel door een nieuwe wilt vervangen, kunt u de ingebouwde kabel verwijderen, de nieuwe in de kabelingang bevestigen en de draad van de kabel in de aansluitklem schroeven. Om dit te kunnen doen, moet u eerst de kunststof omhulling van de boiler verwijderen.
Hiervoor moet u eerst het plaatje verwijderen, dat in de voorkant van de kunststof omhulling is geplaatst. U kunt het plaatje losmaken door in de spleet tussen het inzetplaatje en de kunststof omhulling eerst bij de thermostaatknop en dan aan de kant tegenover de knop voorzichtig een schroevedraaier te steken. Als het plaatje aan beide kanten los komt, kunt u het met de hand verwijderen. Verwijder dan de thermostaatknop en draai de bevestigingsschroef onder de knop los. Draai tenslotte nog de vier schroeven voor de bevestiging van de kunststof omhulling los en verwijder de omhulling.

Legende:
1 - Thermostaat
2 - Warmtezekering
3 - Verwarmingselement
4 - Controlelampje
5 - Aansluitklem

L - Faseleider
N - Nulleider
⏚ - Beveiligingsleider

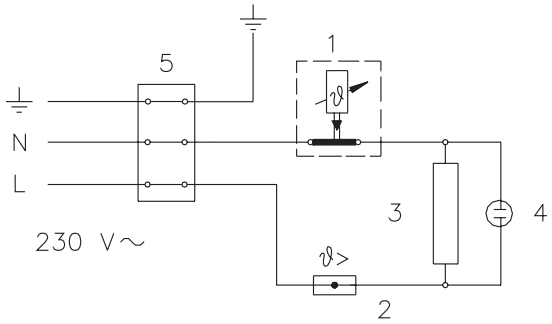

Schakelschema

WAARSCHUWING: Verbreek voor elke ingreep in de binnenkant van de boiler de verbinding met het elektriciteitsnet!

GEBRUIK EN ONDERHOUD

Na de aansluiting op de waterleiding en het elektriciteitsnet is de boiler klaar voor gebruik. Door de thermostaatknop aan de voorkant van de beschermingskap te draaien stelt u de gewenste watertemperatuur in tot 75°C. Aanbevolen wordt de knop in te stellen op stand "E". Dit is de zuinigste instelling, de watertemperatuur is dan ongeveer 55°C, de afscheiding van kalkaanslag en het warmteverlies zullen geringer zijn dan bij instellingen op een hogere temperatuur.
Een controlelampje toont de werking van het elektrische verwarmingselement. Dit lampje brandt tot het water op de gekozen temperatuur gekomen is of tot de verwarming wordt uitgeschakeld. In de boiler neemt door het verwarmen het volume van het water toe. Dit veroorzaakt druppen uit de buis van de mengkraan. Door de hendel van de mengkraan stevig vast te draaien kunt u het druppen niet voorkomen, maar kan de kraan kapot gaan.
Als u de boiler langere tijd niet gebruikt, bescherm dan de inhoud tegen bevriezen door de elektriciteit niet uit te schakelen, maar de thermostaatknop op de strand "*" in te stellen. Bij deze instelling zal de boiler de watertemperatuur op ongeveer 9°C houden.
Als u de verbinding tussen de boiler en het elektriciteitsnet verbreekt, moet u in geval van bevriezingsgevaar het water eruit laten lopen.
Reinig de buitenkant van de boiler met een zacht reinigingsmiddel. Gebruik geen oplosmiddelen en groeve schuurmiddelen.
Laat de boiler regelmatig door de servicedienst controleren. Zo bent u verzekerd van een foutloze werking en lange levensduur van het apparaat. De servicedienst moet de eerste controle ongeveer twee jaar na de aansluiting verrichten.
Bij de controle wordt indien nodig de kalkaanslag verwijderd, die zich afhankelijk van de kwaliteit, hoeveelheid en temperatuur van het gebruikte water aan de binnenkant van de boiler afzet. De servicedienst zal u na de controle van de boiler afhankelijk van de vastgestelde toestand ook een datum voor de volgende controle aanraden.

Wij verzoeken u, bij eventuele storingen van de boiler deze niet zelf te verhelpen, maar de dichtsbijzijnde reparatiedienst te bellen.

Ovitek TEG - 382 012 668 - 26052004.qxd 27.5.2004 8:14 Page 4

Gorenje Tiki, d.o.o.
SI-1521 Ljubljana
Magistrova 1
Slovenija
Telefon: +386 1 500 56 00
Fax: +386 1 500 57 02
http://www.gorenjetiki.si

05/04

382-012-668