TATRAMAT - ohrievace vody, s.r.o.

Tatramat

EO 15 P

SK	**Uzavretý (tlakový) malý zásobník na teplú vodu** **Obsluha a inštalácia**	**2**
CZ	**Malý uzavřený (tlakový) zásobník teplé vody** **Obsluha a instalace**	**18**
EN	**Small sealed unvented (unpressurised) water heater** **Operation and installation**	**34**
RU	**Малогабаритный накопительный водонагреватель закрытого типа (напорный)** **Эксплуатация и монтаж**	**50**
UA	**Малий закритий (герметичний) водонагрівач** **Обслуговування та установка**	**66**

OBSLUHA 3
1 VŠEOBECNÉ POKYNY 3
1.1 Informácie o dokumente 3
1.2 Vysvetlenie znakov 3
2 BEZPEČNOSŤ 4
2.1 Určené použitie 4
2.2 Bezpečnostné pokyny 4
2.3 Značka CE 4
2.4 Kontrolné značky 4
3 POPIS ZARIADENIA 5
4 OBSLUHA 5
4.1 Otočný regulátor teploty 5
4.2 Protimrazová ochrana 5
4.3 Poloha pre úsporu energie 5
4.4 Doba ohrievania / výtokové množstvo 5
5 ČISTENIE, OŠETROVANIE A ÚDRŽBA 6
6 ČO ROBIŤ, KEĎ... 6
6.1 ... sa na zariadení vyskytnú poruchy 6
INŠTALÁCIA 7
7 BEZPEČNOSŤ 7
7.1 Všeobecné bezpečnostné pokyny 7
7.2 Predpisy, normy a ustanovenia 7
8 POPIS ZARIADENIA 7
8.1 Rozsah dodávky 8
9 INŠTALÁCIA 8
9.1 Inštalačné pokyny 8
9.2 Miesto montáže 8
9.3 Montáž 9
10 UVEDENIE DO PREVÁDZKY 10
11 VYRADENIE Z PREVÁDZKY 11
12 OPÄTOVNÉ UVEDENIE DO PREVÁDZKY 11
13 ODOVZDANIE ZARIADENIA 11
14 ODSTRAŇOVANIE PORÚCH 11
15 ÚDRŽBA 12
15.1 Vyprázdnenie zariadenia 12
15.2 Otvorenie zariadenia 12
15.3 Demontáž tepelnej izolácie 13
15.4 Demontáž vykurovacej príruby a ochrannej anódy 13
15.5 Montáž ochrannej anódy 13
15.6 Odvápnenie 13
15.7 Kontrola ochrannej anódy 13
15.8 Výmena sieťového pripojovacieho kábla 13
16 TECHNICKÉ ÚDAJE 14
16.1 Rozmery a prípojky 14
16.2 Elektrická schéma zapojenia 14
16.3 Tabuľka s údajmi 15
16.4 Extrémne prevádzkové podmienky a poruchové podmienky 15
17 ZÁKAZNÍCKA SLUŽBA A ZÁRUKA 16
18 ZÁRUČNÝ LIST 17

1 VŠEOBECNÉ POKYNY

1.1 Informácie o dokumente

Kapitola Obsluha je zameraná na užívateľa zariadenia a odborného remeselníka.

Kapitola Inštalácia je zameraná na odborného remeselníka.

Prečítajte si, prosím!

Pre použitím si dôkladne prečítajte tento návod a uschovajte ho. V prípade postúpenia zariadenia návod odovzdajte nasledujúcemu používateľovi.

1.2 Vysvetlenie znakov

Symboly v tejto dokumentácii
V tejto dokumentácii sa stretnete so symbolmi a zvýrazneniami. Majú nasledujúci význam:

Nebezpečenstvo poranenia!

Ohrozenie života elektrickým prúdom!

Nebezpečenstvo spôsobené obarením alebo popálením!

Možné škody!

Upozornenie na poškodenia zariadenia, poškodenie životného prostredia alebo hospodárske škody.

Prečítajte si, prosím!

Texty vedľa takéhoto znaku sú obzvlášť dôležité.

» Tieto časti a symbol „»“ vám ukazujú, že musíte niečo urobiť. Potrebné postupy sú popísané krok za krokom.

Symboly na zariadení

Likvidácia!

Zariadenia s týmto označením nepatria do miešaného odpadu a zberajú a likvidujú sa oddelene.

Rozmerové jednotky
Ak nie je uvedené inak, všetky rozmery sú v milimetroch.

2 BEZPEČNOSŤ

2.1 Určené použitie

Toto zariadenie je určené na ohrev pitnej vody. Možno ho pripojiť dvoma rozličnými spôsobmi:

» ako uzavretý (tlakový) zásobník teplej vody, na zásobovanie jedného alebo viacerých odberových miest,

» ako otvorený (beztlakový) zásobník teplej vody, na zásobovanie jedného odberového miesta.

Zariadenie je určené na používanie v domácom prostredí. Bezpečne ho môžu používať aj osoby, ktoré neboli o používaní poučené. Zariadenie sa môže používať aj v inom ako domácom prostredí, napr. v malých prevádzkach, ak sa používa rovnakým spôsobom.

Iné použitie alebo použitie nad určený rámec sa pokladá za použitie v rozpore s určením. K určenému použitiu patrí aj dodržiavanie tohto návodu. V prípade zmien alebo prestavieb zariadenia zaniká akákoľvek záruka!

2.2 Bezpečnostné pokyny

Nebezpečenstvo spôsobené obarením!

Armatúry sa môžu ohriať na viac ako 43 °C.

VÝSTRAHA Poranenie

Deti od 8 rokov ako aj osoby so zníženými fyzickými, senzorickými či mentálnymi schopnosťami, alebo osoby s nedostatočnými skúsenosťami a vedomosťami môžu zariadenie používať pod dozorom, prípadne ak boli o bezpečnom používaní zariadenia poučené a porozumeli z toho vyplývajúcim nebezpečenstvám. Deti sa so zariadením nesmú hrať. Čistenie a používateľskú údržbu nesmú vykonávať deti bez dozoru.

Možné škody spôsobné vodou!

– Tlaková prípojka:

Pri zatvorení odpadovej rúrky poistného ventilu môže expanzná voda spôsobiť škody! Preto sa odpadová rúrka nesmie zatvárať.

– Beztlaková prípojka:

Výtok armatúry má funkciu vetrania. Nevystavuje zariadenie žiadnemu tlaku. Nikdy neuzatvárajte výtok armatúr a nepoužívajte žiadny perlátor alebo hadicu s prúdovým regulátorom. Zavápnenie môže uzatvoriť výtok, a tak vystaviť zariadenie tlaku. Nádrž sa takto môže stať netesnou a spôsobiť škody zapríčinené vodou.

2.3 Značka CE

Značka CE potvrdzuje, že zariadenie spĺňa všetky základné požiadavky:

- smernice o elektromagnetickej kompatibilite,
- smernice o nízkom napätí.

2.4 Kontrolné značky

Pozri typový štítok na zariadení.

3 POPIS ZARIADENIA

Zariadenie nepretržite udržiava objem vody s predvolenou teplotou.

Výtokovú teplotu teplej vody je možné plynule nastaviť pomocou otočného regulátora teploty. Ohrievací výkon sa automaticky zapne, hneď ako teplota v zariadení klesne pod nastavenú hodnotu.

– Tlaková prípojka:

Zariadenie sa nachádza pod tlakom vodovodného vedenia. Objem vody sa pri ohreve zásobníka zväčšuje. Pri tomto expanzná voda odkvapkáva cez poistný ventil. Tento jav je potrebný a bežný.

– Beztlaková prípojka:

Objem vody sa pri ohreve zásobníka zväčšuje. Expanzná voda pritom odkvapkáva cez výtok armatúry. Tento jav je potrebný a bežný.

4 OBSLUHA

4.1 Otočný regulátor teploty

Na otočnom regulátore teploty môžete plynule nastaviť požadovanú teplotu.

Signálna žiarovka pre indikátor prevádzkového stavu počas zohrievania vody svieti.

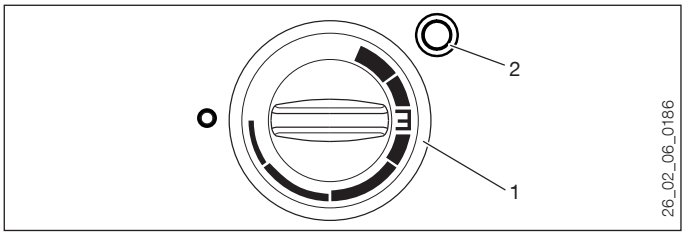

1 Otočný regulátor teploty
ľavý doraz: „Protimrazová ochrana“
„E“: cca 60 °C
pravý doraz: cca 80 °C
2 Signálna žiarovka

4.2 Protimrazová ochrana

Zásobník má protimrazový ochranný stupeň „ľavý doraz“ (chladno). Zásobník je v tejto polohe chránený pred mrazom. Armatúra a vodovodné vedenie chránené nie je.

4.3 Poloha pre úsporu energie

Zariadenie má polohu pre úsporu energie „E“. Pri tomto nastavení je v zariadení možné očakávať nízku úroveň tvorby vodného kameňa.

4.4 Doba ohrievania / výtokové množstvo

Pozri kapitolu Technické údaje / Tabuľka s údajmi.

5 ČISTENIE, OŠETROVANIE A ÚDRŽBA

» Nepoužívajte čistiace prostriedky s obsahom abrazívnych látok alebo rozpúšťadiel! Na ošetrovanie a čistenie zariadenia vám postačí vlhká handra.

» Pravidelne kontrolujte armatúru. Vápnik na výstupe armatúry môžete odstrániť pomocou bežných odvápňovacích prostriedkov.

» Nechajte odbornému remeselníkovi skontrolovať ochrannú anódu prvýkrát po roku. Odborný remeselník sa následne rozhodne, v akých intervaloch sa musí vykonávať opätovná kontrola.

» Nechajte odbornému remeselníkovi pravidelne skontrolovať elektrickú bezpečnosť na zariadení.

– Tlaková prípojka:

» Nechajte pravidelne skontrolovať poistný ventil odbornému remeselníkovi.

6 ČO ROBIŤ, KEĎ...

6.1 ... sa na zariadení vyskytnú poruchy

Porucha	Príčina	Odstránenie
Prístroj nedodáva žiadnu teplú vodu.	Otočný regulátor teploty je nastavený na „Vyp“.	Zapnite zariadenie otočením otočného regulátora teploty.
	Nie je pripojené napätie.	Skontrolujte poistky domovej inštalácie.
Vodu je možné odoberať len so zníženým odberovým množstvom.	Prúdový regulátor v armatúre je zavápnený.	Odvápnite, prípadne vymeňte prúdový regulátor.
Silné varné zvuky v zariadení.	Zariadenie je zavápnené.	Zariadenie nechajte odvápniť odborníkom, obráťte sa na zákaznícku službu.
– Tlaková prípojka: Po ukončení z poistného ventilu kvapká voda.	Poistný ventil je zavápnený alebo znečistený.	Vypnite zariadenie a zbavte ho tlaku tak, že zariadenie uvediete do beznapäťového stavu a uzatvoríte prívod vody. Poistný ventil nechajte skontrolovať odborníkovi, obráťte sa na zákaznícku službu.

Ak je pre jestvujúci problém potrebné privolanie odborníka, kvôli lepšej a rýchlejšej pomoci mu oznámte nasledujúce údaje z typového štítka zariadenia:

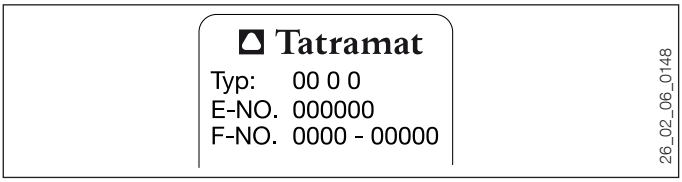

7 BEZPEČNOSŤ

Inštaláciu, uvedenie do prevádzky, ako aj údržbu a opravu zariadenia smie vykonávať iba odborný remeselník.

7.1 Všeobecné bezpečnostné pokyny

Bezchybnú funkciu a prevádzkovú bezpečnosť zaručujeme len vtedy, ak sa používa originálne príslušenstvo a originálne náhradné diely, ktoré sú pre zariadenie určené.

7.2 Predpisy, normy a ustanovenia

Dbajte na všetky vnútroštátne a regionálne predpisy a ustanovenia.

7.2.1 Dôležité pokyny

– Tlaková prípojka:
- Nesmie sa prekročiť prevádzkový tlak 0,6 MPa.
- Vypúšťacie vedenie poistného ventilu sa musí pokladať so spádom a musí byť otvorené do atmosféry.
- Vyžaduje sa pravidelná údržba poistného ventilu a pohýbanie poistným ventilom.

– Beztlaková prípojka:
- Nesmie sa prekročiť prevádzkový tlak 0 MPa.
- Nesmie sa zabudovať poistný ventil.

8 POPIS ZARIADENIA

Zariadenie je určené na ohrev studenej vody na montáž pod umývadlo.

Oceľová vnútorná nádrž je opatrená špeciálnym smaltom a vybavená ochrannou anódou. Ochranná anóda slúži na ochranu vnútornej nádoby pred koróziou.

– Tlaková prípojka:
Zariadenie je určené na zásobovanie jedného alebo viacerých odberových miest. Smie sa prevádzkovať iba s tlakovými armatúrami. Dodatočne sa musí nainštalovať typovo preskúšaný membránový poistný ventil so spätným ventilom.

– Beztlaková prípojka:
Zariadenie je určené na zásobovanie jedného odberového miesta. Smie sa prevádzkovať iba s otvorenou (beztlakovou) armatúrou.

8.1 Rozsah dodávky

So zariadením sa dodáva:

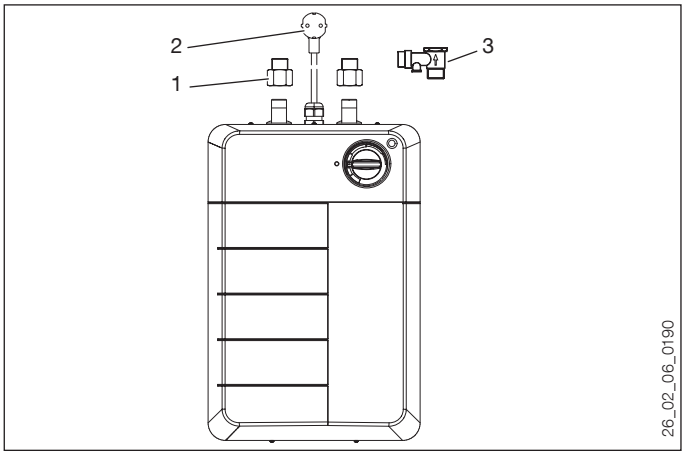

1 Redukčná spojka G 1/2 - G 3/8 A
2 Sieťový pripojovací kábel so zástrčkou
3 Membránový poistný ventil so spätným ventilom pre tlakovú prípojku
4 Upevňovací materiál: 2 skrutkové háky a 2 príchytky

9 INŠTALÁCIA

9.1 Inštalačné pokyny

Nebezpečenstvo poškodenia!

Vykonajte všetky práce na pripojení vody a inštalačné práce podľa predpisov.

Nebezpečenstvo poškodenia!

Ak sa zamenia vodovodné prípojky, zásobník vody sa stane nefunkčným.

– Tlaková prípojka:

» Keď je pokojový tlak vyšší ako 0,48 MPa, pred membránový poistný ventil namontujte do vodovodného vedenia redukčný ventil.

9.2 Miesto montáže

Zariadenie je určené výhradne na trvalú montáž na stenu. Dbajte na to, aby bola k dispozícii stena s dostatočnou nosnosťou.

Zariadenie vždy montujte zvislo, tak aby vodovodné prípojky smerovali nahor, v nezamŕzajúcej miestnosti a v blízkosti odberového miesta.

– Tlaková prípojka:

V spojení s membránovým poistným ventilom sa smú montovať iba tlakové armatúry.

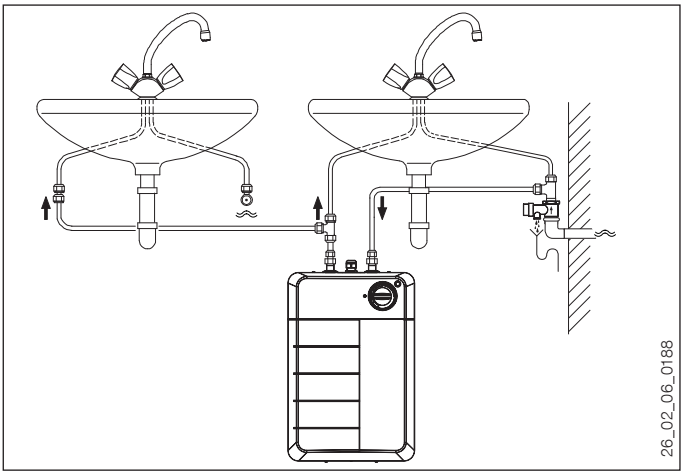

– Beztlaková prípojka:
Smie sa montovať iba beztlaková armatúra.

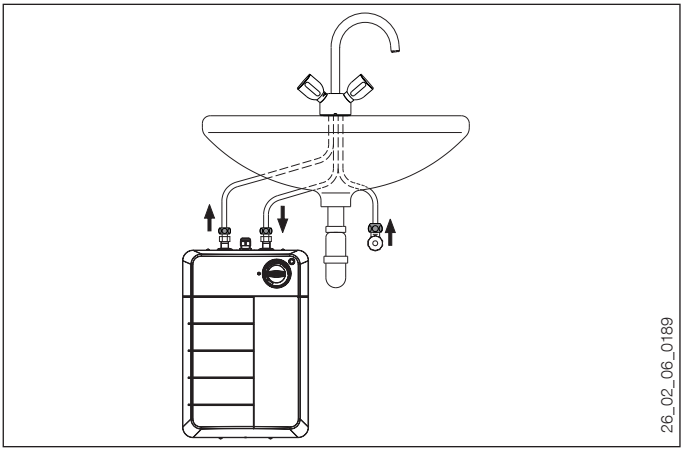

9.3 Montáž

9.3.1 Montážne pokyny

Farebné označenia prípojných rúr armatúr a zásobníka sa musia vzájomne priradiť.

– Tlaková prípojka:
- Spojenia k druhej armatúre sa musia položiť zo strany zákazníka, napr. s použitím 10 mm medenej rúrky.
- Pokyn k plastovým rúrovým systémom:

Nebezpečenstvo poškodenia!

Pri použití plastových rúrových systémov dbajte na najextrémnejšie prevádzkové podmienky a poruchové podmienky, ktoré sa môžu vyskytnúť na zariadení, pozri kapitolu Technické údaje / Poruchové podmienky.

9.3.2 Montáž membránového poistného ventilu

– Tlaková prípojka:

» Namontujte membránový poistný ventil do prívodu studenej vody, pozri kapitolu Inštalácia / Miesto inštalácie.

» Zohľadnite pokyny v návode na inštaláciu membránového poistného ventilu.

9.3.3 Montáž skrutkových hákov

» Preneste rozmery vývrtov podľa rozmerových výkresov, pozri kapitolu Technické údaje / Rozmery a prípojky.

» Vyvŕtajte dve diery a vložte do nich dve príchytky.

» Zaskrutkujte oba skrutkové háky.

9.3.4 Montáž zariadenia

» Zariadenie zaveste na skrutkové háky.

» Na zariadenie pevne naskrutkujte vodovodné prípojky.

9.3.5 Nastavte prietokové množstvo

Nastavením prietokových množstiev sa dodržia hraničné hodnoty hluku zariadenia a armatúr. Okrem toho malým miešacím efektom vzniká priaznivé využitie zásoby teplej vody.

– Tlaková prípojka:

» Nastavte na prívode studenej vody zariadenia maximálne prietokové množstvo 12 l/min.

– Beztlaková prípojka:

» Nastavte na armatúre maximálne prietokové množstvo 12 l/min (pozri popis armatúry).

9.3.6 Vytvorenie elektrického pripojenia

Ohrozenie života elektrickým prúdom!

Vykonávajte všetky práce na elektrickom pripojení a elektrické inštalačné práce podľa predpisov.

Ohrozenie života elektrickým prúdom!

» **Inštalácia pomocou pevného elektrického prívodu nie je dovolená.**

» **Je potrebná zásuvka s ochranným kontaktom. Táto musí byť po inštalácii prístroja voľne prístupná.**

» **Ak sa má prístroj pripojiť napevno na sieť so striedavým prúdom (prípojná zásuvka prístroja), musia sa dať od siete odpojiť všetky póly s minimálnou odpojovacou vzdialenosťou 3 mm.**

Nebezpečenstvo poškodenia!

Dbajte na typový štítok. Uvedené napätie sa musí zhodovať so sieťovým napätím.

Prípojka ochranného vodiča.

Dbajte na to, aby bol prístroj pripojený na ochranný vodič!

10 UVEDENIE DO PREVÁDZKY

Ohrozenie života elektrickým prúdom!

Prvé uvedenie do prevádzky smie vykonať len odborný remeselník pri zohľadnení bezpečnostných predpisov!

Nebezpečenstvo prevádzky za sucha!

V prípade zámeny poradia (najprv voda, potom prúd) zareaguje obmedzovač teploty. V tomto prípade treba obmedzovač zatlačením nulovacieho tlačidla znova uviesť do stavu pripravenosti na prevádzku, pozri kapitolu Odstraňovanie porúch / Aktivovanie nulovacieho tlačidla obmedzovača.

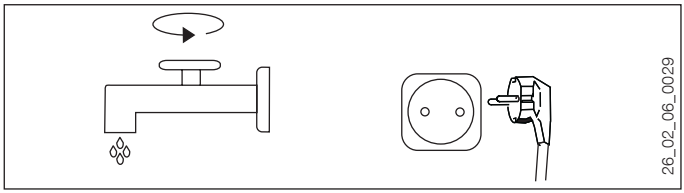

» Otvorte ventil teplej vody armatúry, alebo nastavte páku jednoručnej armatúry na „teplá“, až kým nebude vytekať voda bez obsahu bublín.

» **– Tlaková prípojka:** Skontrolujte membránový poistný ventil. Po odvzdušnení musí vytekať plný prúd vody.

» Zasuňte sieťovú zástrčku.

» Zvoľte teplotu.

11 VYRADENIE Z PREVÁDZKY

» Odpojte prístroj od siete vytiahnutím zástrčky.

» Vypustite prístroj, pozri kapitolu Údržba / Vypustenie prístroja.

12 OPÄTOVNÉ UVEDENIE DO PREVÁDZKY

Pozri kapitolu Prvé uvedenie do prevádzky.

13 ODOVZDANIE ZARIADENIA

» Používateľovi vysvetlite funkciu zariadenia a oboznámte ho s jeho používaním.

» Poučte ho o možných nebezpečenstvách, osobitne o nebezpečenstve obarenia.

» Odovzdajte tento návod.

14 ODSTRAŇOVANIE PORÚCH

Porucha	Príčina	Odstránenie
Zariadenie nedodáva žiadnu teplú vodu.	Nie je pripojené napätie.	Skontrolujte poistky domovej inštalácie.
	Zareagoval obmedzovač teploty (OOT).	Odstráňte príčinu chyby. Uveďte obmedzovač znova do stavu pripravenosti na prevádzku zatlačením nulovacieho tlačidla na obmedzovači.
Vodu je možné odoberať len so zníženým odberovým množstvom.	Prúdový regulátor v armatúre je zavápnený.	Odvápnite, prípadne vymeňte prúdový regulátor.
Silné varné zvuky v zariadení.	Zariadenie je zavápnené.	Odvápnite zariadenie.

Aktivovanie nulovacieho tlačidla

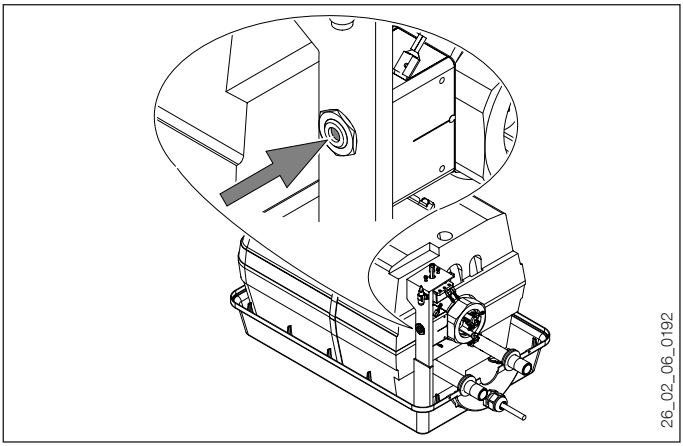

15 ÚDRŽBA

Ohrozenie života elektrickým prúdom!

Pri všetkých prácach odpojte všetky póly zariadenia od siete!

» Pri údržbových prácach demontujte zariadenie.

15.1 Vyprázdnenie zariadenia

Vypustite zariadenie cez prípojné hrdlo.

15.2 Otvorenie zariadenia

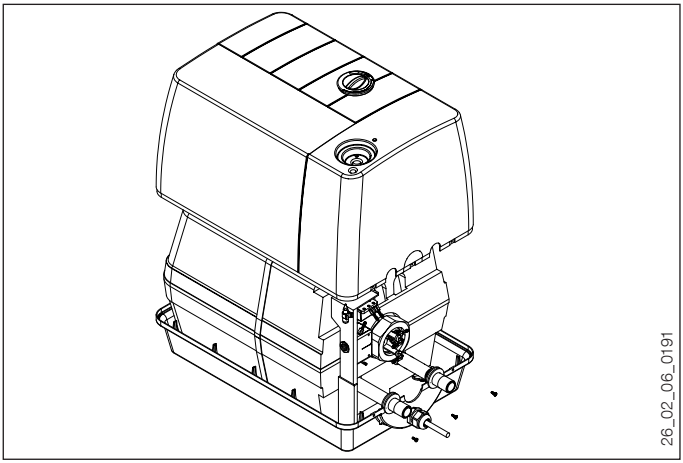

» Vyskrutkujte päť skrutiek z krytu zariadenia.

» Stiahnite otočný regulátor.

» Vyskrutkujte skrutku pod otočným regulátorom.

» Snímte kryt zariadenia.

15.3 Demontáž tepelnej izolácie

» Stiahnite zemniaci pásik z nádrže.

» Otvorte upínací pás.

» Odnímte vrchnú polovicu tepelnej izolácie.

15.4 Demontáž vykurovacej príruby a ochrannej anódy

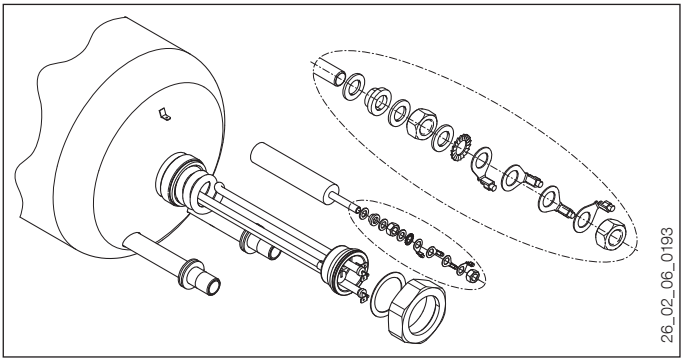

15.5 Montáž ochrannej anódy

» Na to, aby bola oceľová nádrž zásobníka uzemnená, musíte pri montáži ochrannej anódy dodržať poradie upevňovacích prvkov, pozri kapitolu Demontáž vykurovacej príruby a ochrannej anódy.

15.6 Odvápnenie

» Demontujte vykurovaciu prírubu.

» Nahrubo odstráňte vápnik z vykurovacieho telesa opatrným poklepaním a následne ponorte vykurovacie teleso do odvápňovacieho prostriedku. Neošetrujte povrch nádrže a ochrannú anódu odvápňovacími prostriedkami.

15.7 Kontrola ochrannej anódy

» Skontrolujte ochrannú anódu prvýkrát po roku. Na tento účel sa musí vymontovať vykurovacia príruba, pozri kapitolu Demontáž vykurovacej príruby a ochrannej anódy. Pri spotrebovaní sa ochranná anóda musí vymeniť.

» Rozhodnite následne, v akých časových intervaloch sa majú vykonávať ďalšie kontroly.

15.8 Výmena sieťového pripojovacieho kábla

» Sieťový pripojovací kábel smie vymieňať iba odborný remeselník za originálny náhradný diel (objednávacie číslo 288860).

16 TECHNICKÉ ÚDAJE

16.1 Rozmery a prípojky

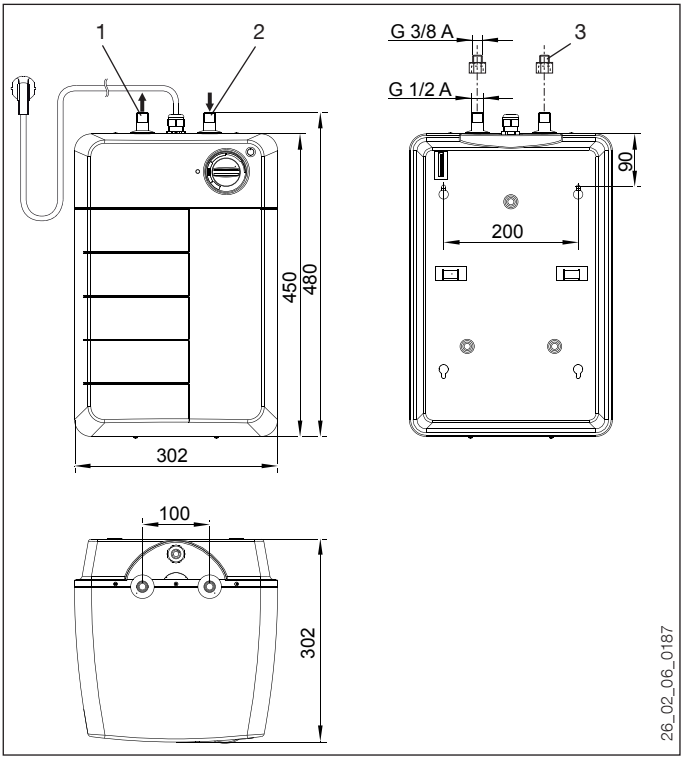

1 Prípojka teplej vody (červená)
2 Prípojka studenej vody (modrá)
3 Redukčná spojka G 1/2 - G 3/8 A

16.2 Elektrická schéma zapojenia

1/N/PE ~ 230 V

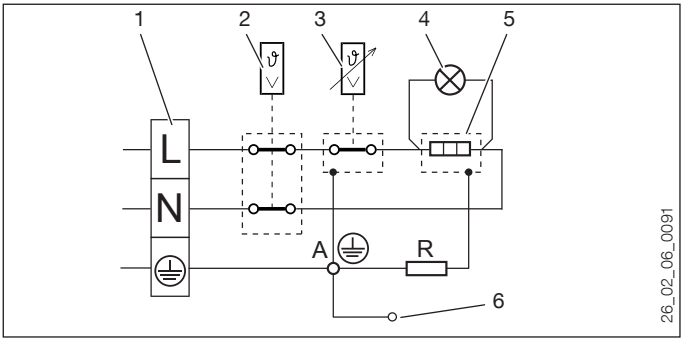

1 Pripojovacia svorka
2 Obmedzovač teploty
3 Termostat
4 Signálne svetlo pre indikátor prevádzkového stavu
5 Vykurovacie teleso
6 Nádrž
R Odpor 560 Ω
A Ochranná anóda

16.3 Tabuľka s údajmi

Model		**Uzavretý zásobník teplej vody**
Typ		EO 15 P
Objednávacie číslo		229730
Použitie		Pod umývadlo
Prevádzkové údaje		
Menovitý objem	l	15
max. prevádzkový tlak pri tlakovej prípojke beztlakovej prípojke	 MPa MPa	 0,6 0
Množstvo zmiešanej vody s teplotou 40 °C (10 °C / 80 °C)	l	25,6
Doba ohrevu (12 °C / 80 °C)	min	36
Menovitý výkon	kW	2,0
Elektrické pripojenie	V	1/N/PE ~ 230
Nastavenie teploty cca minimálne maximálne	 °C °C	 7 80
Rozmery a hmotnosti		
Výška	mm	480
Šírka	mm	302
Hĺbka	mm	302
Prípojka vody (vonkajší závit)		G 1/2 A - G 3/8 A
Dĺžka sieťového pripojovacieho kábla	mm	700
Hmotnosť, cca	kg	9,0
Hmotnosť s vodou, cca	kg	24,0

16.3.1 Atesty a osvedčenia špecifické pre krajinu

Kontrolné značky sú viditeľné na typovom štítku.

16.4 Extrémne prevádzkové podmienky a poruchové podmienky

V prípade poruchy môže teplota inštalácie krátkodobo vystúpiť na maximálne 95 °C.

17 ZÁKAZNÍCKA SLUŽBA A ZÁRUKA

Pri dodržaní pokynov uvedených v tejto príručke a pri odbornej montáži, používaní a údržbe zaručujeme, že si náš produkt počas celej záručnej lehoty zachová technickým podmienkam zodpovedajúce predpísané vlastnosti. Pokiaľ by sa však počas záručnej doby vyskytol nedostatok, ktorý nespôsobil používateľ alebo vyššia moc (napríklad prírodná katastrofa), produkt bezplatne opravíme. Pre výmenu alebo odstúpenie od zmluvy platia príslušné ustanovenia občianskeho zákonníka.

Výrobca nepreberá žiadnu zodpovednosť za škody vzniknuté neodbornou inštaláciou, pripojením, obsluhou a údržbou prístroja.

Platnosť záruky

Záručná doba pre produkt začína plynúť dňom predaja (prípadne dňom prvého uvedenia do prevádzky) koncovému používateľovi a trvá:

- 5 rokov pre smaltované nádrže
- 24 mesiacov pre iné diely a príslušenstvo

Záručná doba sa pri vyplývajúcich záručných opravách predlžuje o dobu potrebnú na ich realizáciu.

Podmienky pre zabezpečenie záruky

- Správne vyplnený záručný list, s údajmi o dni predaja, podpisom a pečiatkou predajne, prípadne údajom o dátume inštalácie, podpisom a pečiatkou odborného podniku o uvedení prístroja do prevádzky (vyplývajúce náklady idú na ťarchu zákazníka).
- Účet, dodací list alebo iný doklad o kúpe.

Výrobca nepreberá žiadnu záruku za problémy, ktoré vznikli vplyvom tvrdej vody a nízkej kvality vody.
Odstránenie vápenatých usadenín nie je súčasťou záruky.

Reklamačný proces

Ak by pri prevádzke prístroja došlo k poruche, spojte sa s jedným z uvedených centier zákazníckej služby a tomuto oznámte príznaky poruchy. Pritom uveďte aj typ prístroja, sériové číslo a dátum kúpy uvedený na záručnom liste.

V prípade poruchy prístroj nedemontujte.
Pre posúdenie nedostatku na prístroji je potrebné, aby mohol servisný technik na prístroji pracovať v tých istých podmienkach, v ktorých bol nainštalovaný a uvedený do prevádzky.

Servisný technik poruchu odstráni alebo vykoná ďalšie opatrenia na vybavenie vašej reklamácie. Servisný technik po vykonaní záručnej opravy zapíše do záručného listu dátum, podpíše a opečiatkuje ho.

Zánik záruky

- chýbajúci záručný list,
- v prípade nedostatku jednoznačne zapríčineného neodbornou montážou a pripojením prístroja,
- ak nebol prístroj používaný v súlade s pokynmi uvedenými v tomto návode,
- ak opravu vykonala firma, ktorá nedisponuje oprávnením na opravu našich produktov,
- ak boli na prístroji vykonané neodborné zmeny alebo zásahy do jeho konštrukcie,
- chýbajúci alebo poškodený typový štítok.

Za škody vzniknuté na prístroji vplyvom prirodzeného opotrebovania, zavápnenia, chemických alebo elektrochemických vplyvov nepreberáme žiadnu záruku.

Vyhradzujeme si právo na zmeny vyhotovenia prístroja, ktoré neovplyvňujú funkčné a úžitkové vlastnosti prístroja.

Likvidácia starých prístrojov
Prístroje označené vedľa uvedeným symbolom nepatria do komunálneho odpadu. Zbierajú sa a likvidujú oddelene. Likvidácia podlieha príslušným zákonom a predpisom.

18 ZÁRUČNÝ LIST

PREDAJ	ZÁRUČNÝ SERVIS
_____ Typ _____ Výrobné číslo Dátum predaja Pečiatka predajne a podpis	Výrobok bol v záručnej oprave: 1. v dobe od - do: _____ Pečiatka servisnej firmy a podpis: 2. v dobe od - do: _____ Pečiatka servisnej firmy a podpis: 3. v dobe od - do: _____ Pečiatka servisnej firmy a podpis:
MONTÁŽ	Zrušenie záruky z dôvodu:
Dátum uvedenia do prevádzky Pečiatka montážnej firmy a podpis	Dátum zrušenia záruky Pečiatka servisnej firmy a podpis

OBSLUHA 19
1 VŠEOBECNÉ POKYNY 19
1.1 Informace o dokumentu 19
1.2 Legenda k obrázkům 19
2 BEZPEČNOST 20
2.1 Používání k určenému účelu 20
2.2 Bezpečnostní pokyny 20
2.3 Označení CE 20
2.4 Kontrolní symbol 20
3 POPIS PŘÍSTROJE 21
4 OBSLUHA 21
4.1 Regulátor k nastavování teploty 21
4.2 Ochrana proti zamrznutí 21
4.3 Nastavení úspory energie 21
4.4 Doba ohřevu / odtokové množství 21
5 ČIŠTĚNÍ, PÉČE A ÚDRŽBA 22
6 CO DĚLAT, KDYŽ... 22
6.1 ... má přístroj poruchu 22
INSTALACE 23
7 BEZPEČNOST 23
7.1 Všeobecné bezpečnostní pokyny 23
7.2 Předpisy, normy a ustanovení 23
8 POPIS PŘÍSTROJE 23
8.1 Obsah dodávky 24
9 INSTALACE 24
9.1 Pokyny k instalaci 24
9.2 Místo montáže 24
9.3 Montáž 25
10 UVEDENÍ DO PROVOZU 26
11 VYPNUTÍ 27
12 OPĚTOVNÉ UVEDENÍ DO PROVOZU 27
13 PŘEDÁNÍ PŘÍSTROJE 27
14 ODSTRAŇOVÁNÍ PORUCH 27
15 ÚDRŽBA 28
15.1 Vyprázdnění přístroje 28
15.2 Otevření přístroje 28
15.3 Demontáž tepelné izolace 29
15.4 Demontáž topné příruby a ochranné anody 29
15.5 Montáž ochranné anody 29
15.6 Odstranění vodního kamene 29
15.7 Kontrola ochranné anody 29
15.8 Výměna síťového kabelu 29
16 TECHNICKÉ ÚDAJE 30
16.1 Rozměry a přípojky 30
16.2 Schéma zapojení 30
16.3 Tabulka údajů 31
16.4 Extrémní provozní podmínky a podmínky v případě poruchy 31
17 ZÁKAZNICKÝ SERVIS A ZÁRUKA 32
18 ZÁRUČNÍ LIST 33

1 VŠEOBECNÉ POKYNY

1.1 Informace o dokumentu

Kapitola Obsluha je určena uživatelům přístroje a instalačním technikům.

Kapitola Instalace je určena instalačním technikům.

Pozor, čtěte!

Dříve, než zahájíte provoz, si pozorně přečtěte tento návod a pečlivě jej uschovejte. V případě dalšího prodeje přístroje předejte návod dalšímu uživateli.

1.2 Legenda k obrázkům

Symboly použité v této dokumentaci
V této dokumentaci se budete setkávat se symboly a zvýrazněním textů. Ty mají následující význam:

Nebezpečí úrazu!

Ohrožení života elektrickým proudem!

Nebezpečí opaření nebo popálení!

Nebezpečí vzniku škody!

Upozornění na možné poškození přístroje, znečištění životního prostředí nebo ekonomické škody.

Pozor, čtěte!

Texty vedle tohoto symbolu jsou obzvláště důležité.

» Tato sdělení a symbol „»“ upozorňují na nutnost provedení určitých kroků. Potřebné úkony jsou popsány krok za krokem.

Symboly na přístroji

Likvidace!

Přístroje s tímto označením nepatří do běžného odpadu a je nezbytné je shromažďovat a likvidovat samostatně.

Měrné jednotky
Pokud není uvedeno jinak, jsou všechny míry uvedené v milimetrech.

2 BEZPEČNOST

2.1 Používání k určenému účelu

Tento přístroj je určen k ohřevu pitné vody. Lze ho zapojit dvěma různými způsoby:

» jako uzavřený (tlakový) zásobník teplé vody k napájení jednoho nebo několika odběrných míst.

» jako otevřený (beztlaký) zásobník teplé vody k napájení jednoho odběrného místa. V tomto případě je nutné použít speciální beztlakovou baterii (přibalený pojistný ventil se nepoužije).

Přístroj je určen k použití v domácnostech. Mohou jej tedy bezpečně obsluhovat neškolené osoby. Lze jej používat i mimo domácnosti, např. v drobném průmyslu, pokud způsob použití v takových oblastech odpovídá určení přístroje.

Jiné nebo daný rozsah přesahující použití je považováno za použití v rozporu s určením. K použití v souladu s účelem patří také dodržování tohoto návodu. V případě provedení změn nebo přestaveb tohoto přístroje zaniká jakákoliv záruka!

2.2 Bezpečnostní pokyny

Nebezpečí opaření!

Armatury se mohou zahřát na teploty vyšší než 43 °C.

VÝSTRAHA úraz

Přístroj smí používat děti od 8 let a osoby se sníženými fyzickými, senzorickými nebo mentálními schopnostmi nebo s nedostatečnými zkušenostmi a znalostmi pouze pod dozorem, nebo poté, co byly poučeny o bezpečném použití přístroje jsou si vědomy nebezpečí, která z jeho použití plynou. Nenechávejte děti, aby si s přístrojem hrály. Čištění a údržbu, kterou má provádět uživatel, nesmí provádět samotné děti bez dozoru.

Nebezpečí poškození vodou!

– Tlakotěsné připojení:

Po uzavření odtokového potrubí pojistného ventilu může rozpínající se voda způsobit poškození. Z tohoto důvodu se nesmí odtokové potrubí uzavírat.

– Beztlaké připojení:

Speciální beztlaková baterie zajišťuje propojení na vnější atmosféru. Nevystavujte přístroj tlaku. Nikdy neuzavírejte odtok armatury a nepoužívejte perlátor ani hadici s regulací průtoku vody. Vodní kámen může ucpat odtok a vystavit tak přístroj tlaku. V nádobě tak mohou vzniknout netěsnosti a voda může způsobit škodu.

2.3 Označení CE

Označení CE dokládá, že přístroj splňuje všechny základní předpoklady:

- Směrnice o elektromagnetické kompatibilitě
- Směrnice o elektrických zařízeních nízkého napětí

2.4 Kontrolní symbol

Viz typový štítek na přístroji.

3 POPIS PŘÍSTROJE

Přístroj udržuje objem vody v nádrži na nastavené teplotě.

Výstupní teplotu vody lze plynule regulovat pomocí knoflíku pro nastavování teploty. Topení se automaticky zapíná v okamžiku, kdy teplota v přístroji klesne pod nastavenou hodnotu.

– Tlakové připojení:

Přístroj je vystaven tlaku z vodovodního potrubí. Během zahřívání zásobníku se objem vody zvětšuje. Rozpínající se voda přitom odkapává z pojistného ventilu. To je nezbytný a běžný jev.

– Beztlaké připojení:

Během zahřívání zásobníku se objem vody zvětšuje. Přitom nadbytečná voda odkapává z beztlakové armatury. To je nezbytný a běžný jev.

4 OBSLUHA

4.1 Regulátor k nastavování teploty

Knoflíkem k nastavování teploty lze plynule regulovat požadovanou teplotu.

Během ohřívání vody svítí kontrolka provozního stavu.

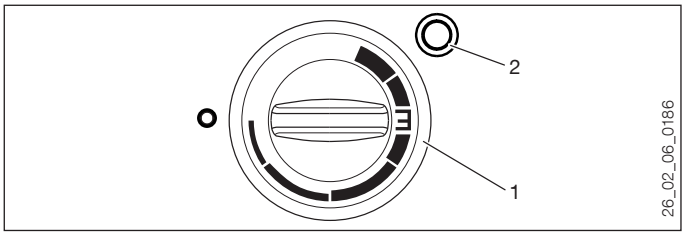

1 Knoflík pro nastavování teploty
Koncová poloha vlevo „Ochrana proti mrazu“
„E“ asi 60 °C
Koncová poloha vpravo asi 80 °C
2 Signální kontrolka

4.2 Ochrana proti zamrznutí

Zásobník má stupeň ochrany proti zamrznutí „Doraz vlevo“ (studená). V této poloze je zásobník chráněn před zamrznutím. Armatura a vodovodní potrubí nejsou chráněny.

4.3 Nastavení úspory energie

Přístroj lze nastavit na úsporu energie „E“. Při tomto nastavení je třeba počítat s nepatrnou tvorbou vodního kamene v přístroji.

4.4 Doba ohřevu / odtokové množství

Viz kapitola „Technické údaje / Tabulka údajů“.

5 ČIŠTĚNÍ, PÉČE A ÚDRŽBA

» Nepoužívejte abrazivní čisticí prostředky nebo prostředky s obsahem rozpouštědla! Pro ošetřování a údržbu přístroje stačí vlhká textilie.

» Kontrolujte pravidelně baterii. Vodní kámen na výtoku z armatury odstraníte běžnými prostředky k odstranění vodního kamene.

» Instalatér musí po jednom roce poprvé zkontrolovat ochrannou anodu. Na základě kontroly instalatér rozhodne, v jakých časových intervalech musí být kontrola provedena znovu.

» Pravidelně žádejte odborníka o kontrolu elektrické bezpečnosti přístroje.

– Tlakové připojení:

» Odborník musí pravidelně kontrolovat pojistný ventil.

6 CO DĚLAT, KDYŽ...

6.1 ... má přístroj poruchu

Závada	Příčina	Odstranění
Z přístroje neteče teplá voda.	Regulátor k nastavení teploty je nastaven na „Vypnuto“.	Přístroj zapněte otočením regulátoru k nastavení teploty.
	Bylo přerušeno napájení proudem.	Zkontrolujte pojistky vnitřní instalace.
Voda teče v menším množství.	Regulátor průtoku vody v armatuře je zanesen vodním kamenem.	Odstraňte vodní kámen respektive vyměňte regulátor průtoku vody.
Velmi hlučný ohřev přístroje.	Přístroj je zanesen vodním kamenem.	Požádejte odborníka o vyčištění přístroje, kontaktujte zákaznický servis.
– Tlakové připojení: Po dokončení odkapává voda z pojistného ventilu.	Pojistný ventil je zanesen vodním kamenem nebo je znečištěný.	Vypněte přístroj a uvolněte z něj tlak odpojením od napětí a uzavřením přívodu vody. Odborník musí zkontrolovat pojistný ventil, kontaktujte zákaznický servis.

Pokud bude nezbytné kontaktovat vzhledem ke vzniklému problému instalatéra, musíte mu z důvodu poskytnutí rychlejší a kvalitnější pomoci sdělit následující údaje z typového štítku přístroje:

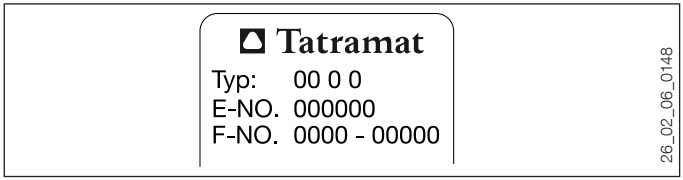

7 BEZPEČNOST

Instalaci, uvedení do provozu, údržbu a opravy přístroje smí provádět pouze odborný pracovník.

7.1 Všeobecné bezpečnostní pokyny

Řádnou funkci a spolehlivý provoz můžeme zaručit pouze v případě použití originálního příslušenství a originálních náhradních dílů, stanovených pro tento přístroj.

7.2 Předpisy, normy a ustanovení

Dbejte všech národních a místních předpisů a ustanovení.

7.2.1 Důležité pokyny

– Tlakotěsné připojení:
- Nesmí dojít k překročení provozního přetlaku 0,6 MPa.
- Odtokové potrubí pojistného ventilu musí být položeno se spádem a musí být otevřeno do atmosféry.
- Je nezbytná pravidelná údržba a manipulace s pojistným ventilem.

– Beztlaké připojení:
- Nesmí dojít k překročení provozního přetlaku 0 MPa.
- Nesmí se instalovat pojistný ventil.

8 POPIS PŘÍSTROJE

Přístroj je určen k montáži pod umyvadlo pro ohřev studené vody.

Ocelová vnitřní nádoba je opatřena speciálním emailem a je vybavena ochrannou anodou. Ochranná anoda zajišťuje ochranu vnitřní nádoby proti korozi.

– Tlakové připojení:
Přístroj je určen k napájení jednoho nebo více odběrných míst. Lze ho provozovat pouze s tlakovými armaturami. Navíc je třeba instalovat membránový pojistný ventil s omezovačem zpětného toku s ověřeným konstrukčním vzorem.

– Beztlaké připojení:
Přístroj je určen k napájení jednoho odběrného místa. Lze ho provozovat pouze s otevřenou (beztlakou) armaturou.

8.1 Obsah dodávky

Spolu s přístrojem dodáváme:

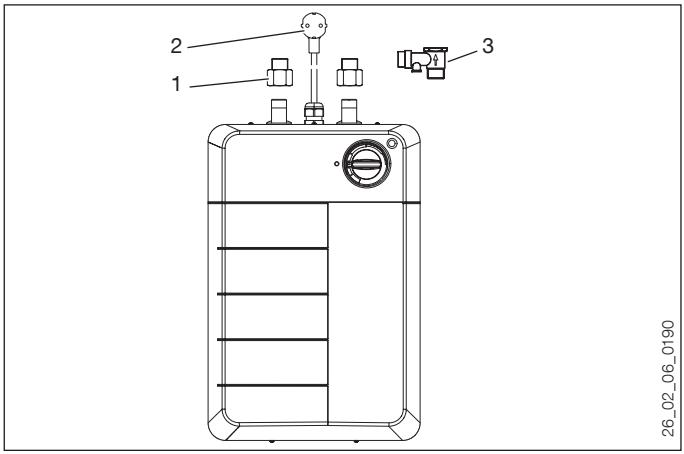

1 Redukční spojku G 1/2 - G 3/8 A
2 Přípojný síťový kabel se zástrčkou
3 Membránový pojistný ventil s omezovačem zpětného toku pro tlakové připojení
4 Upevňovací materiál: 2 šroubovací háčky a 2 hmoždinky

9 INSTALACE

9.1 Pokyny k instalaci

Nebezpečí poškození!

Veškeré vodoinstalační a instalační práce provádějte podle předpisů.

Nebezpečí poškození!

Dojde-li na přístroji k záměně vodovodních přípojek, způsobí to jeho nefunkčnost.

– Tlakotěsné připojení:

» Pokud je klidový tlak vyšší než 0,48 MPa, instalujte před membránový pojistný ventil do vodovodního potrubí redukční ventil.

9.2 Místo montáže

Přístroj je určen výhradně k pevné montáži na stěnu. Přesvědčte se, že má příslušná zeď dostatečnou nosnost.

Přístroj instalujte vždy kolmo tak, aby vodovodní přípojky směřovaly nahoru, v místnosti chráněné proti mrazu a do blízkosti odběrného místa.

– Tlakové připojení:

Ve spojení s membránovým pojistným ventilem smějí být instalovány pouze tlakové armatury.

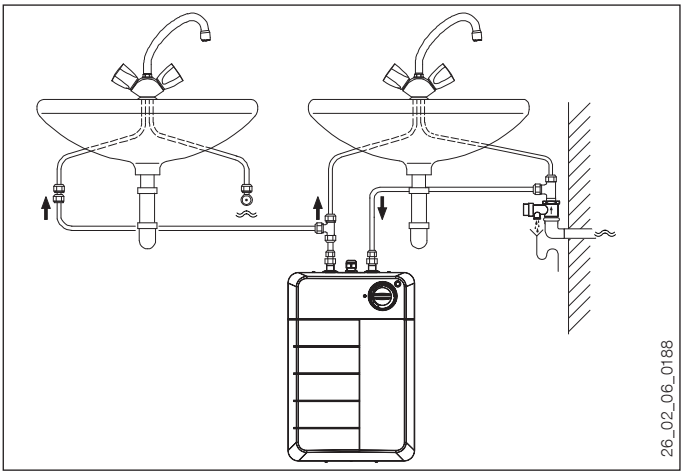

– Beztlaké připojení:
Instalovat lze pouze beztlakou armaturu.

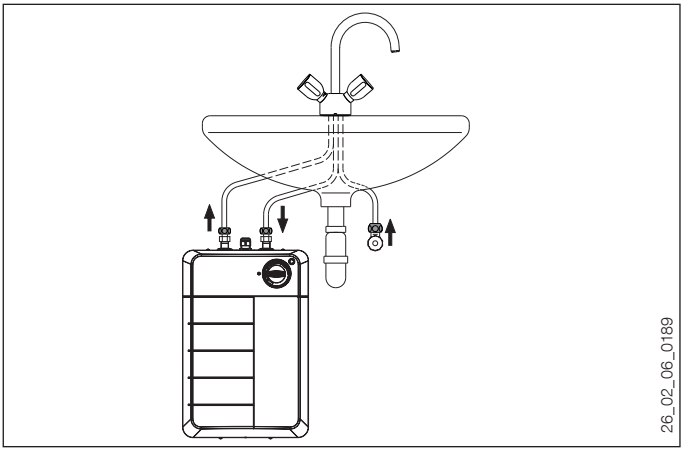

9.3 Montáž

9.3.1 Montážní pokyny

Je třeba přiřadit barevné značení potrubních přípojů armatury a zásobníku.

– Tlakové připojení:
- Spojení s druhou armaturou musíte realizovat v místě instalace, například formou měděné trubky 10 mm.
- Informace o plastovém potrubním systému:

Nebezpečí poškození!

V případě použití plastového potrubního systému vezměte v úvahu nejextrémnější provozní podmínky a podmínky v případě poruchy, která může na přístroji vzniknout, viz kapitola „Technické údaje / Podmínky v případě poruchy“.

9.3.2 Montáž membránového pojistného ventilu

– Tlakové připojení:

» Namontujte membránový pojistný ventil do přívodu studené vody, viz kapitola „Instalace / Místo montáže“.

» Dodržujte pokyny uvedené v instalačním návodu membránového pojistného ventilu.

9.3.3 Upevněte šroubovací háčky

» Rozměry vrtaných otvorů přeneste v souladu s kótovanými výkresy, viz kapitola „Technické údaje / Rozměry a přípojky“.

» Vyvrtejte dva otvory a vložte do nich hmoždinky.

» Zašroubujte oba háčky.

9.3.4 Montáž přístroje

» Zavěste přístroj na zašroubované háčky.

» Pevně k přístroji přišroubujte vodovodní přípojky armatury.

9.3.5 Nastavení průtoku

Nastavením průtoku jsou dodrženy mezní hodnoty hlučnosti přístroje a armatur. Kromě toho dochází následkem mírného efektu smíšení k lepšímu využití zásoby teplé vody.

– Tlakové připojení:

» Na přítoku studené vody do přístroje nastavte maximální průtokové množství 12 l/min.

– Beztlaké připojení:

» Nastavte na beztlakové armatuře maximální průtokové množství na 12 l/min (viz Popis armatury).

9.3.6 Připojení přívodu elektrické energie

Ohrožení života elektrickým proudem!

Veškerá elektrická zapojení a instalace provádějte podle předpisů.

Ohrožení života elektrickým proudem!

» **Instalace přímým (pevným) elektrickým vedením není přípustná.**

» **Je nezbytné použít zásuvku s ochranným kontaktem. Tato zásuvka musí zůstat po instalaci přístroje volně přístupná.**

» **Má-li být přístroj trvale připojen k síti střídavého proudu (přípojná krabice přístroje), musí být umožněno odpojení od sítě s rozpojovací vzdáleností nejméně 3 mm na všech pólech.**

Nebezpečí poškození!

Věnujte pozornost údajům uvedeným na typovém štítku. Uvedené napětí se musí shodovat se síťovým napětím.

Připojení ochranného vodiče.

Pamatujte, že přístroj musí být připojen k ochrannému vodiči!

10 UVEDENÍ DO PROVOZU

Ohrožení života elektrickým proudem!

První uvedení do provozu smí provádět pouze specializovaný odborník při dodržení bezpečnostních předpisů!

Nebezpečí chodu nasucho!

Pokud nedodržíte správné pořadí (nejprve voda, potom proud), aktivuje se omezovač teploty. V takovém případě omezovač vrátíte do pohotovostního stavu stisknutím resetovacího tlačítka, viz kapitola „Odstraňování závad / Aktivace tlačítka reset pro omezovač“.

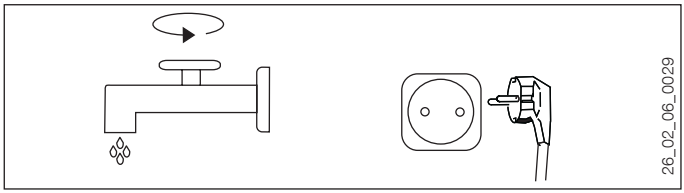

» Otevřete ventil teplé vody na armatuře nebo nastavte armaturu na „teplou“, dokud není zajištěn plynulý proud vody.

» - Tlakové připojení: Zkontrolujte membránový pojistný ventil. Po pootevření musí vytékat plný proud vody.

» Zasuňte síťovou zástrčku.

» Nastavte teplotu.

11 VYPNUTÍ

» Odpojte přístroj od sítě vytažením zástrčky.

» Vypusťte objem přístroje, viz kapitola „Údržba / Vypuštění přístroje“.

12 OPĚTOVNÉ UVEDENÍ DO PROVOZU

Viz kapitola „Prvotní uvedení do provozu“.

13 PŘEDÁNÍ PŘÍSTROJE

» Vysvětlete uživateli funkci přístroje a seznamte ho se způsobem jeho užívání.

» Upozorněte uživatele na možná rizika, především na nebezpečí opaření.

» Předejte tento návod.

14 ODSTRAŇOVÁNÍ PORUCH

Porucha	Příčina	Odstranění
Z přístroje neteče teplá voda.	Bylo přerušeno napájení proudem.	Zkontrolujte pojistky vnitřní instalace.
	Sepnul omezovač teploty (STB).	Odstraňte příčinu závady. Vraťte omezovač do pohotovostního stavu stisknutím tlačítka Reset na omezovači.
Voda teče v menším množství.	Regulátor průtoku vody v armatuře je zanesen vodním kamenem.	Odstraňte vodní kámen respektive vyměňte regulátor průtoku vody.
Velmi hlučný ohřev přístroje.	Přístroj je zanesen vodním kamenem.	Odstraňte z přístroje vodní kámen.

Aktivujte resetovací tlačítko omezovače

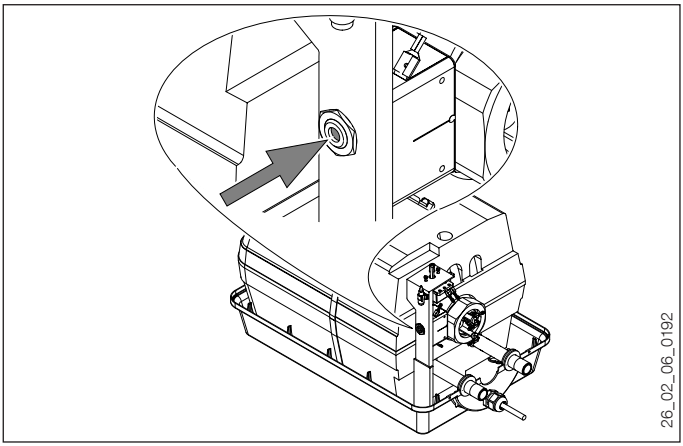

15 ÚDRŽBA

Ohrožení života elektrickým proudem!

Při všech činnostech odpojte přístroj na všech pólech od sítě!

» Během údržby přístroj demontujte.

15.1 Vyprázdnění přístroje

Vypusťte obsah přístroje připojovacím hrdlem.

15.2 Otevření přístroje

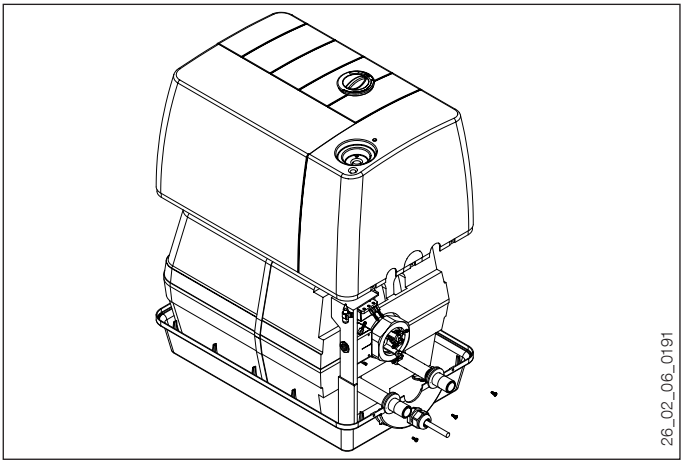

» Vyšroubujte všech pět šroubů na krytu přístroje.

» Odpojte tlačítko regulátoru.

» Vyšroubujte šroub pod knoflíkem regulátoru.

» Sejměte kryt přístroje.

15.3 Demontáž tepelné izolace

» Odpojte zemnící pásek od nádoby.

» Rozpojte upínací pásek.

» Vyjměte horní polovinu tepelné izolace.

15.4 Demontáž topné příruby a ochranné anody

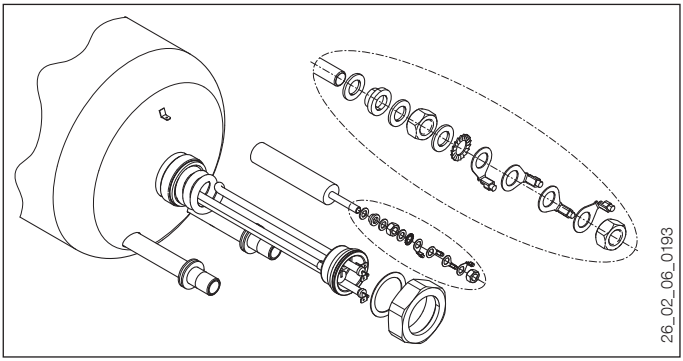

15.5 Montáž ochranné anody

» Pokud je ocelová nádrž zahrnuta do systému zemnění, musíte při instalaci ochranné anody dodržet pořadí montáže upevňovacích prvků, viz kapitola „Demontáž topné příruby a ochranné anody“.

15.6 Odstranění vodního kamene

» Demontujte topnou přírubu.

» Odstraňte z topného tělesa hrubé usazeniny vodního kamene opatrným poklepáváním a ponořte topné těleso do prostředku k odstranění vodního kamene. Prostředkem k odstranění vodního kamene nečistěte povrch přístroje a ochrannou anodu.

15.7 Kontrola ochranné anody

» Poprvé zkontrolujte ochrannou anodu po jednom roce. Přitom musíte demontovat topnou přírubu, viz kapitola „Demontáž topné příruby a ochranné anody“. Pokud je ochranná anoda opotřebovaná, musíte ji vyměnit.

» Potom rozhodněte, v jakých časových intervalech mají být provedeny další kontroly.

15.8 Výměna síťového kabelu

» Přípojný síťový kabel smí za originální náhradní díl (objednací číslo 288860) měnit pouze odborník.

16 TECHNICKÉ ÚDAJE

16.1 Rozměry a přípojky

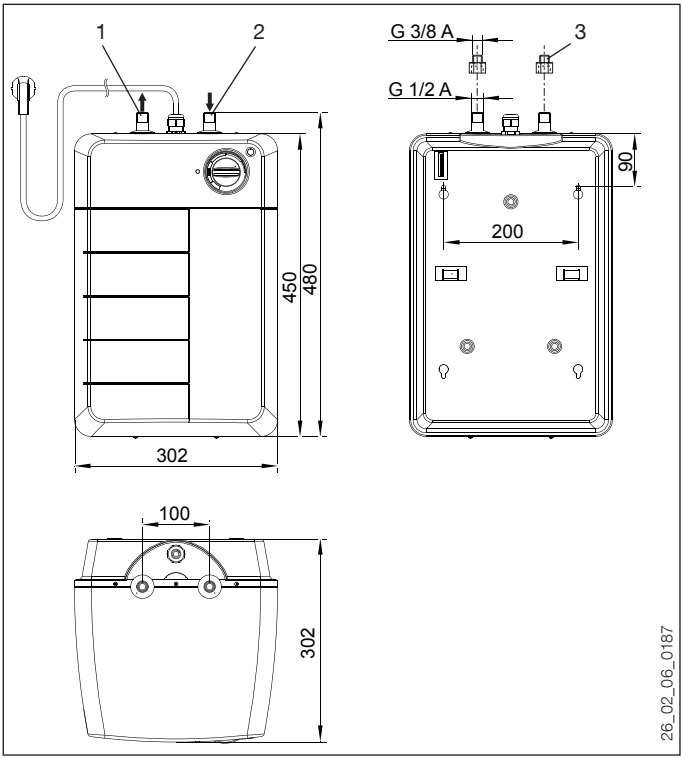

1 Přípojka teplé vody (červená)
2 Přípojka studené vody (modrá)
3 Redukční spojka G 1/2 - G 3/8 A

16.2 Schéma zapojení

1/N/PE ~ 230 V

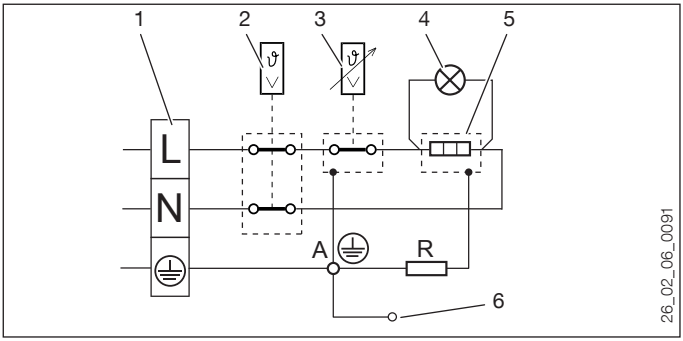

1 Připojovací svorka
2 Omezovač teploty
3 Termostat
4 Signální kontrolka provozního stavu
5 Topné těleso
6 Nádoba
R Odpor 560 Ω
A Ochranná anoda

16.3 Tabulka údajů

Model		**Uzavřený zásobník teplé vody**
Typ		EO 15 P
Objednací číslo		229730
Montáž		Pod umyvadlo
Provozní údaje		
Jmenovitý objem	l	15
Přípustný provozní přetlak u: tlakového připojení beztlakého připojení	 MPa MPa	 0,6 0
Množství smíšené vody 40 °C (10 °C / 80 °C)	l	25,6
Doba ohřevu (12 °C / 80 °C)	min	36
Jmenovitý výkon	kW	2,0
Elektrická přípojka	V	1/N/PE ~ 230
Přibližné nastavení teploty: minimální maximální	 °C °C	 7 80
Rozměry a hmotnosti		
Výška	mm	480
Šířka	mm	302
Hloubka	mm	302
Vodovodní přípojka (vnější závit)		G 1/2 A - G 3/8 A
Délka síťového kabelu	mm	700
Přibližná hmotnost	kg	9,0
Přibližná hmotnost po napuštění vody	kg	24,0

16.3.1 Potvrzení a osvědčení platná v jednotlivých zemích

Kontrolní značky jsou uvedeny na typovém štítku.

16.4 Extrémní provozní podmínky a podmínky v případě poruchy

V případě poruchy se může instalace krátkodobě zahřát na maximálně 95 °C.

17 ZÁKAZNICKÝ SERVIS A ZÁRUKA

Při dodržení pokynů obsažených v této příručce a při odborné montáži, údržbě a řádném užívání zaručujeme, že si náš výrobek po celou záruční dobu zachová předepsané vlastnosti v závislosti na technických podmínkách. Pokud by přesto během záruční doby nastala porucha nezaviněná uživatelem či vyšší mocí (např. po přírodní katastrofě), výrobek bezplatně opravíme. Pro výměnu nebo odstoupení od smlouvy platí příslušná ustanovení civilního občanského zákoníku.

Výrobce nepřebírá odpovědnost za škody způsobené v důsledku neodborné instalace, obsluhy, údržby a neodborného připojení přístroje.

Platnost záruky

Záruční doba výrobku počíná dnem prodeje (respektive dnem prvního uvedení do provozu) konečnému zákazníkovi a trvá:

- 5 let pro smaltované nádrže
- 24 měsíců pro jiné díly a příslušenství

Záruční doba se v případě záručních oprav prodlužuje o dobu potřebnou na tyto opravy.

Podmínky pro poskytování záruky

- Pro uznání pětileté záruky správně vyplněný záruční list s údaji o dni prodeje, s podpisem a razítkem prodejního místa, respektive s údajem o datu instalace, s podpisem a razítkem specializované firmy prokazující uvedení přístroje do provozu (příslušné náklady jsou na účet zákazníka).
- Faktura, dodací list nebo jiný doklad o prodeji.

Výrobce neposkytuje záruku na problémy vzniklé v důsledku tvrdé vody nebo nízké kvality vody.
Záruka se nevztahuje na odstraňování usazenin vodního kamene.

Postup při reklamaci

Pokud by při provozu přístroje došlo k poruše, obraťte se na jedno z uvedených zákaznických center a popište poruchu. Přitom uveďte také typ přístroje, sériové číslo a datum nákupu.

V případě poruchy proto přístroj nedemontujte.
K posouzení poruchy přístroje je nezbytné, aby měl servisní technik možnost pracovat s přístrojem za stejných podmínek, ve kterých byl přístroj instalován a uveden do provozu.

Servisní technik odstraní poruchu nebo učiní jiná opatření za účelem vyřízení reklamace. Po záruční opravě zapíše servisní technik do záručního listu datum, opatří záruční list svým podpisem a razítkem.

Zánik záruky

- chybějící záruční list nebo doklad o nabytí věci
- v případě poruchy jednoznačně způsobené neodbornou montáží nebo neodborným připojením přístroje
- pokud nebyl přístroj používán v souladu s pokyny uvedenými v tomto návodu
- v případě, že opravu provedla firma, která nemá k opravám našich výrobků oprávnění
- pokud na přístroji byly provedeny neodborným způsobem změny nebo zásahy do jeho konstrukce
- chybějící nebo poškozený typový štítek

Na škody přístroje způsobené přirozeným opotřebením, usazeninami vodního kamene, chemickými nebo elektrochemickými vlivy záruku neposkytujeme.

Vyhrazujeme si právo na provádění změn na přístroji, které nemají vliv na funkci a užívání přístroje.

Likvidace starých přístrojů
Přístroje označené tímto symbolem nepatří do směsného odpadu. Třídí se a likvidují podle zvláštních předpisů. Likvidace se řídí příslušnými zákony a předpisy.

18 ZÁRUČNÍ LIST

PRODEJ	ZÁRUČNÍ SERVIS
Typ Výrobní číslo Datum prodeje Razítko prodejny a podpis	Výrobek byl v záruční opravě: 1. v době od - do: Razítko servisní firmy a podpis: 2. v době od - do: Razítko servisní firmy a podpis: 3. v době od - do: Razítko servisní firmy a podpis:
MONTÁŽ	Zrušení záruky z důvodu:
Datum uvedení do provozu Razítko montážní firmy a podpis	Datum zrušení záruky Razítko servisní firmy a podpis

OPERATION 35
1 GENERAL INFORMATION 35
1.1 Document information 35
1.2 Key to symbols 35
2 SAFETY 36
2.1 Intended use 36
2.2 Safety information 36
2.3 CE designation 36
2.4 Test symbols 36
3 APPLIANCE DESCRIPTION 37
4 OPERATION 37
4.1 Temperature selector 37
4.2 Frost protection 37
4.3 Economy setting 37
4.4 Heat-up time / Outlet volume 37
5 CLEANING, CARE AND MAINTENANCE 38
6 WHAT TO DO IF ... 38
6.1 ... the appliance develops faults 38
INSTALLATION 39
7 SAFETY 39
7.1 General safety instructions 39
7.2 Instructions, standards and regulations 39
8 APPLIANCE DESCRIPTION 39
8.1 Standard delivery 40
9 INSTALLATION 40
9.1 Installation information 40
9.2 Installation location 40
9.3 Installation 41
10 COMMISSIONING 42
11 TAKING THE APPLIANCE OUT OF USE 43
12 RECOMMISSIONING 43
13 APPLIANCE HANDOVER 43
14 TROUBLESHOOTING 43
15 MAINTENANCE 44
15.1 Draining the appliance 44
15.2 Opening the appliance 44
15.3 Removing the thermal insulation 45
15.4 Removing the flanged immersion heater and protective anode 45
15.5 Fitting the protective anode 45
15.6 Descaling 45
15.7 Checking the protective anode 45
15.8 Replacing the power cable 45
16 SPECIFICATION 46
16.1 Dimensions and connections 46
16.2 Wiring diagram 46
16.3 Data table 47
16.4 Extreme operating and fault conditions 47
17 GUARANTEE 48
18 ENVIRONMENT AND RECYCLING 48

1 GENERAL INFORMATION

1.1 Document information

The chapter entitled "Operation" is intended for the appliance user and the heating contractor.

The chapter entitled "Installation" is intended for the heating contractor.

Please read

Read these instructions carefully before using the appliance and retain them for future reference. If the appliance is passed on to a third party, please hand these instructions to the new user.

1.2 Key to symbols

Symbols in this documentation

In these instructions you will come across symbols and highlights. These have the following meaning:

Risk of injury

Risk to life through electrocution!

Risk of scalding or burns

Possible damage

Information concerning damage to the appliance, environmental damage or material losses.

Please read

Text next to this symbol is particularly important.

» These passages and the "»" symbol indicate that you have to do something. The action you need to take is described step by step.

Symbols on the appliance

Disposal

Appliances with this marking are not suitable for general waste disposal, and should therefore be disposed of separately.

Units of measurement

All measurements are given in mm unless stated otherwise.

2 SAFETY

2.1 Intended use

This appliance is designed for heating domestic hot water. It can be connected in two different ways:

As a sealed unvented (pressurised) water heater for supplying one or several draw-off points.

» As an open vented (unpressurised) water heater for supplying one draw-off point.

This appliance is designed for domestic use. It can be used safely by untrained persons. The appliance can also be used in a non-domestic environment, e.g. in a small business, as long as it is used in the same way.

Any other use beyond that described shall be deemed inappropriate. Observation of these instructions is also part of the correct use of this appliance. Any modifications or conversions to the appliance void all warranty rights.

2.2 Safety information

Risk of scalding

The taps can reach temperatures above 43 °C.

WARNING Injury

The appliance may be used by children aged 8 and up and persons with reduced physical, sensory or mental capabilities or a lack of experience provided that they are supervised or they have been instructed on how to use the appliance safely and have understood the resulting risks. Children must never play with the appliance. Children must never clean the appliance or perform user maintenance unless they are supervised.

Possible water damage

– Pressurised connection:

Expansion water can cause water damage if the blow-off line of the safety valve is closed off. Therefore never close off the blow-off line.

– Unpressurised connection:

The tap outlet has a ventilation function. Do not subject the appliance to pressure. Never close off the tap outlet, or use a jet controller or hose with jet controller. Scale build-up can block the outlet and thus subject the appliance to pressure. As a result, the cylinder may develop leaks and cause water damage.

2.3 CE designation

The CE designation shows that the appliance meets all essential requirements:

- Electromagnetic Compatibility Directive
- Low Voltage Directive

2.4 Test symbols

See type plate on the appliance.

3 APPLIANCE DESCRIPTION

The appliance constantly keeps the water content available at the preselected temperature.

The DHW outlet temperature can be variably adjusted according to preference at the temperature selector. The output is switched on automatically as soon as the appliance temperature falls below the selected value.

– Pressurised connection:

The appliance is under mains water pressure. The volume of water expands as the water heats up. During this process, expansion water drips through the safety valve. This is a necessary and normal process.

– Unpressurised connection:

The volume of water expands as the water heats up. Expansion water drips through the tap outlet. This is a necessary and normal process.

4 OPERATION

4.1 Temperature selector

You can select whichever temperature you require at the temperature selector.

The ON/OFF indicator illuminates while the water is being heated.

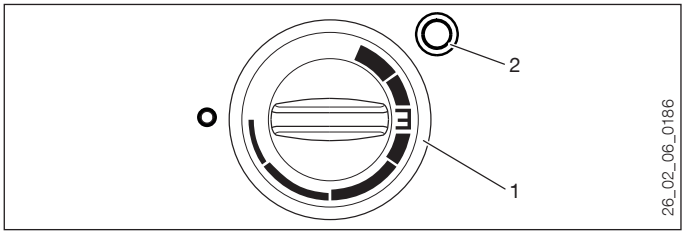

1 Temperature selector
Fully turned to the left "Frost protection"
"E" approx. 60 °C
Fully turned to the right approx. 80 °C
2 Indicator

4.2 Frost protection

The water heater is equipped with a frost protection stage. For this, fully turn temperature selector to the left (cold). In this position, the water heater is protected against frost. The tap and the water line are not protected.

4.3 Economy setting

The appliance has an economy setting "E". At this setting, minor scaling inside the appliance will occur.

4.4 Heat-up time / Outlet volume

See chapter "Specification / Data table".

5 CLEANING, CARE AND MAINTENANCE

» Never use abrasive or corrosive cleaning agents. A damp cloth is sufficient for cleaning the appliance.

» Check the tap regularly. You can remove limescale deposits at the tap outlet using commercially available descaling agents.

» Have the protective anode checked initially by a heating contractor after the first year. The heating contractor will then determine the intervals at which it must be checked thereafter.

» Have the electrical safety of the appliance regularly checked by an electrician.

– Pressurised connection:

» Have the safety valve regularly checked by a heating contractor.

6 WHAT TO DO IF ...

6.1 ... the appliance develops faults

Fault	Cause	Remedy
The appliance fails to deliver hot water.	The temperature selector is set to "OFF".	Switch the appliance ON by turning the temperature selector.
	There is no power.	Check the fuse/MCB in your fuse box/ distribution panel.
Water can only be drawn at a reduced rate.	The jet controller in the tap is scaled up.	Descale or replace the jet controller.
Loud boiling noises inside the appliance.	The appliance is scaled up.	Have a contractor descale the appliance; contact customer service.
– Pressurised connection: Water drips from the safety valve after heating has stopped.	The safety valve is scaled up or dirty.	Switch the appliance OFF and depressurise it, by isolating it from the power supply and shutting off the water supply. Have a contractor check the safety valve; contact customer service.

Where a contractor is required, they can remedy the fault more quickly and effectively if you provide the following details from the appliance type plate:

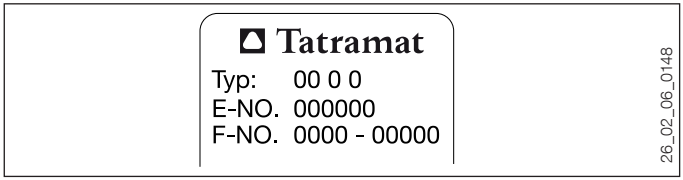

7 SAFETY

Only qualified contractors should carry out installation, commissioning, maintenance and repair of the appliance.

7.1 General safety instructions

We guarantee trouble-free functioning and operational reliability only if the original accessories and spare parts intended for the appliance are used.

7.2 Instructions, standards and regulations

Observe all applicable national and regional regulations and instructions.

7.2.1 Important information

– Pressurised connection:
- Never exceed the operating pressure of 0.6 MPa.
- Route the blow-off line of the safety valve with a fall and leave open to atmosphere.
- The safety valve requires regular maintenance and activation.

– Unpressurised connection:
- Never exceed the operating pressure of 0 MPa.
- Do not install a safety valve.

8 APPLIANCE DESCRIPTION

The appliance is designed for undersink installation for the heating of cold water.

The internal steel cylinder has a special enamel coating and is equipped with a protective anode. The anode protects the internal cylinder against corrosion.

– Pressurised connection:
The appliance is designed to supply one or several draw-off points. It must only be operated with pressure tested taps. In addition, a type-tested diaphragm safety valve with non-return valve must be installed.

– Unpressurised connection:
The appliance is designed to supply one draw-off point. It must only be operated with an open (unpressurised) tap.

8.1 Standard delivery

Delivered with the appliance are:

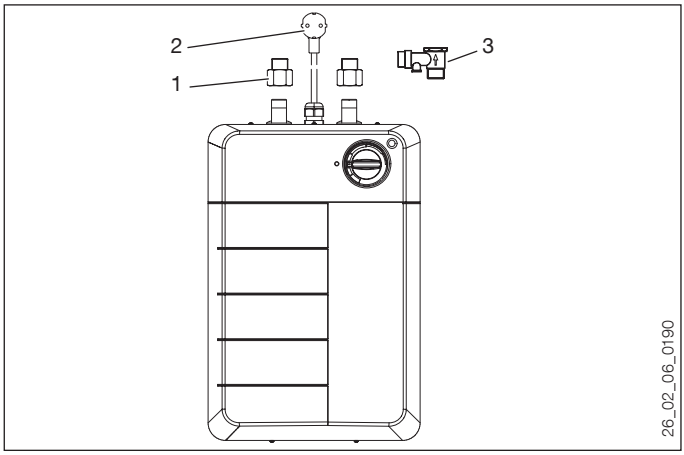

1 Reducer G 1/2 - G 3/8 A
2 Power cable with plug
3 Diaphragm safety valve with non-return valve for pressurised connection
4 Fixing materials: 2 screw hooks and 2 rawl plugs

9 INSTALLATION

9.1 Installation information

Risk of damage

Carry out all water connection and installation work in accordance with regulations.

Risk of damage

The water heater will no longer function if the water connections at the appliance are swapped over.

– Pressurised connection:

» Install a pressure reducer upstream of the diaphragm safety valve in the water line if the static pressure exceeds 0.48 MPa.

9.2 Installation location

The appliance is exclusively designed for installation on a solid wall. Ensure the wall offers adequate load bearing capacity.

Always install the appliance vertically, with the water connections pointing upwards, in a room free from the risk of frost and near the draw-off point.

– Pressurised connection:
Only install pressure tested taps in conjunction with the diaphragm safety valve.

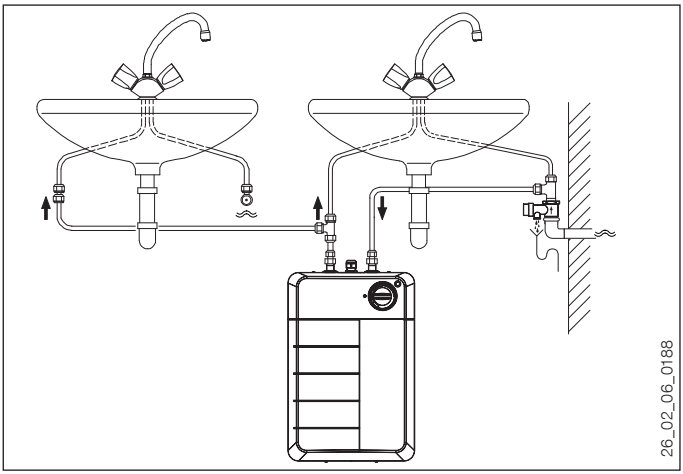

– Unpressurised connection:
Only install an unpressurised tap.

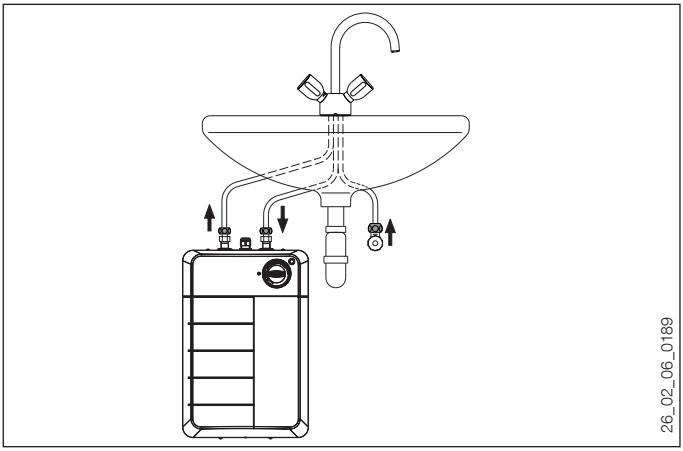

9.3 Installation

9.3.1 Installation information

Match the colour designation of the tap connection pipes to that of the water heater.

– Pressurised connection:
− Route the connections to the second tap on site, for example in a 10 mm copper pipe.
− Information regarding plastic pipework systems:

Risk of damage

If plastic pipework systems are used, take into account the most extreme operating and fault conditions that could occur at the appliance; see chapter "Specification / Fault conditions".

9.3.2 Installing the diaphragm safety valve

– Pressurised connection:

» Install the diaphragm safety valve in the cold water supply line; see chapter "Installation / Installation location".

» Observe the information in the installation instructions of the diaphragm safety valve.

9.3.3 Mounting the screw hooks

» Mark out the holes to be drilled in accordance with the dimensioned drawings; see chapter "Specification / Dimensions and connections".

» Drill both holes and then insert rawl plugs.

» Screw in both screw hooks.

9.3.4 Installing the appliance

» Hang the appliance onto the screw hooks.

» Secure the water connections from the tap to the appliance.

9.3.5 Adjusting the flow rate

By adjusting the flow rate, the limits regarding appliance and tap noise can be adhered to. In addition there will be a minor mixing effect and consequently the stored hot water can be used more efficiently.

– Pressurised connection:

» Set a maximum flow rate of 12 l/min at the cold water supply to the appliance.

– Unpressurised connection:

» Set a maximum flow rate of 12 l/min at the tap (see tap description).

9.3.6 Connecting the power supply

Risk to life through electrocution!

Carry out all electrical connection and installation work in accordance with regulations.

Risk to life through electrocution!

» **Installation with direct (permanent) power cables is not permitted.**

» **An earthed socket is required. This socket must be freely accessible after the appliance has been installed.**

» **Where the appliance is to be connected permanently to the AC power supply (junction box for the appliance), ensure that all poles can be separated from the power supply with a contact separation of at least 3 mm.**

Risk of damage

Observe the type plate. The specified voltage must match the mains voltage.

Earth connection.

Ensure that the appliance is earthed.

10 COMMISSIONING

Risk to life through electrocution!

Commissioning must only be carried out by an authorised contractor in accordance with safety regulations.

Boil dry risk.

The high limit safety cut-out responds if the order is incorrect (first water, then power). In such cases, reset the high limit safety cut-out by pressing the reset button; see chapter "Troubleshooting / Resetting the high limit safety cut-out".

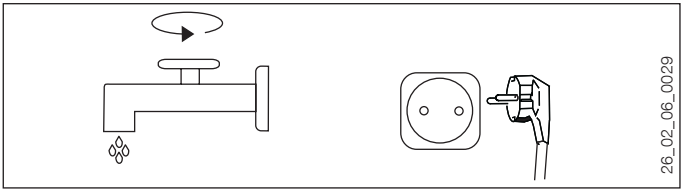

» Open the hot water tap or set the mono-lever mixer tap to "hot" until the water that flows out is free of air bubbles.

» – Pressurised connection: check the diaphragm safety valve. When purging, ensure that a full jet of water flows out.

» Insert the plug into the socket.

» Select a temperature.

11 TAKING THE APPLIANCE OUT OF USE

» Isolate the appliance from the power supply by unplugging it.

» Drain the appliance; see chapter "Maintenance / Draining the appliance".

12 RECOMMISSIONING

See chapter "Commissioning".

13 APPLIANCE HANDOVER

» Explain the appliance function to users and familiarise them with its operation.

» Make users aware of potential dangers, especially the risk of scalding.

» Hand over these instructions.

14 TROUBLESHOOTING

Fault	Cause	Remedy
The appliance fails to deliver hot water.	There is no power.	Check the fuse/MCB in your fuse box/ distribution panel.
	The high limit safety cut-out has responded.	Remedy the cause of the fault. Reset the high limit safety cut-out by pressing its reset button.
Water can only be drawn at a reduced rate.	The jet controller in the tap is scaled up.	Descale or replace the jet controller.
Loud boiling noises inside the appliance.	The appliance is scaled up.	Descale the appliance.

Resetting the high limit safety cut-out

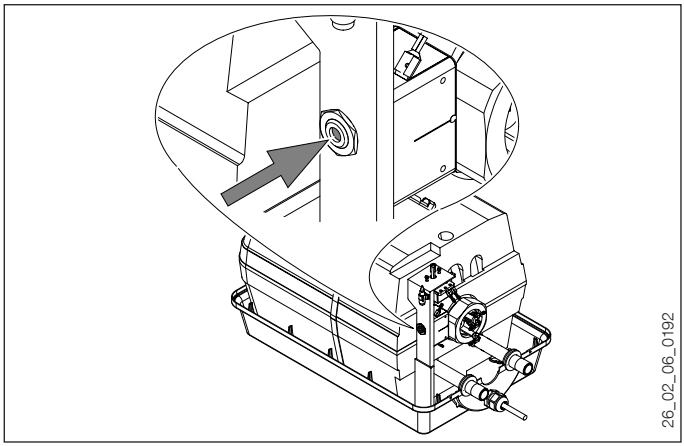

15 MAINTENANCE

Risk to life through electrocution!

Before any work on the appliance, disconnect all poles from the power supply.

» Dismount the appliance for maintenance work.

15.1 Draining the appliance

Drain the appliance via the connector.

15.2 Opening the appliance

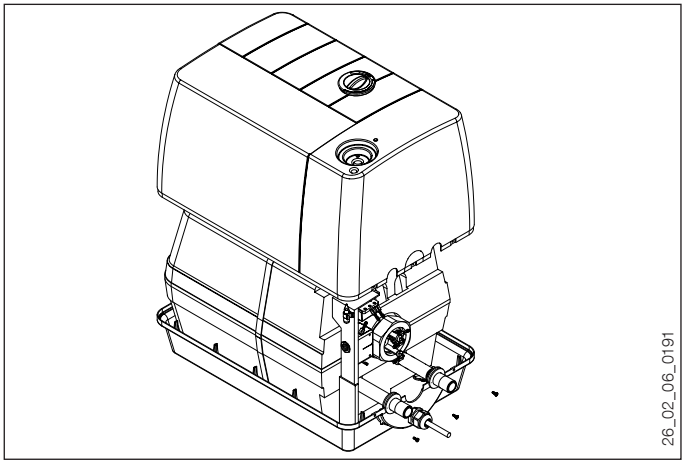

» Remove the five screws from the appliance cap.

» Pull off the controller button.

» Remove the screw underneath the controller button.

» Remove the appliance cap.

15.3 Removing the thermal insulation

» Remove the earth strap from the cylinder.

» Release the tie.

» Remove the upper insulation semi-shell.

15.4 Removing the flanged immersion heater and protective anode

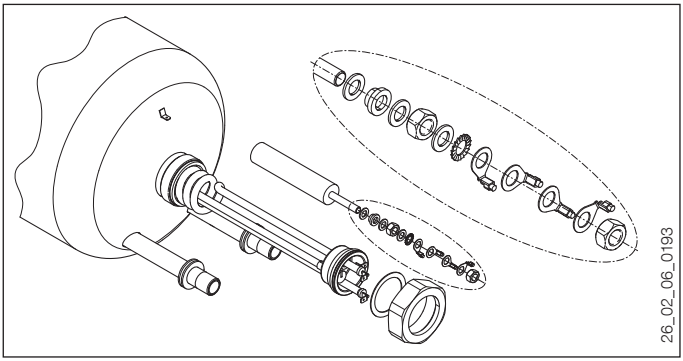

15.5 Fitting the protective anode

» To include the steel cylinder in the equipotential bonding, keep the fixing elements in the same order when fitting the protective anode; see chapter "Removing the flanged immersion heater and protective anode".

15.6 Descaling

» Remove the flanged immersion heater.

» Carefully tap the heating element to remove larger limescale deposits and immerse the heating element in descaling agent. Never treat the cylinder surface or the protective anode with descaling agents.

15.7 Checking the protective anode

» Check the protective anode initially after the frst year. For this, remove the fanged immersion heater; see chapter "Removing the fanged immersion heater and protective anode". Replace the protective anode if worn.

» Afterwards determine the time intervals at which further checks should be carried out.

15.8 Replacing the power cable

» The power cable must be replaced by a qualified electrician with the original spare part (part no. 288860) .

16 SPECIFICATION

16.1 Dimensions and connections

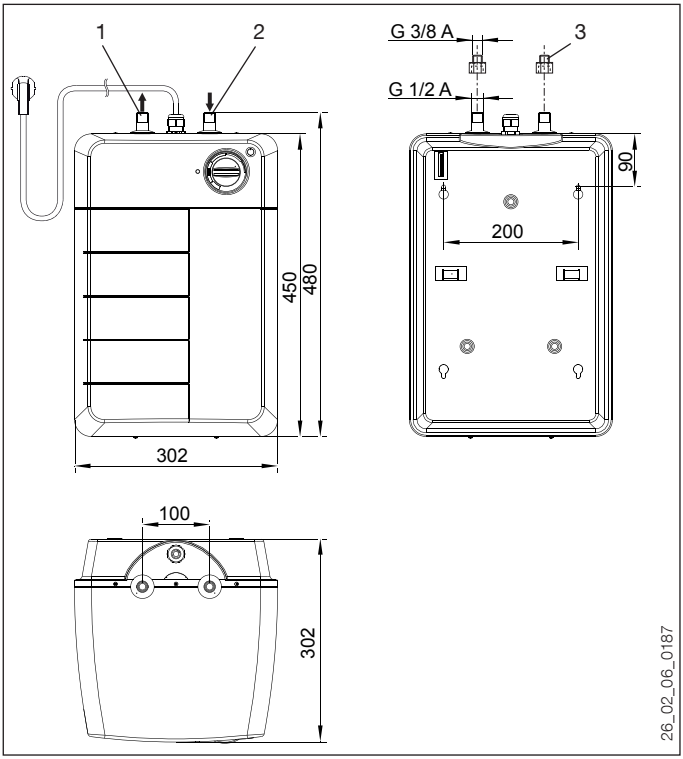

1 Hot water connection (red)
2 Cold water connection (blue)
3 Reducer G 1/2 - G 3/8 A (male)

16.2 Wiring diagram

1/N/PE ~ 230 V

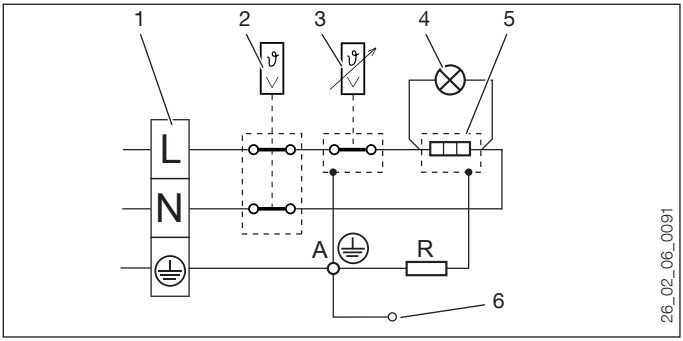

1 Terminal
2 High limit safety cut-out
3 Thermostat
4 ON/OFF indicator
5 Heating element
6 Cylinder
R Resistance 560 Ω
A Protective anode

16.3 Data table

Model		**Sealed unvented water heater**
Type		EO 15 P
Part number		229730
Application		Undersink
Operating details		
Nominal capacity	l	15
Permissible operating pressure with pressurised connection unpressurised connection	 MPa MPa	 0.6 0
Mixed water volume 40 °C (10 °C / 80 °C)	l	25.6
Heat-up time (12 °C / 80 °C)	min	36
Rated output	kW	2.0
Power connection	V	1/N/PE ~ 230
Approx. temperature setting Minimum Maximum	 °C °C	 7 80
Dimensions and weights		
Height	mm	480
Width	mm	302
Depth	mm	302
Water connection (male thread)		G 1/2 A (male) - G 3/8 A (male)
Length of power cable	mm	700
Approx. weight	kg	9.0
Approx. wet weight	kg	24.0

16.3.1 Country-specific approvals and certifications

Test symbols can be seen on the type plate.

16.4 Extreme operating and fault conditions

In case of faults, a peak temperature up to 95 °C may briefly occur in the system.

17 GUARANTEE

Make any warranty claim in the country, where you purchased the appliance. In such cases, contact our representation or the importer.

We will only be liable subject to the following conditions:

- If these instructions have been observed
- If only accessories have been used that were designed for this appliance
- If all required steps up to and including commissioning have been carried out by a qualified contractor.
- If maintenance has been carried out in accordance with instructions.
- If exclusively our spare parts have been used in repairs.

18 ENVIRONMENT AND RECYCLING

We would ask you to help protect the environment. Dispose of this appliance and its packaging in accordance with national regulations.

NOTES

ЭКСПЛУАТАЦИЯ 51
1 ОБЩИЕ УКАЗАНИЯ 51
1.1 Сведения о руководстве 51
1.2 Значение символов 51
2 ТЕХНИКА БЕЗОПАСНОСТИ 52
2.1 Использование по назначению 52
2.2 Указания по технике безопасности 52
2.3 Знак CE 52
2.4 Знак технического контроля 52
3 ОПИСАНИЕ ПРИБОРА 53
4 ЭКСПЛУАТАЦИЯ 53
4.1 Регулятор температуры 53
4.2 Защита от замерзания 53
4.3 Положение для энергосбережения 53
4.4 Время нагрева / Объем расхода 53
5 ЧИСТКА, УХОД И ТЕХНИЧЕСКОЕ ОБСЛУЖИВАНИЕ 54
6 ЧТО ДЕЛАТЬ, ЕСЛИ... 54
6.1 ... возникли неисправности 54
МОНТАЖ 55
7 ТЕХНИКА БЕЗОПАСНОСТИ 55
7.1 Общие указания по технике безопасности 55
7.2 Предписания, нормы и положения 55
8 ОПИСАНИЕ ПРИБОРА 55
8.1 Объем поставки 56
9 МОНТАЖ 56
9.1 Указания по установке 56
9.2 Место установки 56
9.3 Монтаж 57
10 ВВОД В ЭКСПЛУАТАЦИЮ 59
11 ВЫВОД ИЗ ЭКСПЛУАТАЦИИ 59
12 ПОВТОРНЫЙ ВВОД В ЭКСПЛУАТАЦИЮ 59
13 ПЕРЕДАЧА ПРИБОРА 59
14 УСТРАНЕНИЕ НЕИСПРАВНОСТЕЙ 60
15 ТЕХОБСЛУЖИВАНИЕ 60
15.1 Опорожнение прибора 60
15.2 Вскрытие прибора 61
15.3 Демонтаж теплоизоляционного материала 61
15.4 Демонтаж фланца с нагревательным ТЭНом и защитного анода 61
15.5 Монтаж защитного анода 61
15.6 Удаление накипи 62
15.7 Проверка защитного анода 62
15.8 Замена сетевого шнура 62
16 ТЕХНИЧЕСКИЕ ХАРАКТЕРИСТИКИ 63
16.1 Размеры и соединения 63
16.2 Электрическая схема 63
16.3 Таблица параметров 64
16.4 Экстремальные условия эксплуатации и возникновение неисправностей 64
17 ГАРАНТИЯ 65
18 ЗАЩИТА ОКРУЖАЮЩЕЙ СРЕДЫ И УТИЛИЗАЦИЯ 65

1 ОБЩИЕ УКАЗАНИЯ

1.1 Сведения о руководстве

Глава «Эксплуатация» предназначена для пользователя и специалиста.

Глава «Монтаж» предназначена для специалиста.

Следует ознакомиться!

Перед началом эксплуатации внимательно прочитайте данное руководство и сохраните его. В случае последующей передачи устройства передайте руководство следующему пользователю.

1.2 Значение символов

Символы, используемые в данном руководстве

В данном руководстве встречаются следующие символы и обозначения. Они имеют следующее значение:

Травмоопасно!

Опасно для жизни! Высокое напряжение!

Опасность ошпаривания или ожогов!

Возможны повреждения!

Указание на повреждение прибора, причинение вреда окружающей среде или материального ущерба.

Следует ознакомиться!

Текстовые сообщения рядом с таким символом особенно важны.

» Предложения с символом «»» содержат описание необходимых действий, выполняемых шаг за шагом.

Символы на приборе

Утилизация!

Приборы с такой маркировкой нельзя выбрасывать в контейнер с бытовыми отходами, их необходимо собирать и утилизировать отдельно.

Единицы измерения

При отсутствии иных указаний любые размеры приведены в миллиметрах.

2 ТЕХНИКА БЕЗОПАСНОСТИ

2.1 Использование по назначению

Данный прибор предназначен для нагрева питьевой воды. Он подсоединяется двумя различными способами:

» В качестве накопительного водонагревателя (напорного) закрытого типа для подачи воды к одному или нескольким кранам.

» В качестве накопительного водонагревателя (безнапорного) открытого типа для подачи воды к одному крану.

Прибор предназначен для бытового использования. Для его безопасного обслуживания пользователю не требуется проходить инструктаж. Возможно использование прибора не только в быту, но и, например, на малых предприятиях, при условии соблюдения тех же условий эксплуатации.

Иное использование данного устройства не является использованием по назначению. Использование по назначению также подразумевает соблюдение положений настоящего руководства. В случае изменения или переоборудования устройства гарантийное обслуживание не предоставляется!

2.2 Указания по технике безопасности

Опасность получения ожога горячей водой!

Арматура может нагреваться до температуры более 43 °C.

ПРЕДУПРЕЖДЕНИЕ травма

Детям старше 8 лет а также лицам с ограниченными физическими, сенсорными и умственными способностями, не имеющим опыта или не владеющим информацией о приборе, разрешено использовать прибор только под присмотром других лиц или после соответствующего инструктажа о правилах пользования и опасности в случае несоблюдения этих правил. Не допускаются игры детей с прибором. Чистка и техническое обслуживание силами пользователя не должны выполняться детьми без присмотра.

Возможный ущерб от воды!

– Подключение как напорный вариант:

При закрытии продувочной линии предохранительного клапана вода, образующаяся при тепловом расширении, может повредить прибор. Поэтому нельзя закрывать продувочную линию.

– Подключение как безнапорный вариант:

Слив в арматуре выполняет функцию вентиляции. Не нагнетайте в приборе давление. Ни в коем случае не перекрывайте арматурный слив и не используйте насадку с отверстиями или шланг с регулятором струи. Образующаяся накипь может перекрыть слив, и прибор окажется под давлением. Вследствие этого резервуар может стать негерметичным, и вода может нанести ущерб.

2.3 Знак CE

Знак CE свидетельствует, что прибор соответствует всем основным требованиям:

- Директива об электромагнитной совместимости
- Директива ЕС по низковольтному оборудованию

2.4 Знак технического контроля

См. фирменную табличку с паспортными данными на приборе.

3 ОПИСАНИЕ ПРИБОРА

Прибор постоянно поддерживает предварительно установленную температуру воды.

Температура горячей воды на выходе плавно регулируется с помощью регулятора температуры. При падении температуры воды в приборе ниже установленного значения автоматически включается нагрев.

– Подключение как напорный вариант:

Прибор находится под давлением, создаваемым в водопроводной магистрали. При нагреве объем воды в резервуаре увеличивается. При этом из предохранительного клапана капает вода, образующаяся при тепловом расширении. Это необходимый и нормальный процесс.

– Подключение как безнапорный вариант:

При нагреве объем воды в резервуаре увеличивается. При этом излишки воды, образующиеся при тепловом расширении, отводятся через слив в арматуре. Это необходимый и нормальный процесс.

4 ЭКСПЛУАТАЦИЯ

4.1 Регулятор температуры

С помощью регулятора температуры можно плавно устанавливать нужную температуру.

Во время нагрева воды светится сигнальная лампа индикации рабочего режима.

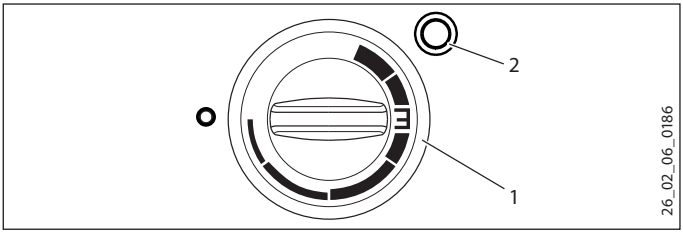

1 Ручка настройки температуры
влево до упора - «защита от замерзания»
«E», примерно на 60 °C
вправо до упора примерно на 80 °C
2 Сигнальная лампа

4.2 Защита от замерзания

У водонагревателя есть режим защиты от замерзания - «до упора влево» (холодно). В этой позиции водонагреватель защищен от заморозков. Арматура и водопроводная линия не защищены.

4.3 Положение для энергосбережения

У прибора имеется положение для энергосберегающего режима «E». В таком положении в приборе образуется мало накипи.

4.4 Время нагрева / Объем расхода

См. главу «Технические данные / Таблица параметров».

5 ЧИСТКА, УХОД И ТЕХНИЧЕСКОЕ ОБСЛУЖИВАНИЕ

» Не используйте абразивные или разъедающие чистящие средства! Для ухода за прибором и его очистки достаточно влажной ткани.

» Периодически проверяйте арматуру. Известковые отложения на сливной арматуре можно удалить с помощью имеющихся в продаже средств для удаления накипи.

» Первая проверка защитного анода специалистом должна проводиться через год. Срок следующей проверки определит специалист.

» Безопасность электрической части должен регулярно проверять специалист.

– Подключение как напорный вариант:

» Безопасность должен регулярно проверять специалист.

6 ЧТО ДЕЛАТЬ, ЕСЛИ...

6.1 ... возникли неисправности

Неисправность	Причина неисправности	Способ устранения
Прибор не подает горячую воду.	Регулятор температуры установлен на « Выкл ».	Включите прибор путем поворота регулятора температуры.
	Отсутствует напряжение.	Проверьте предохранители домашней электрической сети.
Возможен отбор только уменьшенного объема воды.	Регулятор струи в арматуре заизвестковался.	Удалите накипь из регулятора струи или замените его.
Сильные шумы кипения воды в приборе.	В приборе накипь.	Вызовите специалиста для удаления накипи, обратитесь в сервисную службу.
– Подключение как напорный вариант: По завершении нагрева вода капает из предохранительного клапана.	В предохранительном клапане накипь или он загрязнен.	Выключите прибор и сбросьте давление, обесточив прибор и перекрыв подачу воды. Вызовите специалиста для проверки предохранительного клапана, обратитесь в сервисную службу.

Если в связи с возникшей проблемой требуется вызвать специалиста, то для оперативного оказания помощи в устранении проблемы нужно сообщить ему следующие данные с заводской таблички прибора:

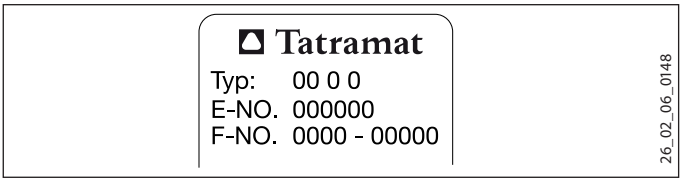

7 ТЕХНИКА БЕЗОПАСНОСТИ

Монтаж, ввод в эксплуатацию, а также техобслуживание и ремонт прибора должны производиться только квалифицированным специалистом.

7.1 Общие указания по технике безопасности

Мы гарантируем безупречную работу устройства и безопасность эксплуатации только при использовании оригинального дополнительного оборудования и оригинальных запчастей.

7.2 Предписания, нормы и положения

Необходимо соблюдать все общегосударственные и региональные предписания и постановления.

7.2.1 Важные указания

- Подключение как напорный вариант:

- Запрещается превышать рабочее избыточное давление 0,6 МПа.
- Продувочную линию предохранительного клапана нужно проложить с уклоном и обеспечить ее свободное сообщение с атмосферой.
- Требуется периодическое техобслуживание и приведение в действие предохранительного клапана.

- Подключение как безнапорный вариант:

- Запрещается превышать рабочее избыточное давление 0 МПа.
- Нельзя встроить предохранительный клапан.

8 ОПИСАНИЕ ПРИБОРА

Прибор предназначен для встраивания под раковиной для нагрева холодной воды.

Стальной внутренний бак покрыт специальной эмалью и оснащен защитным анодом. Анод обеспечивает защиту внутреннего бака от коррозии.

– Подключение как напорный вариант:

Прибор предназначен для подачи воды к одной или нескольким точкам отбора. Разрешается эксплуатация только с напорной арматурой. Дополнительно требуется монтаж мембранного предохранительного клапана, прошедшего испытание, с обратным клапаном.

– Подключение как безнапорный вариант:

Прибор предназначен для подачи воды к одной точке отбора. Разрешается эксплуатация только с арматурой открытого типа (безнапорной).

8.1 Объем поставки

Комплект поставки прибора:

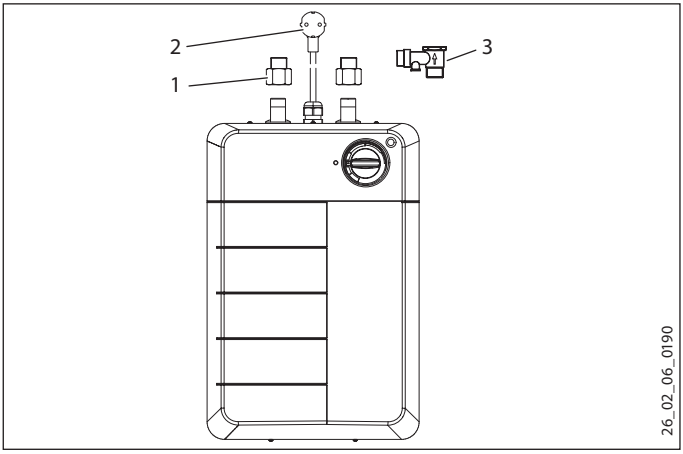

1 Переходный ниппель G 1/2 - G 3/8 A
2 Сетевой шнур с вилкой
3 Мембранный предохранительный клапан с обратным клапаном для подсоединения к безнапорной линии
4 Крепежный материал: 2 винтовых крюка и 2 дюбеля

9 МОНТАЖ

9.1 Указания по установке

Опасность повреждения!

Все работы по подводу воды и монтажу прибора необходимо производить в соответствии с инструкцией.

Опасность повреждения!

При неправильном подключении водяных патрубков на приборе водонагреватель работать не будет.

– Подключение как напорный вариант:

» В случае, если статическое давление больше 0,48 МПа, установите в водопроводную линию перед мембранным предохранительным клапаном редуктор.

9.2 Место установки

Прибор предназначен исключительно для стационарного монтажа на стену. Стена должна быть рассчитана на соответствующую нагрузку.

Устанавливайте прибор только вертикально, направив стыки для воды вверх, в незамерзающем помещении и рядом с точкой отбора.

– Подключение как напорный вариант:

Вместе с мембранным предохранительным клапаном разрешается устанавливать только напорную арматуру.

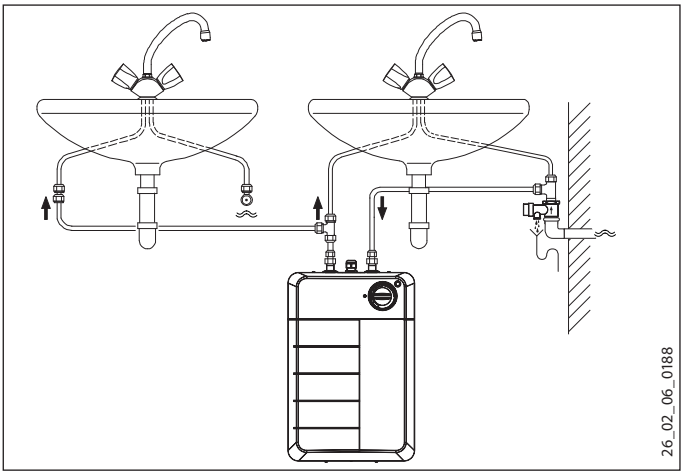

– Подключение как безнапорный вариант:
Допускается установка только безнапорной арматуры.

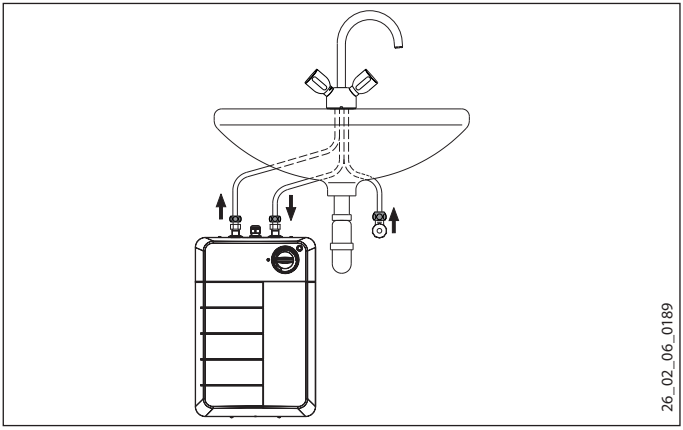

9.3 Монтаж

9.3.1 Указания по монтажу

Цветные маркировки соединительных труб арматуры и накопительного водонагревателя должны соответствовать друг другу.

– Подключение как напорный вариант:
- Соединения со второй арматурой необходимо выполнять, например, с помощью медной трубы 10 мм.
- Указание по пластиковым трубным системам:

Опасность повреждения!
При использовании пластиковых трубных систем учитывайте самые экстремальные условия эксплуатации и возможные неисправности прибора, см. главу «Технические характеристики / Экстремальные условия эксплуатации и возникновение неисправностей».

9.3.2 Монтаж мембранного предохранительного клапана

– Подключение как напорный вариант:

» Установите мембранный предохранительный клапан в линию подачи холодной воды, см. главу «Монтаж / Место установки».

» Соблюдайте указания из инструкции по монтажу мембранного предохранительного клапана.

9.3.3 Закрепление винтовых крюков

» Разметьте отверстия в соответствии с размерными чертежами, см. главу «Технические характеристики / Размеры и соединения».

» Просверлите два отверстия и вставьте два дюбеля.

» Вверните обе винтовых крюка.

9.3.4 Монтаж прибора

» Навесьте прибор на винтовые крюки.

» Плотно приверните водяные патрубки арматуры к прибору.

9.3.5 Регулировка расхода

Благодаря регулировке расхода обеспечивается соблюдение предельных значений шумов прибора и арматуры. Кроме этого, благодаря технологии смешивания обеспечивается оптимальное использование запаса горячей воды.

– Подключение как напорный вариант:

» Установите для прибора максимальный расход в месте подачи холодной воды 12 л/мин.

– Подключение как безнапорный вариант:

» Установите на арматуре максимальный расход 12 л/мин (см. описание арматуры).

9.3.6 Подключение к источнику питания

Опасно для жизни! Высокое напряжение!

Все работы по установлению электрических соединений и монтажу необходимо производить в соответствии с инструкцией.

Опасно для жизни! Поражение электрическим током!

» **Монтаж со стационарно проложенным электрическим кабелем не допускается.**

» **Требуется розетка с защитным контактом. После монтажа прибора к ней должен обеспечиваться свободный доступ.**

» **Если прибор подключается к сети переменного тока постоянно (соединительная розетка прибора), он должен отсоединяться от сети питания с помощью разделяющего участка размером не менее 3 мм на всех полюсах.**

Опасность повреждения!

Следует учитывать данные на заводской табличке. Напряжение сети должно совпадать с указанным на табличке.

Подключение к проводу заземления.

Прибор должен быть подключен к проводу заземления.

10 ВВОД В ЭКСПЛУАТАЦИЮ

Опасно для жизни! Высокое напряжение!

Первый ввод в эксплуатацию может осуществляться только наладчиком с соблюдением предписаний по технике безопасности.

Опасность работы без воды!

При неправильном порядке эксплуатации (вначале вода, затем ток) срабатывает ограничитель температуры. В этом случае необходимо восстановить готовность к работе ограничителя путем нажатия кнопки сброса, см. главу « Устранение неисправностей / Нажатие кнопки возврата ограничителя ».

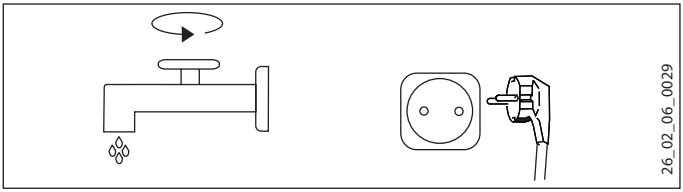

» Откройте на арматуре вентиль горячей воды или установите однорычажный смеситель в положение « горячо », пока вода не будет выходить без пузырьков воздуха.

» – Подключение как напорный вариант: Проверьте мембранный предохранительный клапан. При стравливании воздуха должна выходить полная струя воды.

» Вставьте вилку в розетку.

» Установите температуру.

11 ВЫВОД ИЗ ЭКСПЛУАТАЦИИ

» Отключите прибор от сети, вытащив вилку.

» Опорожните прибор, см. главу « Техобслуживание / Опорожнение прибора ».

12 ПОВТОРНЫЙ ВВОД В ЭКСПЛУАТАЦИЮ

См. главу « Первый ввод в эксплуатацию ».

13 ПЕРЕДАЧА ПРИБОРА

» Объясните пользователю принцип работы прибора и ознакомьте его с правилами использования прибора.

» Укажите пользователю на возможные опасности, особенно на опасность получения ожога.

» Передайте данную инструкцию.

14 УСТРАНЕНИЕ НЕИСПРАВНОСТЕЙ

Неисправность	Причина неисправности	Способ устранения
Прибор не подает горячую воду.	Отсутствует напряжение.	Проверьте предохранители домашней электрической сети.
	Сработал предохранительный ограничитель температуры (STB).	Устраните причину неисправности. Приведите ограничитель в режим готовности путем нажатия на нем кнопки сброса.
Возможен отбор только уменьшенного объема воды.	Регулятор струи в арматуре заизвестковался.	Удалите накипь из регулятора струи или замените его.
Сильные шумы кипения воды в приборе.	В приборе накипь.	Удалите накипь.

Нажатие кнопки сброса ограничителя

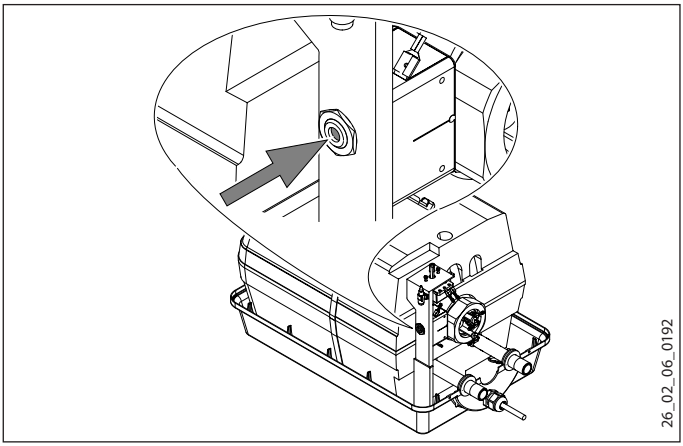

15 ТЕХОБСЛУЖИВАНИЕ

Опасно для жизни! Высокое напряжение!

При любых работах полностью отключайте прибор от сети!

» Для работ по техобслуживанию демонтируйте прибор.

15.1 Опорожнение прибора

Опорожните прибор через соединительные штуцеры.

15.2 Вскрытие прибора

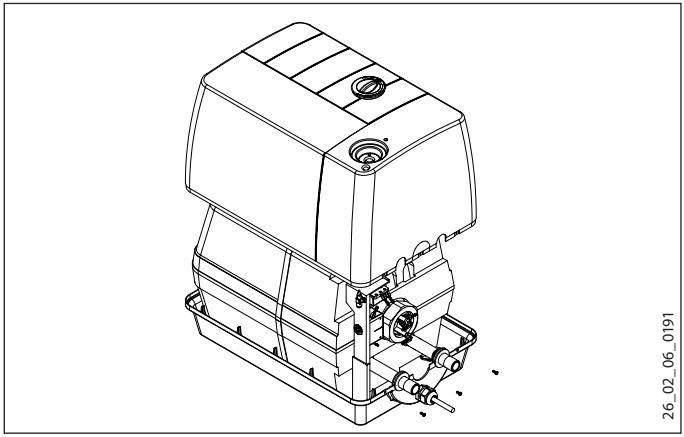

» Выверните пять винтов на крышке прибора.

» Снимите регулятор.

» Выверните винт под регулятором.

» Снимите крышку прибора.

15.3 Демонтаж теплоизоляционного материала

» Снимите заземляющий провод с резервуара.

» Разомкните хомут.

» Извлеките верхнюю полусферу теплоизоляции.

15.4 Демонтаж фланца с нагревательным ТЭНом и защитного анода

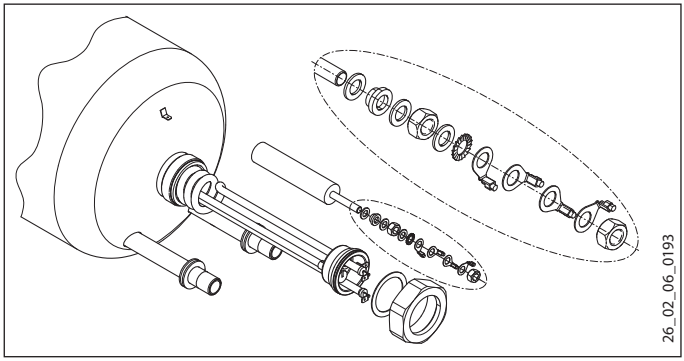

15.5 Монтаж защитного анода

» Чтобы обеспечить заземление стальной емкости, при монтаже защитного анода необходимо соблюдать последовательность затяжки крепежных элементов, см. главу «Демонтаж фланца с нагревательным ТЭНом и защитного анода».

15.6 Удаление накипи

» Демонтируйте фланец с нагревательным ТЭНом.

» Проверьте защитный анод в первый раз через год. Для этого необходимо демонтировать фланец с нагревательным ТЭНом, см. главу « Демонтаж фланца с нагревательным ТЭНом и защитного анода ». При выработке ресурса защитного анода он подлежит замене.

15.7 Проверка защитного анода

» Первая проверка защитного анода должна проводиться раз через 4 года. Для этого необходимо демонтировать фланец с нагревательным ТЭНом, см. главу « Демонтаж фланца с нагревательным ТЭНом и защитного анода ». При выработке ресурса защитного анода он подлежит замене.

» После этого примите решение, через какие интервалы времени необходимо проводить дальнейшие проверки.

15.8 Замена сетевого шнура

» Сетевой шнур должен заменить только специалист и только на оригинальный компонент (номер для заказа 288860).

16 ТЕХНИЧЕСКИЕ ХАРАКТЕРИСТИКИ

16.1 Размеры и соединения

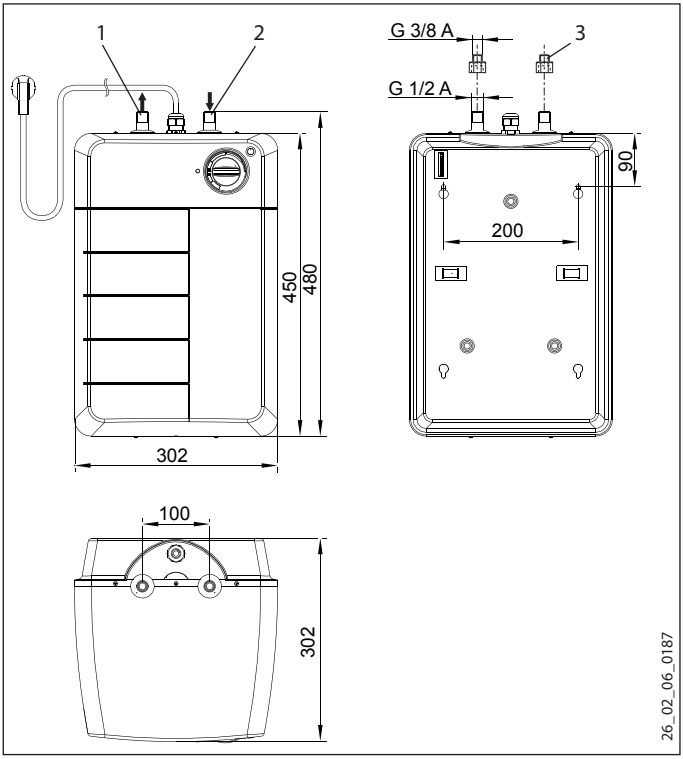

1 Патрубок для горячей воды (красный)
2 Патрубок для холодной воды (синий)
3 Переходный ниппель G 1/2 - G 3/8 A

16.2 Электрическая схема

однофазная сеть переменного тока, 230 В

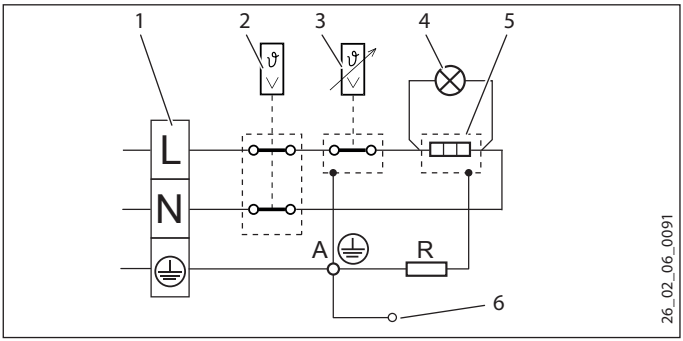

1 Соединительная клемма
2 Ограничитель температуры
3 Термостат
4 Сигнальная лампа индикации рабочего режима
5 Нагревательный элемент
6 Бак
R Сопротивление 560 Ω
A Защитный анод

16.3 Таблица параметров

Модель		**Накопительный водонагреватель закрытого типа**
Тип		EO 15 P
Номер для заказа		229730
Применение		установка под раковиной
Рабочие параметры		
Номинальный объем	л	15
допустимое рабочее давление при напорном варианте безнапорном варианте	 МПа МПа	 0,6 0
Объем смешиваемой воды 40 °C (10 °C / 80 °C)	л	25,6
Время нагрева (12 °C / 80 °C)	мин	36
Номинальная мощность	кВт	2,0
Электрическое подключение	В	однофазная сеть переменного тока, 230 В
Установка температуры, приблиз. минимум максимум	 °C °C	 7 80
Размеры и вес		
Высота	мм	480
Ширина	мм	302
Глубина	мм	302
Патрубок для воды (наружная резьба)		G 1/2 A - G 3/8 A
Длина сетевого шнура	мм	700
Веса, приблиз.	кг	9,0
Вес с водой, примерно	кг	24,0

16.3.1 Государственные допуски и свидетельства

Знаки технического контроля видны на заводской табличке.

16.4 Экстремальные условия эксплуатации и возникновение неисправностей

В случае неисправности в установленной системе возможен кратковременный нагрев до макс. 95 °C.

17 ГАРАНТИЯ

Гарантийные претензии нужно предъявлять в той стране, где было куплено устройство. В этом случае следует обращаться в соответствующее представительство или к импортеру.

Мы несем ответственность лишь в том случае, если

- соблюдалось настоящее руководство по монтажу,
- использовались принадлежности, предназначенные исключительно для устройства,
- все действия вплоть до первого ввода в эксплуатацию осуществлялись специалистом,
- техобслуживание осуществлялось в соответствии с предписаниями,
- для ремонта использовались исключительно наши запчасти.

18 ЗАЩИТА ОКРУЖАЮЩЕЙ СРЕДЫ И УТИЛИЗАЦИЯ

Вносите свой вклад в охрану окружающей среды. Утилизируйте устройство и упаковку в соответствии с государственными предписаниями.

ЗАГАЛЬНІ ВКАЗІВКИ 67
1 ЗАГАЛЬНІ ВКАЗІВКИ 67
1.1 Відомості про документ 67
1.2 Пояснення умовних знаків 67
2 БЕЗПЕКА 68
2.1 Використання за призначенням 68
2.2 Вказівки з техніки безпеки 68
2.3 Позначка CE 68
2.4 Контрольні знаки 68
3 ОПИС ПРИЛАДУ 69
4 ЕКСПЛУАТАЦІЯ 69
4.1 Селектор температури 69
4.2 Захист від морозу 69
4.3 Положення економії енергії 69
4.4 Час нагрівання / вихідний обсяг 69
5 ЧИЩЕННЯ, ДОГЛЯД І ТЕХНІЧНЕ ОБСЛУГОВУВАННЯ 70
6 ЩО РОБИТИ, ЯКЩО... 70
6.1 ... прилад несправний 70
ВСТАНОВЛЕННЯ 71
7 БЕЗПЕКА 71
7.1 Загальні вказівки з техніки безпеки 71
7.2 Приписи, стандарти та нормативи 71
8 ОПИС ПРИЛАДУ 71
8.1 Обсяг поставки 72
9 ВСТАНОВЛЕННЯ 72
9.1 Вказівки щодо встановлення 72
9.2 Місце встановлення 72
9.3 Монтаж 73
10 ВВЕДЕННЯ В ЕКСПЛУАТАЦІЮ 74
11 ЗНЯТТЯ З ЕКСПЛУАТАЦІЇ 75
12 ПЕРЕЗАПУСК 75
13 ПЕРЕДАВАННЯ ПРИЛАДУ 75
14 УСУНЕННЯ НЕСПРАВНОСТЕЙ 75
15 ТЕХНІЧНЕ ОБСЛУГОВУВАННЯ 76
15.1 Випорожнення приладу 76
15.2 Відкривання приладу 76
15.3 Демонтаж теплоізоляції 77
15.4 Демонтаж нагрівального фланця та захисного анода 77
15.5 Монтаж захисного анода 77
15.6 Видалення вапняного нальоту 77
15.7 Перевірка захисного анода 77
15.8 Заміна мережевого кабелю живлення 77
16 ТЕХНІЧНІ ДАНІ 78
16.1 Розміри та з’єднання 78
16.2 Схема електричних з’єднань 78
16.3 Таблиця 79
16.4 Екстремальні умови експлуатації та умови при неполадках 79
17 ГАРАНТІЯ 79
18 ОХОРОНА ДОВКІЛЛЯ І УТИЛІЗАЦІЯ 79

1 ЗАГАЛЬНІ ВКАЗІВКИ

1.1 Відомості про документ

Розділ «Обслуговування» призначений для користувача приладу та майстра.

Розділ «Монтаж» призначений для майстра.

Прочитайте, будь ласка!

Уважно прочитайте цю інструкцію перед використанням і збережіть її. У випадку подальшої передачі приладу передайте її наступному користувачу.

1.2 Пояснення умовних знаків

Умовні позначення в цій документації

У цій документації вам зустрічатимуться умовні позначення та виділення. Вони мають таке значення:

Небезпека травмування!

Небезпека для життя через ураження електричним струмом!

Небезпека ошпарювання або опіків!

Можливі збитки!

Вказівка на можливість пошкодження приладу, нанесення шкоди довкіллю або економічних збитків.

Прочитайте, будь ласка!

Тексти поряд з таким знаком мають особливе значення.

» Ці фрагменти та символ "»" спонукають вас до дії. Потрібні дії описуються крок за кроком.

Символи на приладі

Утилізація!

Прилади з цією позначкою не можна утилізувати разом з побутовими відходами. Їх слід збирати та утилізувати окремо.

Одиниці вимірювання

Якщо не вказано інше, всі розміри подаються в міліметрах.

2 БЕЗПЕКА

2.1 Використання за призначенням

Цей пристрій передбачений для нагрівання питної води. Можливо два види його підключення:

» в якості закритого (герметичного) водонагрівача для постачання води на одну або кілька точок забору;

» в якості відкритого (безнапірного) нагрівача для постачання води на одну точку забору.

Прилад призначений для домашнього користування. Для його безпечного використання спеціальні знання не потрібні. Прилад можна використовувати не тільки вдома, а, наприклад, на підприємствах малого бізнесу, але за тих самих умов.

Використання в інших цілях вважається таким, що не відповідає призначенню. До застосування за призначенням також належить дотримання цієї інструкції. У разі зміни чи реконструкції приладу гарантія анулюється!

2.2 Вказівки з техніки безпеки

Небезпека ошпарювання!

Арматура може нагріватися до температури вище 43 °C.

ЗАСТЕРЕЖЕННЯ тілесне ушкодження

Дітям у віці до 8 років а також особам з обмеженими фізичними, чуттєвими або розумовими здібностями дозволяється користуватися приладом лише під наглядом або після отримання інструкцій щодо безпечного використання приладу та небезпеки, до якої може призвести недотримання цих інструкцій. Не дозволяйте дітям гратися з приладом. Дітям без нагляду дорослих заборонено виконувати очищення приладу і догляд за ним.

Можливе нанесення збитків через протікання води!

– Герметичне підключення:

При закриванні продувної лінії запобіжного клапана розширювальна вода може призвести до збитків. Тому продувну лінію закривати не можна.

– Безнапірне підключення:

Вихід арматури має функцію вентиляції. Не піддавайте прилад тиску. Ніколи не закривайте вихід арматури. Не використовуйте аератор чи шланг з регулятором струменю. Вапняний наліт може заблокувати вихід і таким чином піддати прилад тиску. Через це ємність може втратити герметичність, що призведе до витоку води та спричинення збитків.

2.3 Позначка CE

Знак CE доводить, що прилад відповідає всім основним вимогам наступних директив:

- Директива про електромагнітну сумісність
- Директива про обладнання, яке працює з низькою напругою

2.4 Контрольні знаки

Див. фірмову табличку на приладі.

3 ОПИС ПРИЛАДУ

Прилад завжди підтримує задану температуру води, яка знаходиться у ньому.

Температуру гарячої води на виході можна плавно налаштувати за допомогою селектора температури. Нагрів вмикається автоматично, коли температура води в приладі впаде нижче встановленого значення.

– Герметичне підключення:

Прилад знаходиться під тиском водопроводу. При нагріванні накопичувача об'єм води збільшується. При цьому розширювальна вода крапає через запобіжний клапан. Це необхідний захід та звичайне явище.

– Безнапірне підключення:

При нагріванні накопичувача об'єм води збільшується. При цьому розширювальна вода крапає через вихід арматури. Це необхідний захід та звичайне явище.

4 ЕКСПЛУАТАЦІЯ

4.1 Селектор температури

За допомогою селектора температури можна плавно налаштувати бажану температуру.

Під час нагріву води світиться сигнальна лампочка індикатора.

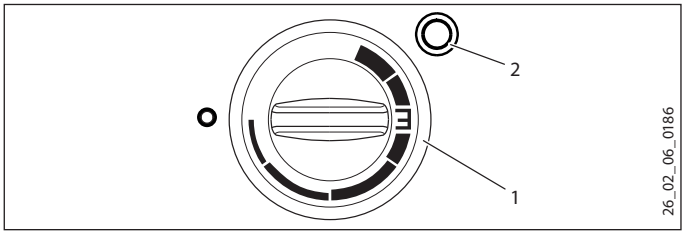

1 Селектор температури
Крайнє ліве положення «Захист від морозу»
«E» — близько 60 °C
Крайнє праве положення близько 80 °C
2 Сигнальна лампочка

4.2 Захист від морозу

Накопичувач має ступінь захисту від морозу «Крайнє ліве положення» (холод). У цьому положенні накопичувач захищений від холоду. Арматура і водопровід не захищені.

4.3 Положення економії енергії

У приладі є положення економії енергії «E». При такому налаштуванні слід очікувати низького рівня утворення накипу в приладі.

4.4 Час нагрівання / вихідний обсяг

Див. розділ «Технічні дані / таблиця».

5 ЧИЩЕННЯ, ДОГЛЯД І ТЕХНІЧНЕ ОБСЛУГОВУВАННЯ

» Не використовуйте абразивні або їдкі миючі засоби! Для догляду та чищення приладу достатньо вологої ганчірки.

» Регулярно перевіряйте арматуру. Вапно на арматурному випуску можна видаляти за допомогою засобів для видалення накипу, наявних у продажу.

» Перший раз доручіть майстрові перевірку захисного анода через один рік. Після цього майстер вирішить, через який час потрібно буде провести повторну перевірку.

» Регулярно доручайте майстрові перевірку електричної безпеки приладу.

– Герметичне підключення:

» Регулярно доручайте майстрові перевірку запобіжного клапана.

6 ЩО РОБИТИ, ЯКЩО...

6.1 ... прилад несправний

Несправність	Причина	Усунення
Прилад не подає гарячу воду.	Селектор температури встановлений в положення «ВИМК».	Увімкніть прилад: для цього поверніть селектор температури.
	Відсутня напруга.	Перевірте запобіжники домашньої електропроводки.
Забірний об'єм води обмежений.	Регулятор струменю в арматурі покритий вапняним нальотом.	Видаліть вапно або замініть регулятор струменю.
Сильний шум кипіння всередині приладу.	Прилад всередині покритий вапняним нальотом.	Доручіть видалення накипу фахівцеві, зверніться до служби підтримки клієнтів.
– герметичне підключення: Після завершення вода крапає із запобіжного клапана.	В запобіжному клапані утворився вапняний наліт або він забруднений.	Вимкніть прилад, зніміть тиск: для цього вимкніть подачу напруги та перекрийте подачу води. Доручіть перевірку запобіжного клапана фахівцеві, зверніться до служби підтримки клієнтів.

Якщо для усунення проблеми доведеться запросити фахівця, для швидшого проведення робіт йому слід повідомити наступні дані з фірмової таблички приладу:

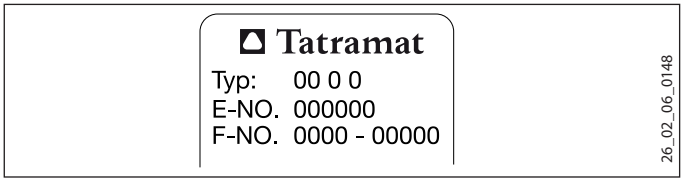

7 БЕЗПЕКА

Встановлення, введення в експлуатацію, а також технічне обслуговування та ремонт приладу дозволяється виконувати лише майстрові.

7.1 Загальні вказівки з техніки безпеки

Ми гарантуємо бездоганне функціонування та експлуатаційну безпеку лише в разі використання оригінального додаткового обладнання та оригінальних запчастин, призначених для приладу.

7.2 Приписи, стандарти та нормативи

Дотримуйтеся усіх національних та регіональних приписів та нормативів.

7.2.1 Важливі вказівки

– Герметичне підключення:

- Не можна перевищувати надлишковий робочий тиск 0,6 МПа.
- Продувний трубопровід запобіжного клапана повинен бути прокладений з нахилом і бути відкритим в напрямку атмосфери.
- Необхідне регулярне технічне обслуговування та використання запобіжного клапана.

– Безнапірне підключення:

- Не можна перевищувати надлишковий робочий тиск 0 МПа.
- Запобіжний клапан встановлювати не можна.

8 ОПИС ПРИЛАДУ

Прилад встановлюється під раковиною. Він призначений для нагрівання холодної води.

Внутрішня сталева ємність вкрита спеціальною емаллю та устаткована захисним анодом. Анод призначений для захисту внутрішньої ємності від корозії.

– Герметичне підключення:

Прилад призначений для забезпечення водою однієї або кількох точок забору. Його можна використовувати лише з напірними арматурами. Додатково слід встановити запобіжний мембранний клапан перевіреної конструкції з клапаном зворотного потоку.

– Безнапірне підключення:

Прилад призначений для забезпечення водою однієї точки забору. Його можна використовувати лише відкритою (безнапірною) арматурою.

8.1 Обсяг поставки

Із приладом постачаються:

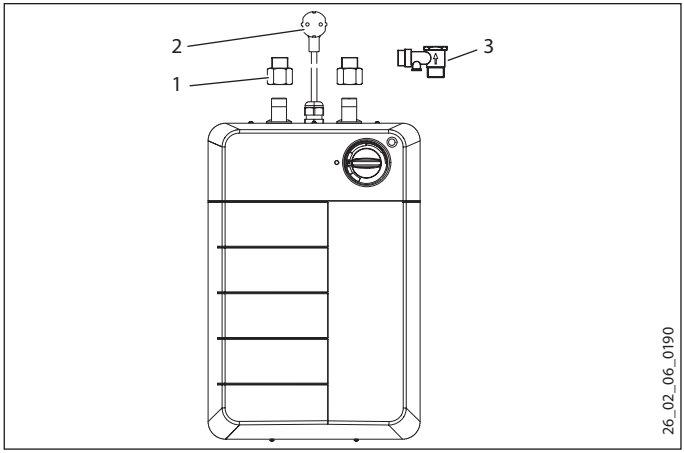

1 Перехідний ніпель G 1/2 - G 3/8 A
2 Мережевий кабель з вилкою
3 Запобіжний мембранний клапан з клапаном зворотного потоку для герметичного підключення
4 Матеріал для кріплення: 2 костилі з різьбою та 2 дюбелі

9 ВСТАНОВЛЕННЯ

9.1 Вказівки щодо встановлення

Небезпека травмування!

иконуйте усі роботи, пов’язані з підключенням подачі води та встановленням приладу, відповідно до приписів.

Небезпека травмування!

Якщо переплутати патрубки для підведення води на приладі, то водонагрівач не функціонуватиме.

– Герметичне підключення:

» Встановіть перед запобіжним мембранним клапаном у водопровід редуктор, якщо статичний тиск більший за 0,48 МПа.

9.2 Місце встановлення

Прилад призначений виключно для стаціонарного настінного монтажу. Зверніть увагу, що стіна для встановлення повинна витримувати відповідне навантаження.

Встановлюйте прилад завжди вертикально, у приміщенні, яке не замерзає, та поблизу точки забору, таким чином, щоб патрубки для підведення води були спрямовані вгору.

– Герметичне підключення:

Напірні арматури можна встановлювати в поєднанні з запобіжним мембранним клапаном.

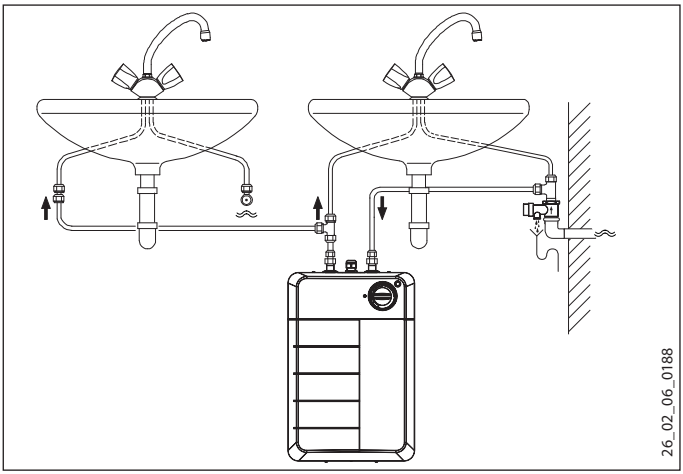

– Безнапірне підключення:
Можна встановлювати лише безнапірну арматуру.

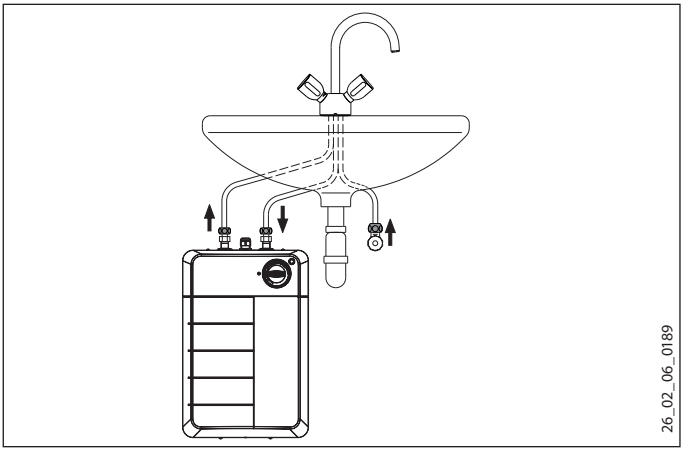

9.3 Монтаж

9.3.1 Вказівки щодо монтажу

Кольорові позначки під'єднувальних труб арматури та накопичувача повинні співпадати при підключенні.

– **Герметичне підключення:**
– Підведення води до другої арматури здійснює користувач, наприклад, за допомогою мідної труби на 10 мм.
– Вказівка щодо трубопроводів з пластмас:

Небезпека травмування!

При використанні трубопроводів з пластмаси враховуйте екстремальні умови експлуатації та умови при неполадках приладу, див. розділ «Технічні дані / умови при неполадках».

9.3.2 Монтаж запобіжного мембранного клапана

– герметичне підключення:

» Встановіть запобіжний мембранний клапан на підвідній трубі холодної води, див. розділ «Встановлення / місце встановлення».

» Дотримуйтесь вказівок інструкції з установлення запобіжного мембранного клапана.

9.3.3 Монтаж костилів з різьбою

» Розмітьте отвори відповідно до креслень, див. розділ «Технічні дані / розміри та з'єднання».

» Просвердліть два отвори та вставте два дюбелі.

» Вкрутіть обидва костилі з різьбою.

9.3.4 Монтаж приладу

» Підвісьте пристрій на костилі з різьбою.

» Міцно прикрутіть патрубки арматури для підведення води до пристрою.

9.3.5 Налаштування обсягу потоку

Шляхом налаштування обсягу потоку забезпечується дотримання граничних значень шумів приладу та арматури. Крім того за рахунок меншого ефекту змішування запас гарячої води використовується економніше.

– Герметичне підключення:

» Налаштуйте подачу холодної води приладом на максимальний потік — 12 л/хв.

– безнапірне підключення:

» Налаштуйте арматуру на максимальний потік — 12 л/хв. (див. опис арматури).

9.3.6 Підключення до електричної мережі

Небезпека для життя через ураження електричним струмом!

Виконуйте усі роботи, пов'язані з підключенням до електричної мережі та встановленням приладу, відповідно до приписів.

Небезпека для життя через ураження електричним струмом!

» **Встановлення з використанням прямої (стаціонарної) електропроводки недопустиме.**

» **Необхідна розетка за захисним контактом. Вона повинна бути доступна після встановлення приладу.**

» **Якщо прилад підключається до мережі перемінного струму стаціонарним способом (через розетку виключно для підключення приладу), то має бути можливість його від'єднання від мережі на відстані 3 мм по всіх полюсах.**

Небезпека травмування!

Зверніть увагу на фірмову табличку. Вказана напруга повинна відповідати напрузі мережі.

Підключення проводу заземлення.

Зверніть увагу, щоб прилад був під'єднаний до захисного з'єднання!

10 ВВЕДЕННЯ В ЕКСПЛУАТАЦІЮ

Небезпека для життя через ураження електричним струмом!

Перший запуск повинен здійснювати лише майстер з дотриманням приписів щодо техніки безпеки!

Небезпека запуску порожнього приладу!

Якщо переплутати послідовність (спочатку вода, потім струм), то спрацює обмежувач температури. У цьому разі слід встановити обмежувач в робоче положення шляхом притискання кнопки скидання, див. розділ «Усунення несправностей / Активація кнопки скидання обмежувача».

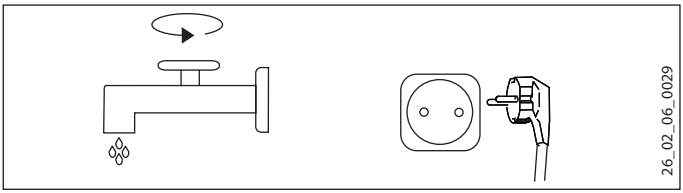

» Відкрийте на арматурі кран для подачі гарячої води або встановіть змішувач з однією ручкою в положення подачі гарячої води та зачекайте, доки у воді, яка витікає, не зникнуть бульбашки.

» – Герметичне підключення: Перевірте запобіжний мембранний клапан. Після видалення повітря струмінь води повинен бути цілісним.

» Вставте вилку в розетку.

» Виберіть температуру.

11 ЗНЯТТЯ З ЕКСПЛУАТАЦІЇ

» Від'єднайте прилад від мережі: для цього витягніть вилку з розетки.

» Випорожніть прилад, див. розділ «Технічне обслуговування / випорожнення приладу».

12 ПЕРЕЗАПУСК

Див. розділ «Перший запуск».

13 ПЕРЕДАВАННЯ ПРИЛАДУ

» Поясніть користувачеві, як функціонує прилад, та ознайомте його з правилами експлуатації.

» Зверніть увагу користувача на можливі небезпеки, особливо на небезпеку ошпарювання.

» Передайте йому цю інструкцію.

14 УСУНЕННЯ НЕСПРАВНОСТЕЙ

Несправність	Причина	Усунення
Прилад не подає гарячу воду.	Відсутня напруга.	Перевірте запобіжники домашньої електропроводки.
	Спрацював обмежувач температури (STB).	Усуньте причину несправності. Приведіть обмежувач в робочий стан: для цього натисніть на ньому кнопку скидання.
Забірний об'єм води обмежений.	Регулятор струменю в арматурі покритий вапняним нальотом.	Видаліть вапно або замініть регулятор струменю.
Сильний шум кипіння всередині приладу.	Прилад всередині покритий вапняним нальотом.	Видаліть вапняний наліт з приладу.

Активація кнопки скидання обмежувача

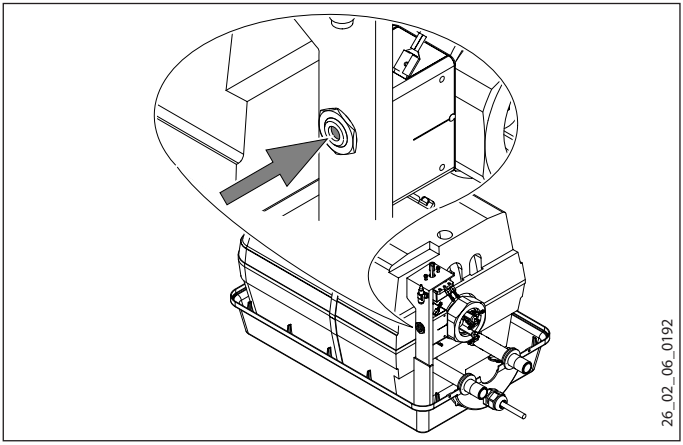

15 ТЕХНІЧНЕ ОБСЛУГОВУВАННЯ

Небезпека для життя через ураження електричним струмом!

Перед усіма роботами від'єднуйте прилад від мережі по всіх полюсах!

» При проведенні робіт з технічного обслуговування демонтуйте прилад.

15.1 Випорожнення приладу

Випорожніть прилад через з'єднувальні штуцери.

15.2 Відкривання приладу

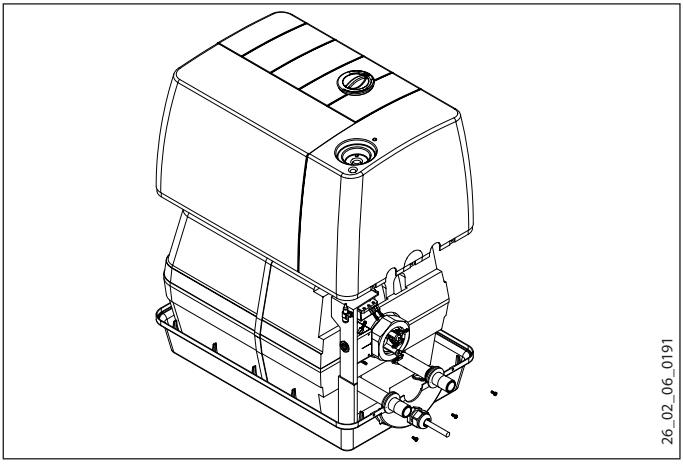

» Викрутіть п'ять гвинтів з кришки приладу.

» Витягніть кнопку регулятора.

» Викрутіть гвинт під кнопкою регулятора.

» Зніміть кришку приладу.

15.3 Демонтаж теплоізоляції

» Зніміть провід заземлення з ємності.

» Відкрийте хомут.

» Дістаньте верхню половину теплоізоляції.

15.4 Демонтаж нагрівального фланця та захисного анода

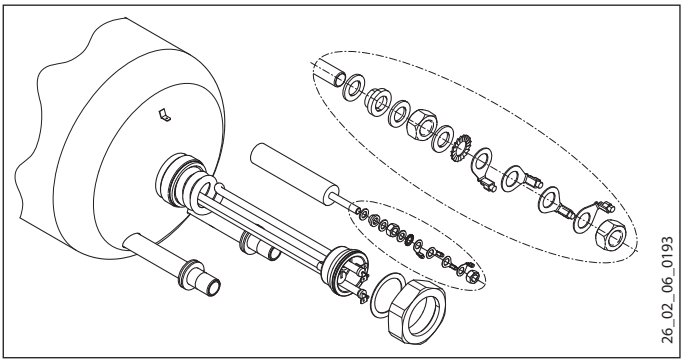

15.5 Монтаж захисного анода

» Щоб заземлити сталеву ємність, при встановленні захисного анода слід дотримуватися послідовності монтажу елементів кріплення, див. розділ «Демонтаж нагрівального фланця та захисного анода».

15.6 Видалення вапняного нальоту

» Демонтуйте нагрівальний фланець.

» Видаліть грубий вапняний наліт з нагрівального елемента, обережно стукаючи по ньому, занурте нагрівальний елемент у засіб для видалення вапняного нальоту. Не обробляйте поверхню ємності та захисний анод засобами для видалення вапняного нальоту.

15.7 Перевірка захисного анода

» Перший раз перевірте захисний анод через рік. Для цього слід демонтувати нагрівальний фланець, див. розділ «Демонтаж нагрівального фланця та захисного анода». Після використання захисного анода його слід замінити.

» Після цього прийміть рішення, через які проміжки часу слід провести наступні перевірки.

15.8 Заміна мережевого кабелю живлення

» Заміну мережевого кабелю живлення дозволено виконувати лише майстрові. Використовується оригінальна запчастина (номер для замовлення 288860).

16 ТЕХНІЧНІ ДАНІ

16.1 Розміри та з'єднання

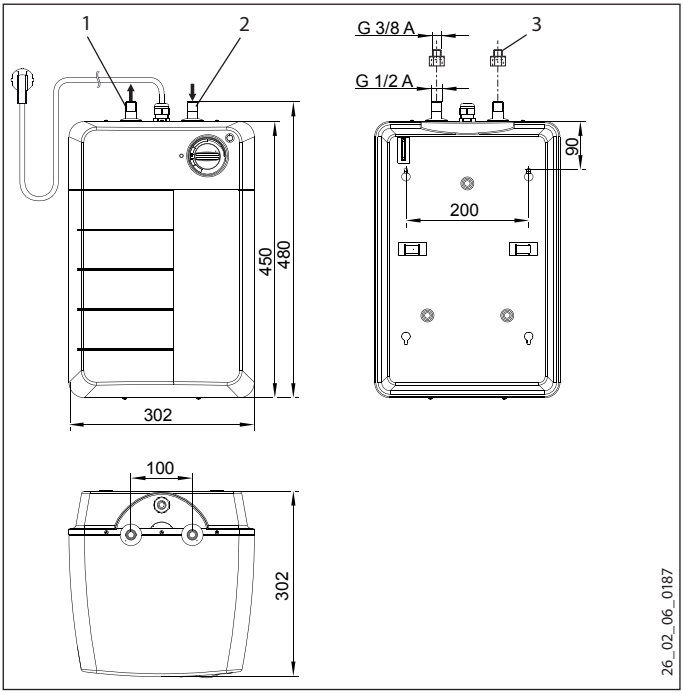

1 Підключення гарячої води (червоне)
2 Підключення холодної води (синє)
3 Перехідний ніпель G 1/2 - G 3/8 A

16.2 Схема електричних з'єднань

1/N/PE ~ 230 В

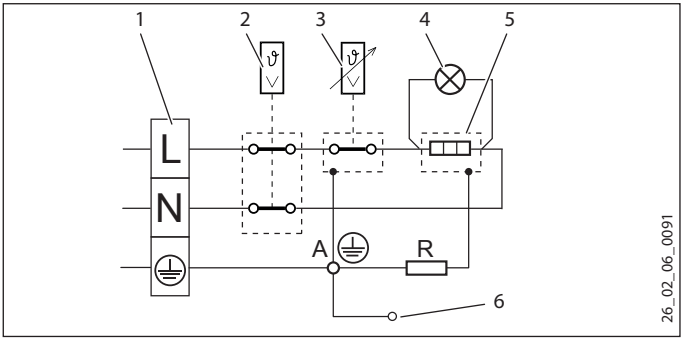

1 З'єднувальна клема
2 Обмежувач температури
3 Термостат
4 Сигнальна лампочка індикатора

5 Нагрівальний елемент
6 Ємність
R Опір 560 Ом
A Захисний анод

16.3 Таблиця

Модель		**Закритий водонагрівач**
Тип		EO 15 P
Номер для замовлення		229730
Використання		Для встановлення під раковиною
Експлуатаційні дані		
Номінальний вміст	l	15
допустимий надлишковий робочий тиск при герметичному підключенні безнапірному підключенні	 МПа МПа	 0,6 0
Обсяг змішаної води з температурою 40 °C (10 °C / 80 °C)	l	25,6
Час нагрівання (12 °C / 80 °C)	мін.	36
Номінальна потужність	кВт	2,0
Електропід'єднання	В	1/N/PE ~ 230
Приблизне налаштування температури мінімум максимум	 °C °C	 7 80
Розміри та вага		
Висота	мм	480
Ширина	мм	302
Глибина	мм	302
Підведення води (зовнішня різьба)		G 1/2 A - G 3/8 A
Довжина мережевого кабелю живлення	мм	700
Приблизна вага	кг	9,0
Приблизна вага з водою	кг	24,0

16.3.1 Національні дозволи та сертифікати

Знаки технічного контролю наведені на фірмовій табличці.

16.4 Екстремальні умови експлуатації та умови при неполадках

У випадку несправності в установленому обладнанні короткий час може триматися температура до 95 °C.

17 ГАРАНТІЯ

Ви маєте право на гарантійне обслуговування у тій країні, в якій прилад було придбано. У цьому разі зверніться, будь ласка, до нашого представництва або імпортера.

Ми несемо відповідальність лише у наступних випадках:

- у разі дотримання цієї інструкції з установлення,
- у разі використання додаткового обладнання, призначеного виключно для цього приладу,
- у разі виконання майстром всіх кроків до початку експлуатації, включаючи перший запуск,
- у разі проведення технічного обслуговування відповідно до приписів;
- у разі використання для ремонту виключно наших запчастин.

18 ОХОРОНА ДОВКІЛЛЯ І УТИЛІЗАЦІЯ

Будь ласка, допоможіть нам захистити довкілля. Утилізуйте прилад та упаковку відповідно до національних приписів.

Tatramat

Kontakt

Adresa

TATRAMAT - ohrievače vody, s.r.o.
Hlavná 1
058 01 Poprad
Slovakia

Predaj Slovensko

Tel. 052 7127-151
Fax 052 7127-148
sales@tatramat.sk

Servis

Tel. 052 7127-153
Fax 052 7127-190
servis@tatramat.sk
www.tatramat.sk

Zastúpenie v Európe

Česká Republika
STIEBEL ELTRON spol. s r.o.
K Hájům 946
155 00 Praha 5 - Stodůlky

Tel. 251116-180
Fax 251116-153
info@tatramat.cz
www.tatramat.cz

Poľsko
STIEBEL ELTRON Polska Sp. z o.o.
ul. Działkowa 2
02-234 Warszawa

Tel. 022 60920-30
Fax 022 60920-29
stiebel@stiebel-eltron.pl

4 017212 896310

Omyly a technické zmeny sú vyhradené!
Omyly a technické změny jsou vyhrazeny!

1320

A 289631-38081-8949
B 289771-38081-8949
C 2896310000