EO 15

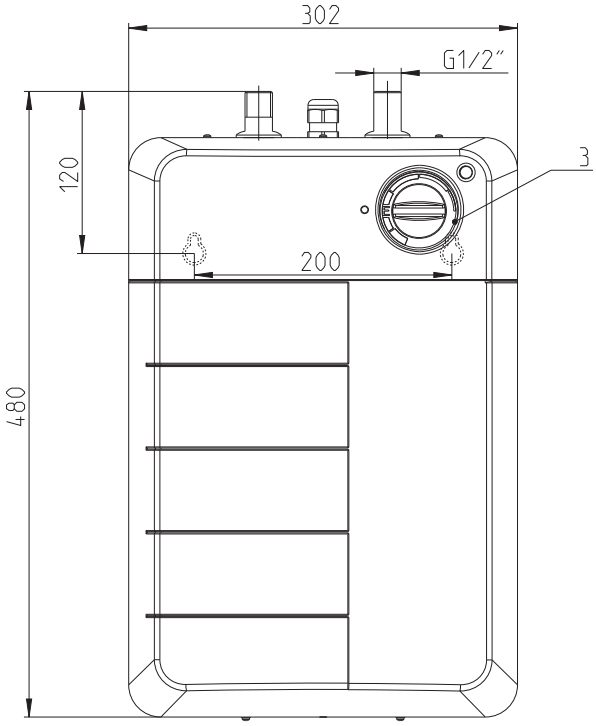

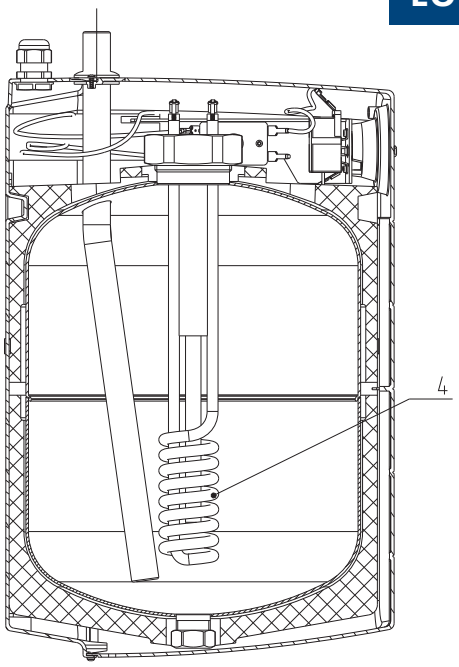

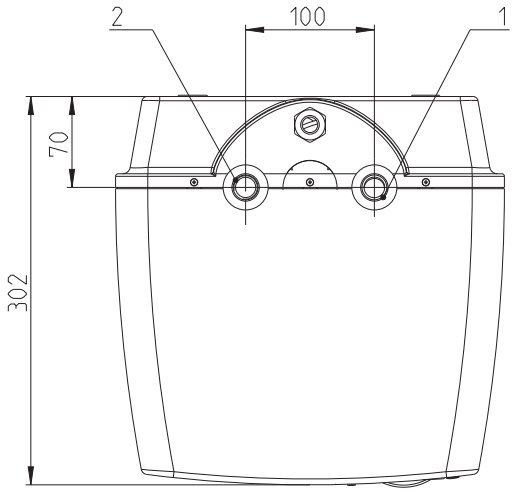

1. Vtoková trubka
2. Výtoková trubka
3. Otočný regulátor teploty
4. Topné těleso

Technické údaje

TYP	EO 15 P
objednací číslo	229730
jmenovitý objem (l)	15
způsob ohřevu	elektrický
provedení	tlakové (beztlakové)
jmenovitý přetlak v nádrži (MPa)	0,6
elektrické připojení	1/N/PE ~ 230 V
příkon (kW)	2
max. vypínací teplota termostatu (°C)	77 (-6)
inf. čas při ohřevu z 15 °C na 65 °C (min)	27
tepelné ztráty při 65 °C (kWh/24h)	1,04
hmotnost (kg)	9
elektrické krytí	IP 24

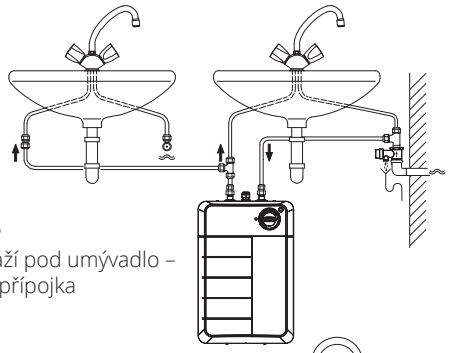

EO 15 P
s montáží pod umývadlo –
tlaková přípojka

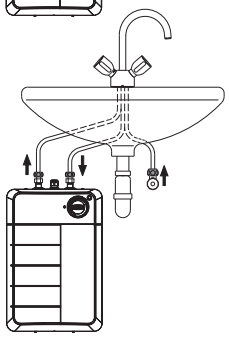

EO 15 P
s montáží pod umývadlo –
beztlaková přípojka