Návod k montáži a kompletizaci

Mini-kuchyně

GZ-MK200

guzzanti

I. VŠEOBECNÍ INFORMACE

Mini-kuchyně GZ-MK200 jsou kuchyňskými sestavami se samostatnou montáží ze strany klienta a nabízí se ve 2 základních provedeních, označených jako provedení „P“ nebo „L“ (pravé nebo levé).

P	**L**
PRAVÉ PROVEDENÍ: Chladnička z pravé strany Pravé dvířka skříňky jsou širší. Elektrický vařič z pravé strany. Umyvadlo z levé strany.	**LEVÉ PROVEDENÍ:** Chladnička z levé strany. Levé dvířka skříňky jsou širší. Elektrický vařič z levé strany. Umyvadlo z pravé strany.

Celá mini kuchyně se předává ve formě 3 oddělených balení, přičemž každé z balení obsahuje jinou součást mini-kuchyně tak, jako je to detailně popsané níže:

BALENÍ Č 1: Chladnička
BALENÍ Č 2: Univerzální kuchyňský dřez, ze zabudovanou 2-sporákovým elektrickým vařičem kuchyňkou, který může být montovaný jak do pravé tak do levé verze.
BALENÍ Č 3: Univerzální nábytková skříňka, která může být montována v pravé nebo levé verzi.

Každé z balení je označené velkou, výraznou etiketou, která informuje o obsahu balení a také o skutečnosti, že se jedná pouze o jeden ze tří prvků sestavy mini-kuchyně GZ-MK200. V každém z balení se nachází příslušný návod k obsluze, který se týká částí nacházejících se v balení. Hlavní návod pro celou sestavu mini-kuchyně MK-AR100 se nachází v balení se skříňkou a má název:

„Návod k montáži a kompletizaci
Mini-kuchyně Electro-line model GZ-MI200“.

V tomto návode se na straně 15 a 16 nachází záruční list výrobku (záruka se týká všech prvků sestavy mini-kuchyně). Integrálními částmi výše uvedeného návodu jsou:
- návod k obsluze chladničky
- návod k obsluze dřezu s elektrickým 2-plotnovým vařičem

UPOZORNĚNÍ:
Žáden z prvků sestavy mini-kuchyně GZ-MK200 neobsahuje baterie.

II. DŮLEŽITÉ BEZPEČNOSTNÍ PŘEDPISY

UPOZORNĚNÍ:

1. Integrální částí tohoto návodu k montáži a kompletizaci mini-kuchyně GZ-MK200 jsou návody k obsluze:
   A) chladničky
   B) kuchyňského dřezu s elektrickým vařičem
2. Během montáže a kompletizace mini-kuchyně GZ-MK200 je nutné dodržovat níže uvedené předpisy, i bezpečnostní předpisy uvedené v návodu k obsluze chladničky i kuchyňského dřezu s vestavěným elektrickým vařičem

POZOR NEBEZPEČÍ

Abyste snížili riziko pořezání, náhodného úderu nebo jiných zranění těla, dodržujte následující doporučení:

1. Před montáží skříňky, i kompletací sestavy mini-kuchyně je nutné důkladně si přečíst tento návod.
2. Jednotlivé části sestavy mini-kuchyně GZ-MK200 (chladnička, dřez s elektrickým vařičem i skříňka) se dodávají v oddělených, originálních baleních. Po rozbalení komponentů mini-kuchyně je nutné ověřit, zda je sestava kompletní (zkontrolovat, zda se v baleních nacházejí všechny části a zařízení zmiňované v návodu k obsluze pro jednotlivé zařízení i v návodu k montáži a kompletizaci).
3. Přípravu pro použití mini-kuchyně je nutné začít od montáže skříňky.
4. Předtím, než přistoupíte k montáži skříňky, je nutné zajistit dodatečnou plochu s dostatkem volného místa tam, kde se bude skříňka montovat. Místo, kde se bude pracovat musí být dobře osvětlené.
5. Na místě montáže si musíme připravit potřebné nářadí a ochranní oděv:
   - kladivo (střední velikosti)
   - křížový šroubovák, který odpovídá velikostí šroubů
   - šestihranný klíč 4 mm (nachází se v sestavě příslušenství skříňky),
   - měřítko s délkou min. 1 m (kovový navíjecí metr nebo centimetr)
   - pracovní rukavice
6. Během montáže udržovat na místě, kde se pracuje, pořádek a v případě nutnosti je třeba zavolat na pomoc další osobu.
7. Během montáže a kompletizace mini-kuchyně je třeba dodržovat základní a všeobecně přijaté i používané zásady v oblasti bezpečnosti a ochrany zdraví při práci (BOZP).

JE DŮLEŽITÉ, ABYSTE SI USCHOVALI NÁVOD K OBSLUZE.
JE DŮLEŽITÉ, ABYSTE BĚHEM ZÁRUČNÍ DOBY USCHOVALI ORIGINÁLNÍ BALENÍ.

Servisní služby mini-kuchyně GZ-MK200 mohou provádět výhradně autorizované servisní služby.

POZOR!

VYSOKÉ NAPĚTÍ
Nesnímejte kryty!
Uvnitř je vysoké napětí!

III. SKŘÍŇKA MINI-KUCHYNĚ – KONSTRUKČNÍ ČÁSTI

1 Kolík 8 x 32 4 ks.	8 Úchytka pro dvířka + upevňovací šrouby 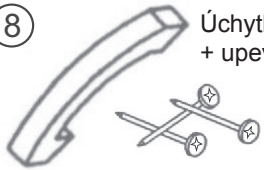 2 ks.
2 Kluzná součástka (nožička) s dlouhými hřebíky 4 ks.	9 Hřebíky 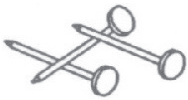 14 ks.
3 Kluzná součástka (nožička) s krátkými hřebíky 2 ks	10 Spojka 8 ks
4 Šroub 3,5 x 16 15 ks.	11 Záslepka pro spojku 8 ks.
5 EURO šroub 8 ks.	12 Šestihranný klíč 4 mm 1 ks.
6 Závěs (část montovaná do dvířek) 4 ks.	13 Kolejnička do dveří s vodící součástí 1 ks.
7 Závěs (část montovaná do bočných stěn) 4 ks.	14 Šroub 4 x 16 4 ks.

UPOZORNĚNÍ:
Výše uvedené ilustrace příslušenství skříňky jsou pouze názornými nákresy a ve všeobecnosti se mohou lišit od vzhledu částí, dodávaných s výrobkem.

III. SKŘÍŇKA MINI-KUCHYNĚ - KONSTRUKČNÍ ČÁSTI

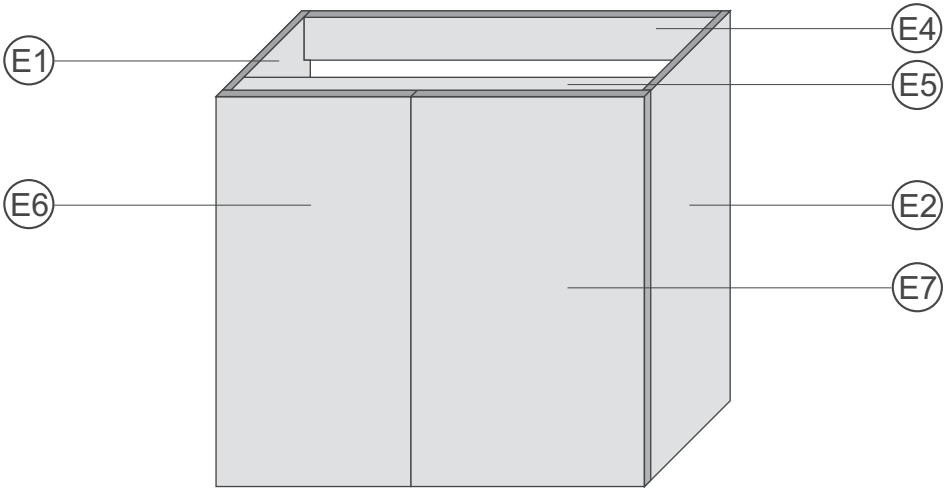

DETAILNÍ OPIS HLAVNÍCH ČÁSTÍ SESTAVY SKŘÍŇKY

E1 – boční LEVÁ stěna (rozměry: 910 x 580 x 18 mm) - 1 ks.
E2 – boční pravá stěna (rozměry: 910 x 580 x 18 mm) - 1 ks.
E3 – spodní deska (rozměry: 960 x 580 x 18 mm) - 1 ks.
E4 – zadní horní lišta (rozměry: 960 x 100 x 18 mm) - 1 ks.
E5 – přední horní lišta (rozměry: 960 x 60 x 18 mm) - 1 ks.
E6 – levé dvířka (rozměry: 900 x 440 x 18 mm) - 1 ks.
E7 – pravé dvířka (rozměry: 900 x 550 x 18 mm) - 1 ks.
E8 – zpevňující trojúhelník – zadní levý (400 x 400 x 3 mm) - 1 ks.
E9 – zpevňující trojúhelník – zadní pravý (400 x 400 x 3 mm) - 1 ks.

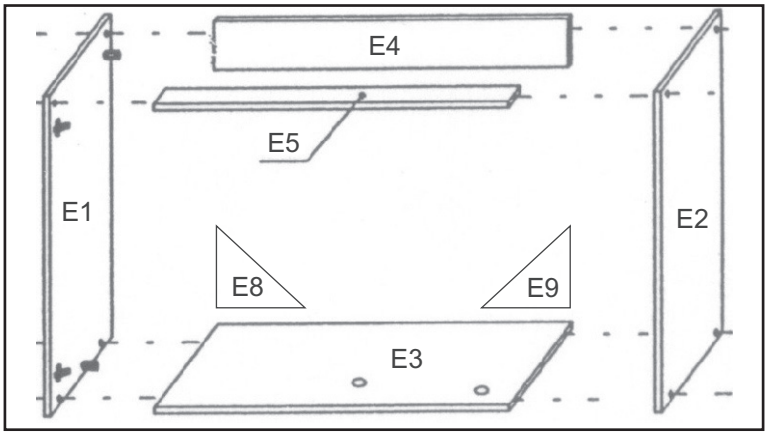

IV. SKLÁDÁNÍ A MONTÁŽ SKŘÍŇKY

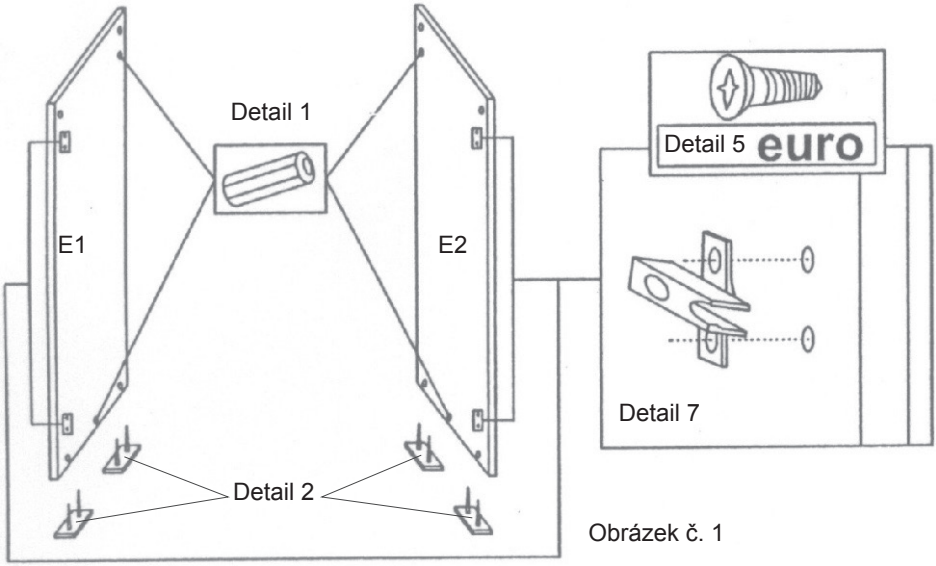

Obrázek č. 1

1. MONTOVÁNÍ PŘÍSLUŠENSTVÍ NA BOČNÍ STĚNY SKŘÍŇKY (obr. 1)
   a) Na spod do boční stěny skříňky E1 a E2 zatlouct po dvě kluzné součástky s dlouhými hřebíky (detail 2) tak, jak je to znázorněno na obr. 1.
   b) Do bočních stěn skříňky, zevnitř, do slepých otvorů zatlouct po 2 kolíky 8 x 32 (detail 1) tak, jak je to znázorněno na obr. 1
   c) Do bočních stěn skříňky přišroubovat po 2 závěsy (detail 7) použitím šroubů typu EURO (detail 5).

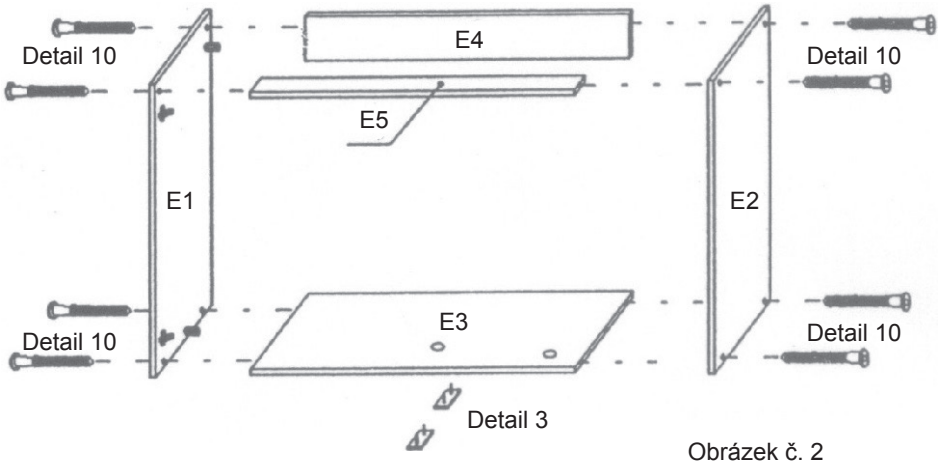

Obrázek č. 2

IV. SKLÁDÁNÍ A MONTÁŽ SKŘÍŇKY

2. MONTÁŽ KORPUSU SKŘÍŇKY (obr. 2)
   a) Zdola do spodní stěny skříňky E3 zatlouct dvě kluzné součástky s krátkými hřebíky (detail 3). Kluzné součástky zatlouct v polovině délky desky po předešlém odměření a zaznačení místa zatloukání kluzných součástek.
   b) Najednou sestavit boční stěny skříňky E1 a E2 se spodní stěnou E3, nezapomínajíc přitom na to, aby kolíky, které byly zatlučené v dolní části bočných stěn vešli do otvorů ve spodní stěně. Smontovat boční stěny E1 a E2 se spodní stěnou E3 pomocí spojek (detail 10), použijte přitom šestihranný klíč (detail 12), který je součástí příslušenství.
   c) Do takto předem smontovaného korpusu přišroubovat horní lišty, zadní E4 a přední E5, pomocí spojek (detail 10). Při přišroubování zadní lišty je třeba dávat pozor na to, aby kolíky vbité do slepých otvorů v horní části bočních stěn vešli do otvorů v zadní liště. Zadní lišta je připevňována vertikálně, přední lišta je připevňována horizontálně (viz obr.2).
   d) Do otvorů, do kterých byli umístěné spojky (detail 10), zatlačit zaslepovací zátky pro spojky (detail 11).

UPOZORNĚNÍ:

1. Činnosti “b” a “c” z bodu 2 je nejlépe provádět za pomoci druhé osoby, která by měla přidržovat části korpusu skříňky během jejich sestavování a montáže.
2. Doporučuje se, aby se na začátku smontoval celý korpus skříňky, neutahujíc spojky (detail 10) do konce. Po ověření, zda tělo skříňky je dobře smontované, utáhnout spojky s citem a až poté zatlačit do otvorů zaslepovací zátky pro spojky (detail. 11)

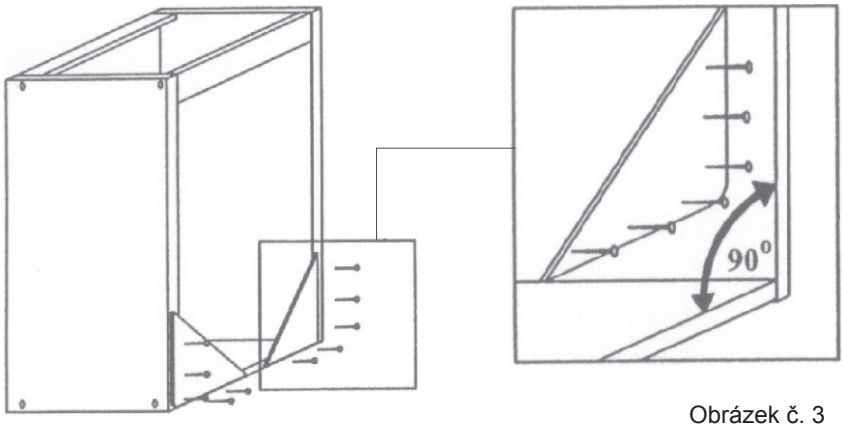

Obrázek č. 3

3. UPEVNĚNÍ TĚLA SKŘÍŇKY (obr. 3)
   a) Zezadu skříňky přibít hřebíky (detail 9) dva zpevňující trojúhelníky, to znamená, levý trojúhelník E8 a pravý trojúhelník E9. Hřebíky zatloukat přibližně každých 10 cm

IV. SKLÁDÁNÍ A MONTÁŽ SKŘÍŇKY

4. PŘIŠROUBOVÁNÍ DVÍŘEK DO KORPUSU SKŘÍŇKY (obr. 4)

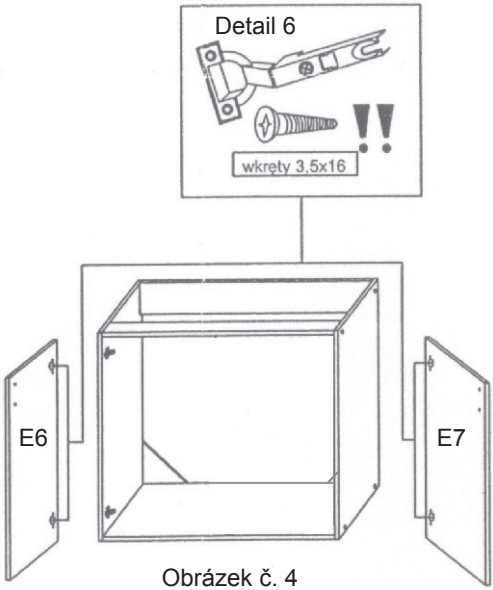

Obrázek č. 4

a) Přišroubovat úchytky do dvířek skříňky z vnitřní strany šrouby, které se nacházejí v sadě (části z kompletu 8).
b) Přišroubovat do dvířek E6 a E7 závěsy (detail 6) pomocí šroubů 3.5 x 16 (detail 4).
c) Vmontovat dvířka s přišroubovanými závěsy do korpusu skříňky, přičemž připevňujíc najednou části závěsů přišroubované do dvířek s částmi přišroubovanými do bočních stěn skříňky, pomocí šroubů, které se nacházejí v závěsech přišroubovaných do bočných stěn.

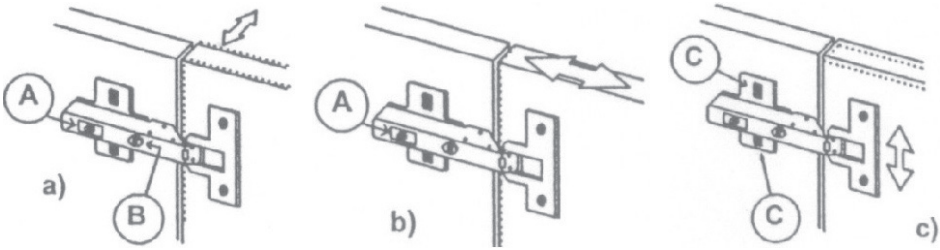

Obrázek č. 5

5. REGULACE NASTAVENÍ DVÍŘEK SKŘÍŇKY (obr. 5)

a) Regulace mezery:
Uvolnit šroub „A”, šroubem “B” nastavit adekvátní mezeru, dotáhnout šroub „A”.

b) Regulace hloubky:
Uvolnit šroub „A” (1 otočení), nastavit hloubku, dotáhnout šroub „A”.

c) Regulace výšky:
Uvolnit šroub „C” (1 otočení), uskutečnit regulaci výšky položení dvířek, dotáhnout šroub „C”.

IV. SKLÁDÁNÍ A MONTÁŽ SKŘÍŇKY

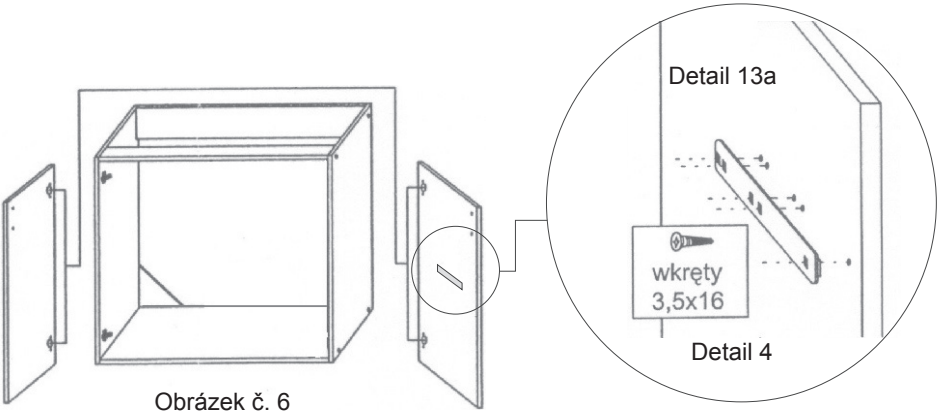

Obrázek č. 6

6. UPEVŇOVÁNÍ KOLEJNIČEK DO DVÍŘEK (obr. 6)
   a) Do dvířek E7 přišroubovat kolejničky spojující dvířka skříňky a dvířka chladničky (detail 13a) pomocí šroubů 3.5 x 16 (detail 4) na tom místě, kde jsou na vnitřní straně dvířek navrtané otvory pro upevňovací šrouby.

V. KOMPLETIZACE MINI-KUCHYNĚ MK-AR100

1. PŘÍPRAVA NA KOMPLETIZACI.

Kompletizace sestavy mini-kuchyně MK-AR100 spočívá v namontování následujících zařízení do smontované skříňky (viz odsek IV):

1. Namontování dřezu s vestavěným elektrickým vařičem (po předešlém vmontování odtokové roury, kolena a průtokové roury k umyvadlu – viz fotografii na straně 10).
2. Namontování chladničky (připojení chladničky spočívá v její vmontování do skříňky a zesouladění dvířek skříňky s dvířky chladničky pomocí nastavovacích kolejniček a vodící a součástky (detail 13)).

Aby jsme mohli uskutečnit kompletizaci sestavy mini-kuchyně MK-AR100, je nutné nejdříve rozbalit příslušné zařízení a zkontrolovat, zda je kompletní podle přiloženého návodu k obsluze.

UPOZORNĚNÍ:
Kompletizaci sestavy se doporučuje provádět za přítomnosti druhé osoby, která bude pomáhat při vkládání dřezu na skříňku nebo při vkládání chladničky dovnitř skříňky.

V. KOMPLETIZACE MINI-KUCHYNĚ GZ-MK200

2. NAMONTOVÁNÍ VODOVODNÍ ARMATURY DO DŘEZU (Fotografie 1)

Do dřezu vmontujeme sestavu vodovodní armatury na odtékající vodu, to znamená:

- odtokovou rouru,
- sifon s kolenem,
- průtokovou rouru.

Sada není součástí standardního vybavení kuchyně. Součástí sady je možno získat v každém obchodě s hydraulickou armaturou. Výše uvedené součástí je třeba namontovat do dřezu tak je zobrazeno na fotografii č. 1.

Fotografie č. 1

3. POLOŽENÍ DŘEZU NA SKŘÍŇKU (Obrázek č. 7,, 8 a 9)

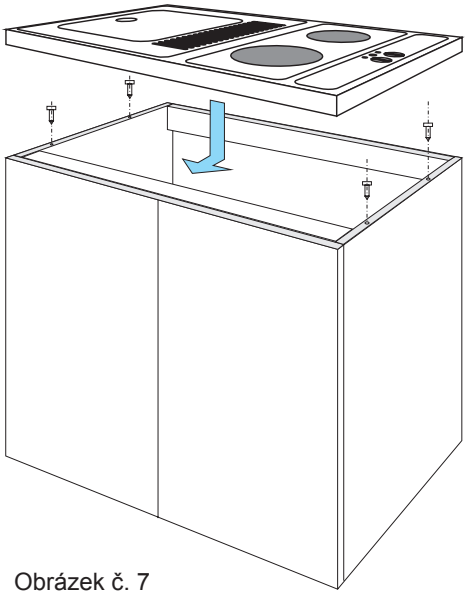

Obrázek č. 7

a) Do otvorů v horních okrajích stěn našroubujeme 4 šrouby 4 x 16 (detail 14), po 2 šrouby z každé strany tak, jako je to znázorněno na obr. 7. Šrouby našroubovat takovým způsobem, aby mezi hlavičkou šroubu a boční stěnou skříňky ostalo volné místo přibližně 1,5-2,0 mm (obr. 8).
b) Desku dřezu položíme na skříňku takovým způsobem, aby výřezy, které se nacházejí ve spodní části desky dřezu (tvar výřezů je znázorněn na obr. 9) sedli na hlavičky šroubů.
c) Po položení dřezu na skříňku a nasazení hlaviček šroubů do výřezů je potřeba dřez potáhnout dopředu (směrem k sobě) tak, aby se šrouby přesunuli do užší části výřezu (obr. 9)

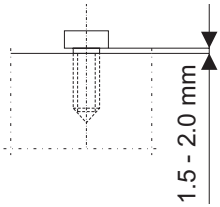

Obrázek č. 8

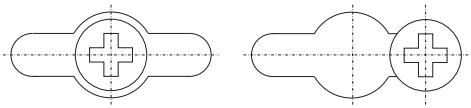

Obrázek č. 9

4. ALTERNATIVNÍ POLOŽENÍ DŘEZU NA SKŘÍŇKU (obr. 10)

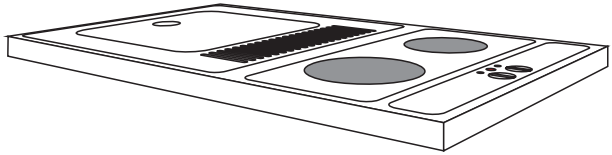

Místa nalepení oboustranné lepící pásky nebo elastického tmelu s lepícími vlastnostmi

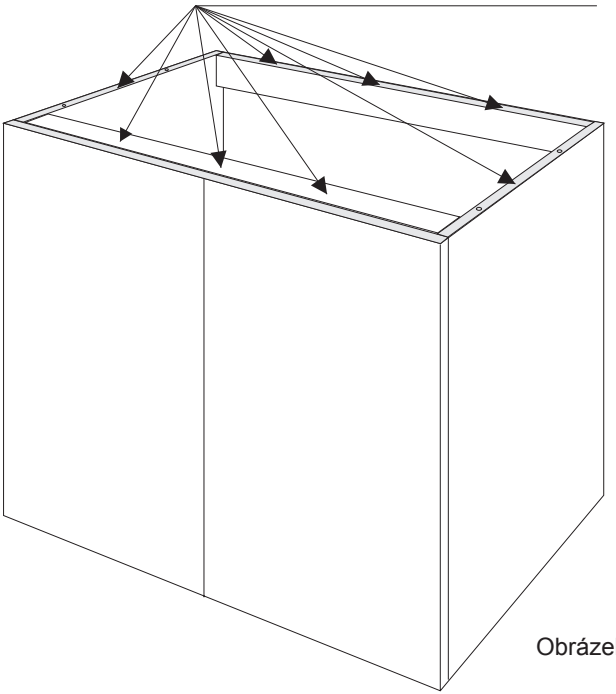

Obrázek č. 10

Způsob položení dřezu na skříňku, který je popsán na straně 10, není jediným způsobem montáže. Uživatel může, v závislosti od svého rozhodnutí, zvolit jiné způsoby montáže, například:

1. Spojení dřezu se skříňkou pomocí oboustranné lepící pásky.
2. Spojení dřezu se skříňkou pomocí silikonu nebo jiného elastického tmelu, který má také lepící vlastnosti.

UPOZORNĚNÍ:

1. Sestava neobsahuje oboustranně lepící pásku ani silikon.

4. INSTALACE CHLADNIČKY (obr. 11)

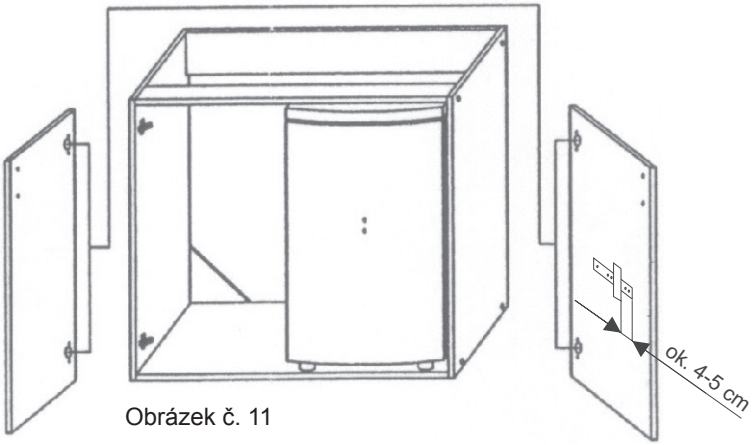

Obrázek č. 11

a) Rozbalit chladničku.
b) Dvířka skříňky doširoka otevřít a vsunout chladničku dovnitř skříňky vkládajíc jí předběžně z pravé nebo levé strany skříňky v závislosti od verze skříňky.*
c) Důkladně uložit chladničku dovnitř skříňky takovým způsobem, aby se 2 přední nožičky nacházeli ve speciálních prohlubních připravených v dolní stěně skříňky.
d) Zkontrolovat vyrovnání chladničky. V případě potřeby postavit chladničku horizontálně, upravujíc její pozici pomocí 2 předních regulačních nožiček.
e) Na kolejničku, přišroubovanou do vnitřní strany dvířek, nasunout vodící součástku kolejničky (detail 13). Přesunout vodící součástku tak, aby se nacházela ve vzdálenosti přibližně 4-5 cm od pravého okraje kolejničky (v případě pravostranné skříňky).**
f) Na zadní plochu vodící součástky nalepit kousek oboustranné lepící pásky a následně zavřít dvířka skříňky, dotláčejíc je do dvířek chladničky. Vodící součástka by se měla přilepit ke dvířkům chladničky, díky čemu dvířka skříňky a dvířka chladničky budou zesouladěné.**

UPOZORNĚNÍ:

*/ U levostranné skříňky je nutné přeložit dvířka chladničky. Tato činnost je opsaná v návodu k obsluze chladničky.

**/ Provedení činností „e” a „f” se nechává na rozhodnutí uživatele. Pokud si uživatel přeje, aby se po otevření dvířek skříňky zároveň otvírala i chladnička, je nutné, aby provedl činnosti opsané v bodech „e” a „f”. Neprovedení těchto činností bude znamenat, že po otevření dvířek skříňky bude nutné otevřít dvířka chladničky (dvířka se automaticky neotevřou).

VI. INSTALACE MINI-KUCHYNĚ GZ-MK200

1. UMÍSTĚNÍ A NAPOJENÍ MINI-KUCHYNĚ MK-AR100 DO SÍTĚ.

a) Zvolit místo umístění mini-kuchyně.
b) Ujistit se, že s napojením mini-kuchyně do vodovodní a elektrické sítě nebudou žádné potíže.
c) Napojit dřez, vmontovaný v skříňce mini-kuchyně, do odtokové vodovodní sítě s použitím běžně používaného příslušenství a utěsňovacích prvků.
d) Zkontrolovat, zda je spojení dobře těsné. V případě potřeby je třeba upravit napojení, i utěsnění.
e) Napojit elektrický vařič zasunutím zástrčky napájecího vedení do síťové zásuvky vybavené uzemňovacím kolíkem.
f) Zkontrolovat funkčnost elektrického vařiče.
g) Napojit chladničku zasunutím zástrčky napájecího vedení do síťové zásuvky vybavené uzemňovacím kolíkem.
h) Zkontrolovat funkčnost chladničky.

UPOZORNĚNÍ:
Elektrické zásuvky s uzemňovacími kolíky, do kterých budou zapojená zařízení minikuchyně (elektrický vařič a chladnička), by měli být snadno přístupné a umístěné tak, aby odpojení zařízení od sítě nepředstavovalo žádné komplikace.

VII. ZMĚNA VERZE MINI-KUCHYNĚ

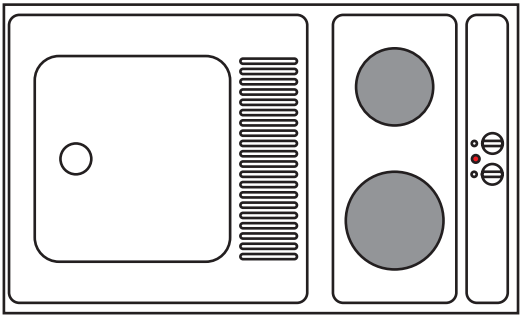

PRAVÁ VERZE:
- Chladnička na pravé straně
- Pravé dvířka na širší skříňky
- Elektrický sporák na pravé straně,
- Dřez na levé straně

PRED

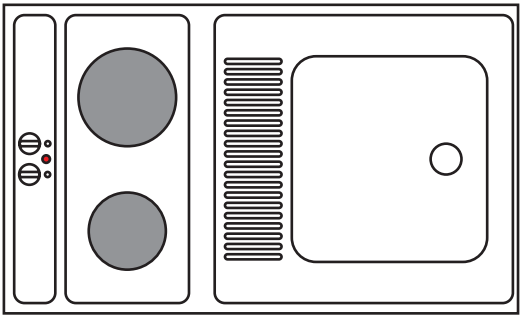

LEVÁ VERZE:
- Chladnička na levé straně
- Levé dvířka skříňky širší
- Elektrický sporák na levé straně
- Dřez na pravé straně

PRED

Dřez s elektrickým sporákem, díky své univerzální a symetrické konstrukci, může být montovaný jak v pravé verzi, tak v levé verzi mini kuchyně.

Pro změnu verze je třeba pouze otočit dřez o 180°C. U změny verze mini kuchyně (z pravé na levou, nebo z levé na pravou), je třeba pamatovat na přeložení dvířek skříňky tak, aby vždy širší dvířka se nacházely na stejné straně, jak elektrický sporák a chladnička.

ZÁRUČNÍ PODMÍNKY

Záruka na tento spotřebič představuje 24 měsíců od data zakoupení. Tato záruka platí pouze tehdy, pokud je doložena dokladem o zakoupení. Záruka zahrnuje výměnu nebo opravu částí spotřebiče, které se poškodí z důvodu poruch ve výrobě spotřebiče. Po uplynutí záruční doby bude spotřebič opraven za poplatek.

Výrobce neodpovídá za poškození nebo úrazy osob, zvířat z důvodu nesprávného použití spotřebiče a nedodržení pokynů v návodu k použití.

Omezení

Všechna práva této záruky ztrácí platnost z naší strany, pokud byl spotřebič:

- používán neoprávněnou osobou
- nesprávně používán, skladován nebo přenášen.

Záruka se netýká poškození vnějšího vzhledu nebo jiných, které nebrání standardní obsluze.

Kontakt na servis

ČERTES spol. s r.o.
28 října 35/168
46007 LIBEREC 7
Tel./fax 482771487 - příjem oprav- servis.
Tel./fax 482718718 - náhradní díly
Mobil: 721018073, 731521116, 608719174
Pracovní doba 8 - 16,30
www: certes.info, e- mail: certes@certes.info

Informace pro uživatele k likvidaci elektrických a elektronických zařízení (domácnosti)

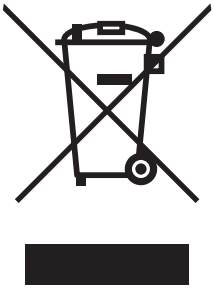

Tento symbol na produktech anebo v průvodních dokumentech znamená, že použité elektrické a elektronické výrobky nesmí být přidány do běžného komunálního odpadu.
Ke správné likvidaci, obnově a recyklaci doručte tyto výrobky na určená sběrná místa, kde budou přijata zdarma. Alternativně v některých zemích můžete vrátit své výrobky místnímu prodejci při koupi ekvivalentního nového produktu.
Správnou likvidací tohoto produktu pomůžete zachovat cenné přírodní zdroje a napomáháte prevenci potenciálních negativních dopadů na životní prostředí a lidské zdraví, což by mohly být důsledky nesprávné likvidace odpadů. Další podrobnosti si vyžádejte od místního úřadu nebo nejbližšího sběrného místa.
Při nesprávné likvidaci tohoto druhu odpadu mohou být v souladu s národními předpisy uděleny pokuty.

Pro podnikové uživatele v zemích Evropské unie

Chcete-li likvidovat elektrická a elektronická zařízení, vyžádejte si potřebné informace od svého prodejce nebo dodavatele.

Informace k likvidaci v ostatních zemích mimo Evropskou unii

Tento symbol je platný jen v Evropské unii.
Chcete-li tento výrobek zlikvidovat, vyžádejte si potřebné informace o správném způsobu likvidace od místních úřadů nebo od svého prodejce.