guzzanti

Termoelektrická vinotéka
Termoelektrická vinotéka
Termoelektryczna chłodziarka do wina
Termoelektromos borhűtő
Termoelektrična vinska vitrina

GZ-17

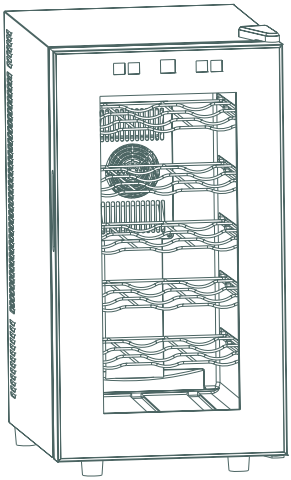

CZ — Návod k obsluze

SK — Návod na obsluhu

PL — Instrukcja obsługi

H — Használati útmutató

SI — Navodila za uporabo

JEDNOTLIVÉ ČÁSTI

GZ-17

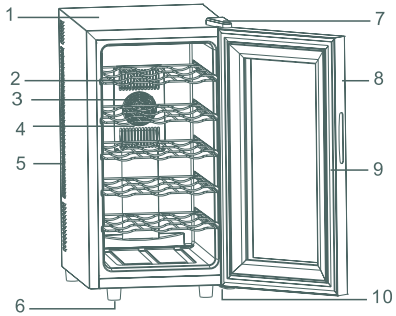

1.	Skříňka vinotéky	6.	Nastavitené nožičky
2.	Polička (Celkově 5)	7.	Horní závěs dvířek s krytem
3.	Chladicí ventilátor	8.	Sklo dvířek
4.	Kryt chladicího ventilátoru	9.	Těsnění dvířek
5.	Větrací otvory	10.	Spodní závěs dvířek

POZOR!

VYSOKÉ NAPĚTÍ
Nesundávejte kryty!
Uvnitř je vysoké napětí!

Děkujeme vám za koupi tohoto výrobku. Před použitím vaší nové vinotéky si prosím přečtěte tento návod k obsluze pro zajištění její maximálního využití.

OVLÁDÁNÍ TEPLOTY

Doporučujeme instalovat vinotéku na místo, kde je okolní teplota v rozsahu 23°-26°C/ 72°-78°F. Je-li okolní teplota vyšší nebo nižší než doporučené teploty, může to mít vliv na výkon spotřebiče. Například, umístění vašeho spotřebiče na mimořádně studeném nebo teplém místě může způsobit kolísání vnitřní teploty. Nemusí být dosažen rozsah 12-18 C/54°-64°F.

Teplotní rozsahy pro vaši vinotéku

Teplotní rozsah	12-18°C	54-64°F

Ovládací panel

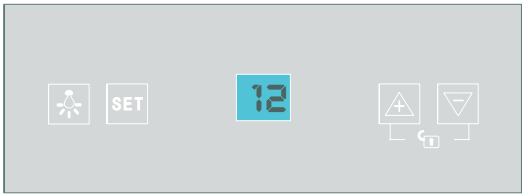

Nastavení ovládání teploty

- Vaše vinotéka je vybavena „automatickým“ zámkem ovládacího panelu, který se aktivuje 12 sekund od posledního stisknutí tlačítka.
  Současným stisknutím tlačítka ⊼ a ⊽ na 3 sekundy odemknete ovládací panel. Uslyšíte „PÍPNUTÍ“ pro upozornění, že ovladač je nyní aktivní.
- Požadovanou teplotu můžete nastavit stisknutím tlačítka ⊼ nebo ⊽ na ovládacím panelu. Teplota, kterou chcete nastavit se zvýší o 1°C, pokud stisknete tlačítko ⊼ jednou, na druhé straně, při stisknutí tlačítka ⊽ jednou se teplota sníží o 1°C. Stupně Celsia na Fahrenheita můžete změnit stisknutím „SET“.

POZNÁMKA:
Pokud používáte vinotéku poprvé nebo ji spustíte po dlouhodobém odstavení, mohou se vysytnout několikastupňové rozdíly mezi teplotou, kterou zvolíte a teplotu indikovanou na LED displeji. Jedná se o běžný jev, kterého příčinou je délka doby aktivace. Když bude vinotéka spuštěná několik hodin, všechno se vrátí do normálu.

Kapacita skladování

POZNÁMKA:
Do vinotéky modelu GZ-17 můžete vložit 18 standardních láhví.
Hodně láhví se může lišit velikostí a rozměry. Aktuální počet láhví, které lze uskladnit, se může lišit. Kapacity láhví jsou přibližná maxima při skladování tradičních Bordeaux 750 ml láhví a zahrnují skladování většího objemu.

Vnitřní osvětlení

Vnitřní osvětlení můžete zapnout nebo vypnout stisknutím tlačítka označeného symbolem „Osvětlení“ . Osvětlení zhasne automaticky, pokud zůstane zapnuté na 10 minut. Opět budete muset stisknout tlačítko označené symbolem „Osvětlení“ a osvětlení se zapne.

ELEKTRICKÉ SCHÉMA

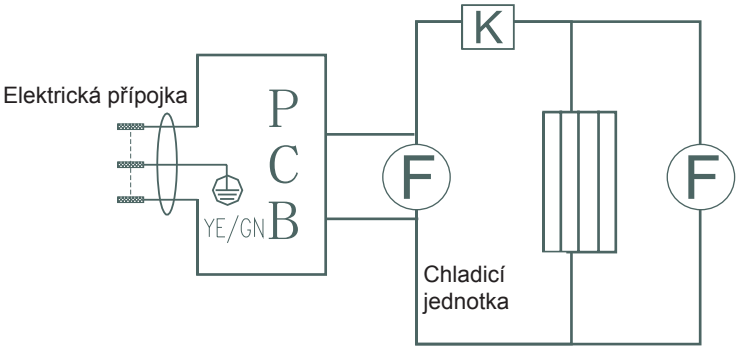

INSTRUKCE PRO UŽIVATELE

1. Poznámka
1.1: Vaši vinotéku umístěte tak, aby byla přístupná její koncovka napájení.
1.2: Uchovejte vaši vinotéku mimo přímé sluneční záření.
1.3: Neumisťujte spotřebič v blízkosti zařízení vytvářejícího teplo.
1.4: Neumisťujte vinotéku přímo na podlahu. Zajistěte vhodný stojan.

2. Důležité:
2.1: Vinotéka dosáhne nejlepšího výkonu, pokud je teplota okolí 20 - 25 stupňů. Doporučujeme vypnout vinotéku, pokud je teplota okolí nižší než 10 stupňů.

2.2: Po připojení spotřebiče nechte vinotéku na 2-3 hodiny chladit, než umístíte nápoje do chladicího prostoru.

2.3: Ventilace je velmi důležitá pro tento druh termoelektrické vinotéky. Vnitřní obvody se snadno poškodí, pokud je ventilace nedostatečná. Také se tím snižuje životnost vinotéky.

2.4: Tyto modely používají systém termoelektrického chlazení se systémem automatického odmrazování, tudíž není nutné provádět manuální odmrazování.

3. Napájení elektrickou energií:
3.1: Vinotéka musí být před použitím připojena ke správně uzemněné elektrické zásuvce a podle příslušných předpisů platných v dané zemi.

3.2: Zkontrolujte typový štítek (umístěný na boční straně vinotéky) pro konkrétní hodnoty napájení ve vaší oblasti. Pokud se dané hodnoty neshodují s hodnotami ve vaší síti, nepřipojujte napájecí kabel k síťové zásuvce.

VENTILACE

Při umisťování vinotéky byste měli věnovat pozornost ventilaci, proto prosím dbejte na následující:

1. pro větrání ponechte nejméně 200 cm^3
2. vzdálenost mezi zdí a vinotékou by měla být nejméně 20 mm
3. na spodní straně ponechte 50 mm pro proudění vzduchu
4. proudící vzduch nesmí být ohřátý
5. pro ventilaci použijte celý chladicí systém

ODSTRANĚNÍ MOŽNÝCH PROBLÉMŮ

Závada: bez chlazení

Možná příčina	**Odstranění**
Není napájení	Zkontrolujte dodávku elektrické energie, nebo vyměňte koncovku elektrického kabelu za novou
Poškozená zástrčka	Vyměňte zástrčku za novou
Poškozený ventilátor	Vyměňte ventilátor za nový
Přesakování	Vyměňte tepelné čerpadlo za nové
Poškozený chladicí modul	Vyměňte nový chladicí modul se silikonem

Závada: nedostatečný chladicí výkon

Možná příčina	**Odstranění**
Vysoká teplota okolí	Teplota v místnosti je vyšší než běžně
Nedodržení instrukcí	Dvířka se často otvírají
Nedostatečná ventilace	Instalujte vinotéku v souladu s našimi instrukcemi týkajícími se ventilace
Nedostatečné těsnění	Vyměňte těsnění na dvířkách za nové
Nedostatečná silikonová vrstva	Vyměňte silikon na povrchu chladicího modulu

Závada: nadměrný hluk

Možná příčina	**Odstranění**
Prach	Odstraňte prach z ventilátoru
Poškozený ventilátor	Vyměňte ventilátor za nový
Poškozené tepelné čerpadlo	Vyměňte tepelné čerpadlo za nové

Závada: uvnitř spotřebiče je námraza nebo vrstva ledu

Možná příčina	**Odstranění**
Nefunguje odmrazování	Zastavte provoz spotřebiče na přibližně jednu hodinu, pak jej opět spusťte
Nízká teplota okolí	Nastavte klimatizační zařízení na přibližně 25 stupňů

TECHNICKÉ ÚDAJE

Číslo modelu	GZ-17
Úžitkový objem (litry)	44
Napětí (V)	110-120/220-240V
Frekvence (Hz)	50/60
Jmenovitý výkon (W)	65
Rozměry (mm)	345 x 508 x 645
Rozměry balení (mm)	390 x 560 x 675
Čistá hmotnost (kg)	14.5
Hrubá hmotnost (kg)	16.4
Schválení	CCC/CB/CE/ROHS/ETL

ZÁRUČNÍ PODMÍNKY

Záruka na tento spotřebič představuje 24 měsíců od data zakoupení. Nárok na záruku je možné uplatnit pouze po předložení originálu dokladu o zakoupení výrobku (paragon, faktura) s typovým označením výrobku, datem prodeje a čitelným razítkem prodejce. Záruka zahrnuje výměnu nebo opravu částí spotřebiče, které se poškodí z důvodu poruch ve výrobě spotřebiče. Po uplynutí záruční doby bude spotřebič opraven za poplatek. Výrobce neodpovídá za poškození nebo úrazy osob, zvířat z důvodu nesprávného použití spotřebiče a nedodržení pokynů v návodu k použití. Výrobek je určen výhradně jako domácí spotřebič pro použití v domácnosti. Smluvní záruka je 6 měsíců, pokud je kupující podnikatel - fyzická osoba a spotřebič kupuje pro podnikatelskou činnost nebo komerční využití (§ 429 Obchodního zákoníku). Záruka se snižuje dle § 619 odst. 2 občanského zákoníku na 6 měsíců pro: žárovky, baterie, křemíkové a halogenové trubice.

Záruka se nevztahuje

- jakékoliv mechanické poškození výrobku nebo jeho části
- na vady způsobené nevhodným zacházením nebo umístěním.
- je-li zařízení obsluhováno v rozporu s návodem, případně zásahem neoprávněné osoby.
- nesprávně používán, skladován nebo přenášen.
- na záruku 24 měsíců se nevztahují opravy, například: výměna žárovky, trubice, čištění a odvápňování kávovarů, žehliček, zvlhčovačů, atd. Zde bude účtováno servisem za smluvní cenu.
- pokud nebude při kontrole přístroje zjištěna žádná závada nebo nebudou splněny záruční podmínky, uhradí režijní náklady spojené s kontrolou nebo opravou výrobku kupující.
- zákazník ztrácí záruku při používání výrobků k profesionální či jiné výdělečné činnosti v provozovnách.
- závada byla způsobena vnějšími a živelními podmínkami (např. poruchami v elektrické síti nebo bytové instalaci)
- záruka se netýká poškození vnějšího vzhledu nebo jiných, které nebrání standardní obsluze.

Pokud zboží při uplatňování vady ze strany spotřebitele bude zasíláno poštou nebo přepravní službou musí být zabaleno v obalu vhodném pro přepravu tak, aby se zabránilo poškození výrobku.

Zodpovědný zástupce za servis pro ČR na značky: ARDES, Guzzanti, Scarlett, Luxell, Graef

ČERTES spol. s r.o.
Donínská 83
463 34 Hrádek nad Nisou
Tel./fax 482771487 - příjem oprav- servis.
Tel./fax 482718718 - náhradní díly
Mobil: 721018073, 731521116, 608719174
Pracovní doba 8 - 16,30
www: certes.info, e-mail: certes@certes.info

Záruční list

Tento oddíl vyplňte prosím hůlkovým písmem a přiložte k výrobku.

Odesílatel: .....

Příjmení/jméno: .....

Stát/PSČ/obec/ulice: .....

Telefonní číslo: .....

Číslo/označení (zbožní) položky: .....

Datum/místo prodeje: .....

Popis závady: .....

.....

Datum/podpis: .....

Záruka se nevztahuje.

☐ Zašlete prosím neopravený výrobek za cenu poštovného zpět.

☐ Sdělte mi, kolik budou činit náklady. Opravte výrobek za úhradu.

Informace pro uživatele k likvidaci elektrických a elektronických zařízení (domácnosti)

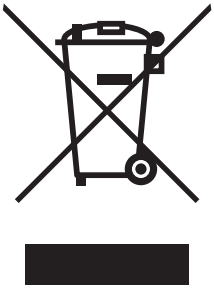

Tento symbol na produktech anebo v průvodních dokumentech znamená, že použité elektrické a elektronické výrobky nesmí být přidány do běžného komunálního odpadu.
Ke správné likvidaci, obnově a recyklaci doručte tyto výrobky na určená sběrná místa, kde budou přijata zdarma. Alternativně v některých zemích můžete vrátit své výrobky místnímu prodejci při koupi ekvivalentního nového produktu.
Správnou likvidací tohoto produktu pomůžete zachovat cenné přírodní zdroje a napomáháte prevenci potenciálních negativních dopadů na životní prostředí a lidské zdraví, což by mohly být důsledky nesprávné likvidace odpadů. Další podrobnosti si vyžádejte od místního úřadu nebo nejbližšího sběrného místa.
Při nesprávné likvidaci tohoto druhu odpadu mohou být v souladu s národními předpisy uděleny pokuty.

Pro podnikové uživatele v zemích Evropské unie

Chcete-li likvidovat elektrická a elektronická zařízení, vyžádejte si potřebné informace od svého prodejce nebo dodavatele.

Informace k likvidaci v ostatních zemích mimo Evropskou unii

Tento symbol je platný jen v Evropské unii.
Chcete-li tento výrobek zlikvidovat, vyžádejte si potřebné informace o správném způsobu likvidace od místních úřadů nebo od svého prodejce.

JEDNOTLIVÉ ČASTI

GZ-17

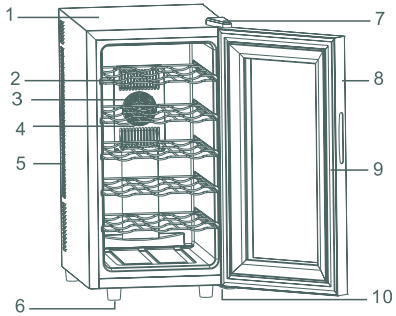

1.	Skrinka vinotéky	6.	Nastaviteľné nožičky
2.	Polička (Celkovo 5)	7.	Horný záves dvierok s krytom
3.	Chladiaci ventilátor	8.	Sklo dvierok
4.	Kryt chladiaceho ventilátora	9.	Tesnenie dvierok
5.	Vetracie otvory	10.	Spodný záves dvierok

POZOR!

VYSOKÉ NAPÄTIE

Nesnímajte kryty!

Vo vnútri je vysoké napätie!

Ďakujeme vám veľmi pekne za zakúpenie tohto výrobku. Pred používaním vašej novej vinotéky, si prosím prečítajte tento návod na obsluhu, na zaistenie jej maximálneho využitia.

OVLÁDANIE TEPLOTY

Je odporúčané nainštalovať vinotéku na miesto, kde je teplota okolia medzi 23°-26°C/ 72°-78°F. Ak je teplota okolia vyššia alebo nižšia ako odporúčané teploty, môže byť ovplyvnený výkon spotrebiča. Napríklad, umiestnenie vášho spotrebiča na mimoriadne studenom alebo teplom mieste, môže spôsobiť kolísanie vnútornej teploty. Nemusí byť dosiahnutý rozsah 12-18 C/54°-64°F.

Teplotné rozsahy pre vašu vinotéku

Teplotný rozsah	12-18°C	54-64°F

Ovládací panel

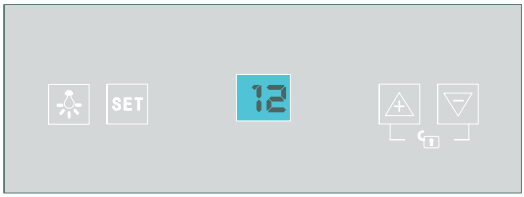

Nastavenie ovládania teploty

- Vaša vinotéka je vybavená „automatickým“ zámkom ovládacieho panelu, ktorý sa aktivuje 12 sekúnd po poslednom stlačení tlačidla.
  Súčasným stlačením tlačidla ⊼ a ⊽ na 3 sekundy odomknete ovládací panel. Začujete „PÍPNUTIE“ na upozornenie toho, že ovládač je teraz aktívny.
- Požadovanú teplotu môžete nastaviť stlačením tlačidla ⊼ alebo ⊽ na ovládacom paneli. Teplota ktorú chcete nastaviť sa zvýši o 1°C, ak ak stlačíte tlačidlo ⊼ jedenkrát, na druhej strane, pri jednom stlačení tlačidla ⊽, sa teplota zníži o 1°C. Stupne Celzia na Fahrenheita môžete zmeniť jedným stlačením „SET“.

POZNÁMKA:
Ak používate vinotéku prvýkrát alebo ju spustíte dlhšom čase jej vypnutia, môžu sa vyskytnúť niekoľko stupňové rozdiely medzi teplotou ktorý zvolíte a teplotu indikovanou na LED displeji. Ide o bežný jav, ktorého príčinou je dĺžka času aktivácie. Keď bude vinotéka spustená niekoľko hodín, všetko sa vráti do normálu.

Kapacita skladovania

POZNÁMKA:
Do vinotéky modelu GZ-17 môžete vložiť 18 štandardných fliaš.
Mnoho fliaš sa môže odlišovať veľkosťou a rozmermi. Takže aktuálny počet fliaš, ktoré je možné skladovať, sa môže líšiť. Kapacity fliaš sú približné maximá pri skladovaní tradičných Bordeaux 750ml fliaš a zahŕňajú skladovanie väčšieho objemu.

Vnútorné osvetlenie

Vnútorné osvetlenie môžete zapnúť alebo vypnúť stlačením tlačidla označeného symbolom „Osvetlenia“ . Osvetlenie zhasne automaticky, ak zostane zapnuté na 10 minút. Opäť budete musieť stlačiť tlačidlo označené symbolom „Osvetlenia“ a osvetlenie sa zapne.

ELEKTRICKÁ SCHÉMA

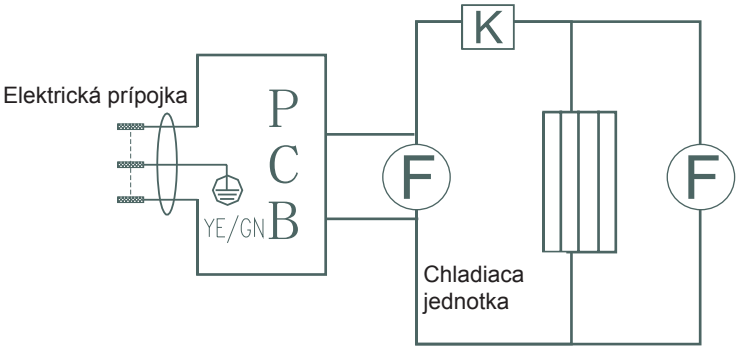

INŠTRUKCIE PRE POUŽÍVATEĽOV

1. Poznámka
1.1: Vašu vinotéku umiestnite tak, aby bola prístupná jej koncovka napájania.
1.2: Uchovajte vašu vinotéku mimo priameho slnečného žiarenia.
1.3: Neumiestňujte spotrebič v blízkosti zariadenia vytvárajúceho teplo.
1.4: Neumiestňujte vinotéku priamo na podlahu. Zaistite vhodný stojan.

2. Veľmi dôležité:
2.1: Vinotéka dosiahne najlepší výkon, ak je teplota okolia 20 - 25 stupňov. Odporúčame vypnúť vinotéku, ak je teplota okolia nižšia ako 10 stupňov.

2.2: Po pripojení spotrebiča, nechajte vinotéku na 2-3 hodiny chladiť, skôr ako umiestnite nápoje do chladiaceho priestoru.

2.3: Ventilácia je veľmi dôležitá pre tento druh termoelektrickej vinotéky. Vnútorné obvody sa ľahko poškodia, ak je ventilácia nedostatočná. Taktiež sa tým znižuje životnosť vinotéky.

2.4: Tieto modely používajú systém termoelektrického chladenia so systémom automatického odmrazovania, takže nie je potrebné vykonávať manuálne odmrazovanie.

3. Napájanie elektrickou energiou:
3.1: Vinotéka musí byť pred používaním pripojená k správne uzemnenej elektrickej zásuvke s podľa príslušných predpisov platných v konkrétnom štáte.

3.2: Skontrolujte typový štítok (ktorý je umiestnený na bočnej strane vinotéky) pre konkrétne hodnoty napätia vo vašej oblasti. Ak sa dané hodnoty nezhodujú s hodnotami vo vašej sieti, nepripájajte napájací kábel k elektrickej zásuvke.

VENTILÁCIA

Pri umiestňovaní vinotéky, by ste mali venovať veľkú pozornosť ventilácii, preto prosím dbajte na nasledujúce:

1. na vetranie by malo byť ponechané najmenej 200 cm^3
2. vzdialenosť medzi stenou a vinotékou by mala byť najmenej 20 mm
3. na spodnej strane by malo byť ponechaných 50 mm na prúdenie vzduchu
4. prúdiaci vzduch nesmie byť zohriaty
5. na ventiláciu by mal byť použitý celý chladiaci systém

ODSTRÁNENIE MOŽNÝCH PROBLÉMOV

Porucha: bez chladenia

Možná príčina	**Odstránenie**
Nie je zaistené napájanie	Skontrolujte dodávku elektrickej energie, alebo vymeňte koncovku elektrického kábla za nový
Poškodená koncovka	Vymeňte koncovku za novú
Poškodený ventilátor	Vymeňte ventilátor za nový
Presakovanie	Vymeňte tepelné čerpadlo za nové
Poškodený chladiaci modul	Vymeňte nový chladiaci modul so silikónom

Porucha: nedostatočný chladiac výkon

Možná príčina	**Odstránenie**
Vysoká teplota okolia	Teplota v miestnosti je vyššia ako bežne
Nedodržiavanie inštrukcií	Dvierka sú otvárané veľmi často
Nedostatočná ventilácia	Nainštalujte vinotéku v súlade s našimi inštrukciami týkajúcimi sa ventilácie
Nedostatočné tesnenie	Vymeňte tesnenie na dvierkach za nové
Nedostatočná silikónová vrstva	Vymeňte silikón na povrchu chladiaceho modulu

Porucha: veľký hluk

Možná príčina	**Odstránenie**
Prach	Odstráňte prach z ventilátora
Poškodený ventilátor	Vymeňte ventilátor za nový
Poškodené tepelné čerpadlo	Vymeňte tepelné čerpadlo za nové

Porucha: vo vnútri spotrebiča je námraza alebo vrstva ľadu

Možná príčina	**Odstránenie**
Nefunguje odmrazovanie	Zastavte fungovanie spotrebiča na približne jednu hodinu, potom ho opäť spustite
Nízka teplota okolia	Nastavte klimatizačné zariadenie na približne 25 stupňov

TECHNICKÉ ÚDAJE

Číslo modelu	GZ-17
Úžitkový objem (litre)	44
Napätie (V)	110-120/220-240V
Frekvencia (Hz)	50/60
Menovitý výkon (W)	65
Rozmery (mm)	345 x 508 x 645
Rozmery balenia (mm)	390 x 560 x 675
Čistá hmotnosť (kg)	14.5
Hrubá hmotnosť (kg)	16.4
Schválenie	CCC/CB/CE/ROHS/ETL

ZÁRUČNÉ PODMIENKY

Záruka na tento spotrebič predstavuje 24 mesiacov od dátumu zakúpenia. Nárok na záruku je možné uplatniť len po predložení originálu dokladu o zakúpení výrobku (paragón, faktúra) s typovým označením výrobku, dátumom predaja a čitateľnou pečiatkou predajcu. Záruka zahŕňa výmenu alebo opravu častí spotrebiča, ktoré sa poškodia z dôvodu porúch vo výrobe spotrebiča. Po uplynutí záručnej doby bude spotrebič opravený za poplatok. Výrobca nezodpovedá za poškodenia alebo úrazy osôb, zvierat z dôvodu nesprávneho použitia spotrebiča a nedodržania pokynov v návode na obsluhu. Výrobok je určený výhradne ako domáci spotrebič pre použitie v domácnosti. Zmluvná záruka je 6 mesiacov, ak je kupujúci podnikateľ - fyzická osoba a spotrebič kupuje pre podnikateľskú činnosť alebo komerčné využitie. Záruka sa znižuje podľa občianskeho zákonníka na 6 mesiacov pre: žiarovky, batérie, kremíkové a halogénové trubice.

Záruka sa nevzťahuje na

- akékoľvek mechanické poškodenie výrobku alebo jeho časti
- na chyby spôsobené nevhodným zaobchádzaním alebo umiestnením.
- ak je zariadenie obsluhované v rozpore s návodom, prípadne zásahom neoprávnenej osoby.
- nesprávne používaný, skladovaný alebo prenášaný.
- na záruku 24 mesiacov sa nevzťahujú opravy, napríklad: výmena žiarovky, trubice, čistenie a odvápňovanie kávovarov, žehličiek, zvlhčovačov, atď. Tu bude účtované servisom za zmluvnú cenu.
- ak nebude pri kontrole zariadenia zistená žiadna porucha alebo nebudú splnené záručné podmienky, uhradí režijné náklady spojené s kontrolou alebo opravou výrobku kupujúci.
- zákazník stráca záruku pri používaní výrobkov na profesionálnej alebo inej zárobkovej činnosti v prevádzkach.
- porucha bola spôsobená vonkajšími a živelnými podmienkami (napr. poruchami v elektrickej sieti alebo bytovej inštalácii).
- záruka sa netýka poškodenia vonkajšieho vzhľadu alebo iných, ktoré nebránia štandardnej obsluhe.

Ak tovar pri uplatňovaní poruchy zo strany spotrebiteľa bude zasielaný poštou alebo prepravnou službou, musí byť zabalený v obale vhodnom pre prepravu tak, aby sa zabránilo poškodeniu výrobku.

Zodpovedný zástupca za servis pre SR

ČERTES SK, s.r.o.
Pažite č. 42
010 09 Žilina
tel./fax: +421 41 5680 171, 5680 173
mobil: +421 905 259213
+421 907 241912
Pracovná doba Po-Pia. 9:00 - 15:00
e-mail: certes.sk@gmail.com
certes@eslovakia.sk

Záručný list

Tento oddiel vyplňte prosím paličkovým písmom a priložte k výrobku.

Odosielateľ: .....

Priezvisko/meno: .....

Štát/PSČ/obec/ulica: .....

Telefónne číslo: .....

Číslo/označenie (tovaru) položky: .....

Dátum/miesto predaja: .....

Popis poruchy: .....

.....

Dátum/podpis: .....

Záruka sa nevzťahuje.

☐ Zašlite prosím neopravený výrobok za cenu poštovného späť.

☐ Informujte ma, koľko budú predstavovať náklady. Opravte výrobok za úhradu.

Informácie o likvidácii opotrebovaného elektrického zariadenia (súkromné domácnosti)

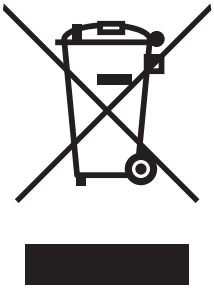

Tento symbol na produktoch a/alebo na priložených dokumentoch znamená, že sa pri likvidácii nesmú elektrické a elektronické zariadenia miešať so všeobecným domácim odpadom.
V záujme správneho obhospodarovania, obnovy a recyklácie odvezte, prosím, tieto produkty na určené zberné miesta, kde budú prijaté bez poplatku. V niektorých krajinách je možné tieto produkty vrátiť priamo miestnemu maloobchodu v prípade, ak si objednáte podobný nový výrobok.
Správna likvidácia týchto produktov pomôže ušetriť hodnotné zdroje a zabrániť možným negatívnym vplyvom na ľudské zdravie a prostredie, ktoré môžu inak vzniknúť v dôsledku nesprávneho zaobchádzania s odpadom. Bližšie informácie o najbližšom zbernom mieste získate na miestnom úrade.
V prípade nesprávnej likvidácie odpadu môžu byť uplatnené pokuty v súlade s platnou legislatívou.

Pre právnické osoby v Európskej únii

Ak potrebujete zlikvidovať opotrebované elektrické a elektronické zariadenia, bližšie informácie získate od svojho miestneho predajcu alebo dodávateľa.

Informácie o likvidácii v krajinách mimo Európskej únie

Tento symbol je platný len v Európskej únii. Ak si želáte zlikvidovať toto zariadenie, obráťte sa na miestny úrad alebo predajcu a poinformujte sa o správnom spôsobe likvidácie tohto typu odpadu.

OPIS CZĘŚCI

GZ-17

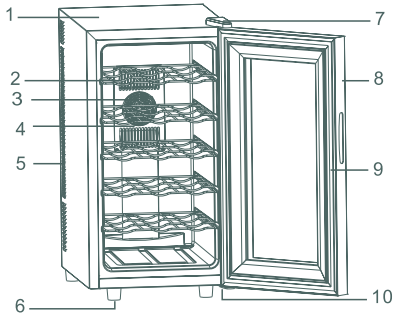

1.	Obudowa chłodziarki	6.	Nóżki nastawne
2.	Półki (5 szt.)	7.	Górny zawias drzwi z osłoną
3.	Wentylator chłodzenia	8.	Szyba drzwi
4.	Osłona wentylatora chłodzenia	9.	Uszczelka drzwi
5.	Otwory wentylacyjne	10.	Dolny zawias drzwi

UWAGA!

WYSOKIE NAPIĘCIE

Nie zdejmować osłon. Części wewnętrzne urządzenia są pod wysokim napiecięm!

Dziękujemy za wybór naszego produktu. Przed rozpoczęciem użytkowania należy zapoznać się z niniejszą instrukcją w celu osiągnięcia najlepszych wyników.

REGULACJA TEMPERATURY

Zalecane jest ustawienie urządzenia w miejscu o temperaturze od 23°do 26°C/ 72°- 78°F. Wyższa lub niższa temperatura może negatywnie wpłynąć na moc urządzenia. Przykładowo, ustawienie chłodziarki w ekstremalnie chłodnym lub ekstremalnie gorącym miejscu może spowodować wahanie się temperatury wewnątrz urządzenia. W takim razie urządzenie może nie osiągać zakresu temperatur 12°C - 18°C/54°F- 64°F.

Zakresy temperatur dla chłodziarki

Zakres temperatury	12-18°C	54-64°F

Panel kontrolny

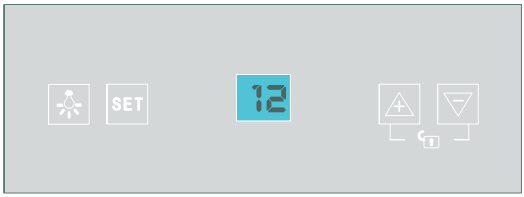

Ustawienie regulacji temperatury

- Chłodziarka do wina wyposażona jest w „automatyczną“ blokadę panelu kontrolnego, która aktywuje się 12 sekund po naciśnięciu ostatniego przycisku.
  Aby odblokować panel, należy jednocześnie nacisnąć i przytrzymać przez 3 sekundy przyciski ⊼ i ⊽ Urządzenie wydaje sygnał dźwiękowy informujący, że panel kontrolny jest aktywny.
- Pożądaną temperaturę można ustawić poprzez naciśnięcie przycisku ⊼ lub ⊽ na panelu kontrolnym.
- Jednorazowe naciśnięcie przycisku ⊼ powoduje podwyższenie temperatury o 1°C. Jednorazowe naciśnięcie przycisku ⊽ po drugiej stronie powoduje obniżenie temperatury o 1°C. W celu przełączenia pomiędzy stopniami Celsjusza i Fahrenheita należy nacisnąć przycisk „SET“.

UWAGA:
Przy pierwszym uruchomieniu lub po dłuższym okresie nieczynności wartość ustawionej temperatury może się różnić o kilka stopni od wartości pokazanej na wyświetlaczu LCD. Jest to zjawisko normalne i jest ono spowodowane okresem aktywacji urządzenia. Po kilku godzinach pracy wszystko powinno wrócić do normy.

Pojemność chłodziarki

UWAGA:
Chłodziarka do wina GZ-17 pomieści 18 standardowych butelek.
Niektóre butelki mogą mieć różne wymiary i różny kształt. Z tego względu rzeczywista pojemność urządzenia może się różnić. Podane objętości stanowią wartość maksymalną dla klasycznych butelek Bordeaux 750 ml.

Wewnętrzne oświetlenie

Wewnętrzne oświetlenie można włączyć lub wyłączyć poprzez naciśnięcie przycisku oznaczonego symbolem „Oświetlenie“ . Oświetlenie wyłączy się automatycznie po 10 minutach włączenia. W takim razie należy ponownie nacisnąć symbol „Oświetlenia“ i oświetlenie zostanie włączone.

SCHEMAT ELEKTRYCZNY

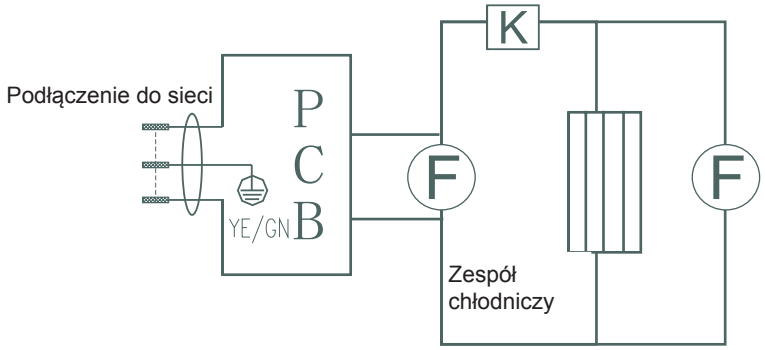

INSTRUKCJE DLA UŻYTKOWNIKÓW

1. Uwaga
1.1: Chłodziarka do wina powinna być ustawiona w miejscu umożliwiającym dostęp do gniazdka zasilającego.
1.2: Ustawić chłodziarkę z dala od promieni słonecznych.
1.3: Nie ustawiać chłodziarki w pobliżu źródeł ciepła.
1.4: Nie ustawiać chłodziarki bezpośrednio na podłodze. Zapewnić odpowiednią podstawkę.

2. Ważne:
2.1: Chłodziarka osiąga najlepsze wyniki w temperaturze otoczenia od 20 do 25 stopni. Jeżeli temperatura otoczenia spadnie poniżej 10 stopni zalecane jest wyłączenie chłodziarki.

2.2: Po podłączeniu urządzenia do zasilania należy zostawić je w celu schłodzenia przez 2-3 godziny przed wkładaniem napojów.

2.3: Dla tego rodzaju chłodziarki termoelektrycznej bardzo ważna jest właściwa wentylacja. Niewłaściwa wentylacja może spowodować uszkodzenie obwodów wewnętrznych. Również może ona być powodem skrócenia żywotności urządzenia.

2.4: Przedstawione modele wykorzystują do chłodzenia system termoelektryczny z automatycznym odmrażaniem, dlatego ręczne rozmrażanie nie jest wymagane.

3. Zasilanie prądem elektrycznym:
3.1: Chłodziarka musi być podłączona do odpowiednio uziemionego gniazdka elektrycznego zgodnie z obowiązującymi przepisami danego kraju.

3.2: Przed podłączeniem urządzenia do zasilania należy sprawdzić dane na tabliczce znamionowej (z boku urządzenia). Jeżeli stwierdzone dane nie są zgodne z parametrami w Twojej sieci elektroenergetycznej, to nie należy podłączać wtyczki do gniazdka zasilającego.

WENTYLACJA

Ustawiając chłodziarkę należy zadbać o zapewnienie właściwej wentylacji wokół urządzenia, w szczególności należy przestrzegać poniższych warunków:

1. Do wentylacji potrzebnych jest min. 200 cm2 powietrza.
2. Odległość chłodziarki od ściany powinna wynosić przynajmniej 20 mm.
3. Wysokość dna nad podłogą powinna wynosić przynajmniej 50 mm w celu umożliwienia przepływu powietrza.
4. Przepływające powietrze nie może być podgrzane.
5. Do wentylacji należy wykorzystać cały system chłodniczy.

ROZWIĄZYWANIE PROBLEMÓW

Wada: brak chłodzenia

Możliwa przyczyna	Rozwiązanie
Brak zasilania	Sprawdzić zasilanie lub wymienić wtyczkę przewodu zasilającego za nową.
Uszkodzona wtyczka	Wymienić wtyczkę
Uszkodzony wentylator	Wymienić wentylator
Przesiąkanie	Wymienić pompę cieplną
Wadliwy moduł chłodniczy	Wymienić moduł chłodniczy z silikonem.

Wada: niewystarczające chłodzenie

Możliwa przyczyna	Rozwiązanie
Wysoka temperatura otoczenia	Temperatura w pomieszczeniu jest wyższa od standardowej
Nieprzestrzeganie instrukcji	Drzwiczki są często otwierane
Niewłaściwa wentylacja	Ustawić chłodziarkę zgodnie z wymaganiami dotyczącymi wentylacji
Wadliwa uszczelka	Wymienić uszczelkę w drzwiach
Zbyt słaba warstwa silikonu	Wymienić silikon na powierzchni modułu chłodniczego

Wada: nadmierny hałas

Możliwa przyczyna	Rozwiązanie
Kurz	Usunąć kurz z wentylatora
Uszkodzony wentylator	Wymienić wentylator
Wadliwa pompa cieplna	Wymienić pompę cieplną

Wada: szron lub warstwa lodu wewnątrz urządzenia

Możliwa przyczyna	Rozwiązanie
Rozmrażanie nie działa	Wyłączyć urządzenie na ok. 1 godzinę i uruchomić ponownie
Niska temperatura otoczenia	Ustawić temperaturę ogrzewania (klimatyzator) na ok. 25°C

DANE TECHNICZNE

Numer modelu	GZ-17
Pojemność użytkowa (litry)	44
Napięcie (V)	110-120/220-240 V
Częstotliwość (Hz)	50/60
Moc nominalna (W)	65
Wymiary (mm)	345 x 508 x 645
Wymiary opakowania (mm)	390 x 560 x 675
Masa netto (kg)	14.5
Masa brutto (kg)	16.4
Atesty	CCC/CB/CE/ROHS/ETL

WARUNKI GWARANCJI

Producent udziela na produkt 24 miesięcznej gwarancji od daty zakupu. Gwarancja jest ważna tylko po przedłożeniu dowodu zakupu. Gwarancja obejmuje wymianę lub naprawę części urządzenia uszkodzone w wyniku wad produkcyjnych. Po upłynięciu okresu gwarancji urządzenie zostanie naprawione odpłatnie.
Producent nie ponosi żadnej odpowiedzialności za jakiekolwiek obrażenia ciała u osób lub zwierząt, powstałe w wyniku niewłaściwego użytkowania urządzenia
Ograniczenia odpowiedzialności
Wszelkie prawa wynikającej z udzielonej gwarancji tracą swoją ważność w przypadku:
- Użytkowania urządzenia przez osobę nieuprawnioną
- Niewłaściwego użytkowania, przechowywania lub przenoszenia urządzenia.

Gwarancja nie obejmuje uszkodzenia wyglądu zewnętrznego urządzenia lub innych cech niemających wpływu na standardową pracę urządzenia.

Informacje dotyczące sposobu likwidacji zużytego sprzętu elektrycznego (dla gospodarstw domowych)

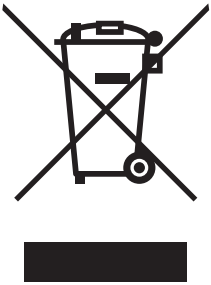

Powyższy symbol umieszczony na produktach lub w załączonych dokumentach oznacza, że nie wolno likwidować zużytego sprzętu elektrycznego i elektronicznego ze zwykłym odpadem komunalnym. W celu utylizacji należy odnieść tego typu odpad do punktu selektywnego zbioru, gdzie zostanie odebrany bez żadnych opłat. W niektórych państwach można zwrócić tego typu odpad bezpośrednio u sprzedawcy w momencie nabycia nowego produktu.
Prawidłowa likwidacja takich produktów zbytecznie nie obciąża środowiska naturalnego i nie ma negatywnego wpływu na ludzkie zdrowie. Szczegółowych informacji o najbliższym punkcie zbioru udzieli najbliższy urząd miejski.
W przypadku nieprawidłowej likwidacji odpadu właściciel może zostać obciążony karą grzywny zgodnie z obowiązującymi przepisami.

Dla osób prawnych w Unii Europejskiej

Bliższych informacji dotyczących likwidacji zużytego sprzętu elektrycznego i elektronicznego udzieli sprzedawca lub dystrybutor.

Informacje dotyczące likwidacji w państwach nie należących do Unii Europejskiej

Powyższy symbol obowiązuje wyłącznie w krajach Unii Europejskiej. Aby zlikwidować urządzenie, należy zwrócić się o pomoc do urzędu miejskiego lub dystrybutora w celu zasięgnięcia informacji o prawidłowym sposobie likwidacji tego typu odpadu.

A KÉSZÜLÉK RÉSZEI

GZ-17

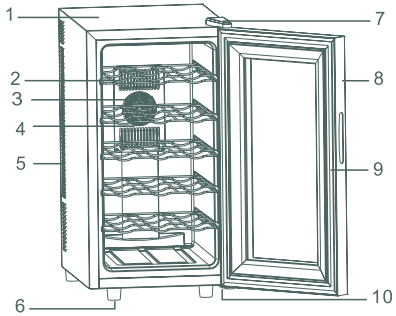

1.	Szekrény	6.	Szabályozható lábak
2.	Polcok (5 darab)	7.	Felső ajtópánt fedőlappal
3.	Hűtőventilátor	8.	Az ajtó üvegbetéte
4.	A hűtőventilátor védőburka	9.	Az ajtó tömítése
5.	Szellőztetőnyílások	10.	Alsó ajtópánt

VIGYÁZAT!

MAGAS FESZÜLTSÉG! Ne vegye le a védőlapot! A készülék belsejében magas feszültség van!

Köszönjük, hogy a mi termékünket választotta. Kérjük, hogy a borhűtő lehetőségeinek maximális kihasználása érdekében használat előtt olvassa el figyelmesen az útmutatót.

A HŐMÉRSÉKLET SZABÁLYOZÁSA

A borhűtőt ajánlatos olyan helyen felállítani, ahol a környező hőmérséklet 23°-26°C/72°-78°F között van. Az ennél magasabb vagy alacsonyabb hőmérséklet kedvezőtlenül befolyásolhatja a készülék működését. Ha például a környező hőmérséklet túl magas vagy túl alacsony, a készülék belső hőmérséklete ingadozhat.
A 12°-18°C/54°-64°F hőmérséklet esetleg nem lesz beállítható.

A borhűtő hőmérséklet-tartománya

Hőmérséklet- tartomány	12-18°C	54-64°F

Vezérlőpanel

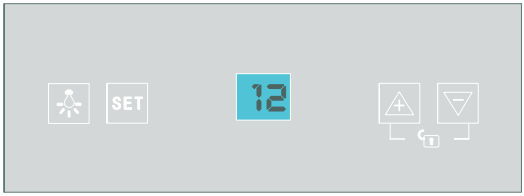

A hőmérséklet beállítása

- A borhűtő vezérlőpanelje egy automatikus zárral rendelkezik, amely az utolsó gombnyomástól számított 12 másodpercen belül aktiválódik. A zár kioldódik, amennyiben a ⊼ és ⊽ gombokat 3 másodpercre egyszerre megnyomja. Egy „sípoló” hang jelzi majd, hogy az irányítógombok ismét aktiválódtak.
- A kívánt hőmérséklet beállítható a vezérlőpanelen a ⊼ vagy ⊽ gomb megnyomásával. A hőmérséklet megemelkedik 1°C-al, ha egyszer megnyomja a ⊼ gombot, vagy lecsökken 1°C-al ha egyszer megnyomja a ⊽ gombot. A C vagy F fokokban való ábrázolás a SET gomb megnyomásával választható ki

MEGJEGYZÉS:
Az első használat folyamán, vagy ha hosszabb ideig nem használta a készüléket, előfordulhat néhány fok különbség a beállított hőmérséklet és az LCD kijelzőn ábrázolt hőmérséklet között. Ez egy normális jelenség, amelynek oka az aktiválási időtartam. Néhány óra üzemeltetés után a rendellenesség megszűnik.

Tárolási kapacitás

MEGJEGYZÉS:
A GZ-17 borhűtőben egyszerre 18 standard üveg tárolható.
Az üvegek nagysága és mérete különböző lehet. Ezért a tárolható üvegek száma is változó lehet. Az üvegek térfogata a klasszikus 750 ml Bordeaux üvegek hozzávetőleges nagyságából volt kiszámítva.

Belső megvilágítás

A belső megvilágítás be- és kikapcsolható a „Világítás” ikon megnyomásával. A belső fény 10 perc leteltével automatikusan kikapcsol. Ha újra be akarja kapcsolni, nyomja meg ismét a „Világítás” ikont.

ELEKTROMOS RENDSZER

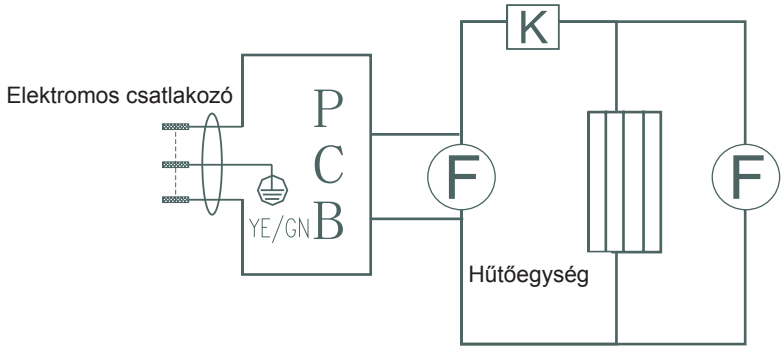

HASZNÁLATI UTASÍTÁSOK

1. Megjegyzés
1.1: Tegye a borhűtőt egy olyan helyre, ahol könnyen hozzáférhet majd a fali aljzathoz.
1.2: Ne tegye ki a készüléket tűző napsugarak hatásának.
1.3: Ne helyezze a készüléket hőforrások közelébe.
1.4: Ne helyezze a készüléket egyenesen a padlóra. Használjon egy megfelelő állványt.

2. Nagyon fontos:
2.1: A borhűtő 20-25°C között működik optimálisan; amennyiben a hőmérséklet 10°C alá süllyed, ajánlatos kikapcsolni a készüléket.

2.2: Ha bekapcsolja a készüléket, hagyja hűlni kb. 2-3 órán keresztül, és csak ezután tegye bele a palackokat.

2.3: Az ilyen típusú készülékeknél nagyon fontos a szellőztetés. A belső vezetékek könnyen megkárosodnak, ha a légmozgás elégtelen, és ez lerövidíti a készülék élettartamát is.

2.4: Ezek a modellek egy automatikus leolvasztású termoelektromos hűtőrendszerrel rendelkeznek, ezért nem szükséges leolvasztani őket.

3. Csatlakoztatás az áramkörre:
3.1: A borhűtőt egy szakszerűen földelt hálózati aljzathoz kell csatlakoztatni az országban érvényes előírások szerint.

3.2: Ellenőrizze az adatlapon (a borhűtő oldalán) feltüntetett, a feszültségre és frekvenciára vonatkozó értékeket, és hasonlítsa össze a helyi elektromos hálózat értékeivel. Ha nem egyeznek, ne csatlakoztassa a készüléket az áramkörre.

SZELLŐZÉS

A készülék helyének a kiválasztásánál nagy figyelmet kell fordítani a szellőzés bebiztosítására. Kérjük, hogy ügyeljen a következőkre:

1. A szellőzéshez legalább 200 cm3 szükséges.
2. A készülék és a fal között hagyjon legalább 20 mm üres tért.
3. A készülék alsó részén legalább 50 mm hely szükséges a levegő áramlásának bebiztosításához.
4. Nem szabad, hogy meleg legyen az keresztüláramló levegő.
5. A szellőzésnél az egész hűtőrendszerre ügyelni kell.

A FELLÉPHETŐ PROBLÉMÁK MEGOLDÁSA

Hiba: A készülék nem hűt

Lehetséges ok	Megoldás
Nincs áramellátás	Ellenőrizze az áramszolgáltatást. Lehet, hogy ki kell cserélni a csatlakozódugót.
Megrongált csatlakozódugó.	Ki kell cserélni a csatlakozódugót.
Megrongált ventilátor.	Ki kell cserélni a ventilátort.
Szivárgás	Ki kell cserélni a hőszivattyút.
Megrongált hűtőmodul	Ki kell cserélni a szilikonos hűtőmodult.

Hiba: A készülék nem hűt rendesen

Lehetséges ok	Megoldás
Magas környező hőmérséklet	A helység hőmérséklete magasabb az átlagosnál.
Helytelen használat.	Az ajtónyitás túl gyakori
Elégtelen szellőzés	A készülék telepítésénél tartsa be a szellőzésére vonatkozó utasításokat.
Nem tökéletes a tömítés.	Ki kell cserélni az ajtó tömítését.
Nem tökéletes a szilikonréteg	Ki kell cserélni a szilikont a hűtőmodul felületén.

Hiba: a készülék túl zajos

Lehetséges ok	Megoldás
Por.	Törölje le a port a ventilátorról.
Hibás ventilátor	Ki kell cserélni a ventilátort.
Hibás hőszivattyú	Ki kell cserélni a hőszivattyút

Hiba: a készülék belsejében jegesedés vagy jégréteg képződik.

Lehetséges ok	Megoldás
Nem működik az automatikus leolvasztás.	Kapcsolja ki a készüléket kb. egy órára, majd ismét kapcsolja vissza.
Alacsony környező hőmérséklet.	Állítsa be a légkondicionálót kb. 25 °C-ra

MŰSZAKI ADATOK

Modellszám	GZ-17
Felhasználható térfogat (liter)	44
Feszültség (V)	110-120/220-240V
Frekvencia (Hz)	50/60
Névleges teljesítmény (W)	65
Méretek (mm)	345 x 508 x 645
A csomag méretei (mm)	390 x 560 x 675
Nettó súly (kg)	14.5
Teljes súly (kg)	16.4
Jóváhagyva	CCC/CB/CE/ROHS/ETL

Jótállási feltételek

Erre a készülékre a jótállás a vásárlástól számított 24 hónapon belül érvényes. Ez a jótállás csak egy, a vásárlást igazoló számlával érvényesíthető. A jótállás a készülék, vagy egyes részeinek kicserélésére vonatkozik, amelyek gyártási hiba következtében károsodtak meg. A jótállási idő lejárta után a javításért fizetni kell. A gyártó nem felelős a készülék helytelen használata és a használati utasítások mellőzése okozta károkért vagy balesetekért.

Korlátozások
Valamennyi, a jótállásban feltüntetett jog érvényét veszíti, ha:
- a készüléket illetéktelen személy használta
- a készülék helytelenül volt használva, raktározva vagy szállítva

A jótállás nem vonatkozik külső károsodásokra vagy egyéb rendellenességekre, amennyiben ezek nem gátolják a készülék helyes működését.

Információk a használt elektromos készülékek likvidálásáról (magánháztartások)

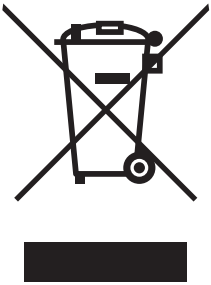

Ez az ikon a készüléken vagy a mellékelt iratokon arra figyelmeztet, hogy az elektrikus és elektronikus készülékek nem likvidálhatók a háztartási hulladékkal együtt.
A helyes feldolgozás, újítás és reciklálási érdekében kérjük, szállítsa az ilyen készüléket egy megfelelő gyűjtőhelyre, ahol ingyen leadható. Néhány országban ezek a készülékek az eladónál is leadhatók, amennyiben egy új, hasonló terméket vásárol ott. A termékek helyes likvidálása értékes nyersanyagokat spórolhat meg, és megelőzheti az emberi egészségre és a környezetre való negatív kihatásokat, amelyek a hulladék helytelen likvidálása esetében következhetnek be. A helyi hivatal részletes információkkal szolgálhat a legközelebbi gyűjtőhelyet illetően.
A helytelen likvidálás az érvényes szabályok értelmében büntetendő.

Jogi személyek az EU keretén belül

Amennyiben használt elektrikus és elektromos készülékeket szeretne likvidálni, forduljon részletes információkért a helyi eladóhoz vagy közvetítőhöz.

Információk a likvidálásról az EU tagállamokon kívül

Ez az ikon csak az Európai Unióban érvényes. Amennyiben likvidálni szeretné ezt a készüléket, forduljon a helyi hivatalhoz vagy az eladóhoz, és kérjen tőle információkat a termék helyes likvidálásáról.

DELI APARATA

GZ-17

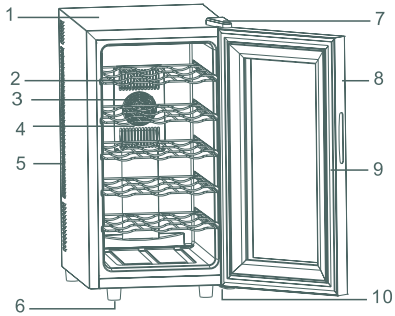

1.	Ohišje vinske vitrine	6.	Nastavljive noge
2.	Polica (skupaj 5)	7.	Zgornji tečaj vrat s pokrovom
3.	Hladilni ventilator	8.	Steklo vrat
4.	Pokrov hladilnega ventilatorja	9.	Tesnilo vrat
5.	Zračniki	10.	Spodnji tečaj vrat

Najlepša hvala za nakup našega izdelka! Da bi imeli od aparata čim večjo korist, pred uporabo natančno preberite navodila za uporabo.

UPRAVLJANJE TEMPERATURE

Priporoča se namestitev aparata v prostor, kjer je temperatura okolice med 23 - 26 °C/72 - 78 °F. Če je temperatura okolice višja ali nižja od priporočene temperature, to lahko vpliva na delovanje aparata. Na primer, namestitev vašega aparata v zelo hladnem ali toplem prostoru lahko povzroči nihanje notranje temperature. Lahko se zgodi, da ni mogoče doseči razpona 12 -18 ° C/54 - 64 °F.

Temperaturni razponi za vašo vinoteko

Temperaturni razpon	12-18°C	54-64°F

Upravljalna plošča

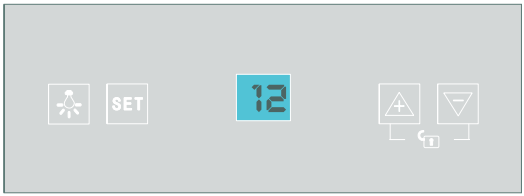

Nastavitev temperature

- Vinska vitrina je opremljena s „ključavnico“ upravljalne plošče, ki se zaklene 12 sekund po zadnjem pritisku na gumb.
  Z istočasnim pritiskom na gumba ⊼ in ⊽ za 3 sekunde odklenete upravljalno ploščo. Oglasi se zvočni signal, ki opozarja na to, da je gumb aktiven.
- Zahtevano temperaturo lahko nastavite s pritiskom na gumb ⊼ ali ⊽ na upravljalni plošči. Nastavljeno temperaturo z vsakim pritiskom na gumb ⊼ povečate za 1 °C, z vsakim pritiskom na gumb ⊽ pa zmanjšate za 1 °C. Stopinje Celzija in Fahrenheita lahko spreminjate z enim pritiskom na „SET“.

OPOMBA:
Če vinoteko uporabljate prvič ali pa jo vklopite po dolgem času, se lahko pojavijo razlike nekaj stopinj med temperaturo, ki jo izberete, in temperaturo, prikazano na LED zaslonu. To je normalno, vzrok pa je čas aktivacije. Ko bo vinska vitrina vklopljena nekaj ur, se bo vse vrnilo v normalno stanje.

Kapaciteta shranjevanja

OPOMBA:
V vinsko vitrino GZ-17 lahko vložite 18 standardnih buteljk.
Nekatere steklenice se razlikujejo po velikosti in merah. Torej je dejansko število steklenic, ki jih je mogoče shraniti, lahko drugačno. Kapaciteta se nanaša na shranjevanje navadnih 750 ml buteljk in vključuje večjo količino.

Notranja osvetlitev

Notranjo osvetlitev lahko vklopite ali izklopite s pritiskom na gumb, ki je označen z znakom „Osvetlitve“ . Osvetlitev se samodejno ugasne po 10 minutah. Če želite znova vklopiti osvetlitev, morate zopet pritisniti na gumb z znakom „Osvetlitve“ .

ELEKTRIČNA SHEMA

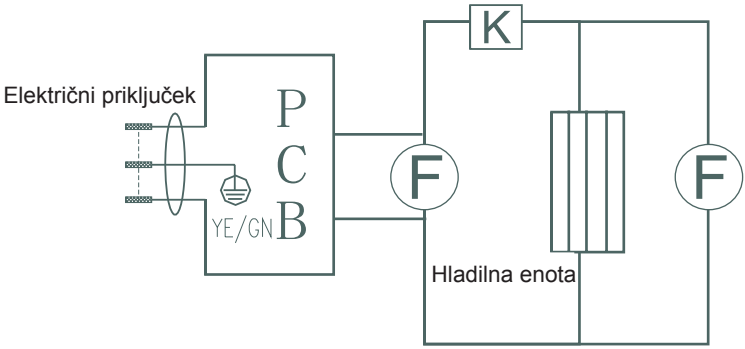

NAVODILA ZA UPORABNIKE

1. Opomba
1.1: Vinsko vitrino postavite tako, da bo vtičnica za napajanje dostopna.
1.2: Vinske vitrine ne izpostavljajte neposredni sončni svetlobi.
1.3: Ne postavljajte aparata v bližini izvora toplote.
1.4: Vinske vitrine ne postavljajte neposredno na tla. Zagotovite primerno stojalo.

2. Zelo pomembno:
2.1: Vinska vitrina dosega najboljše rezultate, če je temperatura okolice 20 - 25 stopinj. Priporočamo, da vinsko vitrino izklopite, če je temperatura okolice pod 10 stopinj.

2.2: Po priključitvi vinsko vitrino pustite 2-3 ure, da se ohladi, šele nato vložite pijačo.

2.3: Za termoelektrično vinsko vitrino je zračenje zelo pomembno. Če ventilacija ni zadostna, se lahko poškodujejo notranji tokokrogi. Poleg tega se skrajša življenjska doba aparata.

2.4: Ti modeli uporabljajo termoelektrični hladilni sistem s sistemom avtomatskega odtaljevanja, zato ni potrebno ročno odtaljevanje.

3. Električno napajanje:
3.1: Vinska vitrina mora biti pred uporabo priključena na ustrezno ozemljeno električno vtičnico v skladu z ustreznimi predpisi, ki veljajo v tej državi.

3.2: Preverite, če napetost na napisni tablici (ki se nahaja na strani vinske vitrine) ustreza vrednosti napetosti v vašem območju. Če vrednosti ne sovpadajo s tistimi v vašem omrežju, napajalnega kabla ne smete priključiti v električno vtičnico.

ZRAČENJE

Pri postavitvi vinske vitrine morate posvetiti veliko pozornost zračenju, zato upoštevajte naslednja navodila:

1. za prezračevanje mora biti na voljo vsaj 200 cm3
2. razdalja med steno in vinsko vitrino mora biti vsaj 20 mm
3. na spodnji strani pa vsaj 50 mm za kroženje zraka
4. zrak, ki kroži okoli aparata, ne sme biti segret
5. pri prezračevanju morate misliti na cel hladilni sistem

ODPRAVLJANJE TEŽAV

Okvara: ni hlajenja

Možen vzrok	Odprava
Ni napajanja	Preverite oskrbo z električno energijo ali zamenjajte vtič napajalnega kabla
Poškodovan vtič	Zamenjajte vtič
Poškodovan ventilator	Zamenjajte ventilator
Uhajanje	Zamenjajte toplotno črpalko
Poškodovan hladilni modul	Zamenjajte hladilni modul s silikonom

Okvara: nezadostna moč hlajenja

Možen vzrok	Odprava
Visoka temperatura okolice	Temperatura v prostoru je višja kot ponavadi.
Neupoštevanje navodil	Pogosto odpiranje vrat
Nezadostno prezračevanje	Namestite vinsko vitrino v skladu z našimi navodili glede prezračevanja
Nezadostno tesnjenje	Zamenjajte tesnilo vrat
Nezadosten sloj silikona	Zamenjajte silikon na površini hladilnega modula

Okvara: močan hrup

Možen vzrok	Odprava
Prah	Odstranite prah z ventilatorja
Poškodovan ventilator	Zamenjajte ventilator
Poškodovana toplotna črpalka	Zamenjajte toplotno črpalko

Okvara: v notranjosti se nabira led

Možen vzrok	Odprava
Odtaljevanje ne deluje	Izklopite aparat za približno eno uro, nato ga ponovno vklopite
Nizka temperatura okolice	Nastavite klimatsko napravo na približno 25 stopinj

TEHNIČNI PODATKI

Številka modela	GZ-17
Prostornina (litri)	44
Napetost (V)	110-120/220-240V
Frekvenca (Hz)	50/60
Nazivna moč (W)	65
Mere (mm)	345 x 508 x 645
Mere embaliranega aparata (mm)	390 x 560 x 675
Neto teža (kg)	14.5
Bruto teža (kg)	16.4
Odobritev	CCC/CB/CE/ROHS/ETL

Garancijski rok in pogoji

Garancija za napravo je 24 mesecev od dneva nakupa izdelka. Garancija velja le, če je priloženo dokazilo o nakupu. Garancija vključuje zamenjavo ali popravilo delov naprave, ki so se poškodovali zaradi napak v proizvodnji naprave. Po poteku garancijskega roka je popravilo naprave plačljivo.
Proizvajalec ne odgovarja za škodo oz. poškodbe oseb ali živali, ki so nastale zaradi neprimerne uporabe naprave in neupoštevanja navodil za uporabo.

Omejitev
Vse pravice te garancije bodo z naše strani razveljavljene, če:
- je napravo uporabljala nepooblaščena oseba
- se je naprava nepravilno uporabljala, hranila ali prenašala.

Garancija ne krije poškodb zunanje podobe in podobnih škod, ki ne motijo normalnega delovanja.

Informacije o odlaganju odpadne električne opreme (zasebna gospodinjstva)

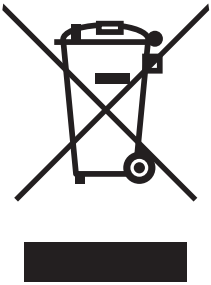

Ta simbol na izdelkih in/ali spremnih dokumentih pomeni, da rabljene električne in elektronske opreme ne smemo zavreči skupaj z drugimi gospodinjskimi odpadki.
Za pravilno ravnanje, predelavo in reciklažo vas prosimo, da te izdelke brezplačno vrnete na določena zbirna mesta. V nekaterih državah je te izdelke mogoče vrniti neposredno prodajalcu ob nakupu podobnega novega izdelka.
S pravilnim odlaganjem teh izdelkov pomagate hraniti dragocene vire in preprečiti morebitne negativne učinke na zdravje ljudi in okolje, do katerih bi sicer zaradi nepravilnega ravnanja z odpadki lahko prišlo. Za več informacij o najbližjem zbirnem mestu se obrnite na lokalni urad.
Za nepravilno odlaganje odpadkov so možne kazni v skladu z veljavno zakonodajo.

Za poslovne uporabnike v Evropski uniji

Če želite zavreči električno in elektronsko opremo, se za več informacij obrnite na lokalnega prodajalca ali dobavitelja.

Informacije o odlaganju v državah izven Evropske unije

Ta simbol velja samo v Evropski uniji. Če želite odstraniti to napravo, se obrnite na ustrezne organe lokalne skupnosti ali prodajalca in povprašajte po ustreznem načinu odstranitve.