Termoelektrická vinotéka
Termoelektrická vinotéka
Termoelektryczna chłodziarka do wina
Termoelektromos borhűtő
Termoelektrična vinska vitrina

GZ-17DD

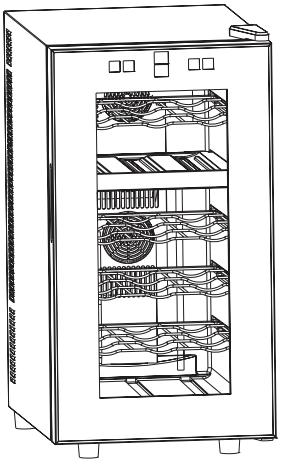

CZ — Návod k obsluze

SK — Návod na obsluhu

PL — Instrukcja obsługi

H — Használati útmutató

SI — Navodila za uporabo

Děkujeme za koupi tohoto spotřebiče. Před použitím nové vinotéky si důkladně přečtěte tento návod k zajištění optimálního využití.

POPIS KOMPONENTŮ

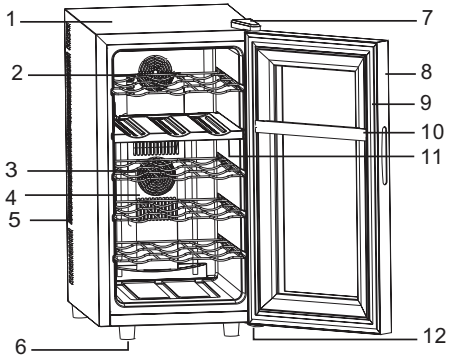

1.	Skříňka vinotéky	7.	Horní závěs dvířek s krytem
2.	Přihrádka (Celkově 4)	8.	Sklo dvířek
3.	Chladicí ventilátor	9.	Těsnění
4.	Kryt chladicího ventilátoru	10.	Střední rozdělení dvířek
5.	Větrací otvory	11.	Střední rozdělení dvířek
6.	Stavitelné nožičky	12.	Spodní závěs dvířek

POZOR!

VYSOKÉ NAPĚTÍ
Nesundávejte kryty!
Uvnitř je vysoké napětí!

NASTAVENÍ TEPLOTY

Vinotéku doporučujeme instalovat na místo s okolní teplotou v rozsahu 23 ° - 26 °C/72 ° - 78 °F. Je-li okolní teplota vyšší nebo nižší než doporučené teploty, může to mít vliv na výkon spotřebiče. Například, umístění vašeho spotřebiče na mimořádně studeném nebo teplém místě může způsobit kolísání vnitřní teploty. Nemusí být dosažen rozsah 12 - 18 °C/54 ° - 64 °F.

Doporučené teploty pro chlazení vína

Červené víno	14 - 18´º C	57 - 65 ºF
Suché/bílé víno	9 - 14 °C	49 - 58 °F
Růžové víno	10 - 11 ºC	51 - 53 ºF
Šumivé víno	5 - 9 ºC	40 - 49 ºF

Doporučený teplotní rozsahy pro vaši vinotéku

Teplotní rozsah	8 - 18 °C	46 - 67 °F

Ovládací panel

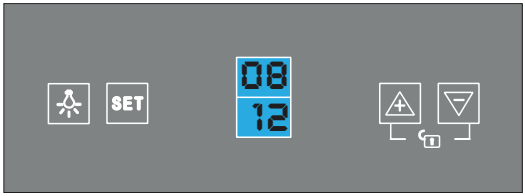

Ovládání teploty

- Vaše vinotéka je vybavena „automatickým“ zámkem ovládacího panelu, který se aktivuje 12 sekund od posledního stisknutí tlačítka.
  Současným stisknutím tlačítka ⊼ a ⊽ na 3 sekundy odemknete ovládací panel. Uslyšíte „PÍPNUTÍ“ pro upozornění, že ovladač je nyní aktivní.
- Požadovanou teplotu můžete nastavit stisknutím tlačítka ⊼ nebo ⊽ na ovládacím panelu pro každou zónu. Teplota, kterou chcete nastavit se zvýší o 1°C, pokud stisknete tlačítko ⊼ jednou, na druhé straně, při stisknutí tlačítka ⊽ jednou se teplota sníží o 1°C.
- Pokud skladujete většinu červeného vína, nastavte teplotu v rozsahu 14 º - 18 ºC.
- Pokud skladujete většinu bílého vína, nastavte teplotu v rozsahu 12 º - 14 ºC.

POZNÁMKA:
Při prvním zapnutí vinotéky nebo při spuštění po dlouhodobém odstavení se mohou vyskytnout několikastupňové rozdíly mezi zvolenou teplotou a teplotu indikovanou na LED displeji. Jedná se o běžný jev, kterého příčinou je délka doby aktivace. Po několikahodinovém provozu vinotéky se všechno vrátí do normálu.

Kapacita skladování

POZNÁMKA:
Do vinotéky můžete vložit 18 standardních láhví.
Hodně láhví se může lišit velikostí a rozměry. Aktuální počet láhví, které lze uskladnit, se může lišit. Kapacity láhví jsou přibližná maxima při skladování tradičních Bordeaux 750 ml láhví a zahrnují skladování většího objemu.

Vnitřní osvětlení

Vnitřní osvětlení můžete zapnout a vypnout stisknutím tlačítka označeného symbolem „Osvětlení“ . Osvětlení zhasne automaticky po 10 minutách. Opět budete muset stisknout tlačítko označené symbolem „Osvětlení“ a osvětlení se zapne.

ELEKTRICKÉ SCHÉMA

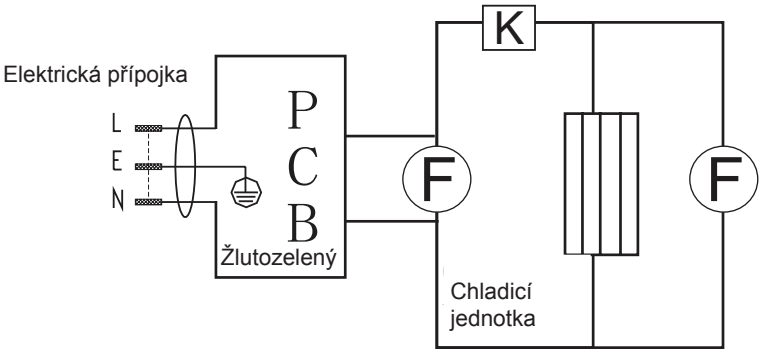

POKYNY PRO UŽIVATELE

1. Poznámka
1.1: Postavte vinotéku tak, aby byla přístupná její síťová zástrčka.
1.2: Vinotéku postavte mimo přímé sluneční záření.
1.3: Neumisťujte spotřebič v blízkosti zařízení vytvářejícího teplo.
1.4: Vinotéku neumisťujte přímo na podlahu. Zajistěte vhodný stojan.

2. Velmi důležité:
2.1: Vinotéka dosáhne nejlepšího výkonu při okolní teplotě 20 - 25 stupňů. Vinotéku doporučujeme vypnout, pokud teplota okolí klesne pod 10 stupňů.

2.2: Po připojení spotřebiče nechte vinotéku na 2-3 hodiny běžet, než umístíte nápoje do chladicího prostoru.

2.3: Ventilace je velmi důležitá pro tento druh termoelektrické vinotéky. Vnitřní obvody se snadno poškodí v případě nedostatečné ventilace. Také se tím snižuje životnost vinotéky.

2.4: Tyto modely používají systém termoelektrického chlazení se systémem automatického odmrazování, tudíž není nutné provádět manuální odmrazování.

3. Napájení elektrickou energií:
3.1: Vinotéku musíte připojit ke správně uzemněné elektrické zásuvce a v souladu s příslušnými předpisy dané země.

3.2: Zkontrolujte výrobní štítek (umístěný na boční straně vinotéky) pro konkrétní hodnoty napájení ve vaší oblasti. Pokud se dané hodnoty neshodují s hodnotami ve vaší síti, nepřipojujte napájecí kabel k síťové zásuvce.

VĚTRÁNÍ

Při umístění vinotéky věnujte pozornost větrání, proto prosím dbejte na následující:

1. Pro větrání ponechte nejméně 200 $cm^{3.}$
2. Vzdálenost mezi zdí a vinotékou by měla být nejméně 20 mm.
3. Na spodní straně ponechte 50 mm pro proudění vzduchu.
4. Proudící vzduch nesmí být ohřátý.
5. Větrání vystavujte celý chladicí systém.

ODSTRANĚNÍ MOŽNÝCH PROBLÉMŮ

Závada: nechladí

Možná příčina	Odstranění
Není napájení.	Zkontrolujte dodávku elektrické energie, nebo vyměňte koncovku elektrického kabelu za novou.
Poškozená zástrčka.	Vyměňte zástrčku za novou.
Poškozený ventilátor.	Vyměňte ventilátor za nový.
Přesakování.	Vyměňte tepelné čerpadlo.
Poškozený chladicí modul.	Vyměňte nový chladicí modul se silikonem.

Závada: nedostatečný chladicí výkon

Možná příčina	Odstranění
Vysoká teplota okolí.	Teplota v místnosti je vyšší než běžně.
Nedodržení instrukcí.	Dvířka se často otvírají.
Nedostatečná ventilace.	Instalujte vinotéku v souladu s našimi instrukcemi týkajícími se ventilace.
Nedostatečné těsnění.	Vyměňte těsnění na dvířkách za nové.
Nedostatečná silikonová vrstva.	Vyměňte silikon na povrchu chladicího modulu.

Závada: nadměrný hluk

Možná příčina	Odstranění
Prach.	Odstraňte prach z ventilátoru.
Poškozený ventilátor.	Vyměňte ventilátor za nový.
Poškozené tepelné čerpadlo.	Vyměňte tepelné čerpadlo za nové.

Závada: uvnitř spotřebiče je námraza nebo vrstva ledu

Možná příčina	Odstranění
Nefunguje odmrazování.	Zastavte provoz spotřebiče na přibližně jednu hodinu, pak restartujte.
Nízká okolní teplota.	Nastavte klimatizační zařízení na přibližně 25 stupňů.

TECHNICKÉ PARAMETRY

Číslo modelu	GZ-17DD
Čistý objem (litry)	43
Napětí (V)	110 - 120/220 - 240 V
Frekvence (Hz)	50/60
Jmenovitý výkon (W)	65
Rozměry (mm)	345 x 508 x 645
Rozměry balení (mm)	390 x 560 x 675
Čistá hmotnost (kg)	16
Celková hmotnost (kg)	17,9
Schválení	CCC/CB/CE/ROHS/ETL

ZÁRUČNÍ PODMÍNKY

Záruka na tento spotřebič představuje 24 měsíců od data zakoupení. Nárok na záruku je možné uplatnit pouze po předložení originálu dokladu o zakoupení výrobku (paragon, faktura) s typovým označením výrobku, datem prodeje a čitelným razítkem prodejce. Záruka zahrnuje výměnu nebo opravu částí spotřebiče, které se poškodí z důvodu poruch ve výrobě spotřebiče. Po uplynutí záruční doby bude spotřebič opraven za poplatek. Výrobce neodpovídá za poškození nebo úrazy osob, zvířat z důvodu nesprávného použití spotřebiče a nedodržení pokynů v návodu k použití. Výrobek je určen výhradně jako domácí spotřebič pro použití v domácnosti. Smluvní záruka je 6 měsíců, pokud je kupující podnikatel - fyzická osoba a spotřebič kupuje pro podnikatelskou činnost nebo komerční využití (§ 429 Obchodního zákoníku). Záruka se snižuje dle § 619 odst. 2 občanského zákoníku na 6 měsíců pro: žárovky, baterie, křemíkové a halogenové trubice.

Záruka se nevztahuje

- jakékoliv mechanické poškození výrobku nebo jeho části
- na vady způsobené nevhodným zacházením nebo umístěním.
- je-li zařízení obsluhováno v rozporu s návodem, případně zásahem neoprávněné osoby.
- nesprávně používán, skladován nebo přenášen.
- na záruku 24 měsíců se nevztahují opravy, například: výměna žárovky, trubice, čištění a odvápňování kávovarů, žehliček, zvlhčovačů, atd. Zde bude účtováno servisem za smluvní cenu.
- pokud nebude při kontrole přístroje zjištěna žádná závada nebo nebudou splněny záruční podmínky, uhradí režijní náklady spojené s kontrolou nebo opravou výrobku kupující.
- zákazník ztrácí záruku při používání výrobků k profesionální či jiné výdělečné činnosti v provozovnách.
- závada byla způsobena vnějšími a živelními podmínkami (např. poruchami v elektrické síti nebo bytové instalaci)
- záruka se netýká poškození vnějšího vzhledu nebo jiných, které nebrání standardní obsluze.

Pokud zboží při uplatňování vady ze strany spotřebitele bude zasíláno poštou nebo přepravní službou musí být zabaleno v obalu vhodném pro přepravu tak, aby se zabránilo poškození výrobku.

Zodpovědný zástupce za servis pro ČR na značky: ARDES, Guzzanti, Scarlett, Luxell, Graef

ČERTES spol. s r.o.
Donínská 83
463 34 Hrádek nad Nisou
Tel./fax 482771487 - příjem oprav- servis.
Tel./fax 482718718 - náhradní díly
Mobil: 721018073, 731521116, 608719174
Pracovní doba 8 - 16,30
www: certes.info, e-mail: certes@certes.info

Záruční list

Tento oddíl vyplňte prosím hůlkovým písmem a přiložte k výrobku.

Odesílatel: .....

Příjmení/jméno: .....

Stát/PSČ/obec/ulice: .....

Telefonní číslo: .....

Číslo/označení (zbožní) položky: .....

Datum/místo prodeje: .....

Popis závady: .....

.....

Datum/podpis: .....

Záruka se nevztahuje.

☐ Zašlete prosím neopravený výrobek za cenu poštovného zpět.

☐ Sdělte mi, kolik budou činit náklady. Opravte výrobek za úhradu.

Informace pro uživatele k likvidaci elektrických a elektronických zařízení (domácnosti)

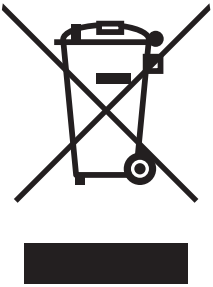

Tento symbol na produktech anebo v průvodních dokumentech znamená, že použité elektrické a elektronické výrobky nesmí být přidány do běžného komunálního odpadu.
Ke správné likvidaci, obnově a recyklaci doručte tyto výrobky na určená sběrná místa, kde budou přijata zdarma. Alternativně v některých zemích můžete vrátit své výrobky místnímu prodejci při koupi ekvivalentního nového produktu.
Správnou likvidací tohoto produktu pomůžete zachovat cenné přírodní zdroje a napomáháte prevenci potenciálních negativních dopadů na životní prostředí a lidské zdraví, což by mohly být důsledky nesprávné likvidace odpadů. Další podrobnosti si vyžádejte od místního úřadu nebo nejbližšího sběrného místa.
Při nesprávné likvidaci tohoto druhu odpadu mohou být v souladu s národními předpisy uděleny pokuty.

Pro podnikové uživatele v zemích Evropské unie

Chcete-li likvidovat elektrická a elektronická zařízení, vyžádejte si potřebné informace od svého prodejce nebo dodavatele.

Informace k likvidaci v ostatních zemích mimo Evropskou unii

Tento symbol je platný jen v Evropské unii.
Chcete-li tento výrobek zlikvidovat, vyžádejte si potřebné informace o správném způsobu likvidace od místních úřadů nebo od svého prodejce.

Dovozce:
PRIVEST s.r.o.
Na Zlatnici 301/2
Praha 4, PSČ 147 00
www: www.privest.cz
Email: info@privest.cz
Telefon: (+420) 241 410 819

Ďakujeme, že ste si kúpili tento spotrebič. Pred použitím novej vinotéky si dôkladne prečítajte tento návod pre zaistenie optimálneho využitia.

POPIS KOMPONENTOV

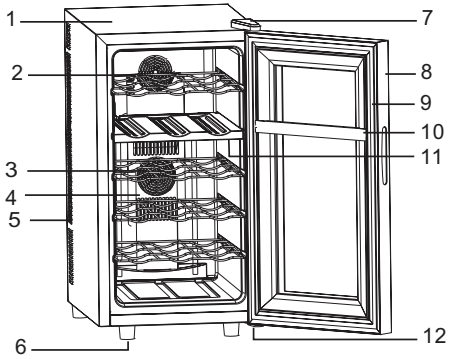

1.	Skrinka vinotéky	7.	Horný záves dvierok s krytom
2.	Priehradka (Celkovo 4)	8.	Sklo dvierok
3.	Chladiaci ventilátor	9.	Tesnenie
4.	Kryt chladiaceho ventilátora	10.	Stredné rozdelenie dvierok
5.	Vetracie otvory	11.	Stredné rozdelenie dvierok
6.	Nastaviteľné nožičky	12.	Dolný záves dvierok

POZOR!

VYSOKÉ NAPÄTIE
Neskladajte kryty!
Vo vnútri je vysoké napätie!

NASTAVENIE TEPLOTY

Vinotéku odporúčame inštalovať na miesto s okolitou teplotou v rozsahu 23 ° - 26 °C/72 ° - 78 °F. Ak je okolitá teplota vyššia alebo nižšia ako odporúčané teploty, môže to mať vplyv na výkon spotrebiča. Napríklad, umiestnenie vášho spotrebiča na mimoriadne studenom alebo teplom mieste môže spôsobiť kolísanie vnútornej teploty.
Nemusí byť dosiahnutý rozsah 12 - 18 °C/54 ° - 64 °F.

Odporúčané teploty pre chladenie vína

Červené víno	14 - 18´º C	57 - 65 ºF
Suché/biele víno	9 - 14 °C	49 - 58 °F
Ružové víno	10 - 11 ºC	51 - 53 ºF
Šumivé víno	5 - 9 ºC	40 - 49 ºF

Odporúčaný teplotný rozsahy pre vašu vinotéku

Teplotný rozsah	8 - 18 °C	46 - 67 °F

Ovládací panel

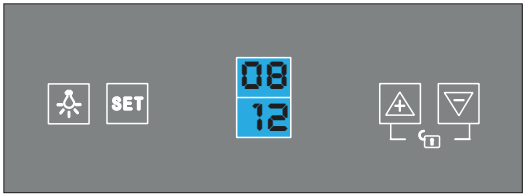

Ovládanie teploty

- Vaša vinotéka je vybavená „automatickou“ zámkou ovládacieho panela, ktorý sa aktivuje 12 sekúnd od posledného stlačenia tlačidla.
  Súčasným stlačením tlačidla ⊼ a ⊽ na 3 sekundy odomknete ovládací panel. Budete počuť „PÍPNUTIE“ pre upozornenie, že ovládač je teraz aktívny.
- Požadovanú teplotu môžete nastaviť stlačením tlačidla ⊼ alebo ⊽ na ovládacom paneli pre každú zónu. Teplota, ktorú chcete nastaviť sa zvýši o 1°C, ak stlačíte tlačidlo ⊼ raz, na druhej strane, pri jednom stlačení tlačidla ⊽ sa teplota zníži o 1°C.
- Ak skladujete väčšinu červeného vína, nastavte teplotu v rozsahu 14 º - 18 ºC.
- Ak skladujete väčšinu bieleho vína, nastavte teplotu v rozsahu 12 º - 14 ºC.

POZNÁMKA:
Pri prvom zapnutí vinotéky alebo pri spustení po dlhodobom odstavení sa môžu vyskytnúť niekoľkostupňové rozdiely medzi zvolenou teplotou a teplotu indikovanou na LED displeji. Jedná sa o bežný jav, ktorého príčinou je dĺžka doby aktivácie. Po niekoľkohodinovej prevádzke vinotéky sa všetko vráti do normálu.

Kapacita skladovania

POZNÁMKA:
Do vinotéky môžete vložiť 18 štandardných fliaš.
Veľa fliaš sa môže líšiť veľkosťou a rozmermi. Aktuálny počet fliaš, ktoré je možné uskladniť, sa môže líšiť. Kapacity fliaš sú približné maximá pri skladovaní tradičných Bordeaux 750 ml fliaš a zahŕňajú skladovanie väčšieho objemu.

Vnútorné osvetlenie

Vnútorné osvetlenie môžete zapnúť a vypnúť stlačením tlačidla označeného symbolom „Osvetlenie“ . Osvetlenie zhasne automaticky po 10 minútach. Opäť budete musieť stlačiť tlačidlo označené symbolom „Osvetlenie“ a osvetlenie sa zapne.

ELEKTRICKÁ SCHÉMA

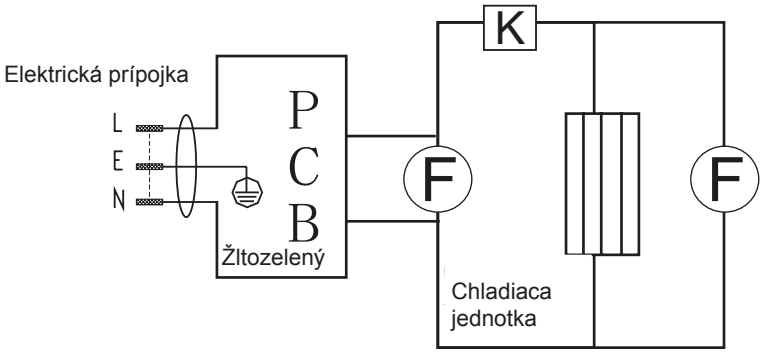

POKYNY PRE POUŽÍVATEĽA

1. Poznámka
1.1: Postavte vinotéku tak, aby bola prístupná jej sieťová zástrčka.
1.2: Vinotéku postavte mimo priame slnečné žiarenie.
1.3: Neumiestňujte spotrebič v blízkosti zariadenia, ktoré vytvára teplo.
1.4: Vinotéku neumiestňujte priamo na podlahu. Zaistite vhodný stojan.

2. Veľmi dôležité:
2.1: Vinotéka dosiahne najlepší výkon pri okolitej teplote 20 - 25 stupňov. Vinotéku odporúčame vypnúť, ak teplota okolia klesne pod 10 stupňov.

2.2: Po pripojení spotrebiča nechajte vinotéku na 2-3 hodiny pracovať ešte predtým, ako umiestnite nápoje do chladiaceho priestoru.

2.3: Ventilácia je veľmi dôležitá pre tento druh termoelektrickej vinotéky. Vnútorné obvody sa ľahko poškodia v prípade nedostatočnej ventilácie. Tiež sa tým znižuje životnosť vinotéky.

2.4: Tieto modely používajú systém termoelektrického chladenia so systémom automatického odmrazovania, preto nie je nutné vykonávať manuálne odmrazovanie.

3. Napájanie elektrickou energiou:
3.1: Vinotéku musíte pripojiť k správne uzemnenej elektrickej zásuvke a v súlade s príslušnými predpismi danej krajiny.

3.2: Skontrolujte výrobný štítok (umiestnený na bočnej strane vinotéky) pre konkrétne hodnoty napájania vo vašej oblasti. Ak sa dané hodnoty nezhodujú s hodnotami vo vašej sieti, nepripájajte napájací kábel k sieťovej zásuvke.

VETRANIE

Pri umiestnení vinotéky venujte pozornosť vetraniu, preto prosím dbajte na nasledujúce:

1. Na vetranie nechajte najmenej 200 $cm^{3.}$
2. Vzdialenosť medzi stenou a vinotékou by mala byť najmenej 20 mm.
3. Na dolnej strane nechajte 50 mm pre prúdenie vzduchu.
4. Prúdiaci vzduch nesmie byť ohriaty.
5. Vetraniu vystavujte celý chladiaci systém.

ODSTRÁNENIE MOŽNÝCH PROBLÉMOV

Porucha: nechladí

Možná príčina	Odstránenie
Nie je napájanie.	Skontrolujte dodávku elektrickej energie, alebo vymeňte koncovku elektrického kábla za novú.
Poškodená zástrčka.	Vymeňte zástrčku za novú.
Poškodený ventilátor.	Vymeňte ventilátor za nový.
Presakovanie.	Vymeňte tepelné čerpadlo.
Poškodený chladiaci modul.	Vymeňte nový chladiaci modul so silikónom.

Porucha: nedostatočný chladiaci výkon

Možná príčina	Odstránenie
Vysoká teplota okolia.	Teplota v miestnosti je vyššia ako bežne.
Nedodržanie inštrukcií.	Dvierka sa často otvárajú.
Nedostatočná ventilácia.	Inštalujte vinotéku v súlade s našimi inštrukciami týkajúcimi sa ventilácie.
Nedostatočné tesnenie.	Vymeňte tesnenie na dvierkach za nové.
Nedostatočná silikónová vrstva.	Vymeňte silikón na povrchu chladiaceho modulu.

Porucha: nadmerný hluk

Možná príčina	Odstránenie
Prach.	Odstráňte prach z ventilátora.
Poškodený ventilátor.	Vymeňte ventilátor za nový.
Poškodené tepelné čerpadlo.	Vymeňte tepelné čerpadlo za nové.

Porucha: v spotrebiči je námraza alebo vrstva ľadu

Možná príčina	Odstránenie
Nefunguje odmrazovanie.	Zastavte prevádzku spotrebiča na približne jednu hodinu, potom reštartujte.
Nízka okolitá teplota.	Nastavte klimatizačné zariadenie na približne 25 stupňov.

TECHNICKÉ PARAMETRE

Číslo modelu	GZ-17DD
Čistý objem (litre)	43
Napätie (V)	110 - 120/220 - 240 V
Frekvencia (Hz)	50/60
Menovitý výkon (W)	65
Rozmery (mm)	345 x 508 x 645
Rozmery balenia (mm)	390 x 560 x 675
Čistá hmotnosť (kg)	16
Celková hmotnosť (kg)	17,9
Schválenie	CCC/CB/CE/ROHS/ETL

ZÁRUČNÉ PODMIENKY

Záruka na tento spotrebič predstavuje 24 mesiacov od dátumu zakúpenia. Nárok na záruku je možné uplatniť len po predložení originálu dokladu o zakúpení výrobku (paragón, faktúra) s typovým označením výrobku, dátumom predaja a čitateľnou pečiatkou predajcu. Záruka zahŕňa výmenu alebo opravu častí spotrebiča, ktoré sa poškodia z dôvodu porúch vo výrobe spotrebiča. Po uplynutí záručnej doby bude spotrebič opravený za poplatok. Výrobca nezodpovedá za poškodenia alebo úrazy osôb, zvierat z dôvodu nesprávneho použitia spotrebiča a nedodržania pokynov v návode na obsluhu. Výrobok je určený výhradne ako domáci spotrebič pre použitie v domácnosti. Zmluvná záruka je 6 mesiacov, ak je kupujúci podnikateľ - fyzická osoba a spotrebič kupuje pre podnikateľskú činnosť alebo komerčné využitie. Záruka sa znižuje podľa občianskeho zákonníka na 6 mesiacov pre: žiarovky, batérie, kremíkové a halogénové trubice.

Záruka sa nevzťahuje na

- akékoľvek mechanické poškodenie výrobku alebo jeho časti
- na chyby spôsobené nevhodným zaobchádzaním alebo umiestnením.
- ak je zariadenie obsluhované v rozpore s návodom, prípadne zásahom neoprávnenej osoby.
- nesprávne používaný, skladovaný alebo prenášaný.
- na záruku 24 mesiacov sa nevzťahujú opravy, napríklad: výmena žiarovky, trubice, čistenie a odvápňovanie kávovarov, žehličiek, zvlhčovačov, atď. Tu bude účtované servisom za zmluvnú cenu.
- ak nebude pri kontrole zariadenia zistená žiadna porucha alebo nebudú splnené záručné podmienky, uhradí režijné náklady spojené s kontrolou alebo opravou výrobku kupujúci.
- zákazník stráca záruku pri používaní výrobkov na profesionálnej alebo inej zárobkovej činnosti v prevádzkach.
- porucha bola spôsobená vonkajšími a živelnými podmienkami (napr. poruchami v elektrickej sieti alebo bytovej inštalácii).
- záruka sa netýka poškodenia vonkajšieho vzhľadu alebo iných, ktoré nebránia štandardnej obsluhe.

Ak tovar pri uplatňovaní poruchy zo strany spotrebiteľa bude zasielaný poštou alebo prepravnou službou, musí byť zabalený v obale vhodnom pre prepravu tak, aby sa zabránilo poškodeniu výrobku.

Zodpovedný zástupca za servis pre SR

ČERTES SK, s.r.o.
Pažite č. 42
010 09 Žilina
tel./fax: +421 41 5680 171, 5680 173
mobil: +421 905 259213
+421 907 241912
Pracovná doba Po-Pia. 9:00 - 15:00
e-mail: certes.sk@gmail.com
certes@eslovakia.sk

Záručný list

Tento oddiel vyplňte prosím paličkovým písmom a priložte k výrobku.

Odosielateľ: .....

Priezvisko/meno: .....

Štát/PSČ/obec/ulica: .....

Telefónne číslo: .....

Číslo/označenie (tovaru) položky: .....

Dátum/miesto predaja: .....

Popis poruchy: .....

.....

Dátum/podpis: .....

Záruka sa nevzťahuje.

☐ Zašlite prosím neopravený výrobok za cenu poštovného späť.

☐ Informujte ma, koľko budú predstavovať náklady. Opravte výrobok za úhradu.

Informácie o likvidácii opotrebovaného elektrického zariadenia (súkromné domácnosti)

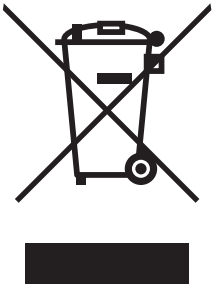

Tento symbol na produktoch a/alebo na priložených dokumentoch znamená, že sa pri likvidácii nesmú elektrické a elektronické zariadenia miešať so všeobecným domácim odpadom.
V záujme správneho obhospodarovania, obnovy a recyklácie odvezte, prosím, tieto produkty na určené zberné miesta, kde budú prijaté bez poplatku. V niektorých krajinách je možné tieto produkty vrátiť priamo miestnemu maloobchodu v prípade, ak si objednáte podobný nový výrobok.
Správna likvidácia týchto produktov pomôže ušetriť hodnotné zdroje a zabrániť možným negatívnym vplyvom na ľudské zdravie a prostredie, ktoré môžu inak vzniknúť v dôsledku nesprávneho zaobchádzania s odpadom. Bližšie informácie o najbližšom zbernom mieste získate na miestnom úrade.
V prípade nesprávnej likvidácie odpadu môžu byť uplatnené pokuty v súlade s platnou legislatívou.

Pre právnické osoby v Európskej únii

Ak potrebujete zlikvidovať opotrebované elektrické a elektronické zariadenia, bližšie informácie získate od svojho miestneho predajcu alebo dodávateľa.

Informácie o likvidácii v krajinách mimo Európskej únie

Tento symbol je platný len v Európskej únii. Ak si želáte zlikvidovať toto zariadenie, obráťte sa na miestny úrad alebo predajcu a poinformujte sa o správnom spôsobe likvidácie tohto typu odpadu.

Dovozca:
PRIVEST s.r.o.
Na Zlatnici 301/2
Praha 4, PSČ 147 00
www: www.privest.cz
Email: info@privest.cz
Telefon: (+420) 241 410 819

Dziękujemy za zakup naszego produktu. Przed użyciem nowej chłodziarki do wina należy uważnie przeczytać niniejszą instrukcję, by zapoznać się z zasadami optymalnego wykorzystania urządzenia.

OPIS ELEMENTÓW

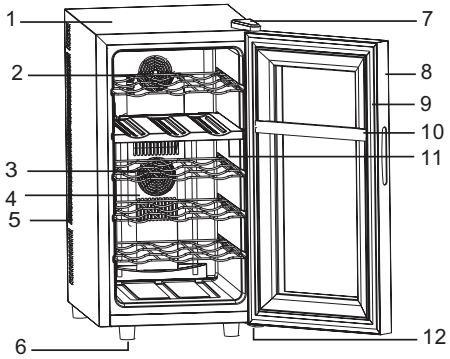

1.	Obudowa chłodziarki	7.	Górny zawias drzwiczek z przykrywką
2.	Półka (łącznie 4)	8.	Szyba drzwiczek
3.	Wentylator chłodzący	9.	Uszczelka
4.	Pokrywa wentylatora chłodzącego	10.	Rozdzielenie drzwi na środku
5.	Otwory wentylacyjne	11.	Rozdzielenie drzwi na środku
6.	Regulowane nóżki	12.	Dolny zawias drzwiczek

UWAGA!

WYSOKIE NAPIĘCIE

Nie zdejmować obudowy!

Wewnątrz występuje wysokie napięcie!

USTAWIENIE TEMPERATURY

Zaleca się instalować chłodziarkę w miejscu o temperaturze od 23° do 26°C (72° - 78°F). Jeżeli temperatura otoczenia jest wyższa lub niższa niż zalecana temperatura, może wpłynąć to na wydajność urządzenia. Np. umieszczenie urządzenia w wyjątkowo zimnym lub ciepłym miejscu może spowodować wahania wewnętrznej temperatury.
Może nie zostać osiągnięty zakres temperatury 12-18°C (54° - 64°F).

Zalecane zakresy temperatur chłodzenia wina

Wino czerwone	14 - 18´º C	57 - 65 ºF
Wino wytrawne/białe	9 - 14 °C	49 - 58 °F
Wino różowe	10 - 11 ºC	51 - 53 ºF
Wino musujące	5 - 9 ºC	40 - 49 ºF

Zalecany zakres temperatury dla chłodziarki na wino

Zakres temperatury	8 - 18 °C	46 - 67 °F

Panel sterowania

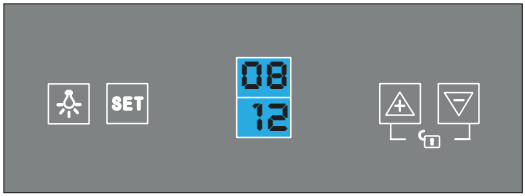

Regulowanie temperatury

- Niniejsza chłodziarka do wina jest wyposażona w „automatyczną” blokadę panelu sterowania, która aktywuje się po 12 sekundach od ostatniego naciśnięcia przycisku. Panel sterowania odblokowuje się poprzez jednoczesne naciśnięcie i przytrzymanie przez 3 sekundy przycisków ⊼ i ⊽ O uaktywnieniu panelu poinformuje sygnał dźwiękowy.
- Wymaganą temperaturę ustawia się za pomocą przycisków ⊼ i ⊽ na panelu sterowania dla każdej strefy. Jednokrotnie naciśnięcie przycisku ⊼ spowoduje wzrost temperatury o 1°C, natomiast jednokrotne naciśnięcie przycisku ⊽ spowoduje obniżenie temperatury o 1°C.
- Jeżeli większość przechowywanego wina to wino czerwone, należy ustawić temperaturę w zakresie 14-18°C.
- Jeżeli większość przechowywanego wina to wino białe, należy ustawić temperaturę w zakresie 12-14°C.

UWAGA:
Przy pierwszym uruchomieniu chłodziarki do wina lub przy uruchomieniu jej po długim okresie nieużywania mogą wystąpić kilkustopniowe różnice między wybraną temperaturą a temperaturą wskazywaną na wyświetlaczu LED. Jest to powszechne zjawisko wynikające z długości czasu aktywacji. Po kilku godzinach pracy chłodziarki, wszystko wraca do normy.

Pojemność przechowywania

UWAGA:
Do chłodziarki można włożyć 18 standardowych butelek.
Butelki mogą różnić się wielkością i wymiarami. Rzeczywista liczba butelek, które można przechować, może się różnić od podanej. Pojemność chłodziarki to przybliżone maksimum przy przechowywaniu tradycyjnych butelek Bordeux 750 ml, ale możliwe jest też przechowywanie butelek o większej pojemności.

Oświetlenie wewnętrzne

Oświetlenie wewnętrzne można włączyć i wyłączyć za pomocą przycisku oznaczonego symbolem „Oświetlenie” . Oświetlenie wyłączy się automatycznie po 10 minutach. Ponowne naciśnięcie przycisku spowoduje włączenie oświetlenia.

SCHEMAT ELEKTRYCZNY

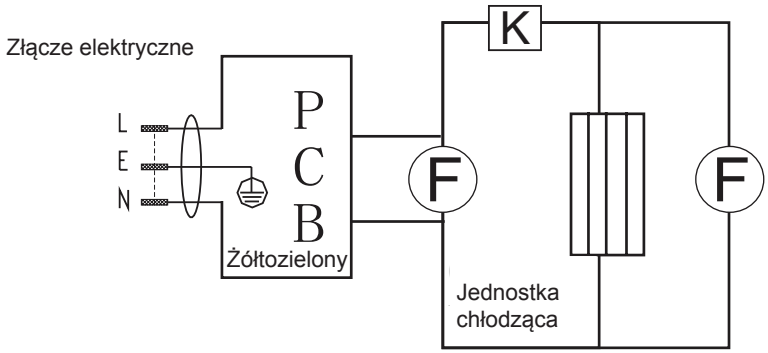

INSTRUKCJE DLA UŻYTKOWNIKA

1. Wskazówka
1.1: Chłodziarkę umieścić tak, by jej wtyczka sieciowa była dostępna.
1.2: Chłodziarkę umieścić z dala od bezpośredniego promieniowania słonecznego.
1.3: Nie umieszczać urządzenia w pobliżu urządzeń wytwarzających ciepło.
1.4: Chłodziarki nie umieszczać bezpośrednio na podłodze. Zapewnić odpowiednią podstawę.

2. Bardzo ważne:
2.1: Chłodziarka działa najlepiej przy temperaturze otoczenia 20-25 stopni. Zaleca się wyłączyć chłodziarkę, gdy temperatura otoczenia spadnie poniżej 10 stopni.

2.2: Po podłączeniu urządzenia pozostawić je włączone przez 2-3 godziny, zanim umieści się napoje w komorze chłodziarki.

2.3: Dla tego rodzaju termoelektrycznej chłodziarki bardzo ważna jest wentylacja. Gdy jest ona niewystarczająca, obwody wewnętrzne łatwo ulegają uszkodzeniu. Powoduje to skrócenie żywotności urządzenia.

2.4: Modele te wykorzystują system termoelektrycznego chłodzenia z systemem automatycznego rozmrażania, dlatego nie trzeba przeprowadzać rozmrażania ręcznie.

3. Zasilanie energią elektryczną:
3.1: Chłodziarkę należy podłączyć do prawidłowo uziemionego gniazdka elektrycznego, zgodnie z obowiązującymi przepisami danego kraju.

3.2: Należy skontrolować na tabliczce znamionowej (umieszczonej na bocznej ścianie chłodziarki) określone wartości napięcia w danym regionie. Jeżeli dane wartości nie są zgodne z ustawieniami sieci, nie należy podłączać przewodu zasilającego do gniazda elektrycznego.

WENTYLACJA

Przy ustawianiu chłodziarki należy zwrócić uwagę na możliwości wentylacji i zastosować się do następujących uwag:

1. Pozostawić co najmniej 200 cm^3 na wentylację.
2. Odległość między ścianą a chłodziarką powinna wynosić co najmniej 20 mm.
3. Od dołu należy zostawić 50 mm, by umożliwić przepływ powietrza.
4. Strumień powietrza nie może być podgrzany.
5. Wentylować należy cały system chłodzący.

ROZWIĄZYWANIE MOŻLIWYCH PROBLEMÓW

Usterka: urządzenie nie chłodzi

Możliwa przyczyna	Rozwiązanie
Nie działa zasilanie.	Skontrolować zasilanie lub wymienić końcówkę przewodu elektrycznego na nową.
Uszkodzona wtyczka.	Wymienić wtyczkę na nową.
Uszkodzony wentylator.	Wymienić wentylator na nowy.
Przeciekanie.	Wymienić pompę cieplną.
Uszkodzony moduł chłodzący.	Wymienić nowy moduł chłodzący z silikonem.

Usterka: niewystarczające chłodzenie

Możliwa przyczyna	Rozwiązanie
Wysoka temperatura otoczenia.	Temperatura w pomieszczeniu jest wyższa niż zazwyczaj.
Nieprzestrzeganie instrukcji.	Drzwiczki często się otwierają.
Niewystarczająca wentylacja.	Zamontować chłodziarkę zgodnie z podanymi instrukcjami odnośnie wentylacji.
Niewystarczające uszczelnienie.	Wymienić uszczelkę w drzwiczkach na nową.
Niewystarczająca warstwa silikonu.	Wymienić silikon na powierzchni modułu chłodzącego.

Usterka: nadmierny hałas

Możliwa przyczyna	Rozwiązanie
Kurz.	Usunąć kurz z wentylatora.
Uszkodzony wentylator.	Wymienić wentylator na nowy.
Uszkodzona pompa cieplna.	Wymienić pompę cieplną na nową.

Usterka: w urządzeniu jest szron lub warstwa lodu

Możliwa przyczyna	Rozwiązanie
Nie działa rozmrażanie.	Zatrzymać działanie urządzenia na około jedną godzinę, następnie uruchomić ponownie.
Niska temperatura otoczenia.	Ustawić urządzenie klimatyzacyjne na około 25 stopni.

PARAMETRY TECHNICZNE

Numer modelu	GZ-17DD
Objętość netto (w litrach)	43
Napięcie (V)	110 - 120/220 - 240 V
Frekwencja (Hz)	50/60
Moc znamionowa (W)	65
Wymiary (mm)	345 x 508 x 645
Wymiary opakowania (mm)	390 x 560 x 675
Waga netto (kg)	16
Łączna waga (kg)	17,9
Homologacja	CCC/CB/CE/ROHS/ETL

Informacje dotyczące sposobu likwidacji zużytego sprzętu elektrycznego (dla gospodarstw domowych)

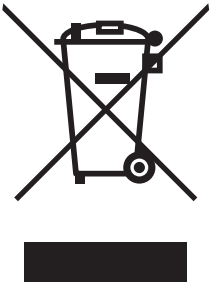

Powyższy symbol umieszczony na produktach lub w załączonych dokumentach oznacza, że nie wolno likwidować zużytego sprzętu elektrycznego i elektronicznego ze zwykłym odpadem komunalnym. W celu utylizacji należy odnieść tego typu odpad do punktu selektywnego zbioru, gdzie zostanie odebrany bez żadnych opłat. W niektórych państwach można zwrócić tego typu odpad bezpośrednio u sprzedawcy w momencie nabycia nowego produktu.
Prawidłowa likwidacja takich produktów zbytecznie nie obciąża środowiska naturalnego i nie ma negatywnego wpływu na ludzkie zdrowie. Szczegółowych informacji o najbliższym punkcie zbioru udzieli najbliższy urząd miejski.
W przypadku nieprawidłowej likwidacji odpadu właściciel może zostać obciążony karą grzywny zgodnie z obowiązującymi przepisami.

Dla osób prawnych w Unii Europejskiej

Bliższych informacji dotyczących likwidacji zużytego sprzętu elektrycznego i elektronicznego udzieli sprzedawca lub dystrybutor.

Informacje dotyczące likwidacji w państwach nie należących do Unii Europejskiej

Powyższy symbol obowiązuje wyłącznie w krajach Unii Europejskiej. Aby zlikwidować urządzenie, należy zwrócić się o pomoc do urzędu miejskiego lub dystrybutora w celu zasięgnięcia informacji o prawidłowym sposobie likwidacji tego typu odpadu.

Köszönjük, hogy megvásárolta termékünket. Kérjük, hogy az új borhűtő optimális kihasználása érdekében használat előtt olvassa el figyelmesen ezt az útmutatót.

A KÉSZÜLÉK RÉSZEI

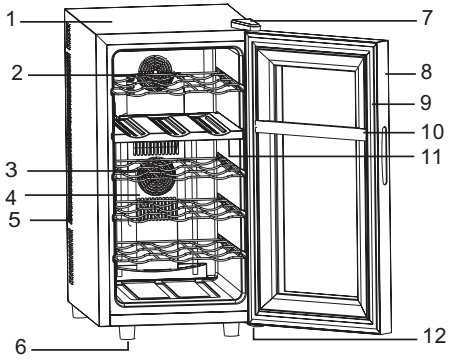

1.	A borhűtő váza	7.	Felső ajtópánt fedőlappal
2.	Polcok (4 darab)	8.	Az ajtó üvegbetéte
3.	Hűtőventilátor	9.	Tömítés
4.	A hűtőventilátor védőburka	10.	Az ajtó középső elválasztása
5.	Szellőzőnyílások	11.	Az ajtó középső elválasztása
6.	Szabályozó lábak	12.	Alsó ajtópánt

VIGYÁZAT!

MAGAS FESZULTSÉG

Ne vegye le a védőburkot!

A készülék belsejében magas feszültség van!

A HŐMÉRSÉKLET BEÁLLÍTÁSA

A borhűtő ajánlatos olyan helyen beszerelni, ahol a környező hőmérséklet 23 ° - 26 °C/72 ° - 78 °F között van. Az ajánlottnál magasabb vagy alacsonyabb környező hőmérséklet befolyásolhatja a készülék működését. Például ha a készülék egy nagyon hideg vagy meleg helyen áll, a belső hőmérséklet ingadozhat.
Lehet, hogy nem lesz elérhető a 12 - 18 °C/54 ° - 64 °F tartomány.

Ajánlott hőmérsékletek különböző borok hűtéséhez

Vörösborok	14 - 18´º C	57 - 65 ºF
Száraz/fehérborok	9 - 14 °C	49 - 58 °F
Rozék	10 - 11 ºC	51 - 53 ºF
Pezsgők	5 - 9 ºC	40 - 49 ºF

A borhűtő hőmérséklet-tartománya

Hőmérséklet-tartomány	8 - 18 °C	46 - 67 °F

Vezérlőlap

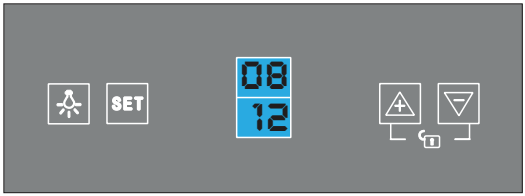

A hőmérséklet szabályozása

- A borhűtő egy „automatikus“ vezérlőlap-zárral rendelkezik, amely az utolsó gombnyomástól számított 12 másodpercen belül aktiválódik.
  A zár kioldódik, ha a ⊼ és ⊽ gombokat egyszerre lenyomva tartja 3 másodpercig. Egy „SÍPSZÓ“jelzi majd, hogy a vezérlőlap most aktív.
- Most a ⊼ vagy ⊽ gombbal állítsa be a kívánt hőmérsékletet a vezérlőlapon valamennyi zónában. A hőmérséklet a ⊼ gomb minden egyes megnyomásával 1°C-al emelkedik, illetve a ⊽ gomb minden egyes megnyomásával 1°C-al csökken.
- Ha elsősorban vörösborokat tárol, 14 º - 18 ºC közötti hőmérsékletet ajánljuk.
- Ha főleg fehérborokat tárol, a 12 º - 14 ºC közötti hőmérsékletet ajánljuk.

MEGJEGYZÉS:
Az első bekapcsolásnál, illetve hosszabb szünet után néhány fokos különbség lehet a beállított hőmérséklet és a LED kijelzőn ábrázolt hőmérséklet között. Ez egy természetes jelenség, melynek oka az aktiválási időtartam. Néhány óra üzemeltetős után a rendellenesség megszűnik.

Tárolókapacitás

MEGJEGYZÉS:
A borhűtőben egyszerre 18 standard palack tárolható.
A palackok gyakran különböző nagyságúak és méretűek. A tárolható üvegek száma ezért változó lehet. A kapacitás a hagyományos, 750 ml Bordeaux palackok hozzávetőleges nagyságából volt kiszámítva, és nagyobb mennyiség tárolása is lehetséges.

Belső megvilágítás

A belső fény be-és kikapcsolható a „Fény” ikon megnyomásával. 10 perc után a fény automatikusan kikapcsol. Ha ismét be szeretné kapcsolni a világítást, nyomja meg ismét a „Fény” ikont.

ELEKTROMOS VÁZLAT

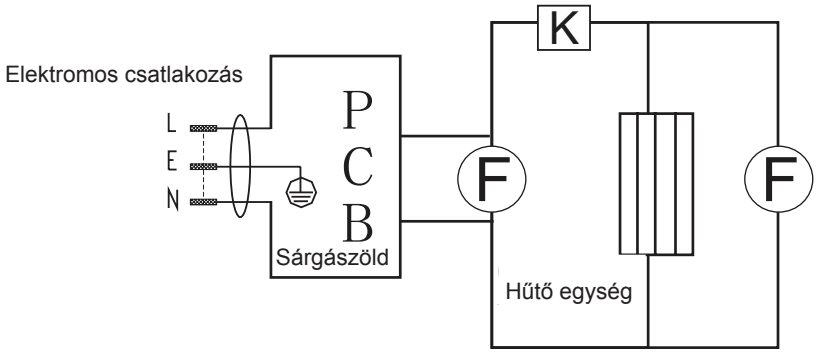

TUDNIVALÓK - FELHASZNÁLÓ

1. Megjegyzés
1.1: A borhűtő csatlakozódugója könnyen hozzáférhető kell, hogy legyen.
1.2: Ne tegye ki a készüléket közvetlen napsugarak hatásának.
1.3: Ne helyezze a készüléket hőforrások közelébe.
1.4: Ne helyezze közvetlenül a padlóra a borhűtőt. Gondoskodjon egy megfelelő állványról.

2. Nagyon fontos:
2.1 : A legjobb teljesítmény 20 - 25 °C környező hőmérsékletnél érhető el. Ajánlatos a készülék kikapcsolása, amennyiben a hőmérséklet 10°C alá süllyed.

2.2 : A csatlakoztatás után hagyja üresen állni a készüléket 2-3 órán keresztül, mielőtt behelyezné a palackokat a hűtőtérbe.

2.3 : A szellőzés nagyon fontos az ilyen típusú termoelektromos borhűtőknél. A belső áramkör könnyen megkárosodik, ha nincs bebiztosítva a levegő mozgása, és a készülék élettartama is lerövidül.

2.4 : Ezek a modellek egy automatikus leolvasztású termoelektromos hűtőrendszerrel rendelkeznek, ezért manuális leolvasztásuk nem szükséges.

3. Csatlakoztatás az áramkörre:
3.1 : A borhűtőt egy szakszerűen földelt fali aljzathoz kell csatlakoztatni az országban érvényes előírások szerint.

3.2 : Ellenőrizze az adatlapon (a borhűtő oldalán) feltüntetett értékeket, és hasonlítsa össze a helyi hálózat értékeivel. Ha ne egyeznek, ne csatlakoztassa a készüléket az áramkörre.

SZELLŐZÉS

A hely kiválasztásánál nagy figyelmet kell fordítani a szellőzésre. Kérjük, hogy ügyeljen a következőkre:

1. A szellőzéshez legalább 200 cm^3 szükséges.
2. Hagyjon legalább 20 mm üres teret a készülék és a fal között.
3. Az alsó részen legalább 50 mm szükséges a levegő áramlásának bebiztosításához.
4. A keresztüláramló levegő nem lehet meleg.
5. Az egész hűtőrendszernél be kell biztosítani a szellőzést.

A FELLÉPHETŐ PROBLÉMÁK MEGOLDÁSA

Hiba: nem hűt

Lehetséges ok	Megoldás
Nincs áramellátás.	Ellenőrizze az áramellátást, szükség esetén ki kell cserélni a csatlakozódugót.
Megrongált csatlakozódugó.	Ki kell cserélni a csatlakozódugót.
Megrongált ventilátor.	Ki kell cserélni a ventilátort.
Szivárgás.	Ki kell cserélni a hőszivattyút.
Megrongált hűtőmodul.	Ki kell cserélni a szilikonos hűtőmodult.

Hiba: a készülék nem hűt rendesen.

Lehetséges ok	Megoldás
Magas környező hőmérséklet.	A helyiség hőmérséklete magasabb az átlagosnál.
Helytelen használat.	Gyakori ajtónyitás.
Elégtelen szellőzés.	A készülék beszerelésénél be kell tartani a szellőzésre vonatkozó utasításokat.
Hibás tömítés.	Ki kell cserélni az ajtó tömítését.
Nem tökéletes a szilikonréteg.	Ki kell cserélni a szilikont a hűtőmodul felületén.

Hiba: a készülék túl zajos

Lehetséges ok	Megoldás
Por.	Távolítsa el a port a ventilátorról.
Hibás ventilátor.	Cserélje ki a ventilátort.
Hibás hőszivattyú.	Cserélje ki a hőszivattyút.

Hiba: a készülék belsejében jegesedés vagy jégréteg képződik.

Lehetséges ok	Megoldás
Nem működik a leolvasztás.	Kapcsolja ki a készüléket kb. 1 órára, majd ismét kapcsolja vissza.
Alacsony környező hőmérséklet.	Állítsa be a klímaberendezést kb. 25 °C-ra.

MŰSZAKI ADATOK

Modellszám	GZ-17DD
Felhasználható térfogat (liter)	43
Feszültség (V)	110 - 120/220 - 240 V
Frekvencia (Hz)	50/60
Névleges teljesítmény (W)	65
Méretek (mm)	345 x 508 x 645
A csomag méretei (mm)	390 x 560 x 675
Nettó súly (kg)	16
Teljes súly (kg)	17,9
Jóváhagyva	CCC/CB/CE/ROHS/ETL

Információk a használt elektromos készülékek likvidálásáról (magánháztartások)

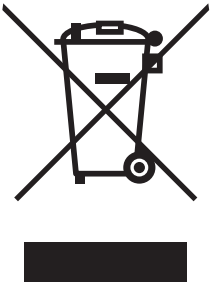

Ez az ikon a készüléken vagy a mellékelt iratokon arra figyelmeztet, hogy az elektrikus és elektronikus készülékek nem likvidálhatók a háztartási hulladékkal együtt.
A helyes feldolgozás, újítás és reciklálási érdekében kérjük, szállítsa az ilyen készüléket egy megfelelő gyűjtőhelyre, ahol ingyen leadható. Néhány országban ezek a készülékek az eladónál is leadhatók, amennyiben egy új, hasonló terméket vásárol ott. A termékek helyes likvidálása értékes nyersanyagokat spórolhat meg, és megelőzheti az emberi egészségre és a környezetre való negatív kihatásokat, amelyek a hulladék helytelen likvidálása esetében következhetnek be. A helyi hivatal részletes információkkal szolgálhat a legközelebbi gyűjtőhelyet illetően.
A helytelen likvidálás az érvényes szabályok értelmében büntetendő.

Jogi személyek az EU keretén belül

Amennyiben használt elektrikus és elektromos készülékeket szeretne likvidálni, forduljon részletes információkért a helyi eladóhoz vagy közvetítőhöz.

Információk a likvidálásról az EU tagállamokon kívül

Ez az ikon csak az Európai Unióban érvényes. Amennyiben likvidálni szeretné ezt a készüléket, forduljon a helyi hivatalhoz vagy az eladóhoz, és kérjen tőle információkat a termék helyes likvidálásáról.

Zahvaljujemo se vam za nakup tega aparata. Da bi imeli od aparata čim večjo korist, pred uporabo natančno preberite navodila za uporabo.

OPIS SESTAVNIH DELOV

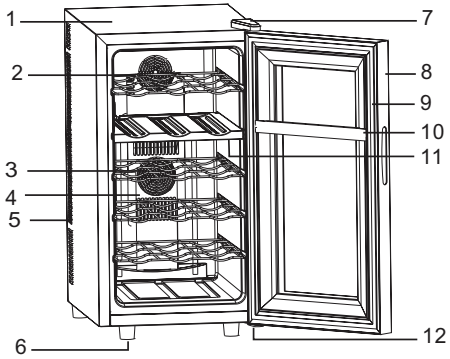

1.	Ohišje vinske vitrine	7.	Zgornji tečaj vrat s pokrovom
2.	Polica (skupaj 4)	8.	Steklo vrat
3.	Hladilni ventilator	9.	Tesnilo
4.	Pokrov hladilnega ventilatorja	10.	Srednja razdelitev vrat
5.	Zračniki	11.	Srednja razdelitev vrat
6.	Nastavljive noge	12.	Spodnji tečaj

NASTAVITEV TEMPERATURE

Priporočamo, da vinsko vitrino namestite na mestu, kjer je temperatura od 23 ° - 26 °C/72 ° - 78 °F. Če je temperatura okolice višja ali nižja od priporočene temperature, to lahko vpliva na delovanje aparata. Na primer, namestitev vašega aparata v zelo hladnem ali toplem prostoru lahko povzroči nihanje notranje temperature.
Lahko se zgodi, da ni mogoče doseči razpona 12 -18 ° C/54 - 64 °F.

Priporočene temperature za hlajenje vina

Rdeča vina	14 - 18´º C	57 - 65 ºF
Suha/bela vina	9 - 14 °C	49 - 58 °F
Rose vina	10 - 11 ºC	51 - 53 ºF
Penine	5 - 9 ºC	40 - 49 ºF

Priporočeni temperaturni razponi za vašo vinoteko

Temperaturni razpon	8 - 18 °C	46 - 67 °F

Upravljalna plošča

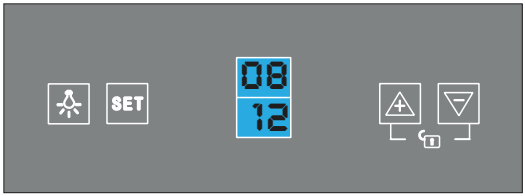

Upravljanje temperature

- Vinska vitrina je opremljena s samodejno „ključavnico“ upravljalne plošče, ki se zaklene 12 sekund po zadnjem pritisku na gumb.
  Z istočasnim pritiskom na gumba ⊼ in ⊽ za 3 sekunde odklenete upravljalno ploščo. Oglasi se zvočni signal, ki opozarja, da je plošča aktivna.
- Zahtevano temperaturo lahko nastavite s pritiskom na gumb ⊼ ali ⊽ na upravljalni plošči za vsako področje. Nastavljeno temperaturo z vsakim pritiskom na gumb ⊼ povečate za 1 °C, z vsakim pritiskom na gumb ⊽ pa zmanjšate za 1 °C.
- Če hranite pretežno rdeča vina, nastavite temperaturo 14 º - 18 ºC.
- Če hranite pretežno bela vina, nastavite temperaturo 12 º - 14 ºC.

OPOMBA:
Ko aparat vklopite prvič oziroma po daljšem časovnem obdobju, utegne biti nekaj stopinj razlike med nastavljeno temperaturo in temperaturo, ki se prikazuje na LED zaslonu. To je normalno, vzrok pa je čas aktivacije. Ko bo vinska vitrina vklopljena nekaj ur, se bo vse vrnilo v normalno stanje.

Kapaciteta shranjevanja

OPOMBA:
V vinsko vitrino lahko vložite 18 standardnih buteljk.
Steklenice imajo različne mere in velikosti. Torej je dejansko število steklenic, ki jih je mogoče shraniti, lahko drugačno. Kapaciteta se nanaša na shranjevanje navadnih 750 ml buteljk in vključuje večjo količino.

Notranja osvetlitev

Notranjo osvetlitev lahko vklopite in izklopite s pritiskom na gumb, ki je označen z znakom „Lučke“ . Osvetlitev se samodejno ugasne po 10 minutah. Če želite znova vklopiti osvetlitev, morate zopet pritisniti na gumb z znakom „Lučke“ .

ELEKTRIČNA SHEMA

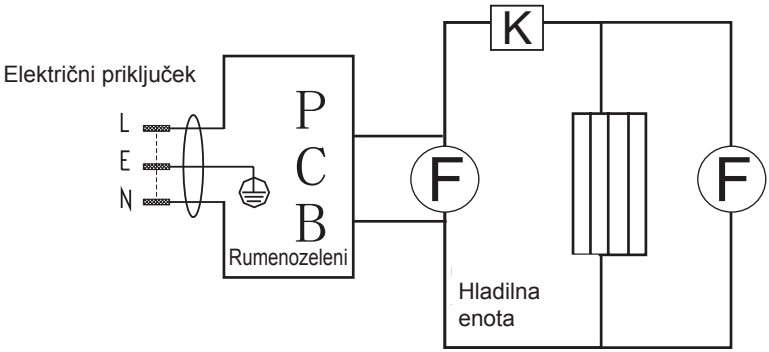

NAVODILA ZA UPORABNIKA

1. Opomba
1.1: Vinsko vitrino postavite tako, da bo vtičnica za napajanje dostopna.
1.2: Hladilnika ne izpostavljajte neposredni sončni svetlobi.
1.3: Ne postavljajte aparata v bližini izvora toplote.
1.4: Vinske vitrine ne postavljajte neposredno na tla. Zagotovite primerno stojalo.

2. Zelo pomembno:
2.1: Vinska vitrina dosega najboljše rezultate, če je temperatura okolice 20 - 25 stopinj. Priporočamo, da aparat izklopite, če je temperatura okolice nižja od 10 stopinj.

2.2: Po priključitvi vinsko vitrino pustite 2-3 ure, da se ohladi, šele nato vložite pijačo.

2.3: Za termoelektrično vinsko vitrino je zračenje zelo pomembno. Če ventilacija ni zadostna, se lahko poškodujejo notranji tokokrogi. Poleg tega se skrajša življenjska doba aparata.

2.4: Ti modeli uporabljajo termoelektrični hladilni sistem s sistemom avtomatskega odtaljevanja, zato ni potrebno ročno odtaljevanje.

3. Električno napajanje:
3.1: Vinska vitrina mora biti pred uporabo priključena na ustrezno ozemljeno električno vtičnico v skladu z ustreznimi predpisi, ki veljajo v tej državi.

3.2: Preverite, če napetost na napisni tablici (ki se nahaja na strani vinske vitrine) ustreza vrednosti napetosti v vašem območju. Če vrednosti ne sovpadajo s tistimi v vašem omrežju, napajalnega kabla ne smete priključiti v električno vtičnico.

ZRAČENJE

Pri postavitvi vinske vitrine morate posvetiti veliko pozornost zračenju, zato upoštevajte naslednja navodila:

1. Za prezračevanje mora biti na voljo vsaj 200 cm^3.
2. Razdalja med steno in vinsko vitrino mora biti vsaj 20 mm.
3. Dno mora biti od tal vsaj 50 mm za pretok zraka.
4. Zrak okoli aparata ne sme biti ogret.
5. Pri prezračevanju morate misliti na cel hladilni sistem.

ODPRAVLJANJE TEŽAV

Okvara: ni hlajenja

Možen vzrok	Odprava
Ni priključen.	Preverite oskrbo z električno energijo ali zamenjajte vtič napajalnega kabla.
Poškodovan vtič.	Zamenjajte vtič.
Poškodovan ventilator.	Zamenjajte ventilator.
Uhajanje.	Zamenjajte toplotno črpalko.
Poškodovan hladilni modul.	Zamenjajte hladilni modul s silikonom.

Okvara: nezadostna moč hlajenja

Možen vzrok	Odprava
Visoka temperatura okolice.	Temperatura v prostoru je višja kot ponavadi.
Neupoštevanje navodil.	Pogosto odpiranje vrat.
Nezadostno prezračevanje.	Namestite vinsko vitrino v skladu z našimi navodili glede prezračevanja.
Nezadostno tesnjenje.	Zamenjajte tesnilo vrat.
Nezadosten sloj silikona.	Zamenjajte silikon na površini hladilnega modula.

Okvara: aparat je preglasen

Možen vzrok	Odprava
Prah.	Odstranite prah z ventilatorja.
Poškodovan ventilator.	Zamenjajte ventilator.
Poškodovana toplotna črpalka.	Zamenjajte toplotno črpalko.

Okvara: v notranjosti se nabira led

Možen vzrok	Odprava
Odtaljevanje ne deluje.	Izklopite aparat za približno eno uro, nato ga ponovno vklopite.
Nizka temperatura okolice.	Nastavite klimatsko napravo na približno 25 stopinj.

TEHNIČNI PARAMETRI

Številka modela	GZ-17DD
Neto prostornina (litri)	43
Napetost (V)	110 - 120/220 - 240 V
Frekvenca (Hz)	50/60
Nazivna moč (W)	65
Mere (mm)	345 x 508 x 645
Mere embaliranega aparata (mm)	390 x 560 x 675
Neto teža (kg)	16
Skupna teža (kg)	17,9
Odobritev	CCC/CB/CE/ROHS/ETL

Informacije o odlaganju odpadne električne opreme (zasebna gospodinjstva)

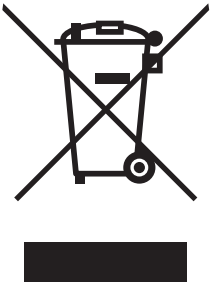

Ta simbol na izdelkih in/ali spremnih dokumentih pomeni, da rabljene električne in elektronske opreme ne smemo zavreči skupaj z drugimi gospodinjskimi odpadki.
Za pravilno ravnanje, predelavo in reciklažo vas prosimo, da te izdelke brezplačno vrnete na določena zbirna mesta. V nekaterih državah je te izdelke mogoče vrniti neposredno prodajalcu ob nakupu podobnega novega izdelka.
S pravilnim odlaganjem teh izdelkov pomagate hraniti dragocene vire in preprečiti morebitne negativne učinke na zdravje ljudi in okolje, do katerih bi sicer zaradi nepravilnega ravnanja z odpadki lahko prišlo. Za več informacij o najbližjem zbirnem mestu se obrnite na lokalni urad.
Za nepravilno odlaganje odpadkov so možne kazni v skladu z veljavno zakonodajo.

Za poslovne uporabnike v Evropski uniji

Če želite zavreči električno in elektronsko opremo, se za več informacij obrnite na lokalnega prodajalca ali dobavitelja.

Informacije o odlaganju v državah izven Evropske unije

Ta simbol velja samo v Evropski uniji. Če želite odstraniti to napravo, se obrnite na ustrezne organe lokalne skupnosti ali prodajalca in povprašajte po ustreznem načinu odstranitve.